KFMC 3834 L
MasterCool-külmik + sügavkülmik
MasterFresh Pro | Cameras | AirClean system | IceMaker | BrilliantLight Pro



- Kuni viis korda kauem värsked toiduained – MasterFresh Pro
- -
- Kuni 95% vähem lõhnu – tänu Longlife AirClean Systemile
- Jääkuubikud külmadele jookidele – IceMaker
- Praktiline valgustus elegantsete LEDidega – BrilliantLight Pro

EAN: 4002516914204 / Materjali number: 12866530 /
Vana materjali number: 38383410D

Üldine teave	
Mudelitähis	KFMC 3834 L
Tootja materjali number	12866530
EAN-number	4002516914204
Turundusklass	Diamond
Seadme kategooria	
Külmiku ja sügavkülmiku kombinatsioon	•
Tüüp	
Sisseehitatud seade	•
Sisseehitatav integreeritud seade	•
Ukse avanemissuund	vasakul
Vahetatav ukse avanemissuund	•
“Side-by-Side”-paigaldus	•
Disain	
Valgustus	BrilliantLight Pro
SmartLight	•
Kasutusmugavus	
“Miele@home'i” võrku ühendamine	•
Kaamerad külmikus	3
Värskussüsteem	MasterFresh Pro + DailyFresh ExtraCool
Süsteem Longlife AirClean	•
“DynaCool”	•
“NoFrost”	•
“DuplexCool Pro”	•
“SoftClose”	•
“SelfClose”	•
Värske vee ühendusega IceMakerite arv	1
Värske vee ühendusega “IceMaker”	•
“Push2open”	•
“FullAccess”	•
“EasyClean”	•
“MaxLoad”-hing	•
Smart Extras	
Jahutamisnõuanded	•
RemoteUpdate	•
Jahutusrežiimid	•
Tõuketeated	•
Integreerimine Smart Home'iga	•
IceMaker	•
FoodView	•
Juhtimine	
Käsitsemine	M Touch Pro
Kraaditäpsusega seadistus	Külmiku ja sügavkülmiku temperatuur
Jahutus- ja külmutustsooni temperatuuri üksteisest sõltumatu reguleerimine	•
SuperCool&AirClean	•

KFMC 3834 L
MasterCool-külmik + sügavkülmik
MasterFresh Pro | Cameras | AirClean system | IceMaker | BrilliantLight Pro



EAN: 4002516914204 / Materjali number: 12866530 /
Vana materjali number: 38383410D

“SuperFrost”	•
Temperatuuritsoonide arv	3
Sabatirežiim	•
“Holiday”-režiim	•
QuickIce	•
Külmutusseade / jahutustsoon	
Reguleeritava kõrgusega täispikad turvaklaasist riiulid	2
VeggieBoxide arv	1
Värskussahtlite arv	1
Uksesisene riiul konservide jaoks	2
Uksesisene riiul pudelite jaoks	1
Sügavkülmik / külmutustsoon	
Külmutuskorvide arv	3
neist teleskoopsiinidel	2
Tõhusus	
Energiatõhususe klass (A–G)	D
Aastane energiakulu (kWh)	318,61
Energiakulu 24 h jooksul (kWh)	0,69
Ohutus	
Pritsmekindlad klaasriiulid	•
Akustiline uksealarm	•
Külmutusosa akustiline temperatuurialarm	•
Tehnilised andmed	
Niši min laius (mm)	762
Niši max laius (mm)	762
Niši min kõrgus (mm)	2134
Niši max kõrgus (mm)	2134
Niši sügavus (mm)	635
Seadme laius (mm)	756
Seadme kõrgus (mm)	2123
Seadme sügavus (mm)	608
Kaal (kg)	204,0
Kinnitustehnika	Fikseeritud uks
Jahutusosa ukse maksimaalne koormus (kg)	60
Külmutusosa ukse maksimaalne koormus (kg)	17
Kliimaklass	SN-T
Jahutustsoon (l)	316
sh “PerfectFresh”-tsoon (l)	51
Neljatärniline külmutustsoon (l)	160
Kogu kasulik maht (l)	476
Säilitusaeg tõrke korral (h)	19
Külmutusvõime (kg/24 h)	14,00
Õhus leviva müra klass (A–D)	C
Õhus leviva müra tase (dB(A) re1pW)	39
Voolutarve milliamprites (mA)	3000
Pinge (V)	220 - 240
Kaitse (A)	10
Faaside arv	1

KFMC 3834 L
MasterCool-külmik + sügavkülmik
MasterFresh Pro | Cameras | AirClean system | IceMaker | BrilliantLight Pro



EAN: 4002516914204 / Materjali number: 12866530 /
Vana materjali number: 38383410D

Sagedus (Hz)	50 - 60
Elektrijuhtme pikkus (m)	3,0
Valgusti vahetamine	Teenindus
Kaasasolevad tarvikud	
Longlife AirCleani filter	•
Veefilter	•
Jääkühvel	•
Saadaolevad ekraanikeeled	
“MultiLingua” abil saadaval ekraanikeeled	□□□□□□□□, български, □□, □□□□, deutsch, dansk, english, english (AU), english (CA), english (GB), english (US), eesti, suomi, français, français (CA), français (FR), ελληνικά, italiano, □□□, Қазақ, □□□, hrvatski, latviesu, lietuviu, bahasa malaysia, nederlands, norsk, polski, português, română, русский, svenska, srpski, slovenčina, slovenščina, español, čeština, türkçe, українська, magyar

KFMC 3834 L

MasterCool-külmik + sügavkülmik

MasterFresh Pro | Cameras | AirClean system | IceMaker | BrilliantLight Pro

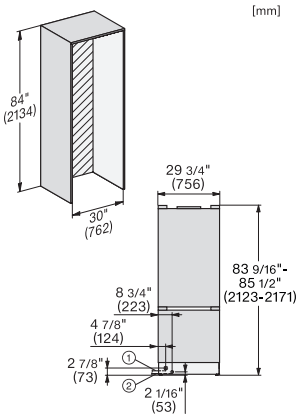

KFMC3632R+L, KFMC3836R+L, KFMC3834R+L, MasterCool III, installation, panel ready

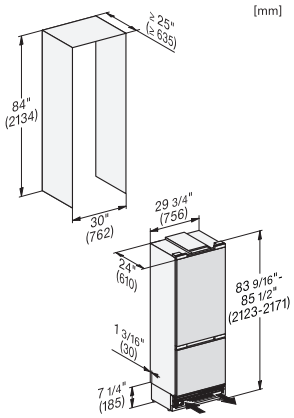

KFMC3632R+L, KFMC3836R+L, KFMC3834R+L, MasterCool III, integration, panel ready

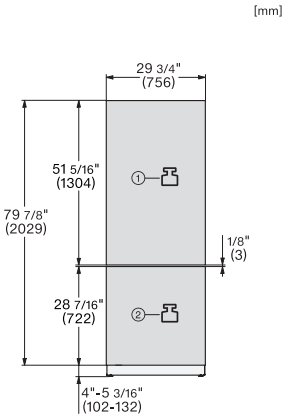

KFMC3632R+L, KFMC3836R+L, KFMC3834R+L, MasterCool III, front view, installation

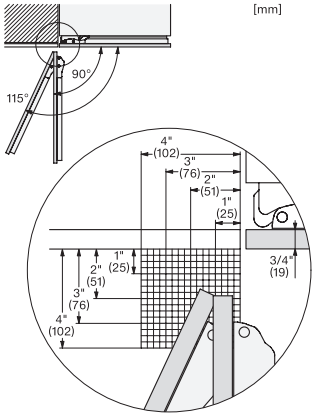

KFMC3632R+L, KFMC3642R+L, KFMC3836R+L, KFMC3834R+L, KFMC3858FD, MasterCool III, hinge clearance, installation

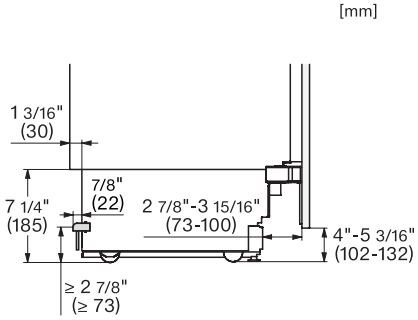

KFMC3632R+L, KFMC3642R+L, KFMC3836R+L, KFMC3834R+L, KFMC3858FD, MasterCool III, Side-view bottom, installation

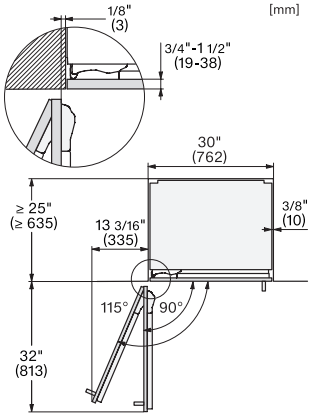

KFMC3632R+L, KFMC3836R+L, KFMC3834R+L, MasterCool III, panel ready, top view