FNS 4382 D
Püstine sügavkülmik
“NoFrost” ja “SideOpen” mugava kõrvuti paigalduse kombinatsiooni heaks.



- Külmunud toiduained ei jäätu, lõpp sulatamisele tänu “NoFrostile”
- Rohkem ruumi suurtele külmutatavatele toiduainetele – “XXL Box”
- Käepidemeta disain tänu integreeritud käepidemesoonele.
- Toiduainete kiire, õrn külmutamine – “SuperFrost”
- Külmutusruumi paindlik suurendamine – “VarioRoom”

EAN: 4002516741596 / Materjali number: 12430340 /
Vana materjali number: 37438241EU1

Üldine teave	
Mudelitähis	FNS 4382 D
Tootja materjali number	12430340
EAN-number	4002516741596
Turundusklass	Silver
Seadme kategooria	
Sügavkülmik	•
Tüüp	
Eraldiseisev seade	•
Ukse avanemissuund	vasakul
Vahetatav ukse avanemissuund	•
“Side-by-Side”-paigaldus	•
Disain	
Korpuse värv	Hõbedane
Esikülje värv	Roostevaba terase välimus
Kasutusmugavus	
“Miele@home'i” võrku ühendamine	•
Ukse avamisabi	SideOpen
“NoFrost”	•
“VarioRoom”	•
Smart Extras[1)]	
Tõuketeavitused	•
RemoteUpdate	•
Jahutamisnõuanded	•
Jahutusrežiimid	•
Smart Home Integration	•
Juhtimine	
Käsitsemine	SensorTouch
Kraaditäpsusega seadistus	Sügavkülmiku temperatuur
“SuperFrost”	•
Temperatuuritsoonide arv	1
Sabatirežiim	•
“Party”-režiim	•
Sügavkülmik / külmutustsoon	
Sügavkülmiku sahtlite arv	7
sellest XXL-kast	1
Tõhusus	
Energiatõhususe klass (A–G)	D
Aastane energiakulu (kWh)	199,00
Energiakulu 24 h jooksul (kWh)	0,54
Ohutus	
Lukustusfunktsioon	•
Akustiline uksealarm	•
Külmutusosa akustiline temperatuurialarm	•
Optiline uksealarm	•
Optiline temperatuurialarm	•

[1)] See on Miele & Cie. KG eraldi digitaalne pakkumine. Funktsioonide valik võib olenevalt mudelist ja riigist erineda. Nõutav on Miele digitaalsete toodete ja teenuste tingimuste ning privaatsuspoliitikaga nõustumine Miele rakenduses. Miele jätab endale õiguse digitaalset pakkumist igal ajal muuta või see lõpetada.

FNS 4382 D
Püstine sügavkülmik
“NoFrost” ja “SideOpen” mugava kõrvuti paigalduse kombinatsiooni heaks.



EAN: 4002516741596 / Materjali number: 12430340 /
Vana materjali number: 37438241EU1

Külmutusosa voolukatkestuse näidik	•
“FrostProof”	•
Tehnilised andmed	
Seadme laius (mm)	597
Seadme kõrgus (mm)	1855
Seadme sügavus (mm)	675
Kaal (kg)	70,1
Kliimaklass	SN-T
Neljatärniline külmutustsoon (l)	278
Kogu kasulik maht (l)	277
Säilitusaeg tõrke korral (h)	16
Külmutusvõime (kg/24 h)	18,00
Õhus leviva müra klass (A–D)	C
Õhus leviva müra tase (dB(A) re1pW)	36
Voolutarve milliamprites (mA)	1300
Pinge (V)	220 - 240
Kaitse (A)	10
Faaside arv	1
Sagedus (Hz)	50 - 60
Elektrijuhtme pikkus (m)	2,1
Valgusti vahetamine	Teenindus
Kaasasolevad tarvikud	
Jääkuubikualus	•
Kõrvuti paigaldamise komplekt	•

[1] See on Miele & Cie. KG eraldi digitaalne pakkumine. Funktsioonide valik võib olenevalt mudelist ja riigist erineda. Nõutav on Miele digitaalsete toodete ja teenuste tingimuste ning privaatsuspoliitikaga nõustumine Miele rakenduses. Miele jätab endale õiguse digitaalset pakkumist igal ajal muuta või see lõpetada.

FNS 4382 D

Püstine sügavkülmik

“NoFrost” ja “SideOpen” mugava kõrvuti paigalduse kombinatsiooni heaks.

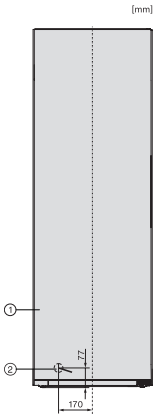

FN4372E, FN4372D, FN4872D, FN4874C, FNS4382E, FNS4382E C, FNS4782E bb, FNS4882D, installation

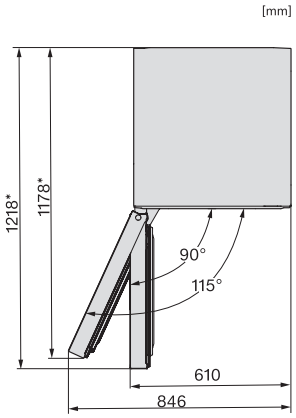

FNS4382D, FNS4382E, top view

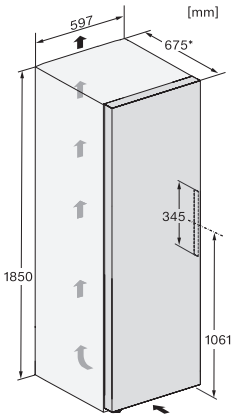

FNS4382D, FNS4382E, installation sketch

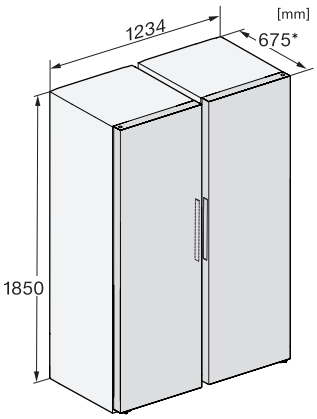

KS4383ED, KS4887DD, FNS4382D, FNS4382E, FNS4882D, installation sketch, Side-by-Side

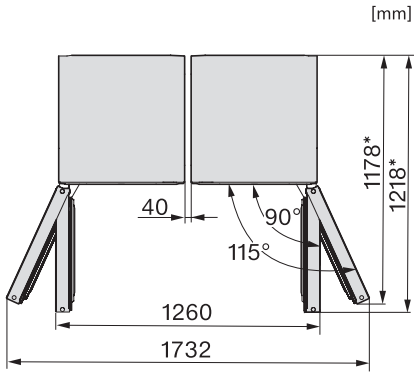

KS4383DD, KS4383ED, FNS4382E, FNS4382D, top view, Side-by-Side