F 2813 Vi
"MasterCool"-sügavkülmik
tippklassi disaini ja tehnika jaoks suures formaadis.



- Mugav ukse avamistugi tänu funktsioonile “Push2open”
- Valgusküllane siseruum tänu LED-elementidele – “BrilliantLight”
- Värsked jääkuubikud veeühendusega “IceMakeriga”
- Mugav juhtimine tänu värvilisele puuteekraanile “MasterSensor”

EAN: 4002516712633 / Materjali number: 12366220 /
Vana materjali number: 37281300D

Üldine teave	
Mudelitähis	F 2813 Vi
Tootja materjali number	12366220
EAN-number	4002516712633
Turundusklass	Diamond
Seadme kategooria	
Sügavkülmik	•
Tüüp	
Sisseehitatud seade	•
Sisseehitatav integreeritud seade	•
Ukse avanemissuund	vasakul
Vahetatav ukse avanemissuund	•
“Side-by-Side”-paigaldus	•
Disain	
Valgustus	BrilliantLight
Kasutusmugavus	
“Miele@home'i” võrku ühendamine	•
“NoFrost”	•
“SoftClose”	•
Värske vee ühendusega “IceMaker”	•
“Push2open”	•
“FullAccess”	•
“EasyClean”	•
“MaxLoad”-hing	•
Smart Extras	
Jahutamisnõuanded	•
RemoteUpdate	•
Jahutusrežiimid	•
Tõuketeated	•
Integreerimine Smart Home'iga	•
IceMaker	•
Juhtimine	
Käsitsemine	MasterSensor
“SuperFrost”	•
Temperatuuritsoonide arv	1
Sabatirežiim	•
Sügavkülmik / külmutustsoon	
Riiulite arv	3
Külmutuskorvide arv	2
Uksesisesed väikesed korvid	1
Uksesisesed suured korvid	3
Tõhusus	
Energiatõhususe klass (A–G)	E
Aastane energiakulu (kWh)	321,29
Energiakulu 24 h jooksul (kWh)	0,79
Ohutus	
Lukustusfunktsioon	•
Akustiline uksealarm	•

F 2813 Vi
"MasterCool"-sügavkülmik
tippklassi disaini ja tehnika jaoks suures formaadis.



EAN: 4002516712633 / Materjali number: 12366220 /
Vana materjali number: 37281300D

Külmutusosa akustiline temperatuurialarm	•
Optiline uksealarm	•
Optiline temperatuurialarm	•
Tehnilised andmed	
Niši min laius (mm)	762
Niši max laius (mm)	765
Niši min kõrgus (mm)	2134
Niši max kõrgus (mm)	2164
Niši sügavus (mm)	629
Seadme laius (mm)	756
Seadme kõrgus (mm)	2125
Seadme sügavus (mm)	608
Kaal (kg)	156,0
Kinnitustehnika	Fikseeritud uks
Jahutusosa ukse maksimaalne koormus (kg)	28
Kliimaklass	SN-T
Neljatärniline külmutustsoon (l)	445
Säilitusaeg tõrke korral (h)	10
Külmutusvõime (kg/24 h)	23,00
Õhus leviva müra klass (A–D)	D
Õhus leviva müra tase (dB(A) re1pW)	42
Pinge (V)	220 - 240
Kaitse (A)	10
Faaside arv	1
Sagedus (Hz)	50 - 60
Elektrijuhtme pikkus (m)	3,0
Valgusti vahetamine	Teenindus
Saadaolevad ekraanikeeled	
“MultiLingua” abil saadaval ekraanikeeled	□□□□□□□□, □□, □□□□, deutsch, dansk, english, english (AU), english (CA), english (GB), english (US), eesti, suomi, français, français (CA), français (FR), ελληνικά, italiano, □□□, □□□, hrvatski, latviesu, lietuviu, bahasa malaysia, nederlands, norsk, polski, português, română, русский, svenska, srpski, slovenčina, slovenščina, español, čeština, türkçe, українська, magyar

F 2813 Vi
"MasterCool"-sügavkülmik
tippklassi disaini ja tehnika jaoks suures formaadis.

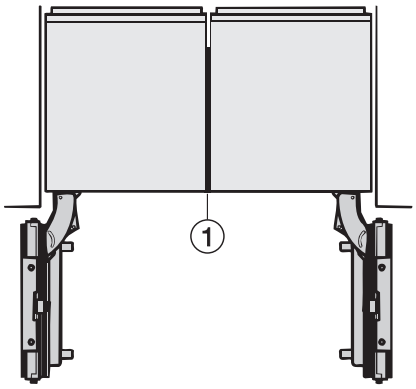

Side-by-side, MasterCool, without partition wall, with heating mat (Sketch) (with footnote)

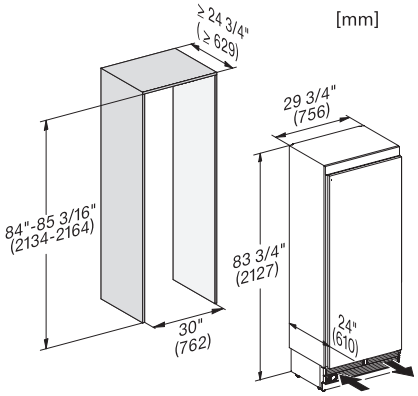

F2812Vi, F2813Vi, F2802Vi, F2811Vi, F2801Vi, MasterCool, inner space, installation drawings

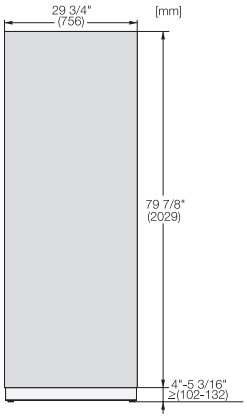

KFP3005ed/cs, KFP3004ed/cs, Front panel, Front dimensions, MasterCool II, installation drawings

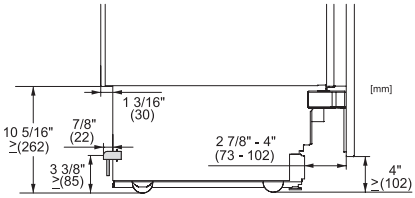

Sideview, MasterCool, Sketch

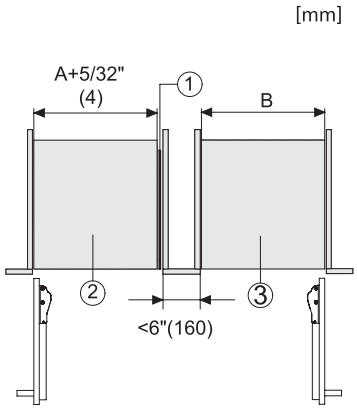

Side-by-Side, MasterCool, footnote, installation drawings

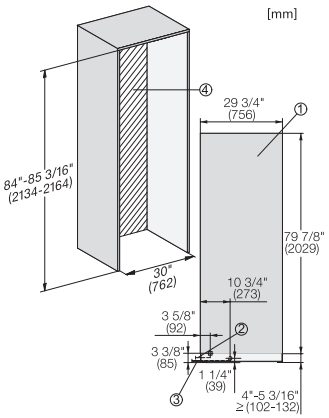

F2802Vi, F2812Vi, F2813Vi, F2812SF, F2801Vi, F2811Vi, F2811SF, installation, MasterCool, installation drawings

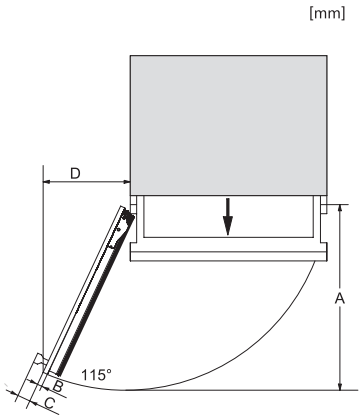

Opening angle 90°/115°, right side stop, MasterCool (Sketch) with footnote