KWT 6422 iG-1

Integreeritav veinikapp, niši kõrgus 88 cm
"FlexiFrame Plus"-i ja "Push2open"-iga nõudlikule veiniarmastajale.



- Suurte veinipudelite väga tõhus ladustamine "FlexiFrame"-iga
- Täiuslik disain käepidemeteta köökidele – Push2open
- Veinide üheaegne hoiustamine eraldi temperatuuritsoonides
- Ei mingit lõhna külmikus tänu filtritele Active AirClean
- Teie veiniriiul on ideaalselt esile toodud ? LED-valgustus

EAN: 4002516712312 / Materjali number: 12364280 /
Vana materjali number: 36642222EU1

Üldine teave	
Mudelitähis	KWT 6422 iG-1
Tootja materjali number	12364280
EAN-number	4002516712312
Turundusklass	Diamond
Seadme kategooria	
Veinikapp	•
Tüüp	
Sisseehitatud seade	•
Sisseehitatav integreeritud seade	•
Ukse avanemissuund	paremal
Vahetatav ukse avanemissuund	•
“Side-by-Side”-paigaldus	•
Disain	
Esikülje värv	Obsidiaanmust klaas
Toonitud klaasuks	Jah
Veinitsooni valgustus	LED-valgustus
Kasutusmugavus	
“Miele@home'i” võrku ühendamine	•
Vajalikud juurdeostetavad tarvikud	XKS 3130 W
Ukse avamisabi	Push2open
“DynaCool”	•
“SoftClose”	•
“Silence”-süsteem	•
Riiulite koguarv	4
Restide arv	2
Restide materjal	Pöögipuit
FlexiFrame'i restide arv	2
NoteBoard	Jah
3D-põhjaesitlusrest	•
Vähese vibratsiooniga hoiustamine	•
Smart Extras	
RemoteUpdate	•
WineStorage Guide	•
Jahutusrežiimid	•
Tõuketeated	•
Esitlusvalgus	•
Integreerimine Smart Home'iga	•
Juhtimine	
Käsitsemine	TouchControl
Temperatuuritsoonide arv	2
Seadistatav min temperatuurivahemik (°C)	5
Tõhusus	
Energiatõhususe klass (A–G)	G
Aastane energiakulu (kWh)	143,00
Energiakulu 24 h jooksul (kWh)	0,39
Ohutus	
Lukustusfunktsioon	•

KWT 6422 iG-1
Integreeritav veinikapp, niši kõrgus 88 cm
"FlexiFrame Plus"-i ja "Push2open"-iga nõudlikule veiniarmastajale.



EAN: 4002516712312 / Materjali number: 12364280 /
Vana materjali number: 36642222EU1

Akustiline uksealarm	•
Akustiline temperatuurialarm	•
Optiline uksealarm	•
Optiline temperatuurialarm	•
Tehnilised andmed	
Niši min laius (mm)	560
Niši max laius (mm)	570
Niši min kõrgus (mm)	874
Niši max kõrgus (mm)	890
Niši sügavus (mm)	550
Seadme laius (mm)	595
Seadme kõrgus (mm)	906
Seadme sügavus (mm)	572
Kaal (kg)	57,1
Kliimaklass	SN
Veinitsoon (l)	104
Kogu kasulik maht (l)	104
Mahutab 0,75 l bordoopudeleid (arv)	33 pudelit
Õhus leviva müra klass (A–D)	B
Õhus leviva müra tase (dB(A) re1pW)	32
Voolutarve milliamprites (mA)	1500
Pinge (V)	220 - 240
Kaitse (A)	10
Faaside arv	1
Sagedus (Hz)	50 - 60
Elektrijuhtme pikkus (m)	2,0
Kaasasolevad tarvikud	
“Active AirClean”-filter	•

KWT 6422 iG-1

Integreeritav veinikapp, niši kõrgus 88 cm

"FlexiFrame Plus"-i ja "Push2open"-iga nõudlikule veiniarmastajale.

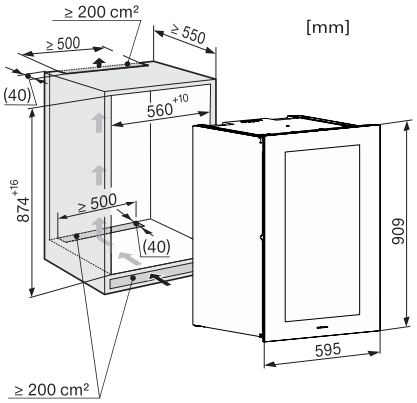

KWT6422iG, KWT6422iG-1, Installation draw

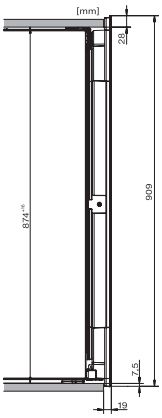

KWT6422iG, KWT6422iG-1, Installation draw, side view

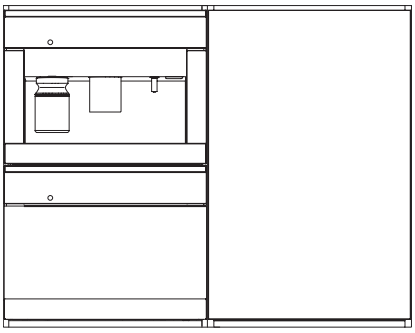

KWT6422iG, KWT6422iG-1, Installation draw

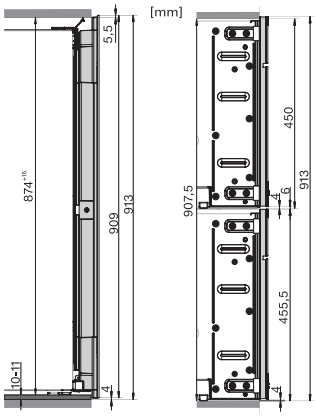

KWT6422iG, KWT6422iG-1, Installation draw, side view

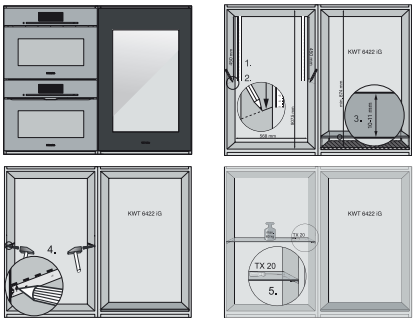

ENB1060, combination 2x45er + KWT6422iG, Installation draw

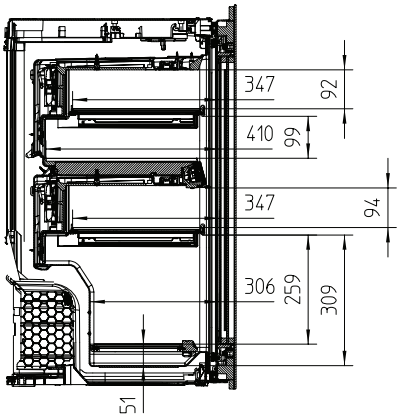

KWT6422iG, KWT6422iG-1, Interior dimensions (Installation drawings)

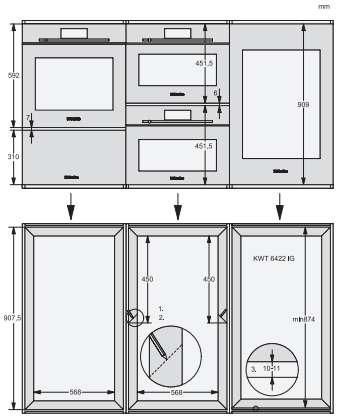

ENB1060, combination 60er & 32er ESW + 2x45er + KWT6422iG, Installation draw

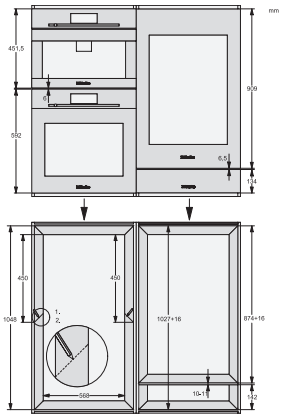

ENB1060, combination 45er & 60er + KWT 6422 iG & 14er EVS, Installation draw