K 7747 C
Integreeritav külmik, niši kõrgus 178 cm
professionaalne hoiustamine tänu “PerfectFresh Prole” ja “DynaCoolile”.



- Professionaalne hoiustamine – kauem värske “PerfectFresh Proga”
- Sisemuse optimaalne ja hooldusvaba valgustus LED-iga
- Nutikalt võrku ühendatud rohkemateks võimalusteks – Miele@home
- Ühtlane temperatuurijaotus kogu külmakambris – “DynaCool”
- Puudub nähtav kondensaat tänu kuivale “CleanSteel”-tagaseinale

EAN: 4002516711674 / Materjali number: 12361920 /
Vana materjali number: 36774730EU1

Üldine teave	
Mudelitähis	K 7747 C
Tootja materjali number	12361920
EAN-number	4002516711674
Turundusklass	Gold
Seadme kategooria	
Külmik	•
Tüüp	
Sisseehitatud seade	•
Sisseehitatav integreeritud seade	•
Ukse avanemissuund	paremal
Vahetatav ukse avanemissuund	•
Kasutusmugavus	
Jahutustsooni valgustus	LED
“Miele@home'i” võrku ühendamine	•
Värskussüsteem	PerfectFresh Pro
“ComfortClean”	•
“ComfortSize”	•
“DynaCool”	•
“SoftClose”	•
Smart Extras[1)]	
Tõuketeavitused	•
RemoteUpdate	•
Jahutamisnõuanded	•
Jahutusrežiimid	•
Smart Home Integration	•
Juhtimine	
Käsitsemine	SensorTouch
SuperCool	•
Temperatuuritsoonide arv	2
Sabatirežiim	•
“Party”-režiim	•
“Holiday”-režiim	•
Külmutusseade / jahutustsoon	
Riiulite arv	6
neist jaotatavad (“FlexiBoard”)	1
Kroomitud metallist pudeliriiul	•
Värskussahtlite arv	3
Kuiv tagasein	CleanSteel
Uksesisene riiul konservide jaoks, arv	2
Uksesisene riiul pudelite jaoks	2
Uksesisene riiul	4
Tõhusus	
Energiatõhususe klass (A–G)	C
Aastane energiakulu (kWh)	99,65
Energiakulu 24 h jooksul (kWh)	0,27

[1)] See on Miele & Cie. KG eraldi digitaalne pakkumine. Funktsioonide valik võib olenevalt mudelist ja riigist erineda. Nõutav on Miele digitaalsete toodete ja teenuste tingimuste ning privaatsuspoliitikaga nõustumine Miele rakenduses. Miele jätab endale õiguse digitaalset pakkumist igal ajal muuta või see lõpetada.

K 7747 C
Integreeritav külmik, niši kõrgus 178 cm
professionaalne hoiustamine tänu “PerfectFresh Prole” ja “DynaCoolile”.



EAN: 4002516711674 / Materjali number: 12361920 /
Vana materjali number: 36774730EU1

Ohutus	
Lukustusfunktsioon	•
Akustiline uksealarm	•
Optiline uksealarm	•
Tehnilised andmed	
Niši min laius (mm)	560
Niši max laius (mm)	570
Niši min kõrgus (mm)	1772
Niši max kõrgus (mm)	1788
Niši sügavus (mm)	550
Seadme mõõtmed (L × K × S) (mm)	559 x 1770 x 546
Seadme laius (mm)	559
Seadme kõrgus (mm)	1770
Seadme sügavus (mm)	546
Kaal (kg)	65,3
Kinnitustehnika	Fikseeritud uks
Jahutusosa ukse maksimaalne koormus (kg)	26
Kliimaklass	SN-T
Jahutustsoon (l)	294
sh “PerfectFresh”-tsoon (l)	98
Kogu kasulik maht (l)	294
Õhus leviva müra klass (A–D)	B
Õhus leviva müra tase (dB(A) re1pW)	32
Voolutarve milliamprites (mA)	1200
Pinge (V)	220 - 240
Kaitse (A)	10
Faaside arv	1
Sagedus (Hz)	50 - 60
Elektrijuhtme pikkus (m)	2,2
Valgusti vahetamine	Teenindus
Kaasasolevad tarvikud	
Munarest	•

[1] See on Miele & Cie. KG eraldi digitaalne pakkumine. Funktsioonide valik võib olenevalt mudelist ja riigist erineda. Nõutav on Miele digitaalsete toodete ja teenuste tingimuste ning privaatsuspoliitikaga nõustumine Miele rakenduses. Miele jätab endale õiguse digitaalset pakkumist igal ajal muuta või see lõpetada.

K 7747 C
Integreeritav külmik, niši kõrgus 178 cm
professionaalne hoiustamine tänu “PerfectFresh Prole” ja “DynaCoolile”.

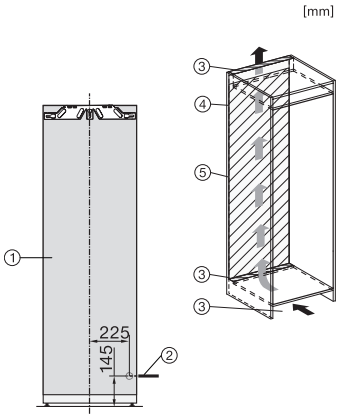

K7733E, K7763E, K7732E, K7734F, K7764E, K7743E, K7744E, K7773D, K7774D

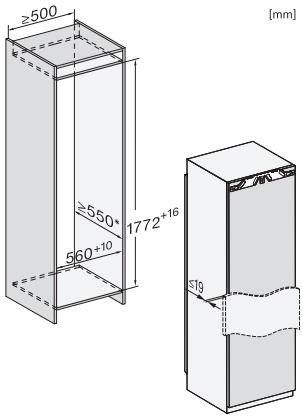

K7733E, K7763E, K7732D, K7732E, K7734F, K7764E, K7743E, K7744E, K7773D, K7774D, built-in

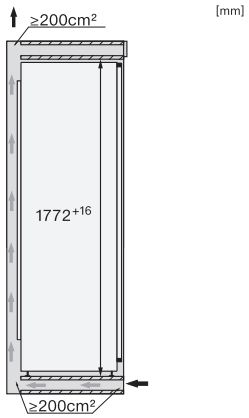

K7733E, K7763E, K7732E, K7734F, K7764E, K7743E, K7744E, K7773D, K7774D, side view