DGC 7845 HCX Pro

Vee- ja äravooluühendusega käepidemeta kompaktne auruküpsetusahi
aurutamine, küpsetamine, praadimine juhtmevaba toidutermomeetriga + HydroClean.



- Lähenemisanduriga suur puuteekraan – “M Touch” + “MotionReact”
- Täiuslikud tulemused – “DualSteam”-aurutehnoloogia
- Väljast krõbe, seest mahlane – kombineeritud aurutamine
- “Miele@home” – WiFi kaudu võrku ühendatav seade + “Mix & Match”
- Hõlbus puhastus – HydroClean ja roostevabast terasest küpsetuskamber

EAN: 4002516720034 / Materjali number: 12305570 /
Vana materjali number: 23784588D

Üldine teave	
Mudelitähis	DGC 7845 HCX Pro
Tootja materjali number	12305570
EAN-number	4002516720034
Turundusklass	Diamond
Tüüp ja disain	
Värv	Matt obsidiaanmust
ArtLine	•
Käepidemeta	•
Seade tüüp ja konstruktsioon	
Auruküpsetusahi	•
Naudingueelised	
Kiirkuumutus	•
Eelkuumutus	•
Väline auru tootmine	•
Kliimaandur	•
Kombineeritud toiduvalmistamise ajal on võimalik niiskust individuaalselt reguleerida	•
Mitme roa valmistamine ilma maitse ülekandmiseta	•
Mix & Match	•
Toidutermomeeter	juhtmevaba
Automaatprogrammid küpsetustulemuste individuaalse kohandamisega	•
Soojashoidmine	•
Krõbedafunktsioon	•
Töörežiimid	
Kuum lisaõhk	•
Üla- / altkuumutus	•
Aurutamine	•
Kombineeritud toiduvalmistamine	•
Kombineeritud aurutamine kuuma lisaõhuga	•
Kombineeritud aurutamine üla- / altkuumusega	•
Kombineeritud aurutamine suure grilliga	•
Sous vide meetod	•
Intensiivküpsetus	•
Pöördõhuga grill	•
Grill	•
Väike grill	•
Ülakuumutus	•
Altkuumutus	•
Spetsiaalne režiim kookidele	•
Sulatamine	•
Gurmeeküpsetamine	•
Kuumutamine	•
Taldrikute soojendamine	•
Automaatprogrammid	•

[1] See on Miele & Cie. KG eraldi digitaalne pakkumine. Funktsioonide valik võib olenevalt mudelist ja riigist erineda. Nõutav on Miele digitaalsete toodete ja teenuste tingimuste ning privaatsuspoliitikaga nõustumine Miele rakenduses. Miele jätab endale õiguse digitaalset pakkumist igal ajal muuta või see lõpetada.

DGC 7845 HCX Pro

Vee- ja äravooluühendusega käepidemeta kompaktne auruküpsetusahi aurutamine, küpsetamine, praadimine juhtmevaba toidutermomeetriga + HydroClean.



EAN: 4002516720034 / Materjali number: 12305570 / Vana materjali number: 23784588D

Riigispetsiifilised erinevad automaatprogrammid	•
Eriprogrammid	•
Kasutusmugavus	
“Miele@home'i” võrku ühendamine	•
Ekraan	M Touch
Lähenemisandur MotionReact	•
“SoftOpen”	•
Touch2Open	•
“MultiLingua”	•
“MyMiele”	•
Abifunktsioon	•
Mootoriga tõstepaneel	•
Kogusest sõltumatu küpsetamine	•
Aurutamine kuni 3 tasandil korraga	•
Automaatne menüüvalmistus	•
Auru vähendamine enne küpsetusaja lõppu	•
Polüfoonilised signaaltoonid	•
Kellaaja kuvamine	•
Kuupäevanäidik	•
Taimer	•
Toiduvalmistamise algusaja programmeerimine	•
Toiduvalmistamise lõpuaja programmeerimine	•
Toiduvalmistusaja kestuse programmeerimine	•
Tegeliku temperatuuri näidik	•
Seadistatud temperatuuri näidik	•
Signaaltoon seadistatud temperatuuri saavutamisel	•
Soovitatav temperatuur	•
Oma programmid	•
Individuaalsed seadistused	•
Smart Extras[1)]	
Tõuketeavitused	•
RemoteUpdate	•
Mix & Match	•
Smart Home Integration	•
Tõhusus	
Energiatõhususklass (A+++ – D)	A+
Võimsustarve väljalülitatud olekus, W	0,3
Võimsustarve valmiduse ajal, W	0,8
Võimsustarve võrguühendusega ooteseisundis, W	2,0
Aeg kuni automaatse väljalülitatud olekuni (min)	20
Aeg kuni automaatse lülitumiseni ooterežiimile (min)	20
Aeg kuni automaatse lülitumiseni võrguühendusega ooteseisundisse (min)	20
Hooldusmugavus	
Linase struktuuriga roostevabast terasest küpsetuskamber	•
Allaklapitav grilli küttekeha	•
Väline aurugeneraator	•

[1)] See on Miele & Cie. KG eraldi digitaalne pakkumine. Funktsioonide valik võib olenevalt mudelist ja riigist erineda. Nõutav on Miele digitaalsete toodete ja teenuste tingimuste ning privaatsuspoliitikaga nõustumine Miele rakenduses. Miele jätab endale õiguse digitaalset pakkumist igal ajal muuta või see lõpetada.

DGC 7845 HCX Pro

Vee- ja äravooluühendusega käepidemeta kompaktne auruküpsetusahi aurutamine, küpsetamine, praadimine juhtmevaba toidutermomeetriga + HydroClean.

EAN: 4002516720034 / Materjali number: 12305570 /
Vana materjali number: 23784588D

“HydroClean”	•
Hooldusprogramm “Leotamine”	•
Hooldusprogramm “Loputamine”	•
Küpsetuskambri kuivatusprogramm	•
Kiire lukustamisvõimalusega rest	•
Eemaldatav kinnitusrest	•
Katlakivi eemaldamine	•
CleanGlassi uks	•
Aurutehnoloogia / veevarustus	
DualSteam	•
Aurugeneraatori võimsus (kW)	3,30
DirectWater pluss	•
“DirectWater”	Ei
Äravoolusõel	•
Ohutus	
Seadme jahutussüsteem jaheda esipaneeliga	•
Turvaväljalülitus	•
Kasutuslukk	•
Auruga ventilaatorjahutussüsteem	•
Nupulukk	•
Tehnilised andmed	
Küpsetuskambri maht (l)	47
Sisestustasandite arv	3
Seadme mõõtmed (L × K × S) (mm)	595 x 456 x 569
Sisestustasandite märgistus	•
Ukse avanemissuund	All
Küpsetuskambri valgustus	BrilliantLight
Min temperatuur küpsetusrežiimil (°C)	30
Max temperatuur küpsetusrežiimil (°C)	230
Min temperatuur aururežiimil (°C)	40
Max temperatuur aururežiimil (°C)	100
Niši min laius (mm)	560
Niši max laius (mm)	568
Niši min kõrgus (mm)	450
Niši max kõrgus (mm)	452
Niši sügavus (mm)	550
Kaal (kg)	40,2
Koguvõimsus (kW)	3,40
Pinge (V)	230
Sagedus (Hz)	50
Kaitse (A)	16
Faaside arv	1
Pistikuga ühendusjuhe	•
Elektrijuhtme pikkus (m)	2
Vee sissevõtuvooliku pikkus (m)	2,0
Tühjendusvooliku pikkus (m)	3,0
Valgusti vahetamine	Teenindus

[1] See on Miele & Cie. KG eraldi digitaalne pakkumine. Funktsioonide valik võib olenevalt mudelist ja riigist erineda. Nõutav on Miele digitaalsete toodete ja teenuste tingimuste ning privaatsuspoliitikaga nõustumine Miele rakenduses. Miele jätab endale õiguse digitaalset pakkumist igal ajal muuta või see lõpetada.

DGC 7845 HCX Pro

Vee- ja äravooluühendusega käepidemeta kompaktne auruküpsetusahi aurutamine, küpsetamine, praadimine juhtmevaba toidutermomeetriga + HydroClean.



EAN: 4002516720034 / Materjali number: 12305570 / Vana materjali number: 23784588D

Kaasasolevad tarvikud	
PerfectCleani kattega universaalplaat HUBB 71	1
PerfectCleani kattega küpsetus- ja praadimisrest HBBR 71	1
PerfectCleani kattega FlexiClipi teleskoopsiinid HFC 71 (paar)	1
Juhtmevaba toidutermomeeter	1
Eemaldatavad kinnitusrestid (paar)	1
Roostevabast terasest perforeeritud küpsetusnõud	2
Roostevabast terasest perforeerimata aurutusnõud	1
Puhastusvahend “HydroClean”	1
Katlakivieemaldustabletid	2
Saadaolevad ekraanikeeled	
MultiLingua kaudu saadaval olevad ekraanikeeled	□□□□□□□□, □□, □□□□, deutsch, dansk, english, suomi, français, ελληνικά, italiano, □□□, □□□, hrvatski, bahasa malaysia, nederlands, norsk, polski, português, română, русский, svenska, srpski, slovenčina, slovenščina, español, čeština, türkçe, українська, magyar

[1] See on Miele & Cie. KG eraldi digitaalne pakkumine. Funktsioonide valik võib olenevalt mudelist ja riigist erineda. Nõutav on Miele digitaalsete toodete ja teenuste tingimuste ning privaatsuspoliitikaga nõustumine Miele rakenduses. Miele jätab endale õiguse digitaalset pakkumist igal ajal muuta või see lõpetada.

DGC 7845 HCX Pro

Vee- ja äravooluühendusega käepidemeta kompaktne auruküpsetusahi
aurutamine, küpsetamine, praadimine juhtmevaba toidutermomeetriga + HydroClean.

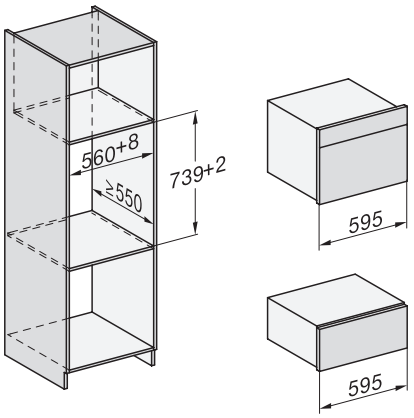

Installation DG, DGM, DGC XL, ESW7x20 installation drawings

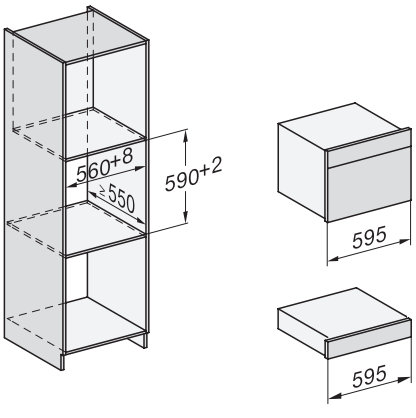

Installation_DG_DGM_DGC_XL_ESW7x10_EVS7010, installation drawings

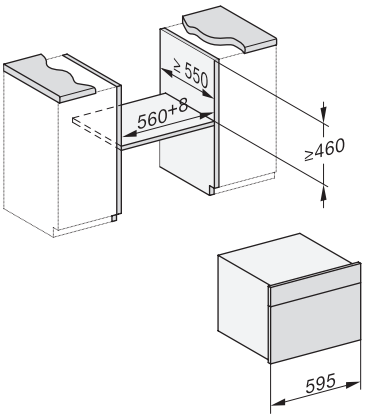

built-in DG DGM DGC XL build-under, installation drawing

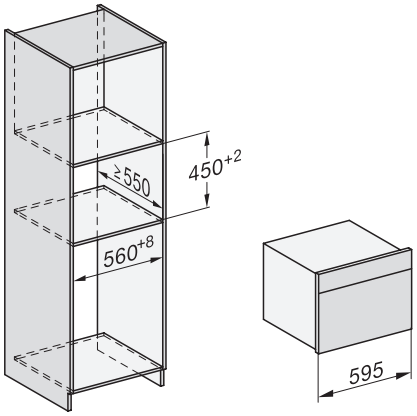

DGC7x4x built-in tall cabinet, installation drawing

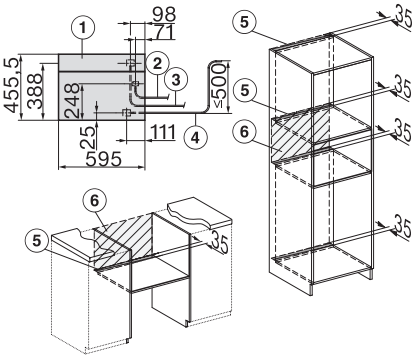

DGC7x45 connections and ventilation 45cm, installation drawing

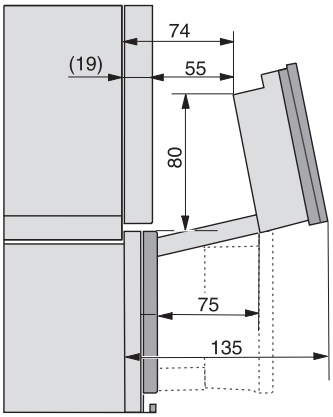

DGC7x4x swivel range of the aperture, installation drawings

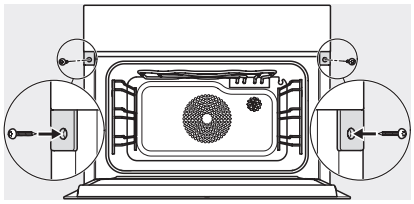

screw joint DGC XL, installation drawing

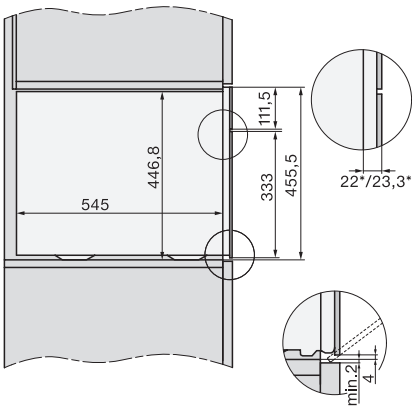

side view DGC XL, installation drawings