DGC 7460 HC Pro
Auruküpsetusahi
aurutamine, küpsetamine, praadimine koos võrku ühendamisega + HydroClean.



- Andurjuhtimisega suur tekstiekraan – “DirectSensor”
- Täiuslikud tulemused – “DualSteam”-aurutehnoloogia
- Väljast krõbe, seest mahlane – kombineeritud aurutamine
- Mugav juhtimine – veepaak iseavaneva tõstetava katte taga
- Hõlbus puhastus – HydroClean ja roostevabast terasest küpsetuskamber

EAN: 4002516587507 / Materjali number: 12099700 /
Vana materjali number: 23746049D

Üldine teave	
Mudelitähis	DGC 7460 HC Pro
Tootja materjali number	12099700
EAN-number	4002516587507
Turundusklass	Gold
Tüüp ja disain	
Värv	Roostevaba teras / puhas teras
PureLine	•
Seade tüüp ja konstruktsioon	
Aruküpsetusahi	•
Naudingueelised	
Kiirkuumutus	•
Eelkuumutus	•
Väline auru tootmine	•
Kliimaandur	•
Kombineeritud toiduvalmistamise ajal on võimalik niiskust individuaalselt reguleerida	•
Mitme roa valmistamine ilma maitse ülekandmiseta	•
Mix & Match	•
Automaatprogrammid küpsetustulemuste individuaalse kohandamisega	•
Soojashoidmine	•
Krõbedafunktsioon	•
Töörežiimid	
Kuum lisaõhk	•
Üla- / altkuumutus	•
Aurutamine	•
Kombineeritud toiduvalmistamine	•
Kombineeritud aurutamine kuuma lisaõhuga	•
Kombineeritud aurutamine üla- / altkuumusega	•
Kombineeritud aurutamine suure grilliga	•
Sous vide meetod	•
Intensiivküpsetus	•
Pöördõhuga grill	•
Grill	•
Väike grill	•
Ülakuumutus	•
Altkuumutus	•
Spetsiaalne režiim kookidele	•
Sulatamine	•
Gurmeeküpsetamine	•
Kuumutamine	•
Taldrikute soojendamine	•
Automaatprogrammid	•
Riigispetsiifilised erinevad automaatprogrammid	•
Eriprogrammid	•

[1] See on Miele & Cie. KG eraldi digitaalne pakkumine. Funktsioonide valik võib olenevalt mudelist ja riigist erineda. Nõutav on Miele digitaalsete toodete ja teenuste tingimuste ning privaatsuspoliitikaga nõustumine Miele rakenduses. Miele jätab endale õiguse digitaalset pakkumist igal ajal muuta või see lõpetada.

DGC 7460 HC Pro
Auruküpsetusahi
aurutamine, küpsetamine, praadimine koos võrku ühendamisega + HydroClean.



EAN: 4002516587507 / Materjali number: 12099700 /
Vana materjali number: 23746049D

Kasutusmugavus	
“Miele@home'i” võrku ühendamine	•
Ekraan	DirectSensor
“SoftOpen”	•
“SoftClose”	•
“MultiLingua”	•
Mootoriga tõstepaneel	•
Kogusest sõltumatu küpsetamine	•
Aurutamine kuni 4 tasandil tasandil	•
Automaatne menüüvalmistus	•
Auru vähendamine enne küpsetusaja lõppu	•
Kellaaja kuvamine	•
Kuupäevanäidik	•
Taimer	•
Toiduvalmistamise algusaja programmeerimine	•
Toiduvalmistamise lõpuaja programmeerimine	•
Toiduvalmistusaja kestuse programmeerimine	•
Tegeliku temperatuuri näidik	•
Seadistatud temperatuuri näidik	•
Signaaltoon seadistatud temperatuuri saavutamisel	•
Soovitatav temperatuur	•
Oma programmid	•
Sabatiprogramm	•
Individuaalsed seadistused	•
Smart Extras[1)]	
Tõuketeavitused	•
RemoteUpdate	•
Smart Home Integration	•
Tõhusus	
Energiatõhususklass (A+++ – D)	A+
Võimsustarve väljalülitatud olekus, W	0,3
Võimsustarve valmiduse ajal, W	0,8
Võimsustarve võrguühendusega ooteseisundis, W	2,0
Aeg kuni automaatse väljalülitatud olekuni (min)	20
Aeg kuni automaatse lülitumiseni ooterežiimile (min)	20
Aeg kuni automaatse lülitumiseni võrguühendusega ooteseisundisse (min)	20
Hooldusmugavus	
Roostevabast terasest / CleanSteel-pealispind	•
Linase struktuuriga roostevabast terasest küpsetuskamber	•
Allaklapitav grilli küttekeha	•
Väline aurugeneraator	•
“HydroClean”	•
Hooldusprogramm “Leotamine”	•
Hooldusprogramm “Loputamine”	•
Küpsetuskambri kuivatusprogramm	•
Kiire lukustamisvõimalusega rest	•

[1)] See on Miele & Cie. KG eraldi digitaalne pakkumine. Funktsioonide valik võib olenevalt mudelist ja riigist erineda. Nõutav on Miele digitaalsete toodete ja teenuste tingimuste ning privaatsuspoliitikaga nõustumine Miele rakenduses. Miele jätab endale õiguse digitaalset pakkumist igal ajal muuta või see lõpetada.

DGC 7460 HC Pro
Auruküpsetusahi
aurutamine, küpsetamine, praadimine koos võrku ühendamisega + HydroClean.

EAN: 4002516587507 / Materjali number: 12099700 /
Vana materjali number: 23746049D

Eemaldatav kinnitusrest	•
Katlakivi eemaldamine	•
CleanGlassi uks	•
Aurutehnoloogia / veevarustus	
DualSteam	•
Aurugeneraatori võimsus (kW)	3,30
Puhta vee paagi maht (l)	1,4
Puhta vee paak tõstepaneeli taga	•
Kondensaadimahuti tõstepaneeli taga	•
“DirectWater”	Ei
Äravoolusõel	•
Ohutus	
Seadme jahutussüsteem jaheda esipaneeliga	•
Turvaväljalülitus	•
Kasutuslukk	•
Auruga ventilaatorjahutussüsteem	•
Nupulukk	•
Tehnilised andmed	
Küpsetuskambri maht (l)	67
Sisestustasandite arv	4
Seadme mõõtmed (L × K × S) (mm)	595 x 596 x 567
Sisestustasandite märgistus	•
Ukse avanemissuund	All
Küpsetuskambri valgustus	BrilliantLight
Min temperatuur küpsetusrežiimil (°C)	30
Max temperatuur küpsetusrežiimil (°C)	230
Min temperatuur aururežiimil (°C)	40
Max temperatuur aururežiimil (°C)	100
Niši min laius (mm)	560
Niši max laius (mm)	568
Niši min kõrgus (mm)	590
Niši max kõrgus (mm)	595
Niši sügavus (mm)	550
Kaal (kg)	46,4
Koguvõimsus (kW)	3,45
Pinge (V)	230
Sagedus (Hz)	50
Kaitse (A)	16
Faaside arv	1
Pistikuga ühendusjuhe	•
Elektrijuhtme pikkus (m)	2
Valgusti vahetamine	Teenindus
Kaasasolevad tarvikud	
PerfectCleani kattega universaalplaat HUBB 71	1
PerfectCleani kattega küpsetus- ja praadimisrest HBBR 71	1
Eemaldatavad kinnitusrestid (paar)	1
Roostevabast terasest perforeeritud küpsetusnõud	1

[1] See on Miele & Cie. KG eraldi digitaalne pakkumine. Funktsioonide valik võib olenevalt mudelist ja riigist erineda. Nõutav on Miele digitaalsete toodete ja teenuste tingimuste ning privaatsuspoliitikaga nõustumine Miele rakenduses. Miele jätab endale õiguse digitaalset pakkumist igal ajal muuta või see lõpetada.

DGC 7460 HC Pro
Auruküpsetusahi
aurutamine, küpsetamine, praadimine koos võrku ühendamisega + HydroClean.



EAN: 4002516587507 / Materjali number: 12099700 /
Vana materjali number: 23746049D

Roostevabast terasest perforeerimata aurutusnõud	1
Puhastusvahend “HydroClean”	1
Katlakivieemaldustabletid	2
Saadaolevad ekraanikeeled	
MultiLingua kaudu saadaval olevad ekraanikeeled	□□□□□□□, □□, □□□□, deutsch, dansk, english, suomi, français, ελληνικά, italiano, □□□, □□□, hrvatski, bahasa malaysia, nederlands, norsk, polski, português, română, русский, svenska, srpski, slovenčina, slovenščina, español, čeština, türkçe, українська, magyar

[1] See on Miele & Cie. KG eraldi digitaalne pakkumine. Funktsioonide valik võib olenevalt mudelist ja riigist erineda. Nõutav on Miele digitaalsete toodete ja teenuste tingimuste ning privaatsuspoliitikaga nõustumine Miele rakenduses. Miele jätab endale õiguse digitaalset pakkumist igal ajal muuta või see lõpetada.

DGC 7460 HC Pro
Auruküpsetusahi
aurutamine, küpsetamine, praadimine koos võrku ühendamisega + HydroClean.

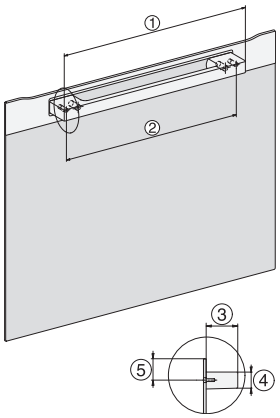

H7000 handle, installation drawing

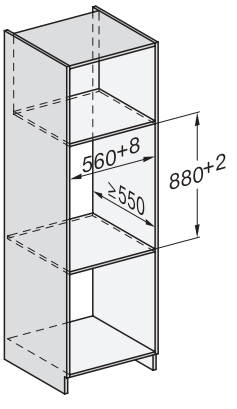

Installation DGC XXL, ESW7x20 installation drawings

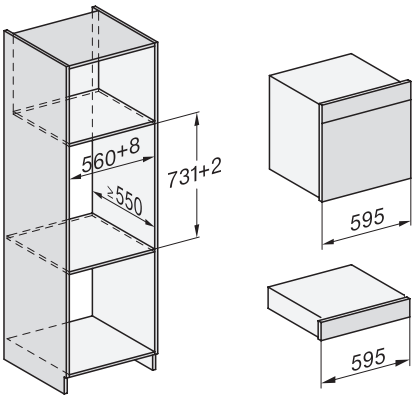

Installation_DGC_XXL_ESW7x10_EVS7010 installation drawings

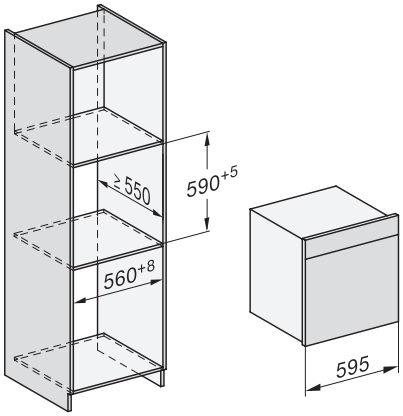

built-in DGC XXL, installation drawing

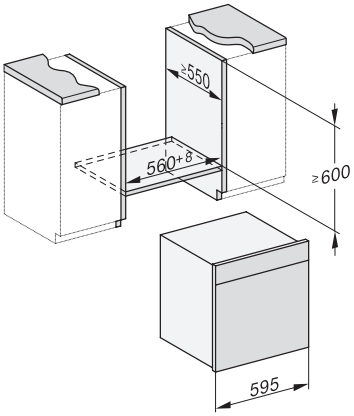

built-in DGC XXL build-under, installation drawing

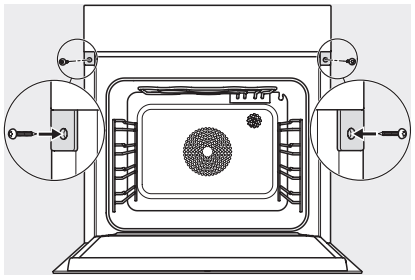

screw joint DGC XXL, installation drawing

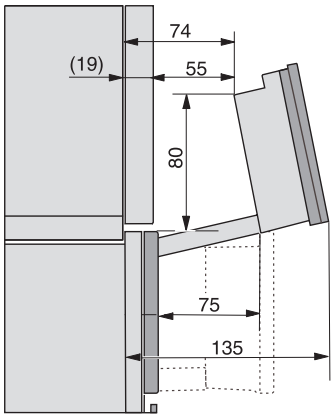

DGC7x4x swivel range of the aperture, installation drawings

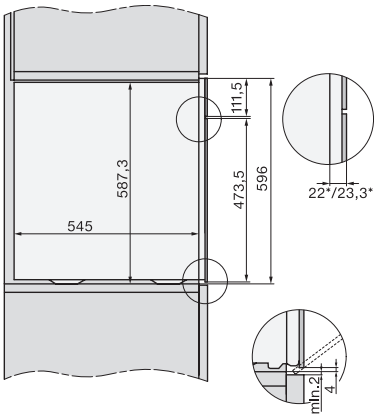

side view DGC XXL, installation drawings