# DGC 7440 HC Pro
## Kompaktne aruküpsetusahi
## aurutamine, küpsetamine, praadimine koos võrku ühendamisega + HydroClean.




- Andurjuhtimisega suur tekstiekraan – “DirectSensor”
- Täiuslikud tulemused – “DualSteam”-aurutehnoloogia
- Väljast krõbe, seest mahlane – kombineeritud aurutamine
- Mugav juhtimine – veepaak iseavaneva tõstetava katte taga
- Hõlbus puhastus – HydroClean ja roostevabast terasest küpsetuskamber

EAN: 4002516587484 / Materjali number: 12099680 /
Vana materjali number: 23744048D

| | |
|---|---|
| **Üldine teave** | |
| Mudelitähis | DGC 7440 HC Pro |
| Tootja materjali number | 12099680 |
| EAN-number | 4002516587484 |
| Turundusklass | Gold |
| **Tüüp ja disain** | |
| Värv | Roostevaba teras / puhas teras |
| PureLine | • |
| **Seade tüüp ja konstruktsioon** | |
| Aruküpsetusahi | • |
| **Naudingueelised** | |
| Kiirkuumutus | • |
| Eelkuumutus | • |
| Väline auru tootmine | • |
| Kliimaandur | • |
| Kombineeritud toiduvalmistamise ajal on võimalik niiskust individuaalselt reguleerida | • |
| Mitme roa valmistamine ilma maitse ülekandmiseta | • |
| Mix & Match | • |
| Automaatprogrammid küpsetustulemuste individuaalse kohandamisega | • |
| Soojashoidmine | • |
| Krõbedafunktsioon | • |
| **Töörežiimid** | |
| Kuum lisaõhk | • |
| Üla- / altkuumutus | • |
| Aurutamine | • |
| Kombineeritud toiduvalmistamine | • |
| Kombineeritud aurutamine kuuma lisaõhuga | • |
| Kombineeritud aurutamine üla- / altkuumusega | • |
| Kombineeritud aurutamine suure grilliga | • |
| Sous vide meetod | • |
| Intensiivküpsetus | • |
| Pöördõhuga grill | • |
| Grill | • |
| Väike grill | • |
| Ülakuumutus | • |
| Altkuumutus | • |
| Spetsiaalne režiim kookidele | • |
| Sulatamine | • |
| Gurmeeküpsetamine | • |
| Kuumutamine | • |
| Taldrikute soojendamine | • |
| Automaatprogrammid | • |
| Riigispetsiifilised erinevad automaatprogrammid | • |
| Eriprogrammid | • |

[1] See on Miele & Cie. KG eraldi digitaalne pakkumine. Funktsioonide valik võib olenevalt mudelist ja riigist erineda. Nõutav on Miele digitaalsete toodete ja teenuste tingimuste ning privaatsuspoliitikaga nõustumine Miele rakenduses. Miele jätab endale õiguse digitaalset pakkumist igal ajal muuta või see lõpetada.

DGC 7440 HC Pro
Kompaktne aruküpsetusahi
aurutamine, küpsetamine, praadimine koos võrku ühendamisega + HydroClean.




EAN: 4002516587484 / Materjali number: 12099680 /
Vana materjali number: 23744048D

| | |
|---|---|
| **Kasutusmugavus** | |
| “Miele@home'i” võrku ühendamine | • |
| Ekraan | DirectSensor |
| “SoftOpen” | • |
| “SoftClose” | • |
| “MultiLingua” | • |
| Mootoriga tõstepaneel | • |
| Kogusest sõltumatu küpsetamine | • |
| Aurutamine kuni 3 tasandil korraga | • |
| Automaatne menüüvalmistus | • |
| Auru vähendamine enne küpsetusaja lõppu | • |
| Kellaaja kuvamine | • |
| Kuupäevanäidik | • |
| Taimer | • |
| Toiduvalmistamise algusaja programmeerimine | • |
| Toiduvalmistamise lõpuaja programmeerimine | • |
| Toiduvalmistusaja kestuse programmeerimine | • |
| Tegeliku temperatuuri näidik | • |
| Seadistatud temperatuuri näidik | • |
| Signaaltoon seadistatud temperatuuri saavutamisel | • |
| Soovitatav temperatuur | • |
| Oma programmid | • |
| Sabatiprogramm | • |
| Individuaalsed seadistused | • |
| **Smart Extras**[1)] | |
| Tõuketeavitused | • |
| RemoteUpdate | • |
| Smart Home Integration | • |
| **Tõhusus** | |
| Energiatõhususklass (A+++ – D) | A+ |
| Võimsustarve väljalülitatud olekus, W | 0,3 |
| Võimsustarve valmiduse ajal, W | 0,8 |
| Võimsustarve võrguühendusega ooteseisundis, W | 2,0 |
| Aeg kuni automaatse väljalülitatud olekuni (min) | 20 |
| Aeg kuni automaatse lülitumiseni ooterežiimile (min) | 20 |
| Aeg kuni automaatse lülitumiseni võrguühendusega ooteseisundisse (min) | 20 |
| **Hooldusmugavus** | |
| Roostevabast terasest / CleanSteel-pealispind | • |
| Linase struktuuriga roostevabast terasest küpsetuskamber | • |
| Allaklapitav grilli küttekeha | • |
| Väline aurugeneraator | • |
| “HydroClean” | • |
| Hooldusprogramm “Leotamine” | • |
| Hooldusprogramm “Loputamine” | • |
| Küpsetuskambri kuivatusprogramm | • |
| Kiire lukustamisvõimalusega rest | • |

[1)] See on Miele & Cie. KG eraldi digitaalne pakkumine. Funktsioonide valik võib olenevalt mudelist ja riigist erineda. Nõutav on Miele digitaalsete toodete ja teenuste tingimuste ning privaatsuspoliitikaga nõustumine Miele rakenduses. Miele jätab endale õiguse digitaalset pakkumist igal ajal muuta või see lõpetada.

DGC 7440 HC Pro
Kompaktne auruküpsetusahi
aurutamine, küpsetamine, praadimine koos võrku ühendamisega + HydroClean.

EAN: 4002516587484 / Materjali number: 12099680 /
Vana materjali number: 23744048D

| | |
|---|---|
| Eemaldatav kinnitusrest | • |
| Katlakivi eemaldamine | • |
| CleanGlassi uks | • |
| **Aurutehnoloogia / veevarustus** | |
| DualSteam | • |
| Aurugeneraatori võimsus (kW) | 3,30 |
| Puhta vee paagi maht (l) | 1,4 |
| Puhta vee paak tõstepaneeli taga | • |
| Kondensaadimahuti tõstepaneeli taga | • |
| “DirectWater” | Ei |
| Äravoolusõel | • |
| **Ohutus** | |
| Seadme jahutussüsteem jaheda esipaneeliga | • |
| Turvaväljalülitus | • |
| Kasutuslukk | • |
| Auruga ventilaatorjahutussüsteem | • |
| Nupulukk | • |
| **Tehnilised andmed** | |
| Küpsetuskambri maht (l) | 47 |
| Sisestustasandite arv | 3 |
| Seadme mõõtmed (L × K × S) (mm) | 595 x 456 x 569 |
| Sisestustasandite märgistus | • |
| Ukse avanemissuund | All |
| Küpsetuskambri valgustus | BrilliantLight |
| Min temperatuur küpsetusrežiimil (°C) | 30 |
| Max temperatuur küpsetusrežiimil (°C) | 230 |
| Min temperatuur aururežiimil (°C) | 40 |
| Max temperatuur aururežiimil (°C) | 100 |
| Niši min laius (mm) | 560 |
| Niši max laius (mm) | 568 |
| Niši min kõrgus (mm) | 450 |
| Niši max kõrgus (mm) | 452 |
| Niši sügavus (mm) | 550 |
| Seadme mõõtmed (L × K × S) (mm) | 595 x 456 x 569 |
| Kaal (kg) | 40,2 |
| Koguvõimsus (kW) | 3,40 |
| Pinge (V) | 230 |
| Sagedus (Hz) | 50 |
| Kaitse (A) | 16 |
| Faaside arv | 1 |
| Pistikuga ühendusjuhe | • |
| Elektrijuhtme pikkus (m) | 2 |
| Valgusti vahetamine | Teenindus |
| **Kaasasolevad tarvikud** | |
| PerfectCleani kattega universaalplaat HUBB 71 | 1 |
| PerfectCleani kattega küpsetus- ja praadimisrest HBBR 71 | 1 |
| Eemaldatavad kinnitusrestid (paar) | 1 |

[1] See on Miele & Cie. KG eraldi digitaalne pakkumine. Funktsioonide valik võib olenevalt mudelist ja riigist erineda. Nõutav on Miele digitaalsete toodete ja teenuste tingimuste ning privaatsuspoliitikaga nõustumine Miele rakenduses. Miele jätab endale õiguse digitaalset pakkumist igal ajal muuta või see lõpetada.

DGC 7440 HC Pro
Kompaktne auruküpsetusahi
aurutamine, küpsetamine, praadimine koos võrku ühendamisega + HydroClean.




EAN: 4002516587484 / Materjali number: 12099680 /
Vana materjali number: 23744048D

| | |
|---|---|
| Roostevabast terasest perforeeritud küpsetusnõud | 1 |
| Roostevabast terasest perforeerimata aurutusnõud | 1 |
| Puhastusvahend “HydroClean” | 1 |
| Katlakivieemaldustabletid | 2 |
| **Saadaolevad ekraanikeeled** | |
| MultiLingua kaudu saadaval olevad ekraanikeeled | □□□□□□□, □□, □□□□, deutsch, dansk, english, suomi, français, ελληνικά, italiano, □□□, □□□, hrvatski, bahasa malaysia, nederlands, norsk, polski, português, română, русский, svenska, srpski, slovenčina, slovenščina, español, čeština, türkçe, українська, magyar |

[1] See on Miele & Cie. KG eraldi digitaalne pakkumine. Funktsioonide valik võib olenevalt mudelist ja riigist erineda. Nõutav on Miele digitaalsete toodete ja teenuste tingimuste ning privaatsuspoliitikaga nõustumine Miele rakenduses. Miele jätab endale õiguse digitaalset pakkumist igal ajal muuta või see lõpetada.

DGC 7440 HC Pro
Kompaktne auruküpsetusahi
aurutamine, küpsetamine, praadimine koos võrku ühendamisega + HydroClean.

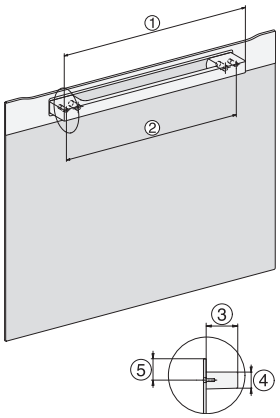

H7000 handle, installation drawing

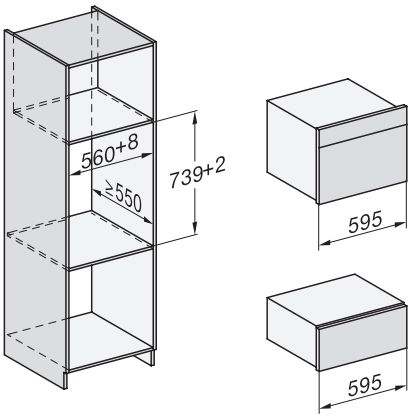

Installation DG, DGM, DGC XL, ESW7x20 installation drawings

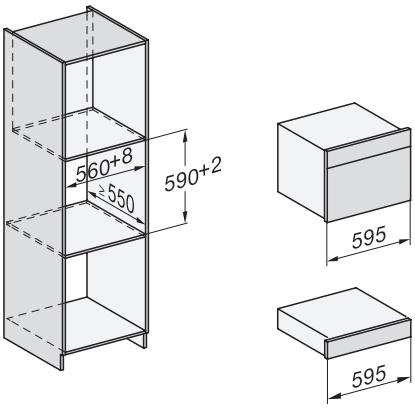

Installation_DG_DGM_DGC_XL_ESW7x10_EVS7010, installation drawings

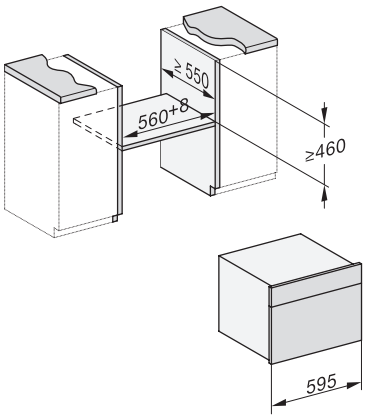

built-in DG DGM DGC XL build-under, installation drawing

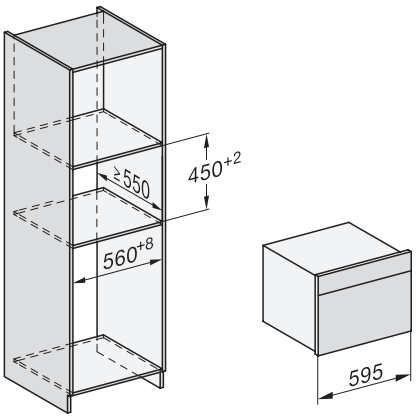

DGC7x4x built-in tall cabinet, installation drawing

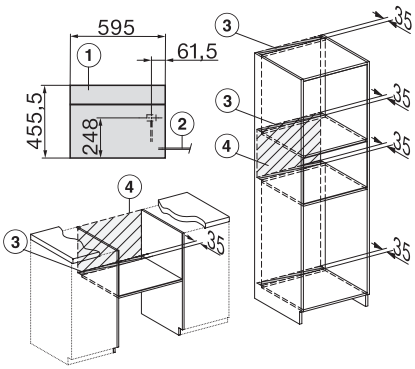

DGC7x40 connections and ventilation 45cm, installation drawing

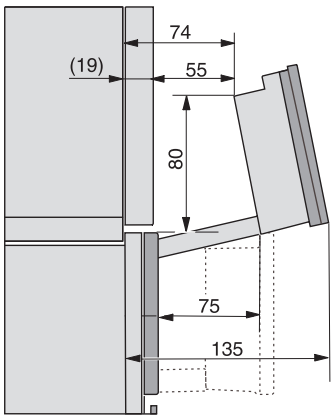

DGC7x4x swivel range of the aperture, installation drawings

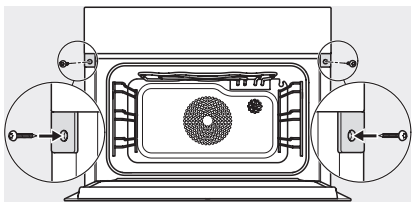
screw joint DGC XL, installation drawing

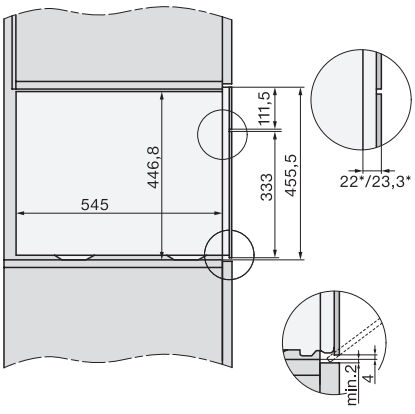

side view DGC XL, installation drawings