DGC 7250 CulinArt
Auruküpsetusahi
aurutamine, küpsetamine ja praadimine koos võrguühenduse ja “TasteControliga”.



- Andurjuhtimisega tekstiekraan – “DirectSensor S”
- Silmapaistvad tulemused – “MonoSteam”-aurutehnoloogia
- Eriti kerge sisu ja kenasti pruunistunud koorik – Moisture plus
- Tagab, et toit ei küpse üle – TasteControl
- Lihtne puhastada tänu – “PerfectClean”-varustusele
- Küpsetamiseks, hautamiseks ja gratineerimiseks – induktsioonivõimelise küpsetusnõu kupong

EAN: 4002516599142 / Materjali number: 12099530 /
Vana materjali number: 22725042D

Üldine teave	
Mudelitähis	DGC 7250 CulinArt
Tootja materjali number	12099530
EAN-number	4002516599142
Turundusklass	Gold
Tüüp ja disain	
Värv	Roostevaba teras / puhas teras
PureLine	•
Seade tüüp ja konstruktsioon	
Aruküpsetusahi	•
Naudingueelised	
“TasteControl”	•
Kiirkuumutus	•
Väline auru tootmine	•
Töörežiimid	
Kuum lisaõhk	•
Ülа- / altkuumutus	•
Aurutamine	•
Kliimaküpsetus	•
Intensiivküpsetus	•
Küpsetusautomaatika	•
Pöördõhuga grill	•
Grill	•
Grillirežiimid	•
Altkuumutus	•
Sulatamine	•
Automaatprogrammid	•
Kasutusmugavus	
“Miele@home'i” võrku ühendamine	•
Ekraan	DirectSensor S
“SoftOpen”	•
“SoftClose”	•
“MultiLingua”	•
Kogusest sõltumatu küpsetamine	•
Kellaaja kuvamine	•
Taimer	•
Toiduvalmistamise algusaja programmeerimine	•
Toiduvalmistamise lõpuaja programmeerimine	•
Toiduvalmistusaja kestuse programmeerimine	•
Tegeliku temperatuuri näidik	•
Seadistatud temperatuuri näidik	•
Signaaltoon seadistatud temperatuuri saavutamisel	•
Soovitatav temperatuur	•
Individuaalsed seadistused	•

[1] See on Miele & Cie. KG eraldi digitaalne pakkumine. Funktsioonide valik võib olenevalt mudelist ja riigist erineda. Nõutav on Miele digitaalsete toodete ja teenuste tingimuste ning privaatsuspoliitikaga nõustumine Miele rakenduses. Miele jätab endale õiguse digitaalset pakkumist igal ajal muuta või see lõpetada.

DGC 7250 CulinArt
Auruküpsetusahi
aurutamine, küpsetamine ja praadimine koos võrguühenduse ja “TasteControliga”.



EAN: 4002516599142 / Materjali number: 12099530 /
Vana materjali number: 22725042D

Smart Extras[1]	
Tõuketeavitused	•
RemoteUpdate	•
Smart Home Integration	•
Tõhusus	
Energiatõhususklass (A+++ – D)	A+
Jääksoojuse automaatne kasutamine	•
Võimsustarve väljalülitatud olekus, W	0,3
Võimsustarve valmiduse ajal, W	0,8
Võimsustarve võrguühendusega ooteseisundis, W	2,0
Aeg kuni automaatse väljalülitatud olekuni (min)	20
Aeg kuni automaatse lülitumiseni ooterežiimile (min)	20
Aeg kuni automaatse lülitumiseni võrguühendusega ooteseisundisse (min)	20
Hooldusmugavus	
Roostevabast terasest / CleanSteel-pealispind	•
“PerfectClean”-kattega ja katalüütilise tagaseinaga emailitud küpsetuskamber	•
Väline aurugeneraator	•
Ahju põhjas asetsevad küttekehad kondensaadi vähendamiseks	•
Hooldusprogrammid	•
Hooldusprogramm “Leotamine”	•
Küpsetuskambri kuivatusprogramm	•
Eemaldatav kinnitusrest	•
Katlakivi eemaldamine	•
CleanGlassi uks	•
Aurutehnoloogia / veevarustus	
“MonoSteam”	•
Aurugeneraatori võimsus (kW)	2,20
Puhta vee paagi maht (l)	1,0
Imitoru vee võtmiseks	•
Ohutus	
Seadme jahutussüsteem jaheda esipaneeliga	•
Turvaväljalülitus	•
Kasutuslukk	•
Nupulukk	•
Tehnilised andmed	
Küpsetuskambri maht (l)	76
Sisestustasandite arv	5
Seadme mõõtmed (L × K × S) (mm)	595 x 596 x 569
Sisestustasandite märgistus	•
Ukse avanemissuund	All
Küpsetuskambri valgustus	1 halogeenkohtvalgusti
Min temperatuur küpsetusrežiimil (°C)	30
Max temperatuur küpsetusrežiimil (°C)	250
Min temperatuur aururežiimil (°C)	70

[1] See on Miele & Cie. KG eraldi digitaalne pakkumine. Funktsioonide valik võib olenevalt mudelist ja riigist erineda. Nõutav on Miele digitaalsete toodete ja teenuste tingimuste ning privaatsuspoliitikaga nõustumine Miele rakenduses. Miele jätab endale õiguse digitaalset pakkumist igal ajal muuta või see lõpetada.

DGC 7250 CulinArt
Auruküpsetusahi
aurutamine, küpsetamine ja praadimine koos võrguühenduse ja “TasteControliga”.



EAN: 4002516599142 / Materjali number: 12099530 /
Vana materjali number: 22725042D

Max temperatuur aururežiimil (°C)	100
Niši min laius (mm)	560
Niši max laius (mm)	568
Niši min kõrgus (mm)	590
Niši max kõrgus (mm)	595
Niši sügavus (mm)	550
Kaal (kg)	42,0
Koguvõimsus (kW)	3,50
Pinge (V)	220 - 240
Sagedus (Hz)	50
Kaitse (A)	16
Faaside arv	1
Pistikuga ühendusjuhe	•
Valgusti vahetamine	Teenindus
Kaasasolevad tarvikud	
PerfectCleani kattega küpsetusplaat HBB 71	1
PerfectCleani kattega universaalplaat HUBB 71	1
PerfectCleani kattega küpsetus- ja praadimisrest HBBR 71	1
PerfectCleani kattega FlexiClipi teleskoopsiinid HFC 71 (paar)	1
Eemaldatavad kinnitusrestid (paar)	1
Roostevabast terasest perforeeritud küpsetusnõud	1
Roostevabast terasest perforeerimata aurutusnõud	1
Kupong induktsioonpliidile sobiva Gourmet' ahjupoti HUB 5001-M ostmiseks	1
Katlakivieemaldustabletid	2
Saadaolevad ekraanikeeled	
MultiLingua kaudu saadaval olevad ekraanikeeled	□□□□□□□□, □□, □□□□, deutsch, dansk, english, suomi, français, ελληνικά, italiano, □□□, □□□, hrvatski, bahasa malaysia, nederlands, norsk, polski, português, română, русский, svenska, srpski, slovenčina, slovenščina, español, čeština, türkçe, українська, magyar

[1] See on Miele & Cie. KG eraldi digitaalne pakkumine. Funktsioonide valik võib olenevalt mudelist ja riigist erineda. Nõutav on Miele digitaalsete toodete ja teenuste tingimuste ning privaatsuspoliitikaga nõustumine Miele rakenduses. Miele jätab endale õiguse digitaalset pakkumist igal ajal muuta või see lõpetada.

DGC 7250 CulinArt
Auruküpsetusahi
aurutamine, küpsetamine ja praadimine koos võrguühenduse ja “TasteControliga”.

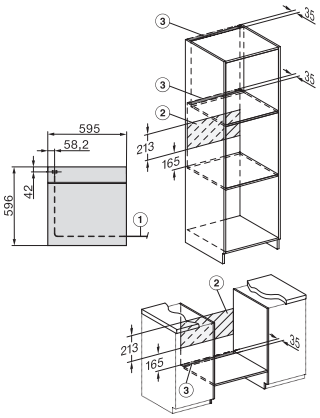

installation H7000 XL, installation drawing

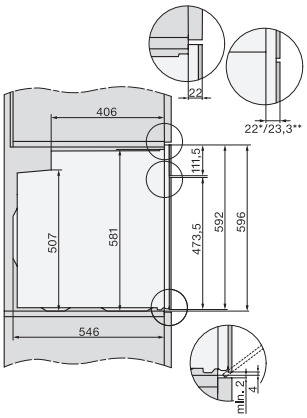

side view H7000 XL, installation drawings

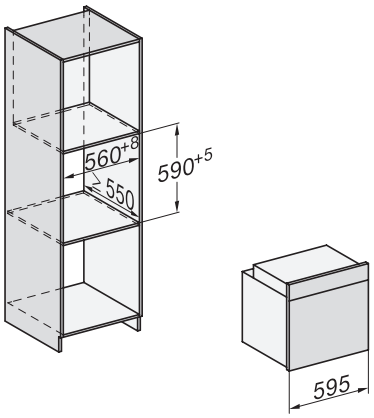

built-in H7000 XL, installation drawing

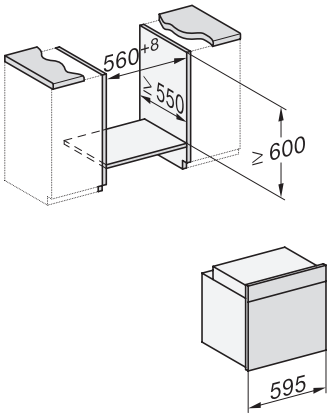

Installation H7000 XL underframe, installation drawings

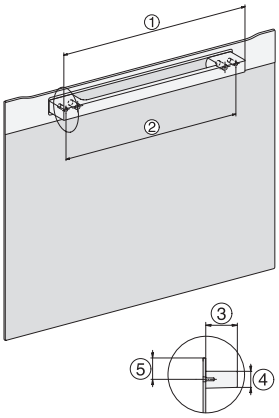

H7000 handle, installation drawing

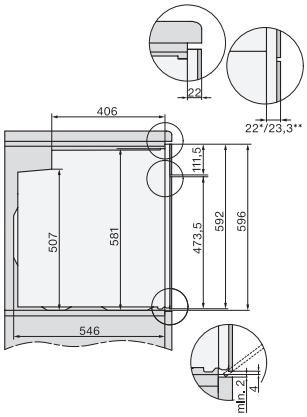

side view H7000 XL build-under, installation drawing