FNS 4882 D
Püstine sügavkülmik
“NoFrost” ja parim mugavus täiusliku kõrvuti paigalduse kombinatsiooni heaks.



- Ka käepidemeta seadmeid saab vaevata avada tänu “Click2openile”
- Külmunud toiduained ei jäätu, lõpp sulatamisele tänu “NoFrostile”
- Sisemuse optimaalne ja hooldusvaba valgustus LED-iga
- Ukse summutatud sulgemine tänu “SoftClose'ile”
- Rohkem ruumi suurtele külmutatavatele toiduainetele – “XXL Box”

EAN: 4002516517276 / Materjali number: 11953920 /
Vana materjali number: 37488240EU1

| | |
|---|---|
| **Üldine teave** | |
| Mudelitähis | FNS 4882 D |
| Tootja materjali number | 11953920 |
| EAN-number | 4002516517276 |
| Turundusklass | Platinum |
| **Seadme kategooria** | |
| Sügavkülmik | • |
| **Tüüp** | |
| Eraldiseisev seade | • |
| Ukse avanemissuund | vasakul |
| Vahetatav ukse avanemissuund | • |
| “Side-by-Side”-paigaldus | • |
| **Disain** | |
| Korpuse värv | Hõbedane |
| Esikülje värv | Roostevaba teras / CleanSteel |
| Külmutustsooni valgustus | LED |
| **Kasutusmugavus** | |
| “Miele@home'i” võrku ühendamine | • |
| Ukse avamisabi | Click2open |
| “NoFrost” | • |
| “VarioRoom” | • |
| “SoftClose” | • |
| **Smart Extras**[1)] | |
| Tõuketeavitused | • |
| RemoteUpdate | • |
| Jahutamisnõuanded | • |
| Jahutusrežiimid | • |
| Smart Home Integration | • |
| **Juhtimine** | |
| Käsitsemine | FreshTouch |
| Kraaditäpsusega seadistus | Sügavkülmiku temperatuur |
| “SuperFrost” | • |
| Temperatuuritsoonide arv | 1 |
| Sabatirežiim | • |
| “Party”-režiim | • |
| **Sügavkülmik / külmutustsoon** | |
| Sügavkülmiku sahtlite arv | 7 |
| sellest XXL-kast | 1 |
| **Tõhusus** | |
| Energiatõhususe klass (A–G) | D |
| Aastane energiakulu (kWh) | 199,00 |
| Energiakulu 24 h jooksul (kWh) | 0,54 |
| **Ohutus** | |
| Lukustusfunktsioon | • |
| Akustiline uksealarm | • |

[1)] See on Miele & Cie. KG eraldi digitaalne pakkumine. Funktsioonide valik võib olenevalt mudelist ja riigist erineda. Nõutav on Miele digitaalsete toodete ja teenuste tingimuste ning privaatsuspoliitikaga nõustumine Miele rakenduses. Miele jätab endale õiguse digitaalset pakkumist igal ajal muuta või see lõpetada.

FNS 4882 D
Püstine sügavkülmik
“NoFrost” ja parim mugavus täiusliku kõrvuti paigalduse kombinatsiooni heaks.



EAN: 4002516517276 / Materjali number: 11953920 /
Vana materjali number: 37488240EU1

| | |
|---|---|
| Külmutusosa akustiline temperatuurialarm | • |
| Optiline uksealarm | • |
| Optiline temperatuurialarm | • |
| Külmutusosa voolukatkestuse näidik | • |
| “FrostProof” | • |
| **Tehnilised andmed** | |
| Seadme laius (mm) | 597 |
| Seadme kõrgus (mm) | 1855 |
| Seadme sügavus (mm) | 675 |
| Kaal (kg) | 69,5 |
| Kliimaklass | SN-T |
| Neljatärniline külmutustsoon (l) | 278 |
| Kogu kasulik maht (l) | 278 |
| Säilitusaeg tõrke korral (h) | 16 |
| Külmutusvõime (kg/24 h) | 18,00 |
| Õhus leviva müra klass (A–D) | B |
| Õhus leviva müra tase (dB(A) re1pW) | 34 |
| Voolutarve milliamprites (mA) | 1300 |
| Pinge (V) | 220 - 240 |
| Kaitse (A) | 10 |
| Faaside arv | 1 |
| Sagedus (Hz) | 50 - 60 |
| Elektrijuhtme pikkus (m) | 2,1 |
| Valgusti vahetamine | Teenindus |
| **Kaasasolevad tarvikud** | |
| Jääkuubikualus | • |
| Kõrvuti paigaldamise komplekt | • |

[1] See on Miele & Cie. KG eraldi digitaalne pakkumine. Funktsioonide valik võib olenevalt mudelist ja riigist erineda. Nõutav on Miele digitaalsete toodete ja teenuste tingimuste ning privaatsuspoliitikaga nõustumine Miele rakenduses. Miele jätab endale õiguse digitaalset pakkumist igal ajal muuta või see lõpetada.

FNS 4882 D

Püstine sügavkülmik

“NoFrost” ja parim mugavus täiusliku kõrvuti paigalduse kombinatsiooni heaks.

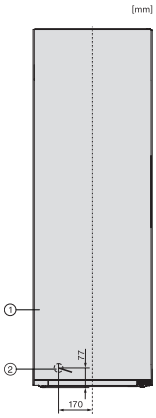


FN4372E, FN4372D, FN4872D, FN4874C, FNS4382E, FNS4382E C, FNS4782E bb, FNS4882D, installation

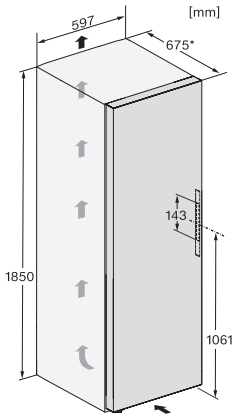


FNS4882D, installation sketch

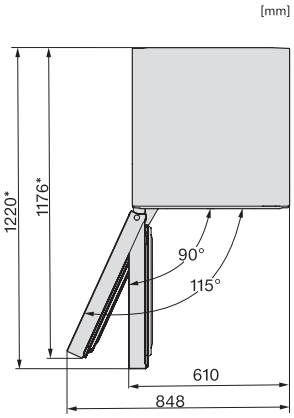


FNS4882D, top view

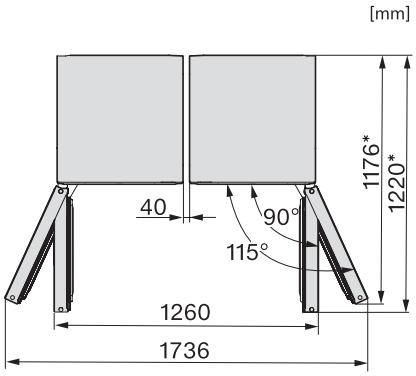


KS4887DD, FNS4882D, top view, Side-by-Side

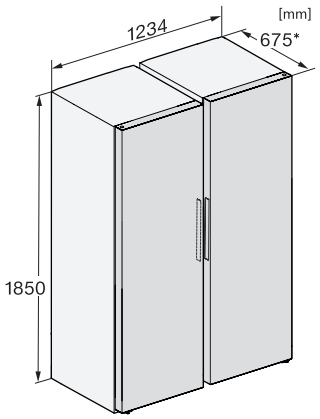


KS4383ED, KS4887DD, FNS4382D, FNS4382E, FNS4882D, installation sketch, Side-by-Side