DGC 7450
Auruküpsetusahi
aurutamine, küpsetamine ja praadimine võrguühenduse, “TasteControli” ja LEDiga.



- Andurjuhtimisega suur tekstiekraan – “DirectSensor”
- Silmapaistvad tulemused – “MonoSteam”-aurutehnoloogia
- Eriti kerge sisu ja kenasti pruunistunud koorik – Moisture plus
- Tagab, et toit ei küpse üle – TasteControl
- Lihtne puhastada tänu – “PerfectClean”-varustusele

EAN: 4002516587576 / Materjali number: 11785200 /
Vana materjali number: 22745042D

Üldine teave	
Mudelitähis	DGC 7450
Tootja materjali number	11785200
EAN-number	4002516587576
Turundusklass	Gold
Tüüp ja disain	
Värv	Roostevaba teras / puhas teras
PureLine	•
Seade tüüp ja konstruktsioon	
Aruküpsetusahi	•
Naudingueelised	
“TasteControl”	•
Kiirkuumutus	•
Eelkuumutus	•
Väline auru tootmine	•
Krõbedafunktsioon	•
Töörežiimid	
Kuum lisaõhk	•
Üla- / altkuumutus	•
Aurutamine	•
Kliimaküpsetus	•
Kliimaküpsetus küpsetusautomaatikaga	•
Kliimaküpsetus kuuma lisaõhuga	•
Kliimaküpsetus intensiivküpsetusega	•
Kliimaküpsetus üla- / altkuumutusega	•
Intensiivküpsetus	•
Küpsetusautomaatika	•
Pöördõhuga grill	•
Grill	•
Grillirežiimid	•
Altkuumutus	•
Sulatamine	•
Automaatprogrammid	•
Riigispetsiifilised erinevad automaatprogrammid	•
Eriprogrammid	•
Kasutusmugavus	
“Miele@home'i” võrku ühendamine	•
Ekraan	DirectSensor
“SoftOpen”	•
“SoftClose”	•
“MultiLingua”	•
Programmeeritava ajaga aruküpsetus	•
Kogusest sõltumatu küpsetamine	•
Kellaaja kuvamine	•
Kuupäevanäidik	•

[1] See on Miele & Cie. KG eraldi digitaalne pakkumine. Funktsioonide valik võib olenevalt mudelist ja riigist erineda. Nõutav on Miele digitaalsete toodete ja teenuste tingimuste ning privaatsuspoliitikaga nõustumine Miele rakenduses. Miele jätab endale õiguse digitaalset pakkumist igal ajal muuta või see lõpetada.

DGC 7450
Auruküpsetusahi
aurutamine, küpsetamine ja praadimine võrguühenduse, “TasteControli” ja LEDiga.



EAN: 4002516587576 / Materjali number: 11785200 /
Vana materjali number: 22745042D

Taimer	•
Toiduvalmistamise algusaja programmeerimine	•
Toiduvalmistamise lõpuaja programmeerimine	•
Toiduvalmistusaja kestuse programmeerimine	•
Tegeliku temperatuuri näidik	•
Seadistatud temperatuuri näidik	•
Signaaltoon seadistatud temperatuuri saavutamisel	•
Soovitatav temperatuur	•
Oma programmid	•
Individuaalsed seadistused	•
Smart Extras[1)]	
Tõuketeavitused	•
RemoteUpdate	•
Smart Home Integration	•
Tõhusus	
Energiatõhususklass (A+++ – D)	A+
Jääksoojuse automaatne kasutamine	•
Võimsustarve väljalülitatud olekus, W	0,3
Võimsustarve valmiduse ajal, W	0,8
Võimsustarve võrguühendusega ooteseisundis, W	2,0
Aeg kuni automaatse väljalülitatud olekuni (min)	20
Aeg kuni automaatse lülitumiseni ooterežiimile (min)	20
Aeg kuni automaatse lülitumiseni võrguühendusega ooteseisundisse (min)	20
Hooldusmugavus	
Roostevabast terasest / CleanSteel-pealispind	•
“PerfectClean”-kattega ja katalüütilise tagaseinaga emailitud küpsetuskamber	•
Väline aurugeneraator	•
Ahju põhjas asetsevad küttekehad kondensaadi vähendamiseks	•
Hooldusprogrammid	•
Hooldusprogramm “Leotamine”	•
Küpsetuskambri kuivatusprogramm	•
Eemaldatav kinnitusrest	•
Katlakivi eemaldamine	•
CleanGlassi uks	•
Aurutehnoloogia / veevarustus	
“MonoSteam”	•
Aurugeneraatori võimsus (kW)	2,20
Puhta vee paagi maht (l)	1,0
Imitoru vee võtmiseks	•
Ohutus	
Seadme jahutussüsteem jaheda esipaneeliga	•
Turvaväljalülitus	•
Kasutuslukk	•
Nupulukk	•

[1)] See on Miele & Cie. KG eraldi digitaalne pakkumine. Funktsioonide valik võib olenevalt mudelist ja riigist erineda. Nõutav on Miele digitaalsete toodete ja teenuste tingimuste ning privaatsuspoliitikaga nõustumine Miele rakenduses. Miele jätab endale õiguse digitaalset pakkumist igal ajal muuta või see lõpetada.

DGC 7450
Auruküpsetusahi
aurutamine, küpsetamine ja praadimine võrguühenduse, “TasteControli” ja LEDiga.



EAN: 4002516587576 / Materjali number: 11785200 /
Vana materjali number: 22745042D

Tehnilised andmed	
Küpsetuskambri maht (l)	76
Sisestustasandite arv	5
Seadme mõõtmed (L × K × S) (mm)	595 x 596 x 569
Sisestustasandite märgistus	•
Ukse avanemissuund	All
Küpsetuskambri valgustus	1 LED kohtvalgusti
Min temperatuur küpsetusrežiimil (°C)	30
Max temperatuur küpsetusrežiimil (°C)	250
Min temperatuur aururežiimil (°C)	70
Max temperatuur aururežiimil (°C)	100
Niši min laius (mm)	560
Niši max laius (mm)	568
Niši min kõrgus (mm)	590
Niši max kõrgus (mm)	595
Niši sügavus (mm)	550
Kaal (kg)	42,0
Koguvõimsus (kW)	3,50
Pinge (V)	220 - 240
Sagedus (Hz)	50
Kaitse (A)	16
Faaside arv	1
Pistikuga ühendusjuhe	•
Valgusti vahetamine	Teenindus
Kaasasolevad tarvikud	
PerfectCleani kattega küpsetusplaat HBB 71	1
PerfectCleani kattega universaalplaat HUBB 71	1
PerfectCleani kattega küpsetus- ja praadimisrest HBBR 71	1
PerfectCleani kattega FlexiClipi teleskoopsiinid HFC 71 (paar)	1
Eemaldatavad kinnitusrestid (paar)	1
Roostevabast terasest perforeeritud küpsetusnõud	1
Roostevabast terasest perforeerimata aurutusnõud	1
Katlakivieemaldustabletid	2
Saadaolevad ekraanikeeled	
MultiLingua kaudu saadaval olevad ekraanikeeled	□□□□□□□□, □□, □□□□, deutsch, dansk, english, suomi, français, ελληνικά, italiano, □□□, □□□, hrvatski, bahasa malaysia, nederlands, norsk, polski, português, română, русский, svenska, srpski, slovenčina, slovenščina, español, čeština, türkçe, українська, magyar

[1] See on Miele & Cie. KG eraldi digitaalne pakkumine. Funktsioonide valik võib olenevalt mudelist ja riigist erineda. Nõutav on Miele digitaalsete toodete ja teenuste tingimuste ning privaatsuspoliitikaga nõustumine Miele rakenduses. Miele jätab endale õiguse digitaalset pakkumist igal ajal muuta või see lõpetada.

DGC 7450

Auruküpsetusahi

aurutamine, küpsetamine ja praadimine võrguühenduse, “TasteControli” ja LEDiga.

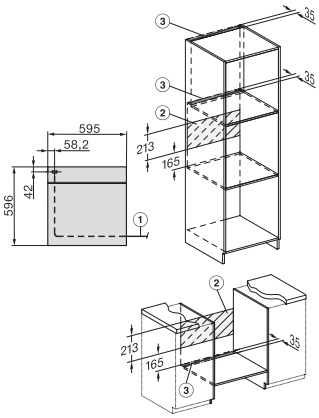

installation H7000 XL, installation drawing

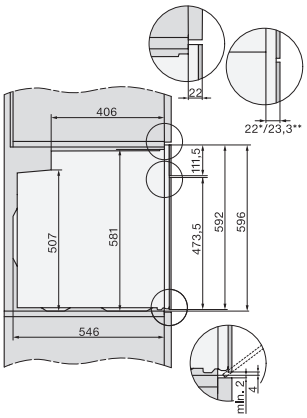

side view H7000 XL, installation drawings

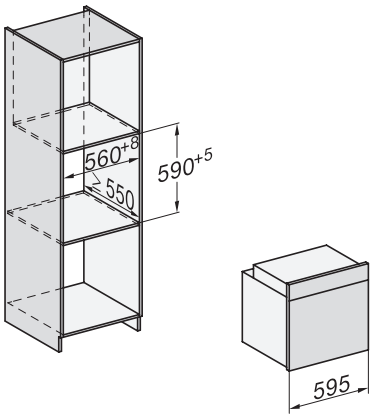

built-in H7000 XL, installation drawing

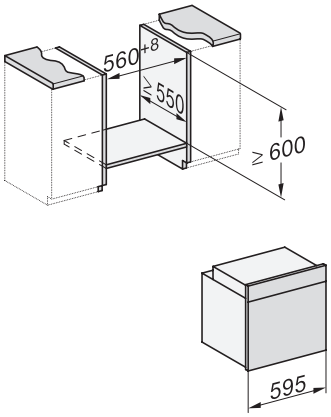

Installation H7000 XL underframe, installation drawings

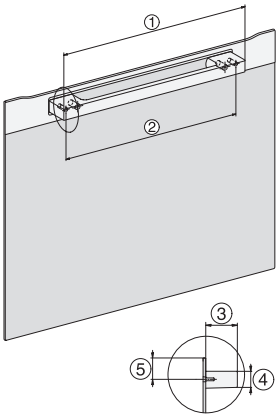

H7000 handle, installation drawing

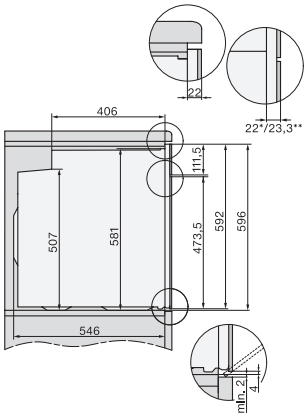

side view H7000 XL build-under, installation drawing