KMDA 7476 FL
Induktionskochfeld mit integriertem Dunstabzug
mit zwei extra großen PowerFlex XL-Kochbereichen und flächenbündigem Dunstabzug

EAN: 4002516422815 / Materialnummer: 11712780 / Alte Materialnummer: 26747672D

- Viel Platz- 4 großzügige Kochzonen inkl. 2 PowerFlex XL-Bereiche
- Elegantes Design – flächenbündiger Dunstabzug
- Automatische Regulierung der Gebläsestufen – Con@ctivity
- Kompakte Steuerung per Zahlenreihe – ComfortSelect Plus
- Energiesparend und leise – leistungsstarker ECO-Motor

A++

Bauform	
Induktionskochfeld mit integriertem Dunstabzug	•
Betriebsarten	
Abluft geführt mit nachkaufbaren Zubehör	DFK-xxxx, DMK 150-1
Umluft geführt mit nachkaufbarem Zubehör	Umrüstbar
Umluft geführt mit nachkaufbarem Zubehör	DFK-xxxx, DUU 1000-2
Design	
Elegante Glaskeramikoberfläche	•
Flächenbündiger Einbau	•
Farbe der Glaskeramik	Schwarz
Aufliegender Einbau	•
Flächenbündiger Dunstabzug	•
Farbe Abdeckgitter	Edelstahl
Kochzonenausstattung	
Anzahl der Kochzonen	4
Anzahl der Kochbereiche	2
Maximale Anzahl Kochgeschirre	4
PowerFlex-Kochzonen	
Anzahl	4
Art	PowerFlex XL-Kochzone
Durchmesser in mm	Ø 150 – 230
Leistung in W	2100
Booster in W	3000
TwinBooster in W	3650
1. Kochzone / Kochbereich	
Position	links
Art	PowerFlex XL-Kochbereich
Größe in mm	230x460
Max. Booster-Leistung in W	4800
Max. Leistung in W	3400
Max. TwinBooster-Leistung in W	7300
2. Kochzone / Kochbereich	
Position	rechts
Art	PowerFlex XL-Kochbereich
Größe in mm	230x460
Max. Booster-Leistung in W	4800
Max. Leistung in W	3400
Max. TwinBooster-Leistung in W	7300
Bedienkomfort	
Miele@home	•
Bedienung über Sensortasten	ComfortSelect Plus
Automatikfunktion Con@ctivity	•
Digitale Anzeige der Leistungsstufen	•
Displayfarbe	Gelb
Ankochautomatik	•
Warmhalten	•
Stop&Go-Funktion	•
Recall-Funktion	•
Abschaltautomatik	•
Permanente Topferkennung	•

KMDA 7476 FL
Induktionskochfeld mit integriertem Dunstabzug
mit zwei extra großen PowerFlex XL-Kochbereichen und flächenbündigem Dunstabzug

EAN: 4002516422815 / Materialnummer: 11712780 / Alte Materialnummer: 26747672D

Individuelle Einstellmöglichkeiten (z.B. Signaltöne)	•
Aktivkohlefilter-Sättigungsanzeige	•
Nachlaufzeit 5/15 Min.	•
Wischschutz	•
Fettfilter-Sättigungsanzeige	•
Kurzzeitwecker	•
Reinigungsfreundlicher Haubeninnenraum CleanCover	•
Effizienz und Nachhaltigkeit	
Energieeffizienzklasse (A+++ – D)	A++
ECO-Motor	•
Jährlicher Energieverbrauch in kWh/Jahr	27,6
Klasse für fluiddynamische Effizienz	A
Beleuchtungseffizienzklasse	-
Klasse für den Fettabscheidegrad	A
Pflegekomfort	
Leicht zu reinigende Glaskeramik	•
Filtersystem	
Anzahl spülmaschinengeeign. EDST-Metallfettfilter (10-lagig)	1
Abluft	
Luftleistung Stufe min. (m^3/h) nach EN 61591	160
Luftleistung Stufe max. (m^3/h) nach EN 61591	490
Luftleistung Intensivstufe (m^3/h) nach EN 61591	580
Luftleistung Boosterstufe (m^3/h)	580
Schallleistung Stufe min. (dB(A) re1pW) nach EN 60704-3	45,0
Schallleistung Stufe max. (dB(A) re1pW) nach EN 60704-3	69,0
Schallleistung Intensivstufe (dB(A) re1pW) n. EN 60704-3	73,0
Schalldruck Stufe min.(dB(A) re20µPa) nach EN 60704-2-13	31,0
Schalldruck Stufe max. (dB(A) re20µPa) nach EN 60704-2-13	56,0
Schallleistung Boosterstufe (dB(A) re1pW) n. EN 60704-3	73,0
Schalldruck Intensivstufe (dB(A) re20µPa) n. EN 60704-2-13	60,0
Schalldruck Boosterstufe (dB(A) re20µPa) n. EN 60704-2-13	60,0
Umluft	
Luftleistung Stufe min. (m^3/h) nach EN 61591	105
Luftleistung Stufe max. (m^3/h) nach EN 61591	410
Luftleistung Boosterstufe 1 (m^3/h) nach EN 61591	510
Schallleistung Stufe min. (dB(A) re1pW) nach EN 60704-3	43,0
Schallleistung Stufe max. (dB(A) re1pW) nach EN 60704-3	70,0
Schalldruck Stufe min. (dB(A) re20µPa) nach EN 60704-2-13	29,0
Schalldruck Stufe max. (dB(A) re20µPa) nach EN 60704-2-13	56,0
Schallleistung Boosterstufe 1 (dB(A) re1pW) n. EN 60704-3	76,0
Schalldruck Boosterstufe 1 (dB(A) re20µPa) n. EN 60704-2-13	62,0
Sicherheit	
Sicherheitsausschaltung	•
Verriegelungsfunktion	•

KMDA 7476 FL
Induktionskochfeld mit integriertem Dunstabzug
mit zwei extra großen PowerFlex XL-Kochbereichen und flächenbündigem Dunstabzug

EAN: 4002516422815 / Materialnummer: 11712780 / Alte Materialnummer: 26747672D

Inbetriebnahmesperre	•
Integriertes Kühlgebläse	•
Überhitzungsschutz	•
Restwärmeanzeige	•
Anschluss für Fensterkontaktschalter	•
Technische Daten	
Abmessungen in mm (Breite)	800
Abmessungen in mm (Höhe)	200
Abmessungen in mm (Tiefe)	520
Ausschnittmaße in mm (Breite) bei aufliegendem Einbau	780
Ausschnittmaße in mm (Tiefe) bei aufliegendem Einbau	500
Einbauhöhe mit Anschlusskasten in mm	200
Inneres Ausschnittmaß in mm (Breite) bei flächenbündigem Einbau	780
Gewicht in kg	20
Inneres Ausschnittmaß in mm (Tiefe) bei flächenbündigem Einbau	500
Äußeres Ausschnittmaß in mm (Breite) bei flächenbündigem Einbau	804
Gesamtanschlusswert in kW	7,50
Äußeres Ausschnittmaß in mm (Tiefe) bei flächenbündigem Einbau	524
Spannung in V	230
Frequenz in Hz	50-60
Länge der elektrischen Zuleitung in m	2
Mitgeliefertes Zubehör	
Anschlusskabel	Ja

KMDA 7476 FL
Induktionskochfeld mit integriertem Dunstabzug
mit zwei extra großen PowerFlex XL-Kochbereichen und flächenbündigem Dunstabzug

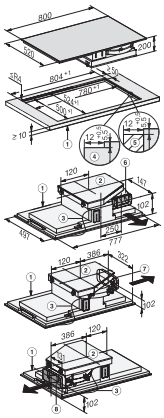

KMDA 7633 FL, KMDA 7634 FL, KMDA 7476 FL – flächenbündig (Skizze)

1) vorn, 2) Die abnehmbare Auffangwanne muss nach dem Einbau zugänglich sein, 3) Netzanschlusskasten mit Netzanschlussleitung, L = 1440 mm, 4) Stufenfräsung, 5) Holzleisten (nicht im Lieferumfang einhalten), 6) Abluftanschluss hinten >220-222 x 89-90 / R1-R19 (Auslieferungszustand), 7) Abluftanschluss rechts >220-222 x 89-90 / R1-R19 (Umbau erforderlich), 8) Abluftanschluss links >220-222 x 89-90 / R1-R19 (Umbau erforderlich)

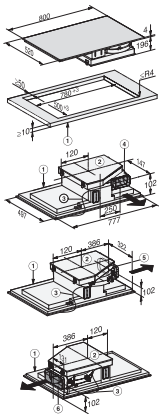

KMDA 7633 FL, KMDA 7634 FL, KMDA 7476 FL – rahmenlos aufliegend (Skizze)

1) vorn, 2) Die abnehmbare Auffangwanne muss nach dem Einbau zugänglich sein, 3) Netzanschlusskasten mit Netzanschlussleitung, L = 1440 mm, 4) Abluftanschluss hinten >220-222 x 89-90 / R1-R19 (Auslieferungszustand), 5) Abluftanschluss rechts >220-222 x 89-90 / R1-R19 (Umbau erforderlich), 6) Abluftanschluss links >220-222 x 89-90 / R1-R19 (Umbau erforderlich)

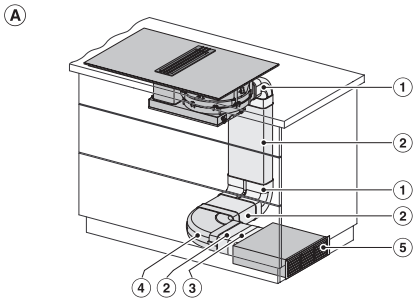

KMDA 7633, KMDA 7634, KMDA 7476 - Einbauvariante 1 (Skizze)

1) DFK-BV 90, 2) DFK-R 1000, 3) DFK-V, 4) DFK-BH 90, 5) DUU 1000-2

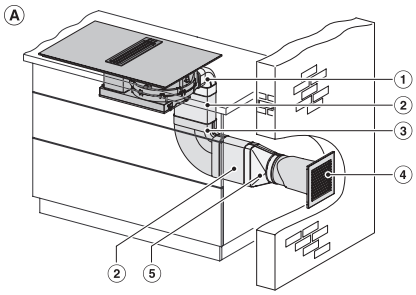

KMDA 7633, KMDA 7634, KMDA 7476 - Einbauvariante 6 (Skizze)

1) DFK-BV 90, 2) DFK-R 1000, 3) DFK-BH 90, 4) DMK 150-1, 5) DFK-A

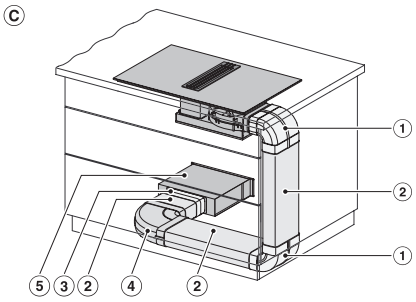

KMDA 7633, KMDA 7634, KMDA 7476 - Einbauvariante 3 (Skizze)

1) DFK-BV 90, 2) DFK-R 1000, 3) DFK-V, 4) DFK-BH 90, 5) DUU 1000-2

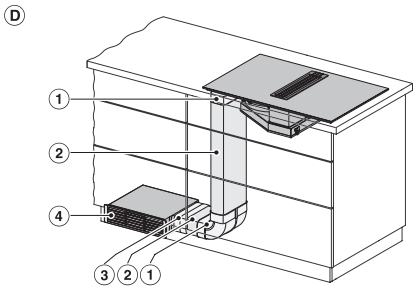

KMDA 7633, KMDA 7634, KMDA 7476 - Einbauvariante 4 (Skizze)

1) DFK-BV 90, 2) DFK-R 1000, 3) DFK-V, 4) DUU 1000-2

KMDA 7476 FL
Induktionskochfeld mit integriertem Dunstabzug
mit zwei extra großen PowerFlex XL-Kochbereichen und flächenbündigem Dunstabzug

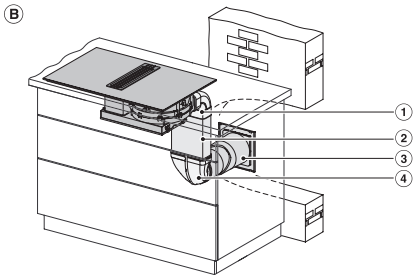

KMDA 7633, KMDA 7634, KMDA 7476 - Einbauvariante 7 (Skizze)

1) DFK-BV 90, 2) DFK-R 1000, 3) DMK 150-1, 4) DFK-AK 90

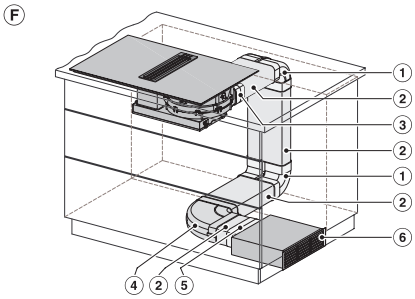

KMDA 7633, KMDA 7634, KMDA 7476 - Einbauvariante 2 (Skizze)

1) DFK-BV 90, 2) DFK-R 1000, 3) DFK-L, 4) DFK-BH 90, 5) DFK-V, 6) DUU 1000-2

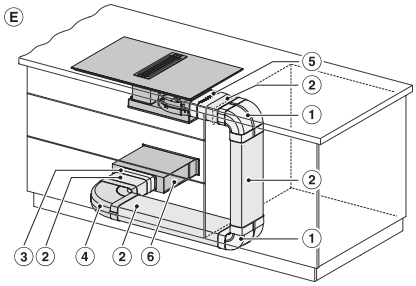

KMDA 7633, KMDA 7634, KMDA 7476 - Einbauvariante 5 (Skizze)

1) DFK-BV 90, 2) DFK-R 1000, 3) DFK-V, 4) DFK-BH 90, 5) DFK-L, 6) DUU 1000-2

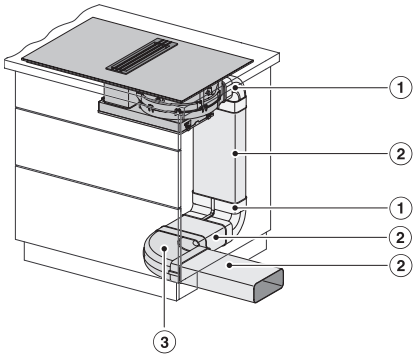

KMDA 7633, KMDA 7634, KMDA 7476 - Einbauvariante 8 (Skizze)

1) DFK-BV 90, 2) DFK-R 1000, 3) DFK-BH 90

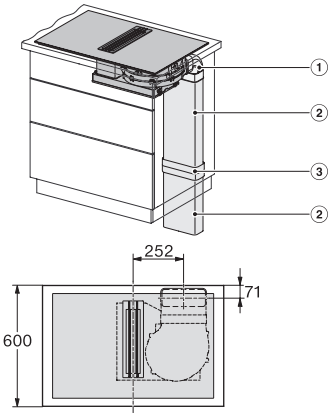

KMDA 7633, KMDA 7634, KMDA 7476 - Einbauvariante 10 (Skizze)

1) DFK-BV 90, 2) DFK-R 1000, 3) DFK-V

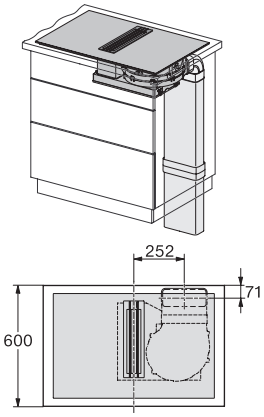

KMDA 7633, KMDA 7634, KMDA 7476 - Einbauvariante 10 (Skizze)

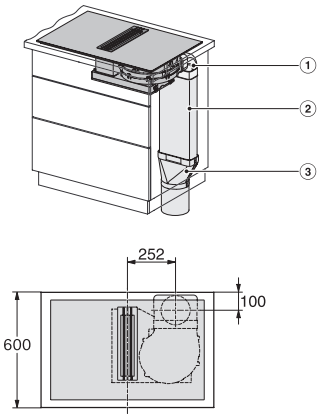

KMDA 7633, KMDA 7634, KMDA 7476 - Einbauvariante 11 (Skizze)

1) DFK-BV 90, 2) DFK-R 1000, 3) DFK-A

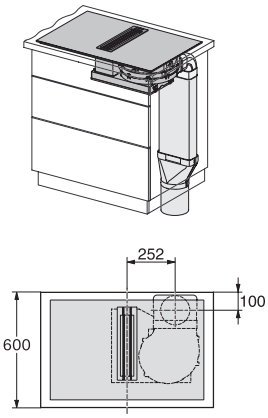

KMDA 7633, KMDA 7634, KMDA 7476 - Einbauvariante 11 (Skizze)