KMDA 7634 FL
Induktionskochfeld mit integriertem Dunstabzug
mit zwei PowerFlex-Kochbereichen und flächenbündigem Dunstabzug

- Elegantes Design – flächenbündiger Dunstabzug
- Automatische Regulierung der Gebläsestufen – Con@ctivity
- Intuitive Schnellanwahl durch Zahlenreihen – SmartSelect
- Flexibel und schnell – 4 Kochzonen inkl. 2 PowerFlex-Bereichen
- Energiesparend und leise – leistungsstarker ECO-Motor

A++

EAN: 4002516294238 / Materialnummer: 11390370 / Alte Materialnummer: 26763472D

Betriebsarten	
Abluft geführt mit nachkaufbaren Zubehör	DFK-xxxx, DMK 150-1
Umluft geführt mit nachkaufbarem Zubehör	Umrüstbar
Umluft geführt mit nachkaufbarem Zubehör	DFK-xxxx, DUU 1000-2
Design	
Elegante Glaskeramikoberfläche	•
Flächenbündiger Einbau	•
Farbe der Glaskeramik	Schwarz
Aufliegender Einbau	•
Flächenbündiger Dunstabzug	•
Farbe Abdeckgitter	Edelstahl
Kochzonenausstattung	
Anzahl der Kochzonen	4
Anzahl der Kochbereiche	2
Maximale Anzahl Kochgeschirre	4
PowerFlex-Kochzonen	
Anzahl	4
Art	PowerFlex-Kochbereich
Durchmesser in mm	Ø 150 – 230
Leistung in W	2100
Booster in W	3000
TwinBooster in W	3650
1. Kochzone / Kochbereich	
Position	links
Art	PowerFlex-Kochbereich
Größe in mm	230x390
Max. Booster-Leistung in W	4800
Max. Leistung in W	3400
Max. TwinBooster-Leistung in W	7300
2. Kochzone / Kochbereich	
Position	rechts
Art	PowerFlex-Kochbereich
Größe in mm	230x390
Max. Booster-Leistung in W	4800
Max. Leistung in W	3400
Max. TwinBooster-Leistung in W	7300
Bedienkomfort	
Miele@home	•
Bedienung über Sensortasten	SmartSelect
Automatikfunktion Con@ctivity	•
Digitale Anzeige der Leistungsstufen	•
Displayfarbe	Gelb
Ankochautomatik	•
Warmhalten	•
Stop&Go-Funktion	•
Recall-Funktion	•
Abschaltautomatik	•
Permanente Topferkennung	•
Individuelle Einstellmöglichkeiten (z.B. Signaltöne)	•
Aktivkohlefilter-Sättigungsanzeige	•

KMDA 7634 FL
Induktionskochfeld mit integriertem Dunstabzug
mit zwei PowerFlex-Kochbereichen und flächenbündigem Dunstabzug

EAN: 4002516294238 / Materialnummer: 11390370 / Alte Materialnummer: 26763472D

Nachlaufzeit 5/15 Min.	•
Wischschutz	•
Fettfilter-Sättigungsanzeige	•
Kurzzeitwecker	•
Reinigungsfreundlicher Haubeninnenraum CleanCover	•
Effizienz und Nachhaltigkeit	
Energieeffizienzklasse (A+++ – D)	A++
ECO-Motor	•
Jährlicher Energieverbrauch in kWh/Jahr	23,8
Klasse für fluiddynamische Effizienz	A
Beleuchtungseffizienzklasse	-
Klasse für den Fettabscheidegrad	A
Pflegekomfort	
Leicht zu reinigende Glaskeramik	•
Filtersystem	
Anzahl spülmaschinengeeign. EDST-Metallfettfilter (10-lagig)	1
Abluft	
Luftleistung Stufe min. (m^3/h) nach EN 61591	170
Luftleistung Stufe max. (m^3/h) nach EN 61591	490
Luftleistung Intensivstufe (m^3/h) nach EN 61591	570
Luftleistung Boosterstufe (m^3/h)	570
Schallleistung Stufe min. (dB(A) re1pW) nach EN 60704-3	45,0
Schallleistung Stufe max. (dB(A) re1pW) nach EN 60704-3	69,0
Schallleistung Intensivstufe (dB(A) re1pW) n. EN 60704-3	73,0
Schalldruck Stufe min.(dB(A) re20µPa) nach EN 60704-2-13	31,0
Schalldruck Stufe max. (dB(A) re20µPa) nach EN 60704-2-13	55,0
Schallleistung Boosterstufe (dB(A) re1pW) n. EN 60704-3	73,0
Schalldruck Intensivstufe (dB(A) re20µPa) n. EN 60704-2-13	59,0
Schalldruck Boosterstufe (dB(A) re20µPa) n. EN 60704-2-13	59,0
Umluft	
Luftleistung Stufe min. (m^3/h) nach EN 61591	110
Luftleistung Stufe max. (m^3/h) nach EN 61591	420
Luftleistung Boosterstufe 1 (m^3/h) nach EN 61591	510
Schallleistung Stufe min. (dB(A) re1pW) nach EN 60704-3	45,0
Schallleistung Stufe max. (dB(A) re1pW) nach EN 60704-3	70,0
Schalldruck Stufe min. (dB(A) re20µPa) nach EN 60704-2-13	30,0
Schalldruck Stufe max. (dB(A) re20µPa) nach EN 60704-2-13	56,0
Schallleistung Boosterstufe 1 (dB(A) re1pW) n. EN 60704-3	75,0
Schalldruck Boosterstufe 1 (dB(A) re20µPa) n. EN 60704-2-13	62,0
Sicherheit	
Sicherheitsausschaltung	•
Verriegelungsfunktion	•
Inbetriebnahmesperre	•
Integriertes Kühlgebläse	•

KMDA 7634 FL
Induktionskochfeld mit integriertem Dunstabzug
mit zwei PowerFlex-Kochbereichen und flächenbündigem Dunstabzug

EAN: 4002516294238 / Materialnummer: 11390370 / Alte Materialnummer: 26763472D

Überhitzungsschutz	•
Restwärmeanzeige	•
Anschluss für Fensterkontaktschalter	•
Technische Daten	
Abmessungen in mm (Breite)	800
Abmessungen in mm (Höhe)	200
Abmessungen in mm (Tiefe)	520
Ausschnittmaße in mm (Breite) bei aufliegendem Einbau	780
Ausschnittmaße in mm (Tiefe) bei aufliegendem Einbau	500
Einbauhöhe mit Anschlusskasten in mm	200
Inneres Ausschnittmaß in mm (Breite) bei flächenbündigem Einbau	780
Gewicht in kg	22
Inneres Ausschnittmaß in mm (Tiefe) bei flächenbündigem Einbau	500
Äußeres Ausschnittmaß in mm (Breite) bei flächenbündigem Einbau	804
Gesamtanschlusswert in kW	7,50
Äußeres Ausschnittmaß in mm (Tiefe) bei flächenbündigem Einbau	524
Spannung in V	230
Frequenz in Hz	50-60
Technisch modifiziert gegenüber KMDA 7774-1	•
Länge der elektrischen Zuleitung in m	2
Mitgeliefertes Zubehör	
Anschlusskabel	Ja

KMDA 7634 FL
Induktionskochfeld mit integriertem Dunstabzug
mit zwei PowerFlex-Kochbereichen und flächenbündigem Dunstabzug

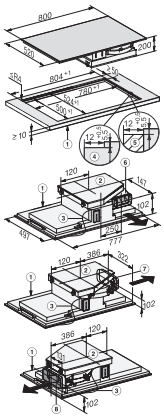

KMDA 7633 FL, KMDA 7634 FL, KMDA 7476 FL – flächenbündig (Skizze)

1) vorn, 2) Die abnehmbare Auffangwanne muss nach dem Einbau zugänglich sein, 3) Netzanschlusskasten mit Netzanschlussleitung, L = 1440 mm, 4) Stufenfräsung, 5) Holzleisten (nicht im Lieferumfang einhalten), 6) Abluftanschluss hinten >220-222 x 89-90 / R1-R19 (Auslieferungszustand), 7) Abluftanschluss rechts >220-222 x 89-90 / R1-R19 (Umbau erforderlich), 8) Abluftanschluss links >220-222 x 89-90 / R1-R19 (Umbau erforderlich)

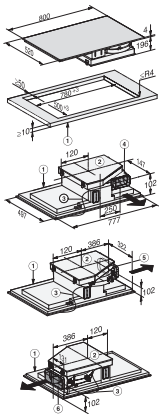

KMDA 7633 FL, KMDA 7634 FL, KMDA 7476 FL – rahmenlos aufliegend (Skizze)

1) vorn, 2) Die abnehmbare Auffangwanne muss nach dem Einbau zugänglich sein, 3) Netzanschlusskasten mit Netzanschlussleitung, L = 1440 mm, 4) Abluftanschluss hinten >220-222 x 89-90 / R1-R19 (Auslieferungszustand), 5) Abluftanschluss rechts >220-222 x 89-90 / R1-R19 (Umbau erforderlich), 6) Abluftanschluss links >220-222 x 89-90 / R1-R19 (Umbau erforderlich)

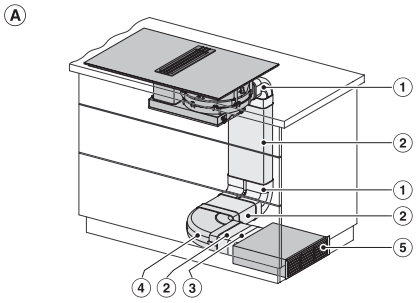

KMDA 7633, KMDA 7634, KMDA 7476 - Einbauvariante 1 (Skizze)

1) DFK-BV 90, 2) DFK-R 1000, 3) DFK-V, 4) DFK-BH 90, 5) DUU 1000-2

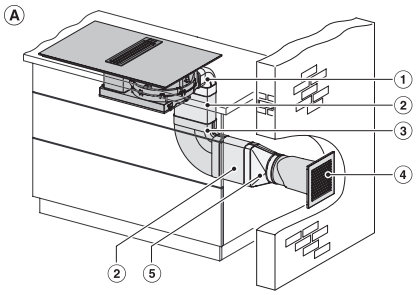

KMDA 7633, KMDA 7634, KMDA 7476 - Einbauvariante 6 (Skizze)

1) DFK-BV 90, 2) DFK-R 1000, 3) DFK-BH 90, 4) DMK 150-1, 5) DFK-A

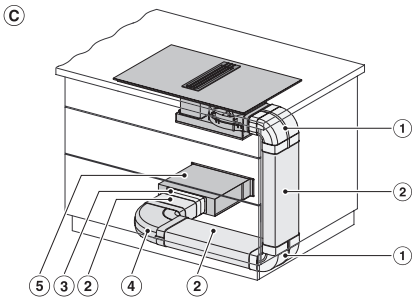

KMDA 7633, KMDA 7634, KMDA 7476 - Einbauvariante 3 (Skizze)

1) DFK-BV 90, 2) DFK-R 1000, 3) DFK-V, 4) DFK-BH 90, 5) DUU 1000-2

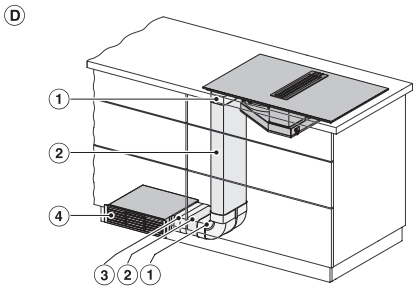

KMDA 7633, KMDA 7634, KMDA 7476 - Einbauvariante 4 (Skizze)

1) DFK-BV 90, 2) DFK-R 1000, 3) DFK-V, 4) DUU 1000-2

KMDA 7634 FL
Induktionskochfeld mit integriertem Dunstabzug
mit zwei PowerFlex-Kochbereichen und flächenbündigem Dunstabzug

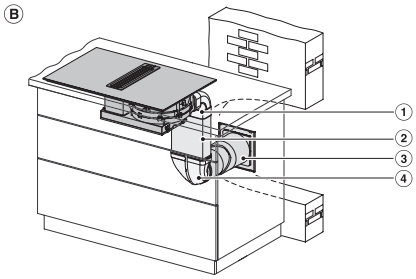

KMDA 7633, KMDA 7634, KMDA 7476 - Einbauvariante 7 (Skizze)

1) DFK-BV 90, 2) DFK-R 1000, 3) DMK 150-1, 4) DFK-AK 90

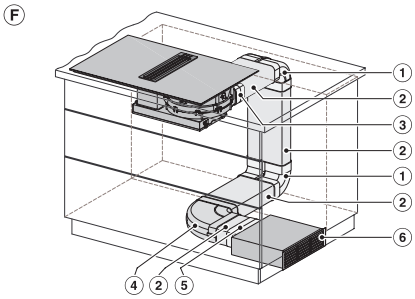

KMDA 7633, KMDA 7634, KMDA 7476 - Einbauvariante 2 (Skizze)

1) DFK-BV 90, 2) DFK-R 1000, 3) DFK-L, 4) DFK-BH 90, 5) DFK-V, 6) DUU 1000-2

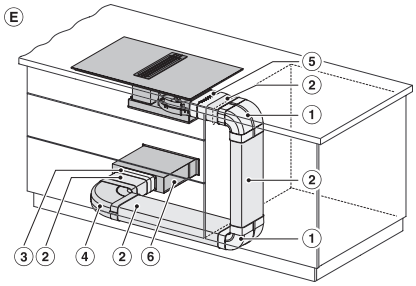

KMDA 7633, KMDA 7634, KMDA 7476 - Einbauvariante 5 (Skizze)

1) DFK-BV 90, 2) DFK-R 1000, 3) DFK-V, 4) DFK-BH 90, 5) DFK-L, 6) DUU 1000-2

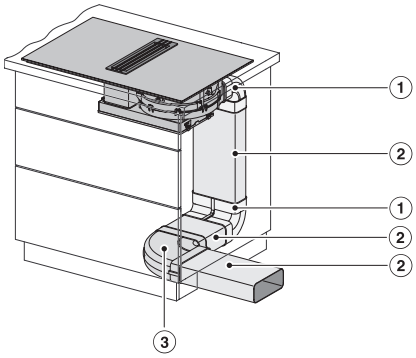

KMDA 7633, KMDA 7634, KMDA 7476 - Einbauvariante 8 (Skizze)

1) DFK-BV 90, 2) DFK-R 1000, 3) DFK-BH 90

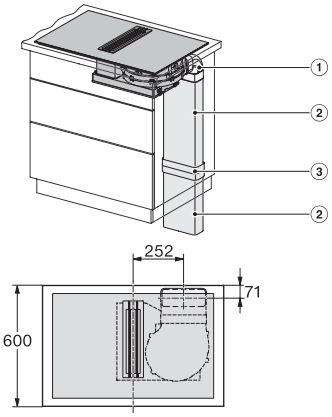

KMDA 7633, KMDA 7634, KMDA 7476 - Einbauvariante 10 (Skizze)

1) DFK-BV 90, 2) DFK-R 1000, 3) DFK-V

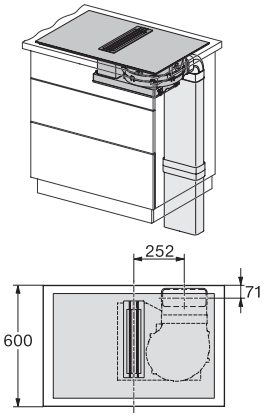

KMDA 7633, KMDA 7634, KMDA 7476 - Einbauvariante 10 (Skizze)

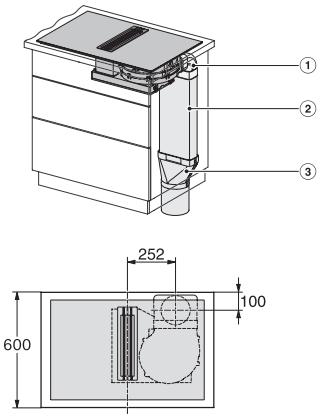

KMDA 7633, KMDA 7634, KMDA 7476 - Einbauvariante 11 (Skizze)

1) DFK-BV 90, 2) DFK-R 1000, 3) DFK-A

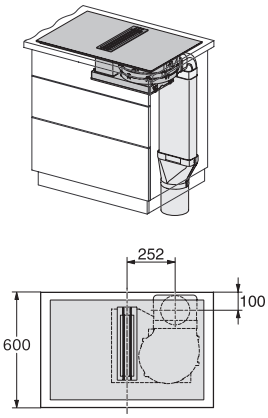

KMDA 7633, KMDA 7634, KMDA 7476 - Einbauvariante 11 (Skizze)