WCD130 WCS 8kg
W1 Waschmaschine Frontlader:
A I 8 kg I 1400 U/min I Vorbügeln I CapDosing I Schontrommel



- Unsere Schontrommel sorgt dafür, dass die Wäsche im einwandfreien Zustand bleibt
- Das Extra Vorbügeln reduziert Falten und spart bis zu 50 % Zeit und Mühe*
- ExklusivesCapDosing -Sortiment für verschiedene Textilien und Flecken**
- Einfache Bedienung per Fingertipp – DirectSensor
- Sparsam, leistungsstark, verschleißfrei – der ProfiEco Motor

* Patent EP 2 088 231

** Patent EP 2 365 120



EAN: 4002516208341 / Materialnummer: 11283700 / Alte Materialnummer: 11CD1301D

Allgemeine Informationen	
Modellbezeichnung	WCD130 WCS 8kg
Materialnummer Hersteller	11283700
EAN-Nummer	4002516208341
Marketingklasse	Silver
Bauform	
Säulenfähig	•
Türanschlag	rechts
Side-by-Side	•
Unterschiebbar	•
Bauart	
Produktmarke	W1 Chrome Edition
Frontlader	•
Schleudern	
Max. Schleuderdrehzahl	1400
Spülstop	•
Funktion "ohne Schleudern"	•
Design	
Gerätefarbe	Lotosweiß
Blendenfarbe	Lotosweiß
Türdesign	Lotosweiß
Farbe Drehwahlschalter	Lotosweiß
Blendenausführung	schräg
Bedienungsart	Drehwahlschalter
Display	DirectSensor gelb, 7-Segment
Reinigungsleistung	
Portionsgerechte Dosierung CapDosing	•
Wäscheschonung	
Schontrommel	•
Beladung in kg	8
Bedienkomfort	
Startvorwahl bis zu 24h	•
Restzeitanzeige	•
AutoClean Einspülkasten	•
AddLoad	•
Effizienz	
Energieeffizienzklasse (A – G)	A
Gewichteter Energieverbrauch pro 100 Betriebszyklen für den Waschzyklus in kWh	47
Gewichteter Wasserverbrauch pro Betriebszyklus in l	47
Schleudereffizienzklasse (A – G)	B
Luftschallemissionsklasse (beim Schleudern; A – D)	A
Luftschallemission beim Schleudern in dB(A) re1pW	70
Dauer des Programms "ECO 40-60" bei Nennkapazität	219
Leistungsaufnahme im Aus-Zustand in W	0,30
Niedrigtemperaturwaschen "kalt" und "20°C"	•
Mengenautomatik	•

WCD130 WCS 8kg
W1 Waschmaschine Frontlader:
A I 8 kg I 1400 U/min I Vorbügeln I CapDosing I Schontrommel



EAN: 4002516208341 / Materialnummer: 11283700 / Alte Materialnummer: 11CD1301D

Schaumregulierung	•
DuraLife Motor	•
Waschprogramme	
Baumwolle	•
Pflegeleicht	•
Feinwäsche	•
Oberhemden	•
Wolle (Handwäsche)	•
Express 20	•
Dunkles/Jeans	•
Imprägnieren	•
Baumwolle Pfeil	•
Nur Spülen/Stärken	•
Pumpen/Schleudern	•
ECO 40-60	•
Waschoptionen	
Kurz	•
Vorwäsche	•
Wasser plus	•
Zusätzlicher Spülgang	•
Vorbügeln mit Dampf	•
Summer	•
Sicherheit	
Wasserschutzsystem	Watercontrol-System
Kindersicherung	•
PIN-Code	•
Optische Schnittstelle	•
Technische Daten	
Abmessungen (H x B x T) in mm	850 x 596 x 636
Abmessungen in mm (Breite)	596
Abmessungen in mm (Höhe)	850
Abmessungen in mm (Tiefe)	636
Gerätetiefe bei geöffneter Tür in mm	1054
Gerätetiefe ohne Tür in mm	600
Gewicht in kg	85
Spannung in V	220 - 240
Absicherung in A	10
Frequenz in HZ	50
Gesamtanschlusswert in kW	2,10 - 2,40
Länge der elektrischen Zuleitung in m	2
Verfügbare Displaysprachen	
Verfügbare Displaysprachen durch MultiLingua	deutsch, english (GB), français (FR), ελληνικά, italiano, hrvatski, nederlands, polski, română, srpski, slovenščina, türkçe, magyar

WCD130 WCS 8kg
W1 Waschmaschine Frontlader:
A I 8 kg I 1400 U/min I Vorbügeln I CapDosing I Schontrommel

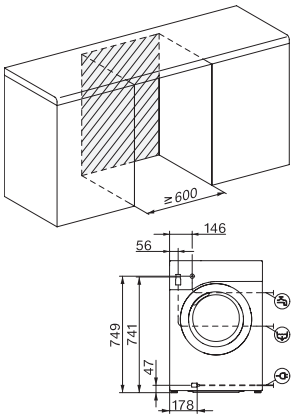

W1 Skizze, schräge Blende oder gerade Blende, Maße in mm

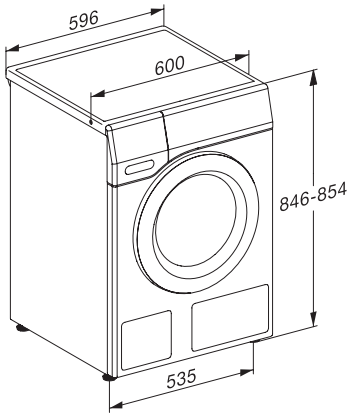

W1 Skizze, schräge Blende oder gerade Blende, Maße in mm

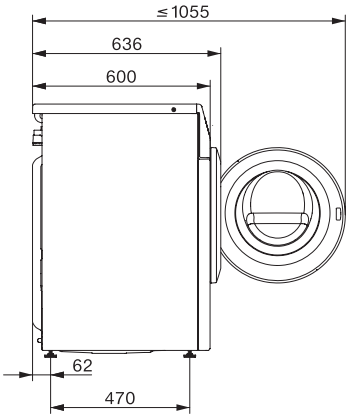

W1 Skizze, schräge Blende oder gerade Blende, Maße in mm

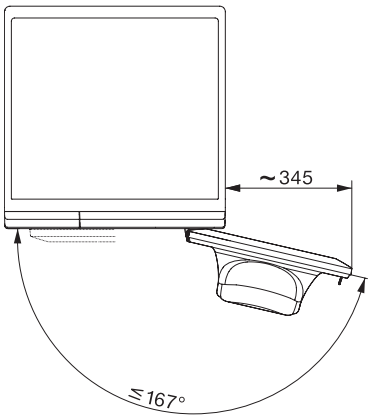

W1 Skizze, schräge Blende oder gerade Blende, Maße in mm