DA 2628
Lüfterbaustein
mit energiesparender LED-Beleuchtung und Tipptasten für komfortable Bedienung.

- Individuelles Küchendesign – vollintegriert in 1180 mm Breite
- Einzigartiger Bedienkomfort – Con@ctivity
- Leistungsstark – 640 m3/h in der Boosterstufe
- Energiesparend und leise – leistungsstarker ECO-Motor
- Elegant und effizient – Randabsaugungspaneele

EAN: 4002515935491 / Materialnummer: 10751290 / Alte Materialnummer: 28262855D

Bauform	
Lüfterbaustein	•
Bauform und Design	
Farbe	Edelstahl
Betriebsarten	
Art der Luftführung	Abluft
Design	
Randabsaugung	•
Bedienkomfort	
Vernetzung mit Miele@home	•
Automatikfunktion Con@ctivity	•
Elektronische Steuerung	•
Leistungsstufen (Anzahl ohne Boosterstufe)	3
Miele@mobile App	•
Nachlaufzeit 5/15 Min.	•
Boosterstufen	1
Boosterstufenabschaltung programmierbar	•
Fettfilter-Sättigungsanzeige	•
Anzeige Fettfilter-Sättigung	•
Reinigungsfreundlicher Haubeninnenraum CleanCover	•
Effizienz und Nachhaltigkeit	
Energieeffizienzklasse (A+++ – D)	A+
Jährlicher Energieverbrauch in kWh/Jahr	26,8
ECO-Motor	•
PowerManagement System	•
Jährlicher Energieverbrauch in kWh/Jahr	26,8
Klasse für fluiddynamische Effizienz	A
Beleuchtungseffizienzklasse	A
Klasse für den Fettabscheidegrad	A
Filtersystem	
Anzahl spülmaschinengeeign. EDST-Metallfettfilter (10-lagig)	4
Beleuchtung	
LED	•
Anzahl x Watt	3 x 4,5 W
Beleuchtungsstärke in Lx	700
Farbtemperatur in K	3500
Lichtdimmerfunktion	•
Ambiente-Beleuchtung	No
Gebläse	
Doppelseitig saugendes Gebläse	•
Gleichstrommotor (DC-Motor)	•
Abluft	
Luftleistung Stufe 1 (m^3/h) nach EN 61591	200
Luftleistung Stufe 2 (m^3/h) nach EN 61591	300
Luftleistung Stufe 3 (m^3/h) nach EN 61591	400
Luftleistung Boosterstufe (m^3/h)	640
Schallleistung Stufe 1 (dB(A) re1pW) nach EN 60704-3	36,0
Schallleistung Stufe 2 (dB(A) re1pW) nach EN 60704-3	44,0
Schallleistung Stufe 3 (dB(A) re1pW) nach EN 60704-3	51,0

DA 2628
Lüfterbaustein
mit energiesparender LED-Beleuchtung und Tipptasten für komfortable Bedienung.

EAN: 4002515935491 / Materialnummer: 10751290 / Alte Materialnummer: 28262855D

Schallleistung Boosterstufe (dB(A) re1pW) n. EN 60704-3	62,0
Schalldruck Betriebsstufe 1 (dB(A) re20µPa)	22,0
Schalldruck Stufe 2 (dB(A) re20µPa) nach EN 60704-2-13	30,0
Schalldruck Stufe 3 (dB(A) re20µPa) nach EN 60704-2-13	37,0
Schalldruck Boosterstufe (dB(A) re20µPa) n. EN 60704-2-13	48,0
Sicherheit	
Sicherheitsausschaltung	•
Technische Daten	
Breite des Haubenkörpers in mm	1180
Höhe des Haubenkörpers in mm	63
Tiefe des Haubenkörpers in mm	293
Mindestabstand über Elektrokochfeldern in mm	450
Nettogewicht in kg	15,0
Länge der elektrischen Zuleitung in m	1,5
Schutzkontaktstecker	•
Gesamtanschlusswert in kW	0,09
Mindestabstand über Gaskochstellen (max. 12,6 kW Gesamtleistung, Brenner ≤ 4,5 kW) in mm	650
Spannung in V	230
Absicherung in A	10
Phasenanzahl	1
Frequenz in Hz	50
Montagehinweise	
Abluftanschluss oben	•
Abluftanschluss oben und hinten	•
Durchmesser des Abluftstutzens in mm	150
Kombination mit WLAN-fähigem Miele Kochfeld	empfehlenswert
Mitgeliefertes Zubehör	
Rückstauklappe	•

DA 2628
Lüfterbaustein
mit energiesparender LED-Beleuchtung und Tipptasten für komfortable Bedienung.

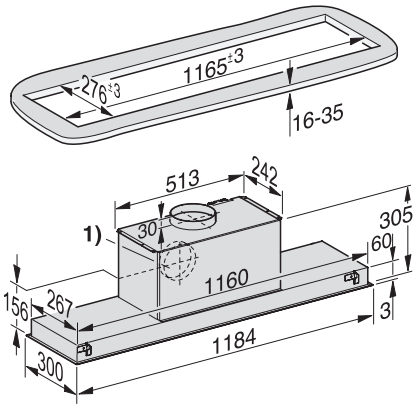

DA 2628 Lüfterbaustein (Skizze)

Die Dunstabzugshaube wird mit Hilfe von Klemmen im Ausschnitt befestigt. Hierfür ist eine massive Ausführung der Einbaufläche, z. B. aus Holz, erforderlich. Achten Sie auf eine ausreichende Tragfähigkeit der Konstruktion. Im Bereich der Klemmen müssen Bauteile, wie Streben oder Leitungen, einen Abstand von mindestens 25 mm vom Ausschnitt haben. 1) Abluftanschluss alternativ nach hinten