KMDA 5649 FL

Induktionskochfeld mit integriertem Wrasenabzug 620 mm | Einzelkochzonen und Flex-Kochbereich



- Dank des kompakten Designs mit nur 60 cm bleibt mehr Platz auf der Arbeitsfläche
- 4 Kochzonen, davon 2 zur FlexZone kombinierbar für grosse Töpfe
-
- Automatische Regulierung der Gebläsestufen – Con@ctivity
- Kompakte Steuerung per Zahlenreihe – ComfortSelect Plus
- Flexible Installation – Plug&Play, geführte Umluft oder Abluft

EAN: 4002517051816 / Materialnummer: 13161480 /
Alte Materialnummer: 26D56497CH

Allgemeine Informationen	
Modellkennung	KMDA 5649 FL
Materialnummer Hersteller	13161480
EAN-Nummer	4002517051816
Marketingklasse	Silver
Bauform	
Induktionskochfeld mit integriertem Dunstabzug	•
Betriebsarten	
Abluft geführt mit nachkaufbarem Zubehör	DFK-xxxx,DMK 150-1
Umluft geführt mit nachkaufbarem Zubehör	DFK-xxxx,DUU 1500
Umluft ungeführt (Plug&Play-Installation)	•
Design	
Elegante Glaskeramikoberfläche	•
Flächenbündiger Einbau	•
Farbe der Glaskeramik	Schwarz
Aufliegender Einbau	•
Flächenbündiger Wrasenabzug	•
Farbe Abdeckgitter	Schwarz
Farbe Fettfilter	Edelstahl
Kochzonenausstattung	
Anzahl der Kochzonen	4
Anzahl der Kochbereiche	1
Maximale Anzahl Kochgeschirre	4
PowerFlex-Kochzonen	
Anzahl	1
Art	Flex-Kochzone
Leistung in W	2200/2300
Booster in W	2600/3000
1. Kochzone/Kochbereich	
Position	vorne links
Art	Vario-Kochzone
Grösse in mm	Ø 120-160
Max. Booster-Leistung in W	1500
Max. Leistung in W	1200
2. Kochzone/Kochbereich	
Position	hinten links
Art	Vario-Kochzone
Grösse in mm	Ø 140-210
Max. Booster-Leistung in W	2600
Max. Leistung in W	2000
3. Kochzone/Kochbereich	
Position	rechts
Art	Flex-Kochbereich
Grösse in mm	210x380
Max. Booster-Leistung in W	3600
Bedienkomfort	
Bedienung über Sensortasten	ComfortSelect Plus
Con@ctivity	•

KMDA 5649 FL
Induktionskochfeld mit integriertem Wrasenabzug
620 mm | Einzelkochzonen und Flex-Kochbereich



EAN: 4002517051816 / Materialnummer: 13161480 /
Alte Materialnummer: 26D56497CH

Digitale Anzeige der Leistungsstufen	•
Anzeigefarbe	Gelb
Ankochautomatik	•
Permanente Topferkennung	•
Warmhalten	•
Stop&Go-Funktion	•
Recall-Funktion	•
Kurzzeitwecker	•
Abschaltautomatik	•
Individuelle Einstellmöglichkeiten (z. B. Signaltöne)	•
Aktivkohlefilter-Sättigungsanzeige	•
Nachlaufzeit 5/15 Min.	•
Fettfilter-Sättigungsanzeige	•
Reinigungsfreundlicher Haubeninnenraum CleanCover	•
Effizienz	
Energieeffizienzklasse (A+++ bis D)	A
Jährlicher Energieverbrauch in kWh/Jahr	48,7
Leistungsaufnahme im Aus-Zustand in W	0,3
Klasse für fluiddynamische Effizienz	A
Leistungsaufnahme im vernetzten Bereitschaftsbetrieb in W	2,0
Zeitdauer bis automatisches Schalten in Aus-Zustand in min	10
Zeitdauer bis automatisches Schalten in Bereitschaftsbetrieb in min	10
Zeitdauer bis automatisches Schalten in vernetzten Bereitschaftsbetrieb in min	10
Klasse für den Fettabscheidegrad	B
Pflegekomfort	
Leicht zu reinigende Glaskeramik	•
Wischschutz	•
Schnellreinigung Haubeninnenraum	•
Filtersystem	
Spülmaschinengeeigneter Metallfettfilter	Ja
Abluft	
Luftleistung Stufe min. (m^3/h) nach EN 61591	230
Luftleistung Stufe max. (m^3/h) nach EN 61591	495
Luftleistung Intensivstufe (m^3/h) nach EN 61591	635
Schallleistung Stufe min. (dB(A) re1pW) nach EN 60704-3	48
Schallleistung Stufe max. (dB(A) re1pW) nach EN 60704-3	66
Schallleistung Intensivstufe (dB(A) re1pW) n. EN 60704-3	71
Schalldruck Stufe min. (dB(A) re20µPa) nach EN 60704-2-13	35,0
Schalldruck Stufe max. (dB(A) re20µPa) nach EN 60704-2-13	53,0
Schalldruck Intensivstufe (dB(A) re20µPa) n. EN 60704-2-13	59,0
Umluft	
Luftleistung Stufe min. (m^3/h) nach EN 61591	230
Luftleistung Stufe max. (m^3/h) nach EN 61591	490

KMDA 5649 FL
Induktionskochfeld mit integriertem Wrasenabzug
620 mm | Einzelkochzonen und Flex-Kochbereich



EAN: 4002517051816 / Materialnummer: 13161480 /
Alte Materialnummer: 26D56497CH

Luftleistung Booster-Stufe 1 (m^3/h) nach EN 61591	490
Schallleistung Stufe min. (dB(A) re1pW) nach EN 60704-3	55,0
Schallleistung Stufe max. (dB(A) re1pW) nach EN 60704-3	68,0
Schallleistung Booster-Stufe 1 (dB(A) re1pW) nach EN 60704-3	71,0
Schalldruck Stufe min. (dB(A) re20µPa) nach EN 60704-2-13	43,0
Schalldruck Stufe max. (dB(A) re20µPa) nach EN 60704-2-13	57,0
Schalldruck Booster-Stufe 1 (dB(A) re20µPa) nach EN 60704-2-13	59,0
Sicherheit	
Sicherheitsausschaltung	•
Verriegelungsfunktion	•
Inbetriebnahmesperre	•
Überhitzungsschutz	•
Restwärmeanzeige	•
Anschluss für Fensterkontaktschalter	•
Technische Daten	
Abmessungen in mm (Breite)	620
Abmessungen in mm (Höhe)	198
Abmessungen in mm (Tiefe)	520
Unterkastenhöhe mit Anschlusskasten in mm	198
Ausschnittmasse in mm (Breite) bei aufliegendem Einbau	558 mm
Ausschnittmasse in mm (Tiefe) bei aufliegendem Einbau	487 mm
Inneres Ausschnittmass in mm (Breite) bei flächenbündigem Einbau	560
Gewicht in kg	17
Inneres Ausschnittmass in mm (Tiefe) bei flächenbündigem Einbau	490
Äusseres Ausschnittmass in mm (Breite) bei flächenbündigem Einbau	624
Gesamtanschluss in kW	7,36
Äusseres Ausschnittmass in mm (Tiefe) bei flächenbündigem Einbau	524
Spannung in V	230
Frequenz in Hz	50 - 60
Länge der elektrischen Leitung in m	1,08
Mitgeliefertes Zubehör	
Anschlusskabel	•
Aktivkohlefilter DKF 37-P	•
Plug&Play-Adapter	•

KMDA 5649 FL
Induktionskochfeld mit integriertem Wrasenabzug
620 mm | Einzelkochzonen und Flex-Kochbereich

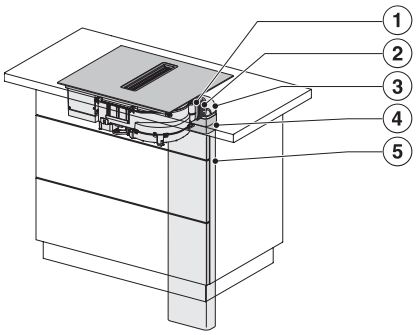

KMDA5649FL, KMDA5649FR, KMDA5649FL
MattFinish – Einbauvariante 1 Basis

1) Square Plug&Play Adapter_A, 2) Square Plug&Play Adapter_B, 3) DFK-BVK 90, 4) DFK-V, 5) DFK-R 1000

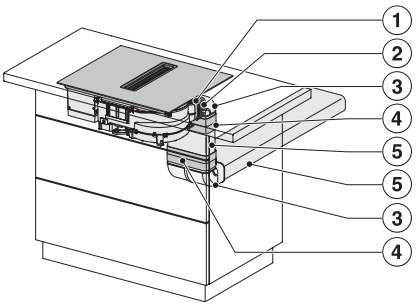

KMDA5649FL, KMDA5649FR, KMDA5649FL
MattFinish – Einbauvariante 2 Basis

1) Square Plug&Play Adapter_A, 2) Square Plug&Play Adapter_B, 3) DFK-BVK 90, 4) DFK-V, 5) DFK-R 1000

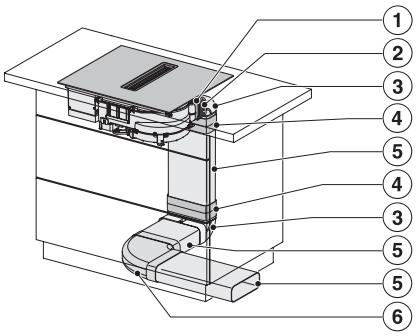

KMDA5649FL, KMDA5649FR, KMDA5649FL
MattFinish – Einbauvariante 3 Basis

1) Square Plug&Play Adapter_A, 2) Square Plug&Play Adapter_B, 3) DFK-BVK 90, 4) DFK-V, 5) DFK-R 1000, 6) DFK-BH 90

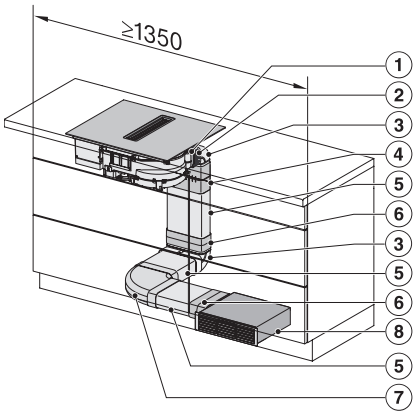

KMDA5649FL, KMDA5649FR, KMDA5649FL
MattFinish – Einbauvariante 4 Umluft

Die Mindestbreite des Schrankes beträgt 1350 mm., 1) Square Plug&Play Adapter_A, 2) Square Plug&Play Adapter_B, 3) DFK-BVK 90, 4) DFK-L, 5) DFK-R 1000, 6) DFK-V, 7) DFK-BH 90, 8) DUU 1500

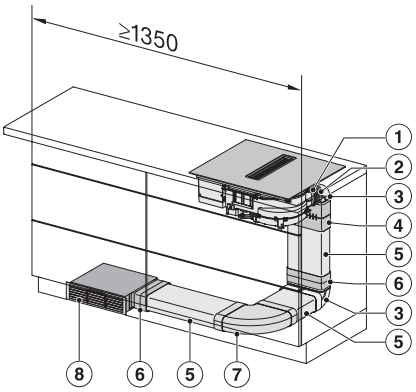

KMDA5649FL, KMDA5649FR, KMDA5649FL
MattFinish – Einbauvariante 5 Umluft

Die Mindestbreite des Schrankes beträgt 1350 mm., 1) Square Plug&Play Adapter_A, 2) Square Plug&Play Adapter_B, 3) DFK-BVK 90, 4) DFK-L, 5) DFK-R 1000, 6) DFK-V, 7) DFK-BH 90, 8) DUU 1500

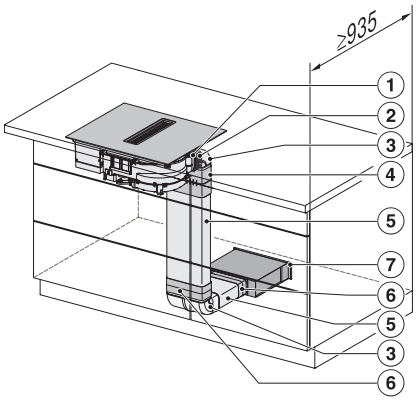

KMDA5649FL, KMDA5649FR, KMDA5649FL
MattFinish – Einbauvariante 6 Umluft

Die Mindestbreite des Schrankes beträgt 935 mm., 1) Square Plug&Play Adapter_A, 2) Square Plug&Play Adapter_B, 3) DFK-BVK 90, 4) DFK-L, 5) DFK-R 1000, 6) DFK-V, 7) DUU 1500

KMDA 5649 FL
Induktionskochfeld mit integriertem Wrasenabzug
620 mm | Einzelkochzonen und Flex-Kochbereich

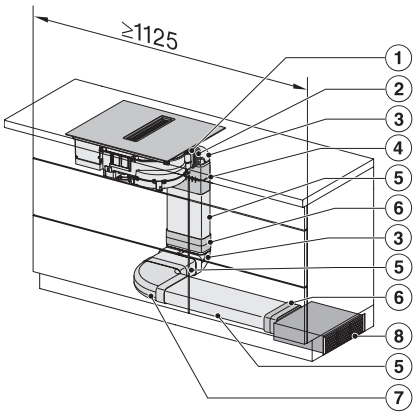

KMDA5649FL, KMDA5649FR, KMDA5649FL
MattFinish – Einbauvariante 13 Umluft

Die Mindestbreite des Schrankes beträgt 1125 mm.,
1) Square Plug&Play Adapter_A, 2) Square Plug&Play Adapter_B, 3) DFK-BVK 90, 4) DFK-L, 5) DFK-R 1000, 6) DFK-V, 7) DFK-BH 90, 8) DUU 1500

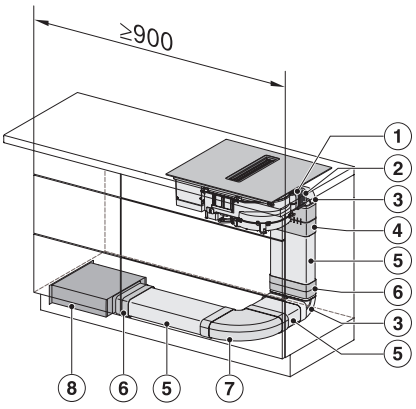

KMDA5649FL, KMDA5649FR, KMDA5649FL
MattFinish – Einbauvariante 14 Umluft

Die Mindestbreite des Schrankes beträgt 900 mm.,
1) Square Plug&Play Adapter_A, 2) Square Plug&Play Adapter_B, 3) DFK-BVK 90, 4) DFK-L, 5) DFK-R 1000, 6) DFK-V, 7) DFK-BH 90, 8) DUU 1500

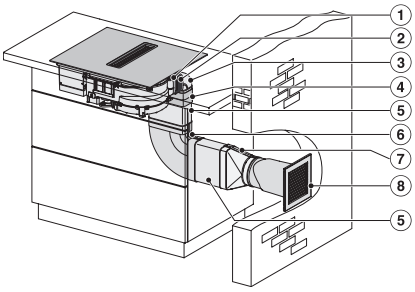

KMDA5649FL, KMDA5649FR, KMDA5649FL
MattFinish – Einbauvariante 9 Abluft

1) Square Plug&Play Adapter_A, 2) Square Plug&Play Adapter_B, 3) DFK-BVK 90, 4) DFK-V, 5) DFK-R 1000, 6) DFK-BH 90, 7) DFK-A, 8) DMK 150-1

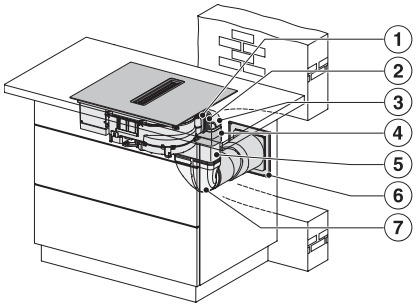

KMDA5649FL, KMDA5649FR, KMDA5649FL
MattFinish – Einbauvariante 10 Abluft

1) Square Plug&Play Adapter_A, 2) Square Plug&Play Adapter_B, 3) DFK-BVK 90, 4) DFK-V, 5) DFK-R 1000, 6) DMK 150-1, 7) DFK-AK 90

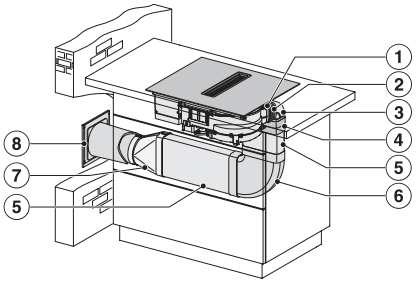

KMDA5649FL, KMDA5649FR, KMDA5649FL
MattFinish – Einbauvariante 12 Abluft

1) Square Plug&Play Adapter_A, 2) Square Plug&Play Adapter_B, 3) DFK-BVK 90, 4) DFK-V, 5) DFK-R 1000, 6) DFK-BH 90, 7) DFK-A, 8) DMK 150-1

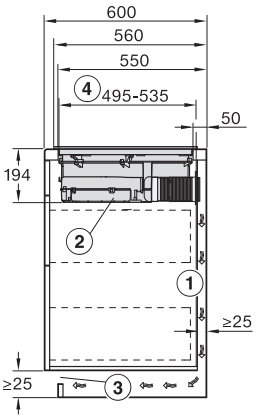

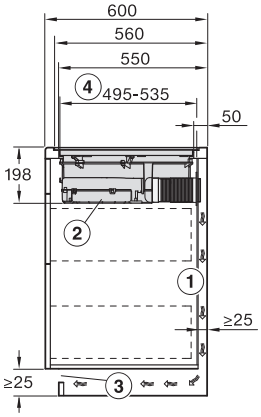

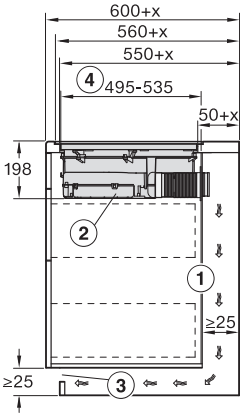

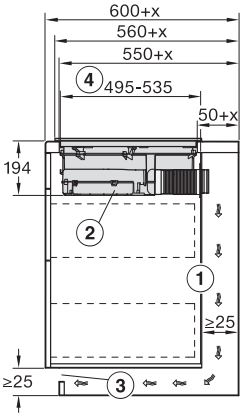

KMDA 5649 FL

Induktionskochfeld mit integriertem Wrasenabzug

620 mm | Einzelkochzonen und Flex-Kochbereich

