H 7660-60 BP
Backofen
im gut kombinierbaren Design mit Speisenthermometer und BrilliantLight.

- Touchdisplay mit Annäherungssensor – M Touch S + MotionReact
- Geringster Reinigungsaufwand – Pyrolyse-Ausstattung und PyroFit
- Besonders lockere Teige und gebräunte Krusten – Klimagaren
- Garantiert kein Übergaren von Lebensmitteln – TasteControl
- Per WLAN vernetzbares Gerät – Miele@home

EAN: 4002516781103 / Materialnummer: 12497230 / Alte Materialnummer: 22766025CH

| | |
|---|---|
| **Bauform** | |
| Gerätefarbe | Obsidianschwarz |
| **Bauform und Design** | |
| Einbau-Backofen | • |
| VitroLine | • |
| **Genussvorteile** | |
| TasteControl | • |
| Schnellaufheizen | • |
| Vorheizen | • |
| Speisenthermometer | mit Kabel |
| Warmhalten | • |
| Crisp function | • |
| **Betriebsarten** | |
| Auftauen | • |
| Automatikprogramme | • |
| Länderspezifische Automatikprogramme | • |
| Bratautomatik | • |
| Eco-Heissluft | • |
| Grill | • |
| Grill klein | • |
| Heissluft Plus | • |
| Intensivbacken | • |
| Klimagaren | • |
| Klimagaren mit Heissluft Plus | • |
| Klimagaren mit Ober-/Unterhitze | • |
| Klimagaren mit Intensivbacken | • |
| Klimagaren mit Bratautomatik | • |
| Niedertemperaturgaren | • |
| Ober-/Unterhitze | • |
| Oberhitze | • |
| Unterhitze | • |
| Umluftgrill | • |
| Spezialanwendungen | • |
| **Bedienkomfort** | |
| Vernetzung mit Miele@home | • |
| Display | M Touch S |
| MotionReact: Licht an bei Annäherung | • |
| MotionReact: Display an bei Annäherung | • |
| MotionReact: Quittierung Signalton bei Annäherung | • |
| MotionReact: Erkennung Möbelfronten | • |
| SoftOpen | • |
| SoftClose | • |
| MultiLingua | • |
| MyMiele | • |
| Hilfe-Funktion | • |
| Zeitlich programmierbare Dampfstösse | • |
| Tageszeitanzeige | • |
| Uhrzeitsynchronisation | • |
| Anzeige Datum | • |
| Kurzzeitwecker | • |

H 7660-60 BP
Backofen
im gut kombinierbaren Design mit Speisenthermometer und BrilliantLight.

EAN: 4002516781103 / Materialnummer: 12497230 / Alte Materialnummer: 22766025CH

| | |
|---|---|
| Programmierung Garzeitanfang | • |
| Programmierung Garzeitende | • |
| Programmierung Garzeit | • |
| Ist-Temperaturanzeige | • |
| Soll-Temperaturanzeige | • |
| Signalton bei Erreichen der Solltemperatur | • |
| Vorschlagstemperatur | • |
| Eigene Programme | • |
| Sabbat-Programm | • |
| Individuelle Einstellungen | • |
| **Effizienz und Nachhaltigkeit** | |
| Energieeffizienzklasse (A+++ bis D) | A+ |
| Automatische Restwärmenutzung | • |
| Leistungsaufnahme im Aus-Zustand in W | 0,5 |
| Leistungsaufnahme im Stand-by Modus in W | 1,0 |
| Leistungsaufnahme im vernetzten Bereitschaftsbetrieb in W | 2,0 |
| Zeitdauer bis automatisches Schalten in Bereitschaftsbetrieb in min | 20 |
| Zeitdauer bis automatisches Schalten in vernetztem Bereitschaftsbetrieb in min | 20 |
| Zeitdauer bis automatisches Schalten in Aus-Zustand in min | 20 |
| **Pflegekomfort** | |
| Pyrolytische Selbstreinigung | • |
| Katalysator | • |
| Grillheizkörper abklappbar | • |
| CleanGlass-Tür | • |
| **Sicherheit** | |
| Gerätekühlsystem mit kühler Front | • |
| Sicherheitsausschaltung | • |
| Inbetriebnahmesperre | • |
| Türverriegelung im Pyrolysebetrieb | • |
| Tastensperre | • |
| **Technische Daten** | |
| Garraumvolumen in l | 76 |
| Anzahl der Einschubebenen | 5 |
| Anzahl der Einschubebenen Garraum 1 | 5 |
| Anzahl der Einschubebenen Garraum 2 | 5 |
| Kennzeichnung der Einschubebenen | • |
| Garraumbeleuchtung | BrilliantLight |
| Temperaturen in °C | 30–300 |
| Temperaturen min. in °C | 30 |
| Temperaturen max. in °C | 300 |
| Nischenbreite min. in mm | 560 |
| Nischenbreite max. in mm | 568 |
| Nischenhöhe min. in mm | 590 |
| Nischenhöhe max. in mm | 595 |
| Nischentiefe in mm | 550 |
| Gerätebreite in mm | 595 |
| Gerätehöhe in mm | 596 |
| Gerätetiefe in mm | 568 |

H 7660-60 BP
Backofen
im gut kombinierbaren Design mit Speisenthermometer und BrilliantLight.

EAN: 4002516781103 / Materialnummer: 12497230 / Alte Materialnummer: 22766025CH

| | |
|---|---|
| Gewicht in kg | 47,0 |
| Gesamtanschluss in kW | 3,70 |
| Spannung in V | 400 |
| Frequenz in Hz | 50 |
| Absicherung in A | 10 |
| Phasenanzahl | 2 |
| Leuchtmittel tauschen | Kundendienst |
| **Mitgeliefertes Zubehör** | |
| Backblech mit PerfectClean HBB 71 | 1 |
| Universalblech mit PerfectClean HUBB 71 | 1 |
| Back- und Bratrost PyroFit | 1 |
| FlexiClip-Vollauszug PyroFit (Paar) | 1 |
| Kabelgebundenes Speisenthermometer | 1 |
| Herausnehmbare Seitengitter mit PyroFit (Paar) | 1 |
| Entkalkungstabletten | 2 |
| **Verfügbare Displaysprachen** | |
| Verfügbare Displaysprachen durch MultiLingua | bahasa malaysia, dansk, deutsch, english, español, français, hrvatski, italiano, magyar, nederlands, norsk, polski, português, русский, română, slovenčina, slovenščina, srpski, suomi, svenska, türkçe, українська, čeština, ελληνικά, ||||||| , || , ||| , |||| , ||| |

H 7660-60 BP
Backofen
im gut kombinierbaren Design mit Speisenthermometer und BrilliantLight.

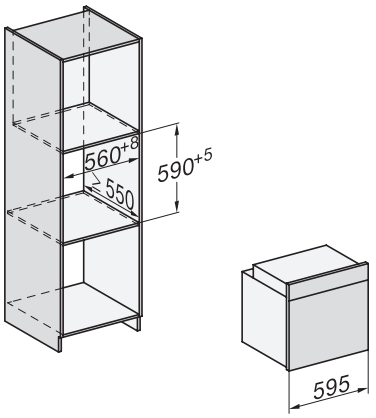


Einbau H7000 XL, Skizze

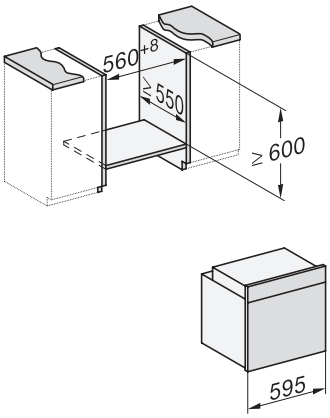


Einbau H7000 XL Unterbau, Skizze

Wenn der Backofen unter einem Kochfeld eingebaut werden soll, beachten Sie die Hinweise zum Einbau des Kochfeldes sowie die Einbauhöhe des Kochfeldes.

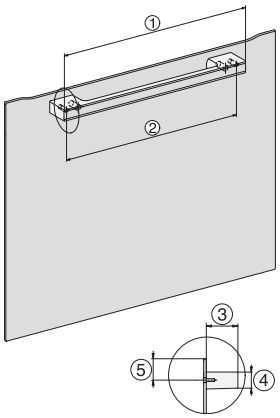


H7000 Griff, Glas, Skizze

1) 400 mm, 2) 360 mm, 3) 47 mm, 4) 27 mm, 5) 32.5 mm

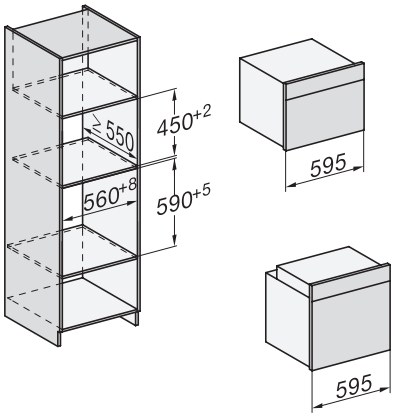


Einbau H7000 BM XL, Skizze

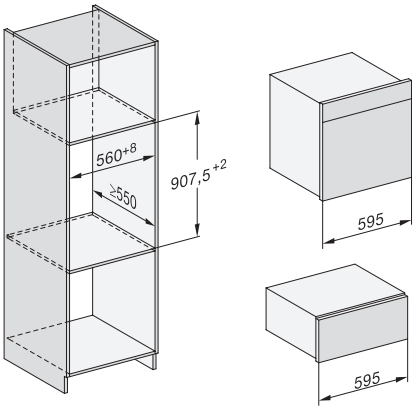


ESW7030, Skizze

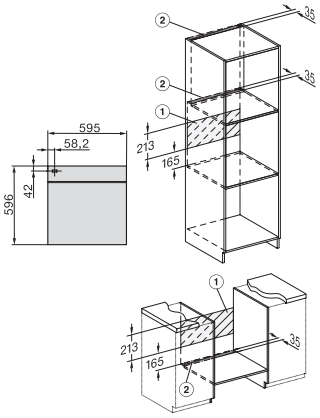


Installation H7000 XL Skizze – CH

1) In diesem Bereich kein Anschluss, 2) Lüftungsausschnitt min. 150 cm²

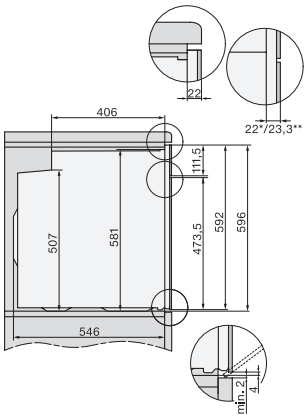


Seitenansicht H7000 XL Unterbau, Skizze

22 mm – Glas, 23,3 mm – Edelstahl

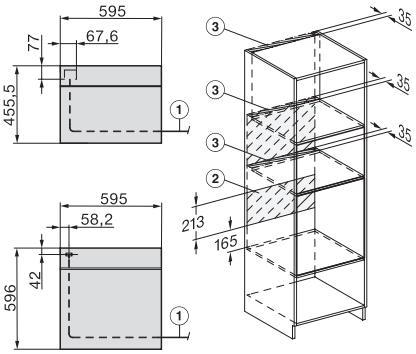


Installation Kombi BM XL, Skizze

1) Netzanschlussleitung, L=2000 mm, 2) In diesem Bereich kein Anschluss, 3) Lüftungsausschnitt min. 150 cm²