DA 2450-1
Huttenlüfter
mit energiesparender LED-Beleuchtung und Drehknebel für komfortable Bedienung

- Individuelles Küchendesign – vollintegriert in ?? ?? Breite
- Leistungsstark – 590 m3/h in der höchsten Stufe
- Effiziente Filterung – 10-lagiger Edelstahl-Metallfettfilter
- Sicher und leicht zu reinigen – Miele CleanCover
- Für jede Wohnsituation passend – abluft- und umluftfähig

EAN: 4002516717591 / Materialnummer: 12350240 / Alte Materialnummer: 28245056CH

Bauform	
Huttenlüfter	•
Bauform und Design	
Farbe	Edelstahl
Betriebsarten	
Art der Luftführung	Umrüstbar
Erforderlicher nachkaufbarer Aktivkohlefilter	DKF 15-P
Bedienkomfort	
Drehregler	•
Elektronische Steuerung	•
Leistungsstufen (Anzahl ohne Boosterstufe)	2
Booster-Stufen	1
Reinigungsfreundlicher Haubeninnenraum CleanCover	•
Effizienz und Nachhaltigkeit	
Energieeffizienzklasse (A+++ bis D)	A
Jährlicher Energieverbrauch in kWh/Jahr	52,6
Klasse für fluiddynamische Effizienz	A
Beleuchtungseffizienzklasse	A
Klasse für den Fettabscheidegrad	B
Filtersystem	
Anzahl spülmaschinengeeign. EDST-Metallfettfilter (10-lagig)	1
Beleuchtung	
LED	•
Anzahl x Watt	2 x 3 W
Beleuchtungsstärke in Lx	330
Farbtemperatur in K	3000
Gebläse	
Doppelseitig saugendes Gebläse	•
Wechselstrommotor (AC-Motor)	•
Abluft	
Schallleistung Stufe 1 (dB(A) re1pW) nach EN 60704-3	47,0
Schallleistung Stufe 2 (dB(A) re1pW) nach EN 60704-3	54,0
Schallleistung Stufe 3 (dB(A) re1pW) nach EN 60704-3	66,0
Schalldruck Betriebsstufe 1 (dB(A) re20µPa)	32,0
Schalldruck Stufe 2 (dB(A) re20µPa) nach EN 60704-2-13	40,0
Schalldruck Stufe 3 (dB(A) re20µPa) nach EN 60704-2-13	52,0
Umluft	
Schallleistung Stufe 1 (dB(A) re1pW) nach EN 60704-3	52,0
Schallleistung Stufe 2 (dB(A) re1pW) nach EN 60704-3	61,0
Schallleistung Stufe 3 (dB(A) re1pW) nach EN 60704-3	71,0
Schalldruck Stufe 1 (dB(A) re20µPa) nach EN 60704-2-13	38,0
Schalldruck Stufe 2 (dB(A) re20µPa) nach EN 60704-2-13	47,0
Schalldruck Stufe 3 (dB(A) re20µPa) nach EN 60704-2-13	57,0
Technische Daten	
Schutzkontaktstecker	•
Gesamtanschluss in kW	0,22
Spannung in V	230
Absicherung in A	10
Phasenanzahl	1

DA 2450-1
Huttenlüfter
mit energiesparender LED-Beleuchtung und Drehknebel für komfortable Bedienung

EAN: 4002516717591 / Materialnummer: 12350240 / Alte Materialnummer: 28245056CH

Frequenz in Hz	50
Montagehinweise	
Abluftstutzen oben	•
Abluftstutzen oben und hinten	•
Mitgeliefertes Zubehör	
Rückstauklappe	•

DA 2450-1
Huttenlüfter
mit energiesparender LED-Beleuchtung und Drehknebel für komfortable Bedienung

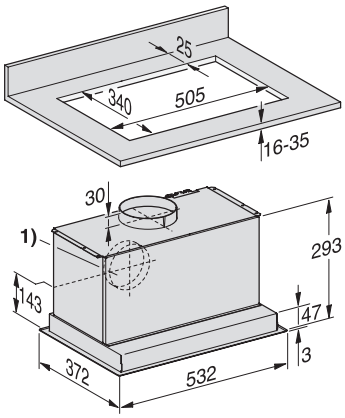

DA2450, DA2450-1, DA2558 (Skizze)

1) Abluftanschluss alternativ nach hinten, Weitere Detailmaße finden Sie in der Gebrauchsanweisung!