G 3625-55 SCi
Integrierter Geschirrspüler XXL
mit Startvorwahl und 3D-MultiFlex-Besteckschublade für höchsten Komfort.

EAN: 4002516431534 / Materialnummer: 11773010 / Alte Materialnummer: 21362557CH

- Unser Raumwunder – die 3D-MultiFlex-Schublade mit mehr Platz für Ihr Besteck
- Beste Ergebnisse in weniger als einer Stunde – QuickPowerWash
- Sparen Sie bis zu 50 % Strom mit Hilfe des Miele Warmwasseranschlusses
- Flexible Korbgestaltung, abgestimmt auf Ihren Alltag – Comfort-Körbe
- Mehr Flexibilität und Platz für Ihr Geschirr – Mit höhenverstellbarem Oberkorb

Jubiläumsaktion	
Jubiläumsmodelle 125	•
Bauarten	
Integrierte Geschirrspüler	•
55er Geschirrspüler	•
XXL-Geschirrspüler	•
Design	
Blendenfarbe	Edelstahl CleanSteel
Blendenausführung	Gerade Blende
Bedienungsart	Programmwahltaste
Display	3-stelliges 7-Segment-Display
Displayfarbe	Gelb
Komfort	
Startvorwahl bis zu 24 h	•
Funktionskontrolle	Kontrollanzeige
Effizienz und Nachhaltigkeit	
Energieeffizienzklasse (A bis G)	B
Wasserverbrauch im Programm Automatic in l ab	6,5
Wasserverbrauch im Programm Automatic in l ab	6,0
Wasserverbrauch des Eco-Programms in Liter pro Programmdurchlauf (Zyklus)	8,4
Stromverbrauch im Programm ECO in kWh	0,62
Energieverbrauch des Eco-Programms in kWh bei 100 Programmdurchläufen (Zyklen)	62
Verbrauchswert Warmwasseranschluss im Programm ECO in kWh	0,40
Dauer des ECO-Programms in Minuten	233
Geräuschemissionsklasse	B
Geräuschemission in dB(A)	44
Warmwasseranschluss	•
Halbe Beladung	•
Ergebnisqualität	
Frischwasserspüler	•
AutoOpen-Trocknung	•
SensorDry	•
Umluft-Turbothermic-Trocknung	•
Perfect GlassCare	•
Spülprogramme	
ECO	•
Automatic	•
Intensiv 75 °C	•
Fein	•
QuickPowerWash	•
Spüloptionen	
Express	•
Extra sauber	•
Extra trocken	•
Korbgestaltung	
Besteckunterbringung	3D-MultiFlex-Schublade
FlexCare-Gläserhalter	2

Weitere Informationen zum Produkt finden Sie hier:
http://www.miele.ch/de/

G 3625-55 SCi
Integrierter Geschirrspüler XXL
mit Startvorwahl und 3D-MultiFlex-Besteckschublade für höchsten Komfort.

EAN: 4002516431534 / Materialnummer: 11773010 / Alte Materialnummer: 21362557CH

Korbgestaltung	Comfort 55 cm
Anzahl Massgedecke	12
Technik und Qualität	
EcoTech-Wärmespeicher	•
Sicherheit	
Waterproof-System	•
Kindersicherung	•
Technische Daten	
Nischenbreite minimal in mm	550
Nischenbreite maximal in mm	550
Nischenhöhe minimal in mm	845
Nischenhöhe maximal in mm	910
Nischentiefe in mm	570
Gerätebreite in mm	548
Gerätehöhe in mm	845
Gerätetiefe in mm	570
Gerätetiefe bei geöffneter Tür in cm	120,5
Nettogewicht in kg	47,2
Gesamtanschluss in kW	2,00
Spannung in V	230
Absicherung in A	10
Phasenanzahl	1
Elektrische Frequenz Standard	50
Länge Wasserzulaufschlauch in cm	1,50
Länge Wasserablaufschlauch in cm	1,50
Länge der elektrischen Leitung in m	1,70
Min. Frontplattengewicht in kg	3,0
Max. Frontplattengewicht in kg	9,0
[über Kundendienst nachrüstbar auf min.]	7,0
[über Kundendienst nachrüstbar auf max.]	15,0
Mitgeliefertes Zubehör	
1 x Packung UltraTabs (20 Stück)	•
Gutschein 1 x Packung UltraTabs (20 Stück) oder 3 Packungen (je 60 Stück) zu einem Sonderpreis	•

G 3625-55 SCi
Integrierter Geschirrspüler XXL
mit Startvorwahl und 3D-MultiFlex-Besteckschublade für höchsten Komfort.

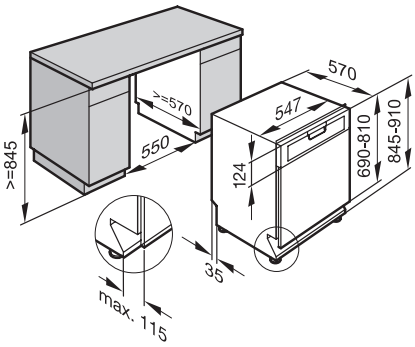

G3000 SCi, SMS-Norm 55cm Einbauskizze