APWD 086
Einsatz
zur optimalen Aufbereitung und Desinfektion des Spülguts im Steckbeckenspüler.

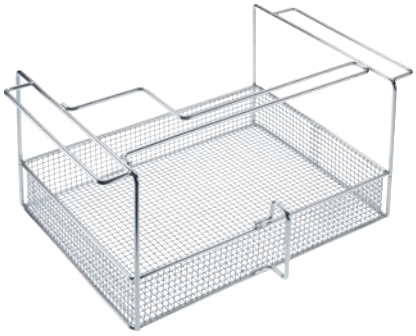

EAN: 4002516065968 / Materialnummer: 11013550 / Alte Materialnummer: 68508600D

Produktzugehörigkeit	
Steckbeckenspüler	•
Gerätezugehörigkeit	
PWD 8545	•
Produktkategorie	
Einsatz für Steckbecken und Urinflaschen	•
Produkteigenschaften	
Material	Edelstahl
Farbe	Edelstahl
Anwendungsbereich	
Aufbereitung von Steckbecken und Urinflaschen	•
Kapazität	
Urinflaschen [Anzahl]	3
Steckbecken [Anzahl]	1
Masse und Gewicht	
Aussenmass, Nettohöhe in mm	303
Aussenmass, Nettobreite in mm	205
Aussenmass, Nettotiefe in mm	447
Aussenmass, Bruttohöhe in mm	345
Aussenmass, Bruttobreite in mm	425
Aussenmass, Bruttotiefe in mm	515
Nettogewicht in kg	1,34
Bruttogewicht in kg	3,04