KWT 6422 iG
Einbau-Weinschrank
mit FlexiFrame und Push2open für anspruchsvollste Weinliebhaber.

- Flexibelste Lagerung grösserer Weinflaschen dank FlexiFrame
- Perfektes Design für grifflose Küchen- Push2open
- Parallele Lagerung von Wein durch separate Temperaturzonen
- Keine Gerüche im Kühlraum dank des Active AirClean-Filters
- Ihr Weinlager wird perfekt in Szene gesetzt – LED-Beleuchtung

EAN: 4002515897997 / Materialnummer: 10737480 / Alte Materialnummer: 36642220EU1

Gerätekategorie	
Weinschrank	•
Bauform	
Einbaugerät	•
Einbaugerät integriert	•
Türanschlag	rechts
Türanschlag wechselbar	•
Side-by-Side-fähig	•
Design	
Frontfarbe	Obsidianschwarz Glas
Beleuchtung Weinzone	LED-Beleuchtung
Bedienkomfort	
Vernetzung mit Miele@home	•
Erforderliches nachkaufbares Zubehör	XKS 3130 W
DynaCool	•
SoftClose	•
Türöffnungshilfe	Push2open
Silence-System	•
Anzahl der Roste	2
Material der Roste	Buche
Anzahl FlexiFrame Roste	2
NoteBoard	Ja
3D-Bodenpräsenterrost	•
Vibrationsarme Lagerung	•
Steuerung	
Bedienkonzept	TouchControl
Unabhängige Temperaturregelung der Kühl- und Gefrierzone	Nein
Anzahl Temperaturzonen	2
Einstellbarer Temperaturbereich min. in °C	5
Einstellbarer Temperaturbereich max. in °C	20
Effizienz und Nachhaltigkeit	
Energieeffizienzklasse (A bis G)	G
Energieverbrauch pro Jahr in kWh	151,48
Energieverbrauch in 24 h in kWh	0,41
Sicherheit	
Verriegelungsfunktion	•
Akustischer Türalarm	•
Akustischer Temperaturalarm	•
Optischer Türalarm	•
Optischer Temperaturalarm	•
Technische Daten	
Nischenbreite in mm min.	560
Nischenbreite in mm max.	570
Nischenhöhe in mm min.	874
Nischenhöhe in mm max.	890
Nischentiefe in mm	550
Gerätebreite in mm	595
Gerätehöhe in mm	909
Gerätetiefe in mm	572

Weitere Informationen zum Produkt finden Sie hier:
http://www.miele.ch/de/

KWT 6422 iG
Einbau-Weinschrank
mit FlexiFrame und Push2open für anspruchsvollste Weinliebhaber.

EAN: 4002515897997 / Materialnummer: 10737480 / Alte Materialnummer: 36642220EU1

Gewicht in kg	53,0
Klimaklasse	SN
Kühlzone in l	104
Weinzone in l	104
Gesamtnutzinhalt in l	104
Platzangebot für die Anzahl von 0,75-l-Bordeauxflaschen	33 Flaschen
Lagerzeit bei Störung in h	0
Luftschallemissionsklasse (A-D)	B
Luftschallemissionen in dB(A) re1pW	32
Stromaufnahme in Milliampere (mA)	1000
Spannung in V	220-240
Absicherung in A	10
Phasenanzahl	1
Frequenz in Hz	50
Länge der elektrischen Leitung in m	2,0
Mitgeliefertes Zubehör	
Active AirClean Filter	•

KWT 6422 iG
Einbau-Weinschrank
mit FlexiFrame und Push2open für anspruchsvollste Weinliebhaber.

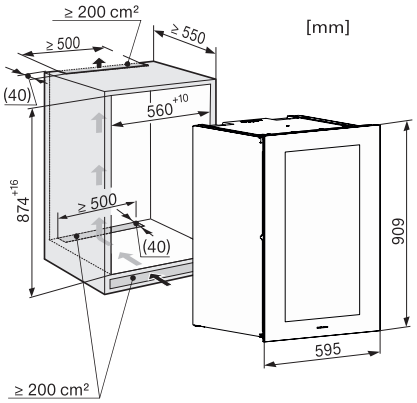

KWT6422iG, KWT6422iG-1, Skizze, frontal

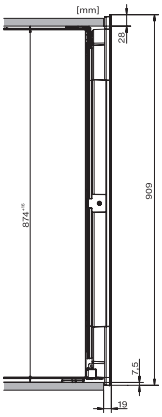

KWT6422iG, KWT6422iG-1, Seitenanischt (Skizze)

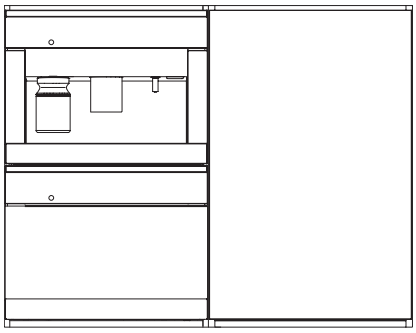

KWT6422iG, KWT6422iG-1, Kombi mit 45er Geräten (Skizze)

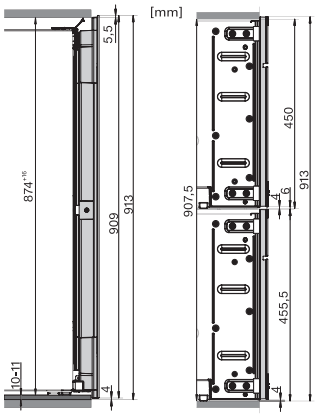

KWT6422iG, KWT6422iG-1, Kombi mit 45er Geräten, Seitenansicht (Skizze)

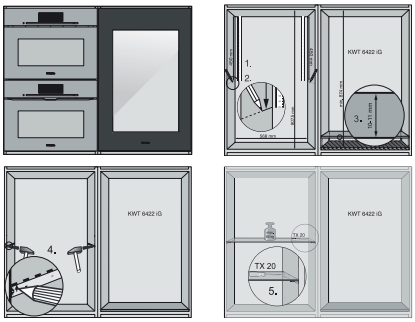

ENB1060, Kombination 2x45er + KWT6422iG, Skizze

ENB1060, Kombination 2x45er + KWT6422iG, Skizze

ENB1060, Kombination 2x45er + KWT6422iG, Skizze

ENB1060, Kombination 2x45er + KWT6422iG, Skizze

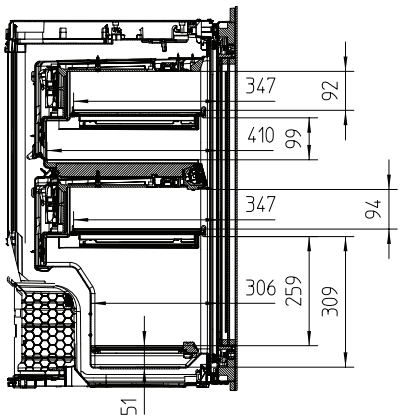

KWT6422iG, KWT6422iG-1, Innenraummaße (Skizze)

KWT 6422 iG
Einbau-Weinschrank
mit FlexiFrame und Push2open für anspruchsvollste Weinliebhaber.

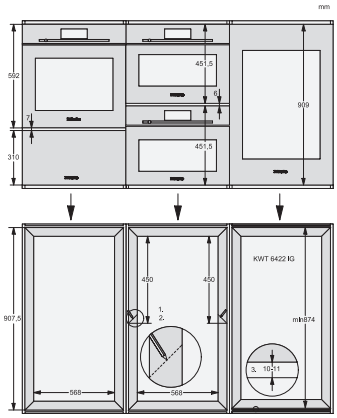

ENB1060, Kombination 60er & 32er ESW + 2x45er + KWT6422iG, Skizze

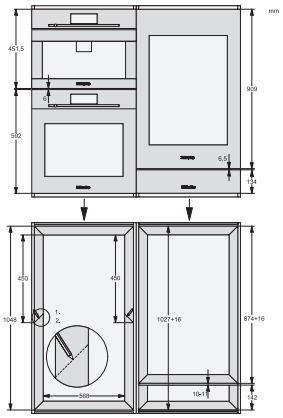

ENB1060, Kombination 45er & 60er + KWT 6422 iG & 14er EVS, Skizze