G 7115 SCi XXL AutoDos
Integrierter Geschirrspüler XXL
mit automatischer Dosierung dank AutoDos mit integrierter PowerDisk.

EAN-Nr.: 4002516435709 / Materialnummer: 11780590 / Alte Materialnummer: 21711557A

- Innovatives Design und höchster Komfort – 3D-MultiFlex-Schublade
- Einfachste Kommunikation mit dem Gerät – Miele@home
- Beste Ergebnisse in weniger als einer Stunde – QuickPowerWash
- Frischwasserspüler – ab 6.0 l im Automatic Programm
- Besonders leichtes Türöffnen und -schließen – ComfortClose

A↑G B

Bauart	
Integrierte Geschirrspüler	•
60er Geschirrspüler	•
XXL-Geschirrspüler	•
Design	
Blendenfarbe	Edelstahl CleanSteel
Blendenausführung	Gerade Blende
Bedienungsart	Programmwahltaste
Display	1-zeiliges Display mit Klartext
Displayfarbe	Weiß
MultiLingua	•
Komfort	
Vernetzung mit Miele@home	•
Automatische Dosierung mit PowerDisk	•
Türschließhilfe	ComfortClose
Restzeitanzeige	•
Restzeitanzeige und Startvorwahl bis zu 24 h	•
Funktionskontrolle	Display
Wahl der Displaysprache	•
Effizienz und Nachhaltigkeit	
Energieeffizienzklasse (A-G)	B
Wasserverbrauch im Programm Automatic in l ab	6,0
Wasserverbrauch des Eco-Programms in Liter pro Programmdurchlauf (Zyklus)	8,4
Stromverbrauch im Programm ECO in kWh	0,64
Energieverbrauch des Eco-Programms in kWh bei 100 Programmdurchläufen (Zyklen)	64
Verbrauchswert Warmwasseranschluss im Programm ECO in kWh	0,40
Dauer des Eco-Programms in Minuten	199
Geräuschemissionsklasse	B
Geräuschemission in dB(A)	43
EcoFeedback	•
EcoPower Technology	•
Geprüfte Hygiene	•
Warmwasseranschluss	•
Halbe Beladung	•
Ergebnisqualität	
Frischwasserspüler	•
SensorDry	•
Aktive Kondensationstrocknung	•
BrilliantGlassCare	•
Spülprogramme	
Programmpaket für den Alltag	•
ECO	•
Automatic	•
Intensiv 75°C	•
PowerWash	•
Fein	•
ExtraLeise 40 dB(A)	•

G 7115 SCi XXL AutoDos
Integrierter Geschirrspüler XXL
mit automatischer Dosierung dank AutoDos mit integrierter PowerDisk.

EAN-Nr.: 4002516435709 / Materialnummer: 11780590 / Alte Materialnummer: 21711557A

Gerätepflege	•
Spüloptionen	
AutoDos	•
Express	•
Extra sauber	•
Extra trocken	•
Korbgestaltung	
Besteckunterbringung	3D-MultiFlex-Schublade
FlexCare-Tassenauflage	1
Korbgestaltung	ComfortPlus
Anzahl Maßgedecke	14
Sicherheit	
Waterproof-System	•
Sieb-Kontrollanzeige	•
Kindersicherung	•
Technische Daten	
Nischenbreite minimal in mm	600
Nischenbreite maximal in mm	600
Nischenhöhe minimal in mm	845
Nischenhöhe maximal in mm	910
Nischentiefe in mm	570
Gerätebreite in mm	598
Gerätehöhe in mm	845
Gerätetiefe in mm	570
Gerätetiefe bei geöffneter Tür in cm	120,5
Nettogewicht in kg	49,2
Gesamtanschlusswert in kW	2,00
Spannung in V	230
Absicherung in A	10
Phasenanzahl	1
Elektrische Frequenz Standard	50
Länge Wasserzulaufschlauch in m	1,50
Länge Wasserablaufschlauch in m	1,50
Länge der elektrischen Zuleitung in m	1,70
Min. Frontplattengewicht in kg	3,0
Max. Frontplattengewicht in kg	11,0
[über Kundendienst nachrüstbar auf min.]	6,0
[über Kundendienst nachrüstbar auf max.]	15,0
Verfügbare Displaysprachen	
Verfügbare Displaysprachen durch MultiLingua	deutsch, english, hrvatski, română, slovenščina, srpski, ελληνικά
Mitgeliefertes Zubehör	
1 x PowerDisk	•
Gutschein für 6 x PowerDisk	•

G 7115 SCi XXL AutoDos
Integrierter Geschirrspüler XXL
mit automatischer Dosierung dank AutoDos mit integrierter PowerDisk.

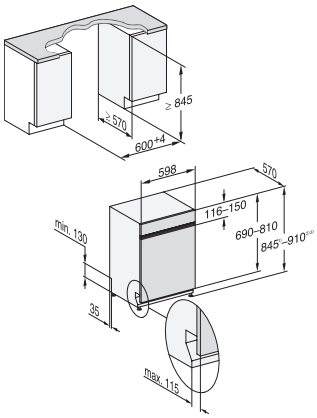

G7000 XXL, integrierbare G, 60cm (Skizze)

1) Sockelhöhe 35-155 mm, , 2) Sockelhöhe 100-220 mm, , 3) Gerätehöhe max. 970 mm mit Umbausatz Sockelhöhe-1 (Mat.-Nr. 6.394.761),