Miele

CS 7641 FL
SmartLine-Element
mit induktionsbeheizter Wokmulde

- Intuitive Schnellanwahl durch Zahlenreihen – SmartSelect
- Elegantes Design – für flächenbündigen oder aufliegenden Einbau
- Perfekt kombinierbar mit jedem SmartLine-Element
- Außergewöhnlich – mit eingelassener Wokmulde
- Leistungsstark – Boosterfunktion

EAN-Nr.: 4002516230267 / Materialnummer: 11280000 / Alte Materialnummer: 27764150D

Beheizungsart	
Beheizungsart	Induktion
Bauform	
SmartLine	•
Design	
Elegante Glaskeramikoberfläche	•
Flächenbündiger Einbau	•
Farbe der Glaskeramik	Schwarz
Aufliegender Einbau	•
Gewölbte Wok-Mulde aus Glas	•
Kochzonenausstattung	
Anzahl der Kochzonen	1
1. Kochzone / Kochbereich	
Position	mittig
Art	Wok-Mulde
Größe in mm	Ø 300
Max. Booster-Leistung in W	3000
Max. Leistung in W	2500
6. Kochzone / Kochbereich	
Wok-Mulde	Wok-Mulde
Bedienkomfort	
Bedienung über Sensortasten	SmartSelect
Topf- und Topfgrößenerkennung	•
Anzeigefarbe	Gelb
Ankochautomatik	•
Permanente Topferkennung	•
Warmhalten	•
Stop&Go-Funktion	•
Recall-Funktion	•
Individuelle Einstellmöglichkeiten (z.B. Signaltöne)	•
Wischschutz	•
Kurzzeitwecker	•
Pflegekomfort	
Leicht zu reinigende Glaskeramik	•
Sicherheit	
Sicherheitsausschaltung	•
Verriegelungsfunktion	•
Inbetriebnahmesperre	•
Integriertes Kühlgebläse	•
Überhitzungsschutz	•
Restwärmeanzeige	•
Technische Daten	
Abmessungen (H x B x T) in mm	133 x 378 x 520
Abmessungen in mm (Breite)	378
Abmessungen in mm (Höhe)	133
Abmessungen in mm (Tiefe)	520
Ausschnittmaße (B x T) bei flächenbündigem Einbau in mm	358/382 x 500/524
Ausschnittmaße in mm (Breite) bei aufliegendem Einbau	358
Ausschnittmaße in mm (Tiefe) bei aufliegendem Einbau	500
Einbauhöhe mit Anschlusskasten in mm	129

CS 7641 FL
SmartLine-Element
mit induktionsbeheizter Wokmulde

EAN-Nr.: 4002516230267 / Materialnummer: 11280000 / Alte Materialnummer: 27764150D

Inneres Ausschnittmaß in mm (Breite) bei flächenbündigem Einbau	358
Gewicht in kg	12
Inneres Ausschnittmaß in mm (Tiefe) bei flächenbündigem Einbau	500
Äußeres Ausschnittmaß in mm (Breite) bei flächenbündigem Einbau	382
Gesamtanschlusswert in kW	3,00
Äußeres Ausschnittmaß in mm (Tiefe) bei flächenbündigem Einbau	524
Länge der elektrischen Zuleitung in m	1,5
Spannung in V	220-240
Frequenz in Hz	50-60
Mitgeliefertes Zubehör	
Anschlusskabel	Ja
Unbeschichtete Wok-Pfanne	•

CS 7641 FL
SmartLine-Element
mit induktionsbeheizter Wokmulde

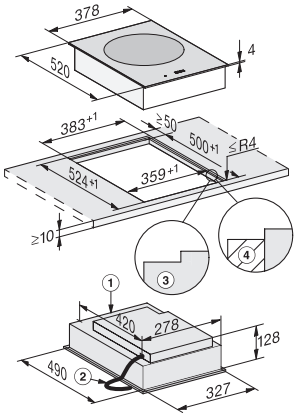

CS7641FL, flächenbündig (Skizze)

1) vorn, 2) Netzanschlussleitung, L = 2000 mm, 3) Stufenfräsung, 4) Holzleiste 12 mm (nicht im Lieferumfang enthalten)

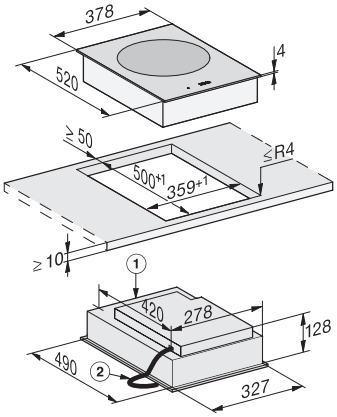

CS7641FL, aufliegend (Skizze)

1) vorn, 2) Netzanschlussleitung, L = 2000 mm

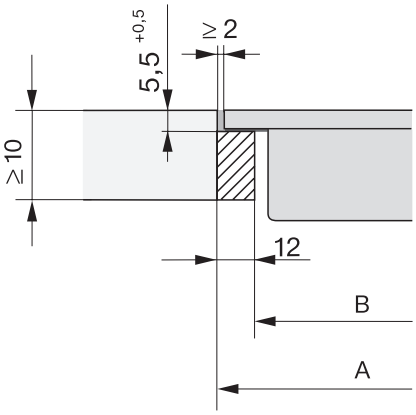

CS 7000 FL, flächenbündig, Holz (Skizze)

*7+0,5 = CS7641 (Wok)

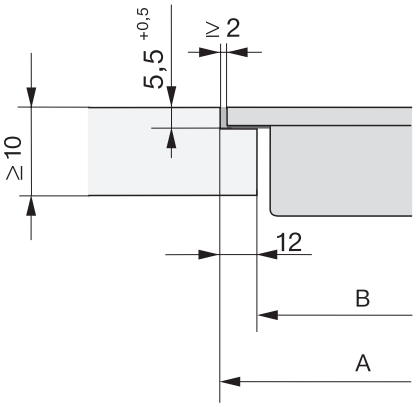

CS 7000 FL, flächenbündig (Skizze)

*7+0,5 = CS7641 (Wok)