KM 7005 FR
Herdgesteuertes Induktionskochfeld
mit 2 PowerFlex-Kochbereichen für maximale Leistungsstärke

EAN-Nr.: 4002516152095 / Materialnummer: 11127300 / Alte Materialnummer: 26700510D

- Bedienung über Knebel am Herd und Anzeige auf dem Kochfeld
- 4 Kochzonen inkl. 2 leistungsstarken PowerFlex-Kochbereichen
- In 626 mm Breite mit Edelstahlrahmen für aufliegenden Einbau
- Kürzeste Ankochzeiten – TwinBooster

Beheizungsart	
Beheizungsart	Induktion
Bauform	
Kombiniert mit Herd	•
Design	
Elegante Glaskeramikoberfläche	•
Farbe der Glaskeramik	Schwarz
Edelstahlrahmen	•
Aufliegender Einbau	•
Kochzonenausstattung	
Anzahl der Kochzonen	4
Anzahl der Kochbereiche	2
Maximale Anzahl Kochgeschirre	4
PowerFlex-Kochzonen	
Anzahl	4
Durchmesser in mm	Ø 150 – 230
Leistung in W	2100
Booster in W	3000
TwinBooster in W	3650
1. Kochzone / Kochbereich	
Position	links mittig
Art	PowerFlex-Kochbereich
Größe in mm	230x390
Max. Booster-Leistung in W	4800
Max. Leistung in W	3400
Max. TwinBooster-Leistung in W	7300
2. Kochzone / Kochbereich	
Position	rechts
Art	PowerFlex-Kochbereich
Größe in mm	230x390
Max. Booster-Leistung in W	4800
Max. Leistung in W	3400
Max. TwinBooster-Leistung in W	7300
Bedienkomfort	
Topf- und Topfgrößenerkennung	•
Anzeigefarbe	Gelb
Ankochautomatik	•
Warmhalten	•
Bedienung über Knebel	•
Pflegekomfort	
Leicht zu reinigende Glaskeramik	•
Sicherheit	
Sicherheitsausschaltung	•
Inbetriebnahmesperre	•
Technische Daten	
Abmessungen (B x T) in mm	626 x 51 x 526
Abmessungen in mm (Breite)	626
Abmessungen in mm (Höhe)	51
Abmessungen in mm (Tiefe)	526
Ausschnittmaße in mm (Breite) bei aufliegendem Einbau	560

KM 7005 FR
Herdgesteuertes Induktionskochfeld
mit 2 PowerFlex-Kochbereichen für maximale Leistungsstärke

EAN-Nr.: 4002516152095 / Materialnummer: 11127300 / Alte Materialnummer: 26700510D

Ausschnittmaße in mm (Tiefe) bei aufliegendem Einbau	490
Gewicht in kg	11
Gesamtanschlusswert in kW	7,30
Spannung in V	230
Frequenz in Hz	50
Mitgeliefertes Zubehör	
Anzahl Anschlusskabel mit Stecker	Nein

KM 7005 FR
Herdgesteuertes Induktionskochfeld
mit 2 PowerFlex-Kochbereichen für maximale Leistungsstärke

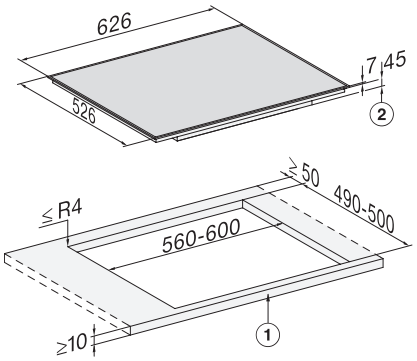

KM 7004 FR, KM 7005 FR (Skizze)

1) vorn , 2) Einbauhöhe