M 2240 SC
Einbau-Mikrowellengerät
mit seitlich liegender Sensorbedienung für eine komfortable Handhabung.

- 7-Segment-Display mit Sensorbedienung – EasySensor
- Perfektes Auftauen und Garen – Automatikprogramme
- Speisen bleiben genussfertig – Warmhalteautomatik
- Kompakt – 26 l Garraumvolumen

EAN-Nr.: 4002516117124 / Materialnummer: 11108900 / Alte Materialnummer: 24224020A

Bauform	
Gerätefarbe	Obsidianschwarz
Bauform und Design	
Einbau-Mikrowellengerät	•
SideControl	•
Genussvorteile	
Warmhalten	•
Betriebsarten	
Automatikprogramme	•
Solo-Betrieb Mikrowelle	•
Bedienkomfort	
Display	EasySensor
Tageszeitanzeige	•
Kurzzeitwecker	•
Programmierung Garzeitdauer	•
Quick-Mikrowelle	•
Individuelle Einstellungen	•
Effizienz und Nachhaltigkeit	
Nachtabschaltung	•
Pflegekomfort	
Edelstahl-Garraum	•
Sicherheit	
Inbetriebnahmesperre	•
Sicherheitsschalter	•
Sicherheitssperre "Door"-Hinweis	•
Technische Daten	
Garraumvolumen in l	26
Türanschlag	links
Garraumbeleuchtung	1 LED-Spot
Garraumhöhe in cm	20,7
Durchmesser des Drehtellers in cm	32,5
Elektronisch gesteuerte Mikrowellenleistung	•
Mikrowellenleistungsstufen in W	80/150/300/450/600/800
Mikrowellenleistung maximal in W	900
Nischenbreite min. in mm	562
Nischenbreite max. in mm	568
Nischenhöhe min. in mm	450
Nischenhöhe max. in mm	452
Nischentiefe in mm	500
Gerätemaße (B x H x T) in mm	595 x 452 x 401
Gerätebreite in mm	595
Gerätehöhe in mm	452
Gerätetiefe in mm	401
Nischenunabhängige Belüftung	•
Gewicht in kg	18,0
Gesamtanschlusswert in kW	1,4
Spannung in V	220-240
Frequenz in Hz	50
Absicherung in A	10
Phasenanzahl	1

M 2240 SC
Einbau-Mikrowellengerät
mit seitlich liegender Sensorbedienung für eine komfortable Handhabung.

EAN-Nr.: 4002516117124 / Materialnummer: 11108900 / Alte Materialnummer: 24224020A

Anschlusskabel mit Netzstecker	•
Länge der elektrischen Zuleitung in m	1,60
Leuchtmittel tauschen	Kundendienst
Mitgeliefertes Zubehör	
Drehteller	1

M 2240 SC
Einbau-Mikrowellengerät
mit seitlich liegender Sensorbedienung für eine komfortable Handhabung.

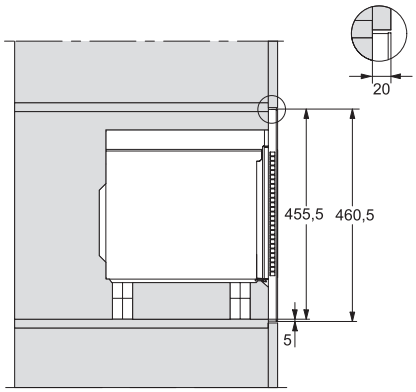

M2240SC, Skizze

nicht horizontal mit anderen Geräten kombinierbar

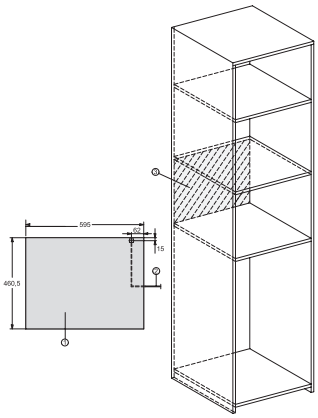

M2240SC, Skizze

1) Ansicht von vorne, 2) Netzanschlussleitung
L=1.600 mm, 3) Kein Anschluss in diesem Bereich

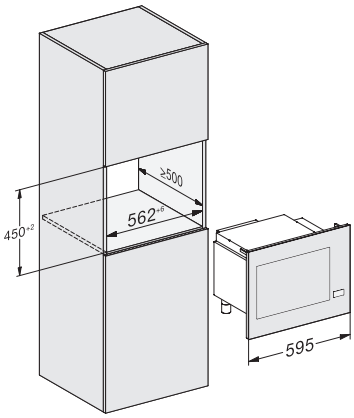

M2240SC, Skizze