KM 6522 FR
Herdunabhängiges Elektrokochfeld
mit 1 Koch-/Bräterzone und 1 Vario-Kochzone zum günstigen Einstiegspreis.

- Einfache Bedienung – EasySelect
- Ansprechendes Design – 764 mm breit mit umlaufendem Rahmen
- Besonders flexibel – 4 Kochzonen inkl. 1 Bräter- und 1 Vario-Zone
- Komfortabel – Ankochautomatik für jede Kochzone
- Sicher – dreistufige Restwärmeanzeige für jede Kochzone

EAN-Nr.: 4002515996768 / Materialnummer: 10881990 / Alte Materialnummer: 26652210D

Beheizungsart	
Beheizungsart	Elektro
Bauform	
Unabhängig vom Herd	•
Design	
Elegante Glaskeramikoberfläche	•
Farbe der Glaskeramik	Schwarz
Umlaufender Edelstahlrahmen	•
Aufliegender Einbau	•
Kochzonenausstattung	
Anzahl der Kochzonen	4
1. Kochzone / Kochbereich	
Position	vorne links
Art	Vario-Kochzone
Größe in mm	Ø 120 / Ø 210
Max. Leistung in W	750/2200
2. Kochzone / Kochbereich	
Position	hinten links
Art	Einkreis-Kochzone
Größe in mm	Ø 145
Max. Leistung in W	1200
3. Kochzone / Kochbereich	
Position	hinten rechts
Art	Koch-/Bräterzone
Größe in mm	Ø 170 / 170x265
Max. Leistung in W	1500/2400
4. Kochzone / Kochbereich	
Position	vorne rechts
Art	Einkreis-Kochzone
Größe in mm	Ø 180
Max. Leistung in W	1800
Bedienkomfort	
Bedienung über Sensortasten	EasySelect
Kochzonenerweiterung	•
Anzeigefarbe	Gelb
Ankochautomatik	•
Stop&Go-Funktion	•
Recall-Funktion	•
Abschaltautomatik	•
Individuelle Einstellmöglichkeiten (z.B. Signaltöne)	•
Kurzzeitwecker	•
Effizienz und Nachhaltigkeit	
Restwärmenutzung	•
Pflegekomfort	
Leicht zu reinigende Glaskeramik	•
Sicherheit	
Sicherheitsausschaltung	•
Verriegelungsfunktion	•
Inbetriebnahmesperre	•
Überhitzungsschutz	•

KM 6522 FR
Herdunabhängiges Elektrokochfeld
mit 1 Koch-/Bräterzone und 1 Vario-Kochzone zum günstigen Einstiegspreis.

EAN-Nr.: 4002515996768 / Materialnummer: 10881990 / Alte Materialnummer: 26652210D

Restwärmeanzeige	•
Technische Daten	
Abmessungen (H x B x T) in mm	43 x 764 x 504
Abmessungen in mm (Breite)	764
Abmessungen in mm (Höhe)	43
Abmessungen in mm (Tiefe)	504
Ausschnittmaße in mm (Breite) bei aufliegendem Einbau	750
Ausschnittmaße in mm (Tiefe) bei aufliegendem Einbau	490
Einbauhöhe mit Anschlusskasten in mm	43
Gewicht in kg	10
Gesamtanschlusswert in kW	7,60
Länge der elektrischen Zuleitung in m	1,4
Spannung in V	230
Frequenz in Hz	50-60
Mitgeliefertes Zubehör	
Glasschaber	•
Anschlusskabel	Ja

KM 6522 FR
Herdunabhängiges Elektrokochfeld
mit 1 Koch-/Bräterzone und 1 Vario-Kochzone zum günstigen Einstiegspreis.

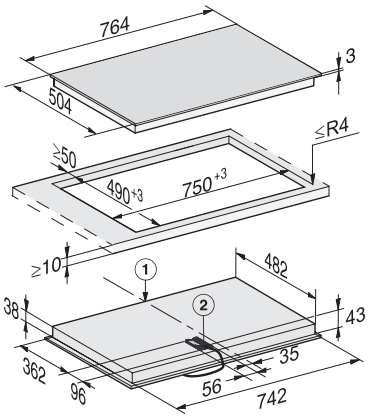

KM 6522 FR, KM 6542 FR (Installation drawing)

1) Vorn, 2) Netzanschlusskasten mit Netzanschlussleitung,
L = 1440 mm, Einbauhöhe = 43 mm