KWNS 28462 E
Stand-Kühl-Gefrierkombination
mit zwei Weintemperierzonen und IceMaker für höchsten Genuss und Komfort.

- Verschiedene Weine perfekt temperiert – zwei Temperaturzonen
- Optimale und wartungsfreie Ausleuchtung des Innenraums mit LED
- Keine Vereisung des Gefriergutes, nie wieder abtauen dank NoFrost
- Frische Eiswürfel aus dem IceMaker mit Frischwasseranschluss

A↑G D

EAN-Nr.: 4002515954621 / Materialnummer: 10805200 /
Alte Materialnummer: 38284620EU1

Gerätekategorie	
Kühl-Gefrierkombination	•
Bauform	
Standgerät	•
Türanschlag	links
Türanschlag wechselbar	•
Side-by-Side fähig	•
Design	
Gehäusefarbe	Edelstahl CleanSteel
Frontfarbe	Edelstahl CleanSteel
Beleuchtung Kühlzone	LED
Bedienkomfort	
Vernetzung mit Miele@home	•
Erforderliches nachkaufbares Zubehör	XKS 3100 W
DynaCool	•
NoFrost	•
DuplexCool	•
XL Innenraum	•
SoftClose	•
Eiswürfelbereiter mit Frischwasseranschluss (Icemaker)	•
Türöffnungshilfe	Click2open
Silence System	•
Anzahl der Holzroste	4
Steuerung	
Bedienkonzept	FreshTouch
Kühlteil abschaltbar	Ja
Unabhänige Temperaturregelung der Kühl- und Gefrierzone	Nein
SuperFrost	•
Anzahl Temperaturzonen	3
Einstellbarer Temperaturbereich min. in °C	5
Sabbatmodus	•
Gefriergerät/-zone	
Anzahl Gefrierschubladen	5
Effizienz und Nachhaltigkeit	
Energieeffizienzklasse (A – G)	D
Energieverbrauch pro Jahr in kWh	187,25
Energieverbrauch in 24 h in kWh	0,51
Sicherheit	
Verriegelungsfunktion	•
Akustischer Türalarm	•
Akustischer Temperaturalarm Gefrierteil	•
Akustischer Temperaturalarm	•
Optischer Türalarm	•
Optischer Temperaturalarm	•
Netzausfallanzeige Gefrierteil	•
Technische Daten	
Gerätebreite in mm	600
Gerätehöhe in mm	1850
Gerätetiefe in mm	685
Gewicht in kg	100,5

KWNS 28462 E
Stand-Kühl-Gefrierkombination
mit zwei Weintemperierzonen und IceMaker für höchsten Genuss und Komfort.

EAN-Nr.: 4002515954621 / Materialnummer: 10805200 /
Alte Materialnummer: 38284620EU1

Klimaklasse	SN-T
Kühlzone in l	156
4-Sterne-Gefrierzone in l	133
Weintemperierzone in l	156
Gesamtnutzinhalt in l	289
Platzangebot für die Anzahl von 0,75l Bordeauxflaschen	46 Flaschen
Lagerzeit bei Störung in h	16
Gefriervermögen in kg/24h	9,00
Geräuschklasse (A-D)	C
Geräusch-Schallleistung in dB(A) re1pW	37
Stromaufnahme in Milliampere (mA)	1400
Spannung in V	220-240
Absicherung in A	10
Phasenanzahl	1
Frequenz in Hz	50
Länge der elektrischen Zuleitung in m	2,1
Mitgeliefertes Zubehör	
Kälteakkus	•

KWNS 28462 E
Stand-Kühl-Gefrierkombination
mit zwei Weintemperierzonen und IceMaker für höchsten Genuss und Komfort.

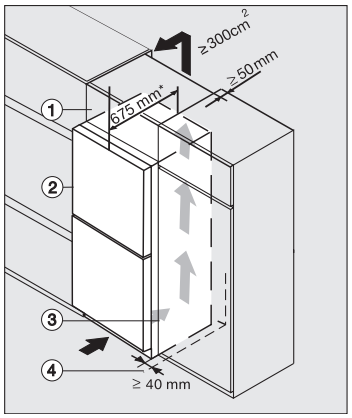

KFN29233D, KFN29243D, KFN29493DE, KF29283D, KFN29283D, KFN29483D, KFNS28463E, KWNS28462E (Skizze)

*Damit der deklarierte Energieverbrauch erzielt wird, sind die dem Gerät beigefügten Abstandshalter zu verwenden. Hierdurch vergrößert sich die Gerätetiefe um ca. 1,5 cm. , Das Gerät ist ohne Verwendung der Abstandshalter voll funktionsfähig, hat aber einen geringfügig höheren Energieverbrauch.,

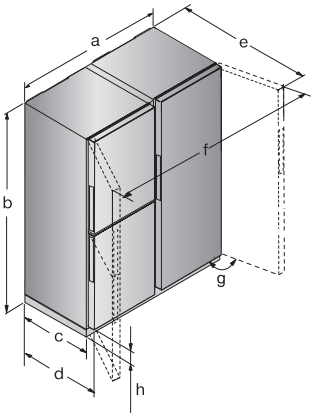

FNS28463E ed/cs, KS28463D ed/cs, KS28423D ed/cs, KS28463E ed/cs, KFNS28463E ed/cs, KWNS28462E ed/cs, *Fußnote

* a = 1240 mm, b = 1852 mm, c = 615 mm, d = 675 mm, e = 1195 mm, f = 1733 mm, g = 115 mm, h = 35 mm, *Damit der deklarierte Energieverbrauch erzielt wird, sind die dem Gerät beigefügten Abstandshalter zu verwenden. Hierdurch vergrößert sich die Gerätetiefe um ca. 1,5 cm. , Das Gerät ist ohne Verwendung der Abstandshalter voll funktionsfähig, hat aber einen geringfügig höheren Energieverbrauch.,

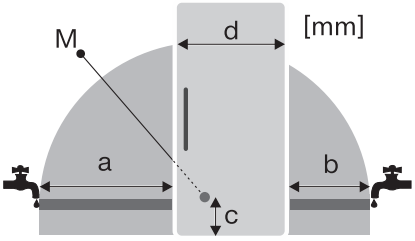

K28463D ed/cs, KFN29233D edt/cs, FNS28463E ed/cs, KWNS28462E ed/cs, KFNS28463E ed/cs *Fußnote

* a = 1100 mm, b = 700 mm, c = 110 mm, d = 600 mm, M Magnetventil, *Damit der deklarierte Energieverbrauch erzielt wird, sind die dem Gerät beigefügten Abstandshalter zu verwenden. Hierdurch vergrößert sich die Gerätetiefe um ca. 1,5 cm. Das Gerät ist ohne Verwendung der Abstandshalter voll funktionsfähig, hat aber einen geringfügig höheren Energieverbrauch.

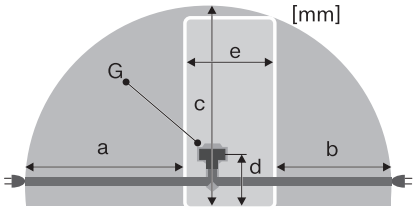

KS28423D ed/cs, KS28463D ed/cs, KFN29493DE edt/cs, FNS28463E ed/cs, KWNS28462E ed/cs, KFNS28463E ed/cs, *Fußnote

* a = 1800 mm, b = 1400 mm, c = 2100 mm, d = 200 mm, e = 600, G Gerätestecker, *Damit der deklarierte Energieverbrauch erzielt wird, sind die dem Gerät beigefügten Abstandshalter zu verwenden. Hierdurch vergrößert sich die Gerätetiefe um ca. 1,5 cm. , Das Gerät ist ohne Verwendung der Abstandshalter voll funktionsfähig, hat aber einen geringfügig höheren Energieverbrauch.

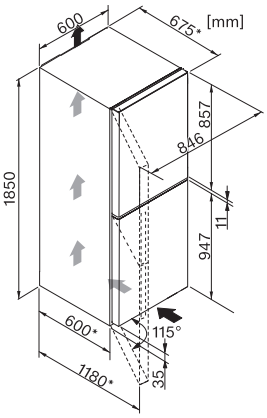

KWNS28462E ed/cs, KFNS28463E ed/cs, *Fußnote

*Damit der deklarierte Energieverbrauch erzielt wird, sind die dem Gerät beigefügten Abstandshalter zu verwenden. Hierdurch vergrößert sich die Gerätetiefe um ca. 1,5 cm. , Das Gerät ist ohne Verwendung der Abstandshalter voll funktionsfähig, hat aber einen geringfügig höheren Energieverbrauch.

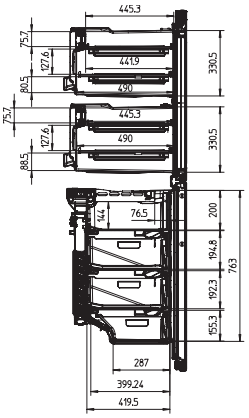

KWNS28462E ed/cs, Innenmaße, *Fußnote

*Damit der deklarierte Energieverbrauch erzielt wird, sind die dem Gerät beigefügten Abstandshalter zu verwenden. Hierdurch vergrößert sich die Gerätetiefe um ca. 1,5 cm. , Das Gerät ist ohne Verwendung der Abstandshalter voll funktionsfähig, hat aber einen geringfügig höheren Energieverbrauch.