KFN 29683 D obsw
Stand-Kühl-Gefrierkombination XL
mit exklusiver Glasfront, PerfectFresh Pro und FlexiLight.

- Professionelle Lagerung-noch längere Frische mit PerfectFresh Pro
- Individuell verstellbare Glasbodenbeleuchtung dank FlexiLight
- Keine Vereisung des Gefriergutes, nie wieder abtauen dank NoFrost
- Mehr Platz und Komfort dank XL Innenraum

A↑G D

EAN-Nr.: 4002515639146 / Materialnummer: 10243100 /
Alte Materialnummer: 38296835EU1

Gerätekategorie	
Kühl-Gefrierkombination	•
Bauform	
Standgerät	•
Türanschlag	rechts
Türanschlag wechselbar	•
Design	
Gehäusefarbe	Edelstahloptik
Frontfarbe	Obsidianschwarz Glas
Beleuchtung Kühlzone	FlexiLight
Beleuchtung Gefrierzone	LED
PerfectFresh Pro LED Beleuchtung	•
Bedienkomfort	
Vernetzung mit Miele@home	•
Erforderliches nachkaufbares Zubehör	XKS 3100 W
Frischesystem	PerfectFresh Pro
ComfortClean	•
DynaCool	•
NoFrost	•
DuplexCool	•
XL Innenraum	•
VarioRoom	•
SoftClose	•
SelfClose	•
Türöffnungshilfe	Click2open
Silence System	•
Steuerung	
Bedienkonzept	FreshTouch
Kühlteil abschaltbar	Ja
Unabhänige Temperaturregelung der Kühl- und Gefrierzone	Nein
SuperKühlen	•
SuperFrost	•
Anzahl Temperaturzonen	3
Sabbatmodus	•
Party-Modus	•
Holiday-Modus	•
QuickCool-Timer	•
Kühlgerät/-zone	
Anzahl der Abstellflächen	3
davon beleuchtet	2
Flaschenablage aus verchromtem Metall	•
Anzahl Frischeschubladen	2
Anzahl Innentürabsteller für Konserven	2
Innentürabsteller für Flaschen	1
Innentürabsteller	3
Gefriergerät/-zone	
Anzahl Gefrierschubladen	3
Effizienz und Nachhaltigkeit	
Energieeffizienzklasse (A – G)	D
Energieverbrauch pro Jahr in kWh	227,76

KFN 29683 D obsw
Stand-Kühl-Gefrierkombination XL
mit exklusiver Glasfront, PerfectFresh Pro und FlexiLight.

EAN-Nr.: 4002515639146 / Materialnummer: 10243100 /
Alte Materialnummer: 38296835EU1

Energieverbrauch in 24 h in kWh	0,62
Sicherheit	
Verriegelungsfunktion	•
Akustischer Türalarm	•
Akustischer Temperaturalarm Gefrierteil	•
Akustischer Temperaturalarm	•
Optischer Türalarm	•
Optischer Temperaturalarm	•
Netzausfallanzeige Gefrierteil	•
Technische Daten	
Gerätebreite in mm	600
Gerätehöhe in mm	2010
Gerätetiefe in mm	685
Gewicht in kg	102,4
Klimaklasse	SN-T
Kühlzone in l	247
davon PerfectFresh-Zone in l	101
4-Sterne-Gefrierzone in l	104
Gesamtnutzinhalt in l	350
Lagerzeit bei Störung in h	16
Gefriervermögen in kg/24h	9,00
Luftschallemissionsklasse (A-D)	C
Luftschallemissionen in dB(A) re1pW	36
Stromaufnahme in Milliampere (mA)	1400
Spannung in V	220-240
Absicherung in A	10
Phasenanzahl	1
Frequenz in Hz	50-60
Länge der elektrischen Zuleitung in m	2,2
Leuchtmittel tauschen	Kundendienst
Mitgeliefertes Zubehör	
Butterdose	•
Eierablage	•
Active AirClean Filter	•
Kälteakkus	•
Eiswürfelschale	•

KFN 29683 D obsw
Stand-Kühl-Gefrierkombination XL
mit exklusiver Glasfront, PerfectFresh Pro und FlexiLight.

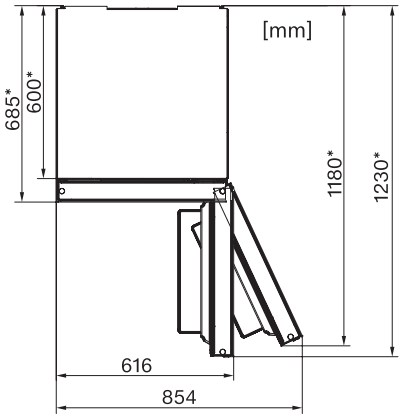

KFN29683D obsw, KFN29683D brws, KFN29233D bb, KFN29283D bb, KFN29493DE edt/cs Draufsicht, (Skizze) (*Fußnote)

*Damit der deklarierte Energieverbrauch erzielt wird, sind die dem Gerät beigefügten Abstandshalter zu verwenden. Hierdurch vergrößert sich die Gerätetiefe um ca. 1,5 cm. , Das Gerät ist ohne Verwendung der Abstandshalter voll funktionsfähig, hat aber einen geringfügig höheren Energieverbrauch.,

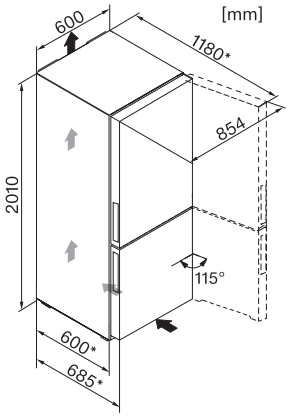

KFN29683D obsw, KFN29683D brws, KFN29233D bb, KFN29283D bb, KFN29493DE edt/cs (Skizze) (*Fußnote)

*Damit der deklarierte Energieverbrauch erzielt wird, sind die dem Gerät beigefügten Abstandshalter zu verwenden. Hierdurch vergrößert sich die Gerätetiefe um ca. 1,5 cm. , Das Gerät ist ohne Verwendung der Abstandshalter voll funktionsfähig, hat aber einen geringfügig höheren Energieverbrauch.,

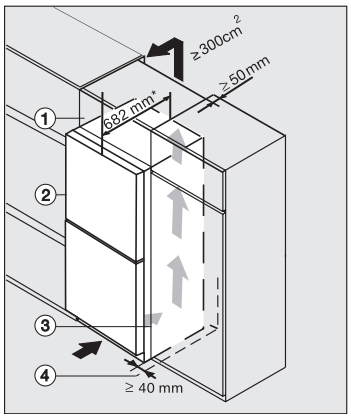

KFN29233D bb, KFN29283D bb, KFN29683D obsw, KFN29683D brws (Eiinbauskizze)

*Damit der deklarierte Energieverbrauch erzielt wird, sind die dem Gerät beigefügten Abstandshalter zu verwenden. Hierdurch vergrößert sich die Gerätetiefe um ca. 1,5 cm. , Das Gerät ist ohne Verwendung der Abstandshalter voll funktionsfähig, hat aber einen geringfügig höheren Energieverbrauch.