K 12023 S-3
Stand-Kühlschrank
mit ComfortClean für leichte Reinigung bei hoher Energieeffizienz.

- Reinigung der Türabsteller im Geschirrspüler – ComfortClean
- Einfache und manuelle Bedienung

EAN-Nr.: 4002515402306 / Materialnummer: 09770050 /
Alte Materialnummer: 36120233EU1

Gerätekategorie	
Kühlschrank	•
Bauform	
Standgerät	•
Türanschlag	rechts
Türanschlag wechselbar	•
Design	
Gehäusefarbe	Weiß
Frontfarbe	Weiß
Beleuchtung Kühlzone	Glühlampe
Bedienkomfort	
ComfortClean	•
Steuerung	
Bedienkonzept	Drehregler
Kühlteil abschaltbar	Nein
Unabhänige Temperaturregelung der Kühl- und Gefrierzone	Nein
Anzahl Temperaturzonen	1
Kühlgerät/-zone	
Anzahl der Abstellflächen	4
davon teilbar (FlexiBoard)	1
Anzahl VeggieBoxen	2
Aufbewahrungsfach für Butter und Käse	•
Anzahl Innentürabsteller für Konserven	1
Innentürabsteller für Flaschen	1
Innentürabsteller	2
Effizienz und Nachhaltigkeit	
Energieeffizienzklasse (A – G)	E
Energieverbrauch pro Jahr in kWh	92,35
Energieverbrauch in 24 h in kWh	0,25
Technische Daten	
Gerätebreite in mm	601
Gerätehöhe in mm	850
Gerätetiefe in mm	628
Gewicht in kg	35,7
Klimaklasse	SN-ST
Kühlzone in l	145
4-Sterne-Gefrierzone in l	0
Gesamtnutzinhalt in l	145
Lagerzeit bei Störung in h	0
Luftschallemissionsklasse (A-D)	B
Luftschallemissionen in dB(A) re1pW	35
Stromaufnahme in Milliampere (mA)	800
Spannung in V	220-240
Absicherung in A	10
Phasenanzahl	1
Frequenz in Hz	50
Länge der elektrischen Zuleitung in m	2,4
Leuchtmittel tauschen	Kundendienst
Mitgeliefertes Zubehör	
Eierablage	•

K 12023 S-3
Stand-Kühlschrank
mit ComfortClean für leichte Reinigung bei hoher Energieeffizienz.

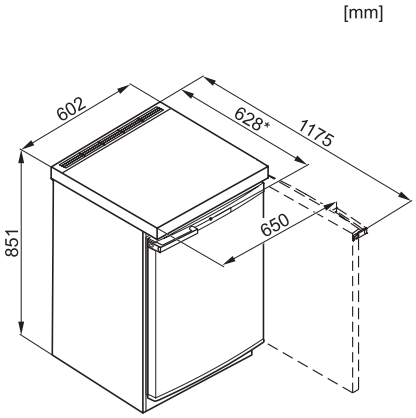

K12023S, K12023S-2, K12023S-3, K12024S, K12024S-2,K12324S-3 (*Fußnote)

*Damit der deklarierte Energieverbrauch erzielt wird, sind die dem Gerät beigefügten Abstandshalter zu verwenden. Hierdurch vergrößert sich die Gerätetiefe um ca. 3,5 cm. , Das Gerät ist ohne Verwendung der Abstandshalter voll funktionsfähig, hat aber einen geringfügig höheren Energieverbrauch.,

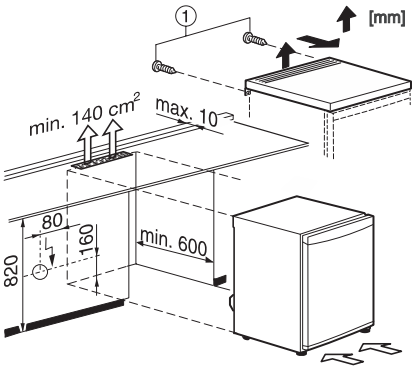

K12010S-2, K12012S-2, K12020S-1, K12022S-1, K12023S-2, K12024S-2, K12023S-3, K12024S-3, ohne Rahmen