KM 520
Herdunabhängiges Elektrokochfeld
mit 4 Kochzonen und direkter Knebelbedienung für größten Komfort.

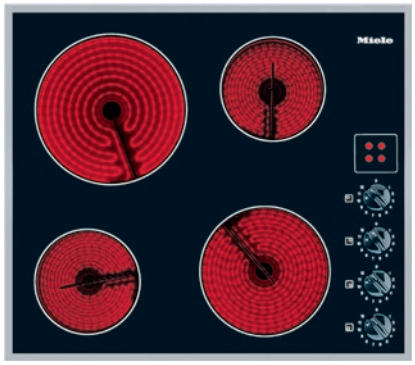

- Einfache und direkte Steuerung – Bedienung über Knebel
- Ansprechendes Design – 574 mm breit mit umlaufendem Rahmen
- Flexibel – 4 Kochzonen
- Sicher – Restwärmeanzeige für jede Kochzone

EAN-Nr.: 4002513806526 / Materialnummer: 06442860 / Alte Materialnummer: 26520050D

Beheizungsart	
Beheizungsart	Elektro
Bauform	
Unabhängig vom Herd	•
Design	
Elegante Glaskeramikoberfläche	•
Farbe der Glaskeramik	Schwarz
Umlaufender Edelstahlrahmen	•
Bedruckungsdesign	Dekor basaltgrau
Aufliegender Einbau	•
Kochzonenausstattung	
Anzahl der Kochzonen	4
1. Kochzone / Kochbereich	
Position	vorne links
Art	Einkreis-Kochzone
Größe in mm	Ø 145
Max. Leistung in W	1200
2. Kochzone / Kochbereich	
Position	hinten links
Art	Einkreis-Kochzone
Größe in mm	Ø 210
Max. Leistung in W	2300
3. Kochzone / Kochbereich	
Position	hinten rechts
Art	Einkreis-Kochzone
Größe in mm	Ø 145
Max. Leistung in W	1200
4. Kochzone / Kochbereich	
Position	vorne rechts
Art	Einkreis-Kochzone
Größe in mm	Ø 180
Max. Leistung in W	1800
Bedienkomfort	
Anzeigefarbe	Rot
Bedienung über Knebel	•
Effizienz und Nachhaltigkeit	
Restwärmenutzung	•
Pflegekomfort	
Leicht zu reinigende Glaskeramik	•
Sicherheit	
Überhitzungsschutz	•
Restwärmeanzeige	•
Technische Daten	
Abmessungen (H x B x T) in mm	60 x 574 x 504
Abmessungen in mm (Breite)	574
Abmessungen in mm (Höhe)	60
Abmessungen in mm (Tiefe)	504
Ausschnittmaße in mm (Breite) bei aufliegendem Einbau	560
Ausschnittmaße in mm (Tiefe) bei aufliegendem Einbau	490
Einbauhöhe mit Anschlusskasten in mm	66

KM 520
Herdunabhängiges Elektrokochfeld
mit 4 Kochzonen und direkter Knebelbedienung für größten Komfort.

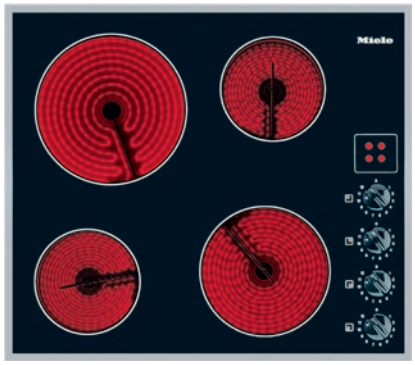

EAN-Nr.: 4002513806526 / Materialnummer: 06442860 / Alte Materialnummer: 26520050D

Gewicht in kg	8
Gesamtanschlusswert in kW	6,50
Länge der elektrischen Zuleitung in m	1,6
Spannung in V	230
Frequenz in Hz	50-60
Mitgeliefertes Zubehör	
Glasschaber	•
Anschlusskabel	Ja

KM 520
Herdunabhängiges Elektrokochfeld
mit 4 Kochzonen und direkter Knebelbedienung für größten Komfort.

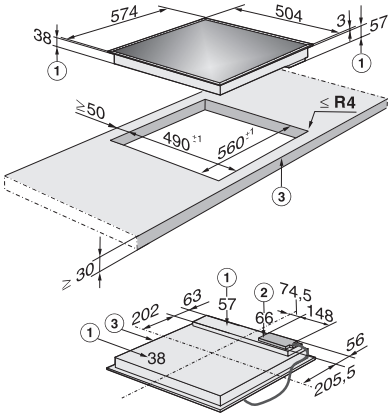

KM520 (Skizze)

1) Einbau-Höhe, 2) Einbau-Höhe Netzanschlusskasten, 3) vorn

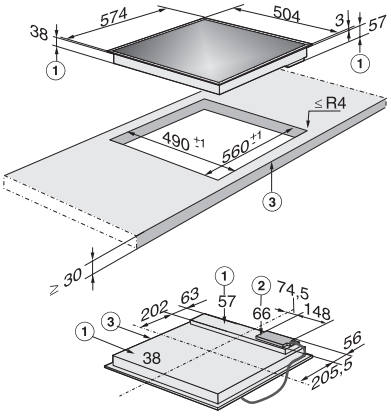

KM520-AUS (Skizze) m. Fußnote

1. Einbauhöhe, 2. Einbauhöhe Netzanschlusskasten, 3. Vorn