Injektormodul E 942/3 für Pipetten

Miele PROFESSIONAL

Lieferumfang:

1 Injektormodul E 942/3, H 279, B 558, T 352 mm

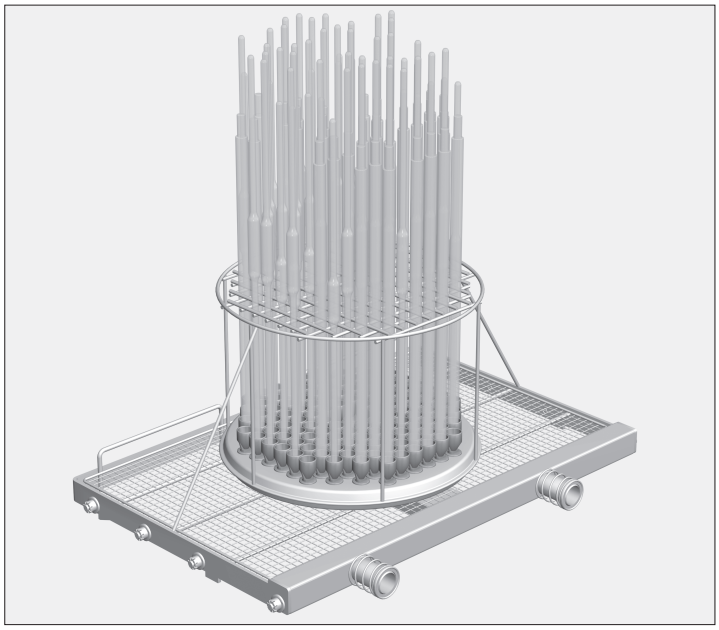

⚠ In den verwendeten Aufbereitungsprogrammen muss die Wassereinlaufmenge erhöht werden.

Anwendungsgebiet:

Das Injektormodul wird in die untere Ebene des Modulwagens E 941 eingesetzt.

Mit dem Injektormodul können maximal 116 Pipetten mit einer Höhe von maximal 580 mm aufbereitet werden.
Die Fächer des Halterahmens haben eine Größe von 16 x 16 mm.

Die Körper von Vollpipetten dürfen sich nicht berühren. Dadurch verringert sich die Kapazität des Injektormoduls.

Die maschinelle Aufbereitung ist nur für Laborgläser geeignet, die vom Hersteller als wiederaufbereitbar deklariert wurden.

⚠ Beachten Sie unbedingt die Sicherheitshinweise und Warnungen in der Gebrauchsanweisung des Reinigungsautomaten für Laborglas und die Hinweise des Laborglasherstellers.
Glasbruch während der Aufbereitung kann zu gefährlichen Verletzungen führen.
Das Aufbereitungsergebnis ist ggf. einer besonderen, nicht nur visuellen Prüfung zu unterziehen.

Pipetten einordnen:

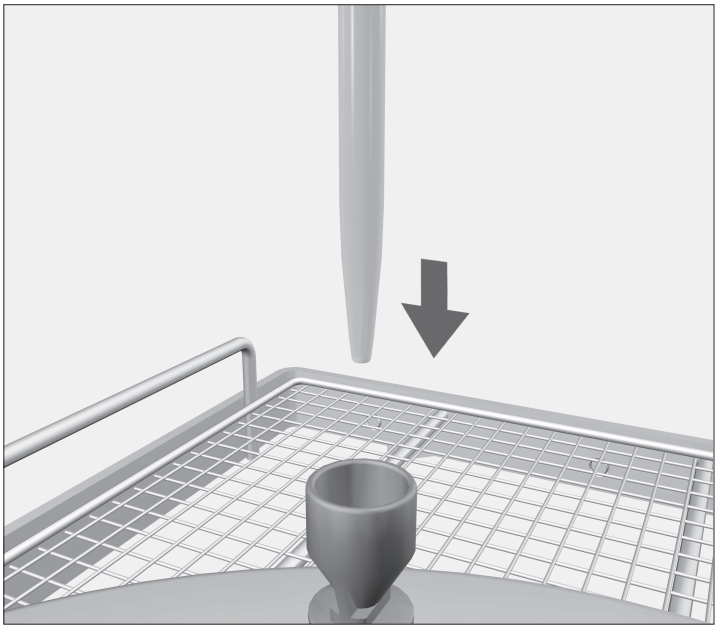

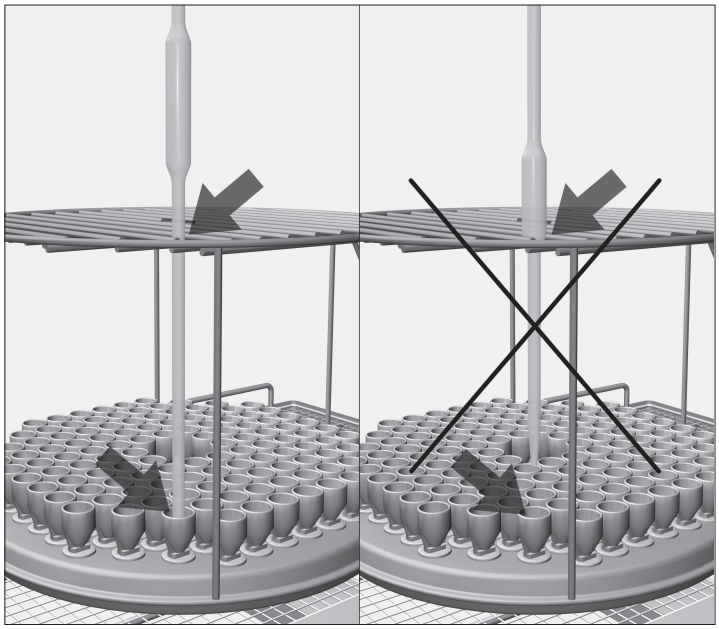

- Die Pipetten mit der Spitze nach unten durch das Haltegitter in einen Aufnahmetrichter stellen.

Vollpipetten:

- Passt der Pipettenkörper nicht durch das Haltegitter, muss der untere Schenkel so lang sein, dass die Spitze der Pipette einen Aufnahmetrichter erreicht.