Module à injection E 755 pour verrerie de laboratoire à col étranglé

Miele PROFESSIONAL

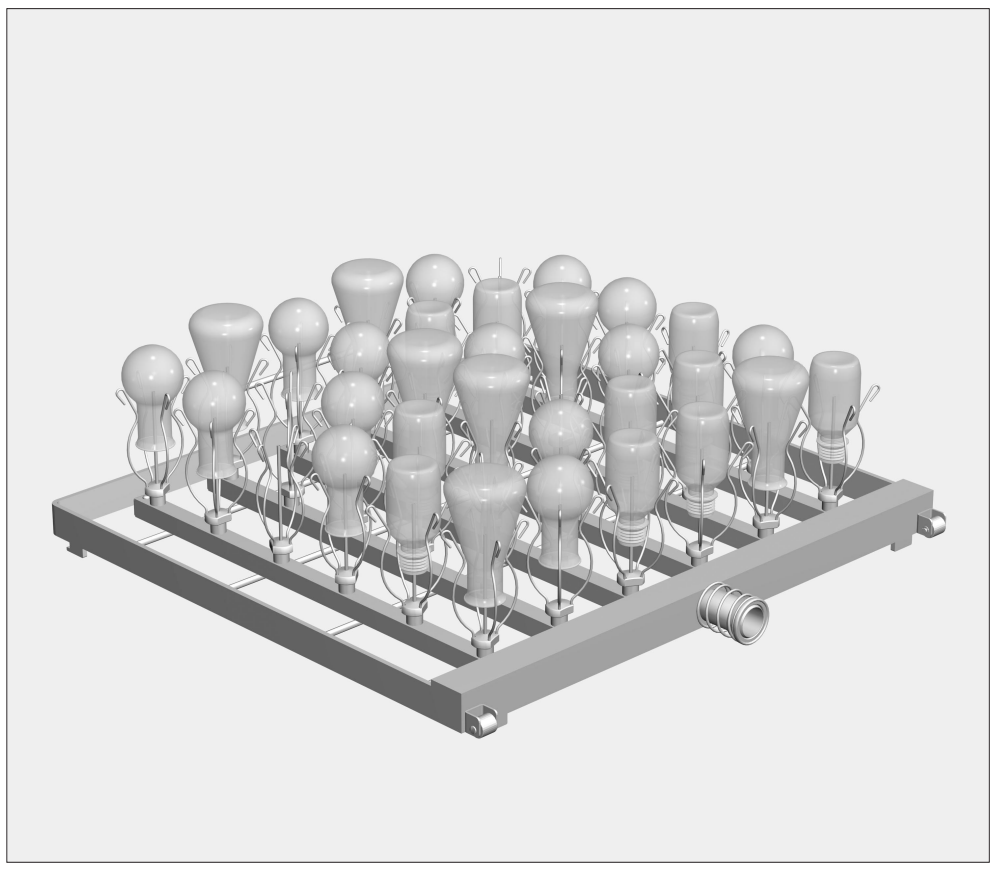

Pièces fournies :

1 module à injection E 755, H 130, L 492, P 496 mm

36 gicleurs avec support E 470, 2,5 x 90 mm

Domaine d'application :

Le module d'injection peut être utilisé à différents niveaux du chariot E 741/1, en fonction du chargement global du chariot.

Ce module peut accueillir jusqu'à 36 verreries à col étranglé d'un volume de 25 à 1000 ml.

Les pièces dont la forme empêche une circulation et une évacuation de l'eau ne peuvent pas être nettoyées et désinfectées correctement.

Les procédés de nettoyage sont uniquement conçus pour la verrerie déclarée réutilisable par le fabricant.

⚠ Respecter les prescriptions de sécurité et les mises en garde du mode d'emploi du laveur-désinfecteur pour laboratoires ainsi que les conseils du fabricant des verreries de laboratoire.
Attention au bris de verre, il peut causer des blessures graves.
Le résultat de nettoyage doit être vérifié par un contrôle plus poussé qu'un simple contrôle visuel.

Montage :

Outils nécessaires : Clé SW 15

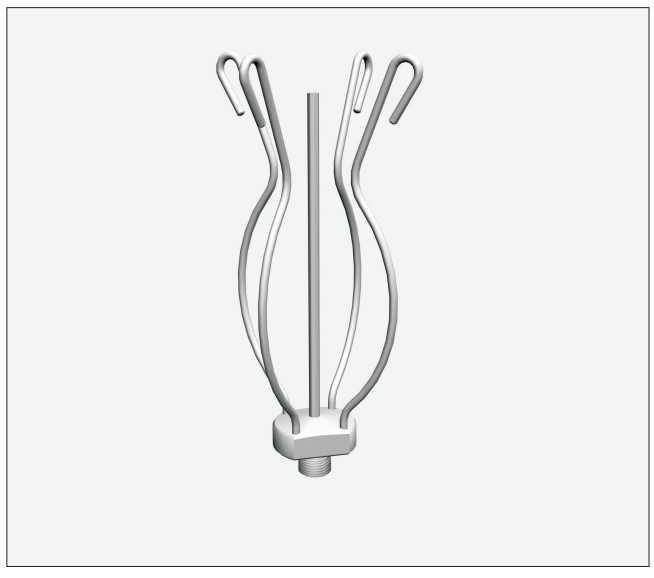

Des gicleurs avec supports sont joints au module d'injection.

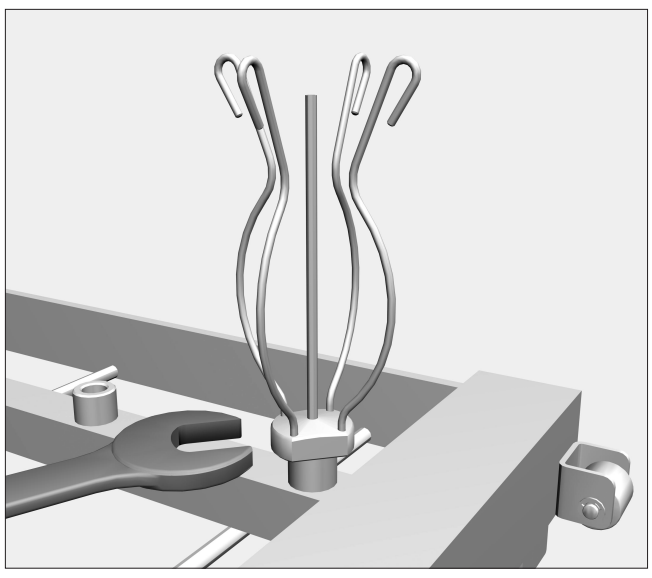

- Visser les gicleurs sur les différents emplacements et les serrer avec la clé à fourche simple SW 15.

Pour que la pression nécessaire au lavage soit suffisante, tous les raccords vissés doivent être équipés d'un injecteur.

Disposition de la verrerie :

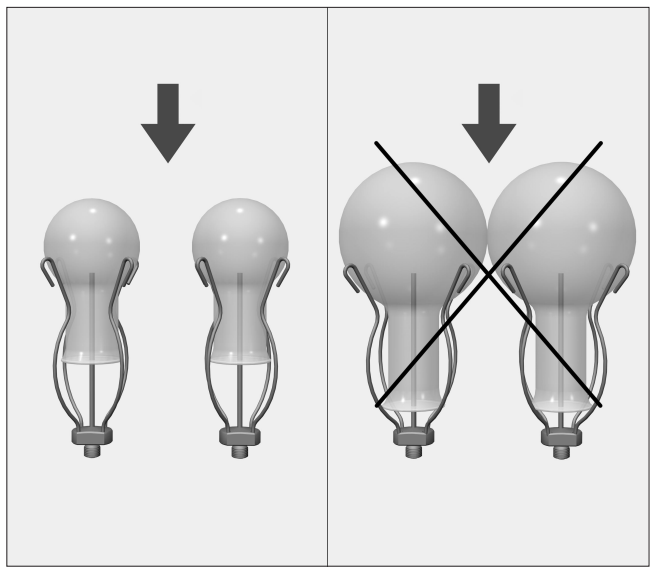

Les verreries de laboratoire ne doivent pas se toucher.

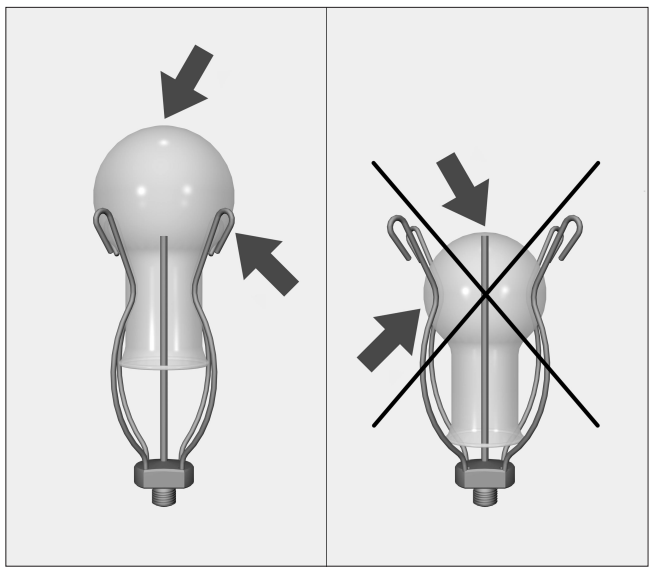

La pointe de l'injecteur ne doit pas toucher le fond du verre.

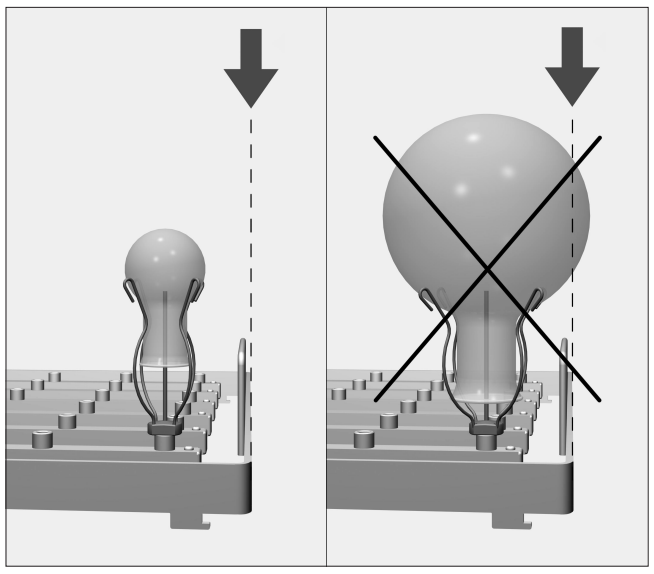

Les verres ne doivent pas dépasser le rebord du chariot à injection.

Miele S.A.S France, 93151 Le Blanc Mesnil Cedex, 9, ave Albert Einstein - Z.I Le Coudray,
Tél. 0149394400, Télécopie : 0149394438, http://www.miele.fr CE Sous réserve de modifications/1708

Modulo iniettore E 755 per vetreria a collo stretto

Miele PROFESSIONAL

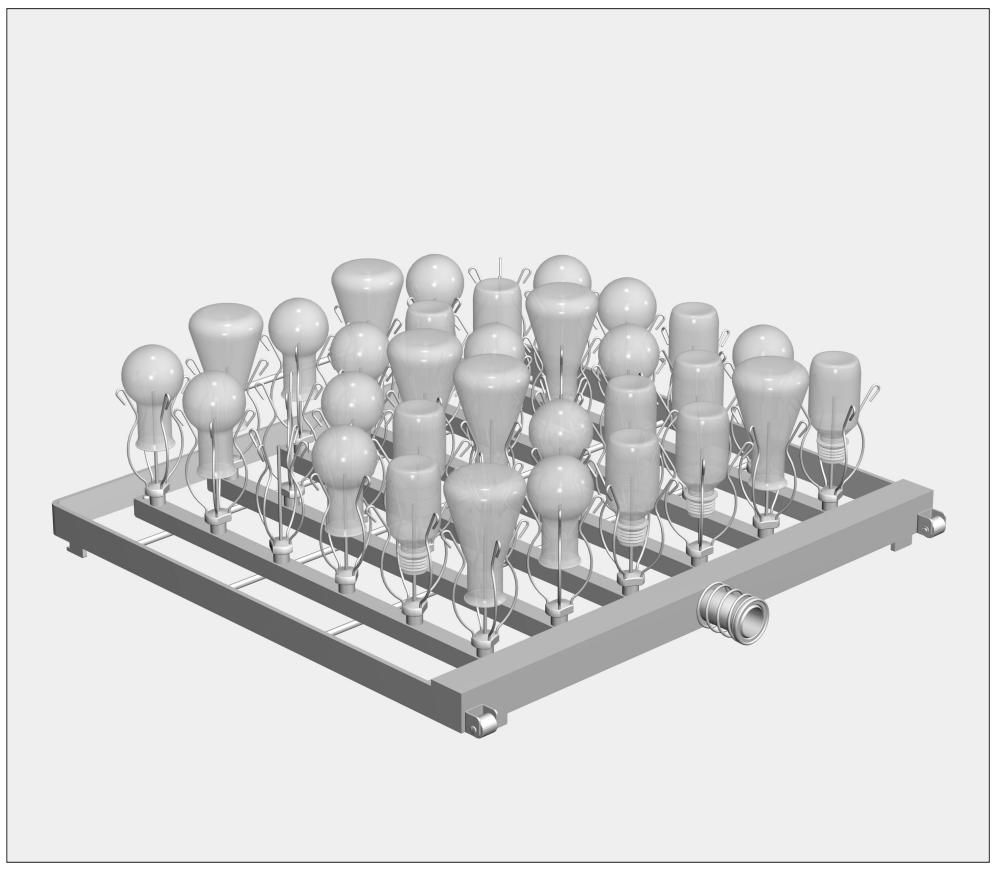

Dotazione:

1 modulo iniettore E 755 (H 130, L 492, P 496 mm)

36 ugelli con supporto E 470, 2,5 x 90 mm

Applicazioni:

Il modulo iniettore può essere utilizzato su ripiani diversi del carrello E 741/1, a seconda di come viene caricato il carrello.

Con il modulo è possibile trattare fino a 36 oggetti in vetro a collo stretto con volume da 25 a 100 ml.

Vetreria da laboratorio costruita in maniera tale da non consentire un lavaggio adeguato può non risultare sufficientemente pulita.

Il trattamento in macchina è adatto soltanto per vetreria dichiarata idonea al riutilizzo da parte del produttore.

⚠ Rispettare assolutamente le indicazioni di sicurezza e le avvertenze riportate nelle istruzioni d'uso del termodisinfettore per vetreria di laboratorio nonché le indicazioni del produttore della vetreria.
Se durante il trattamento i vetri si rompono, possono essere causa di pericolose ferite.
Se necessario, verificare il risultato del trattamento anche con altri metodi, oltre al controllo a vista.

Montaggio:

Attrezzi necessari: chiave a forcella di ampiezza 15

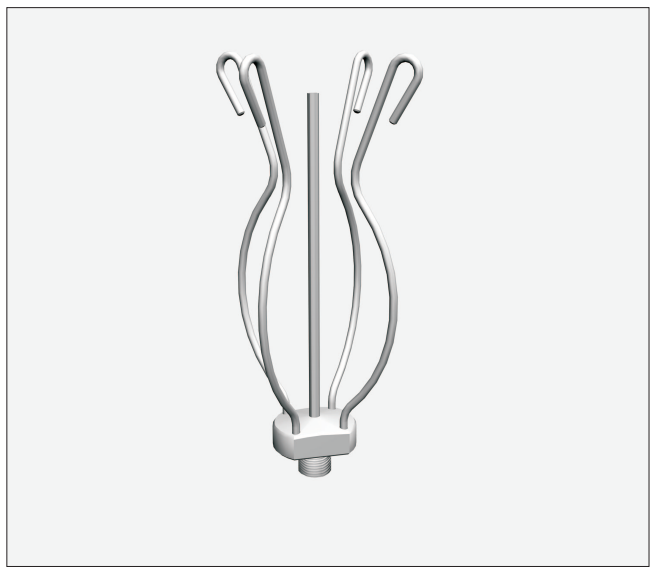

Al modulo sono allegati gli ugellli iniettori con supporti.

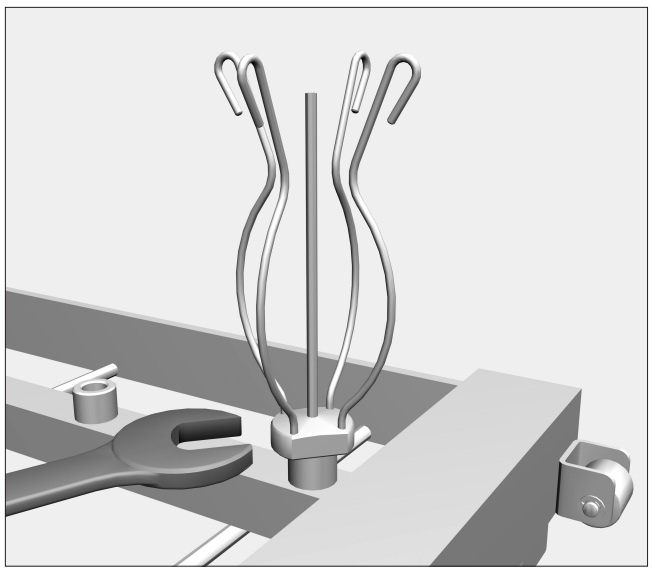

- Avvitare gli ugelli iniettori sulle singole posizioni e fissarli con la chiave a forcella di ampiezza 15.

Per creare la pressione necessaria per il risciacquo tutti gli attacchi devono essere dotati di un ugello.

Disposizione della vetreria:

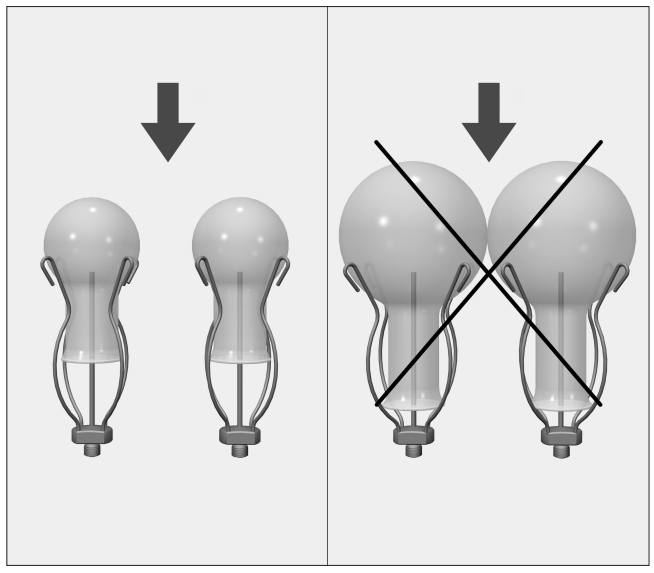

I singoli pezzi non devono toccarsi.

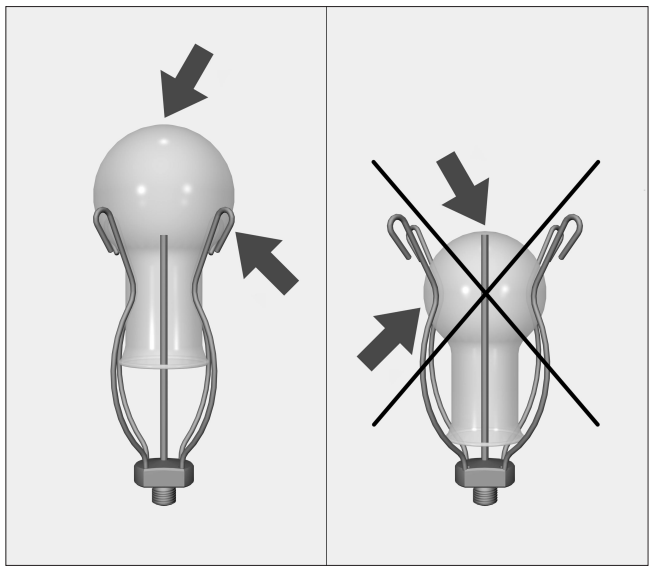

La punta dell'ugello iniettore non deve toccare il fondo dell'oggetto.

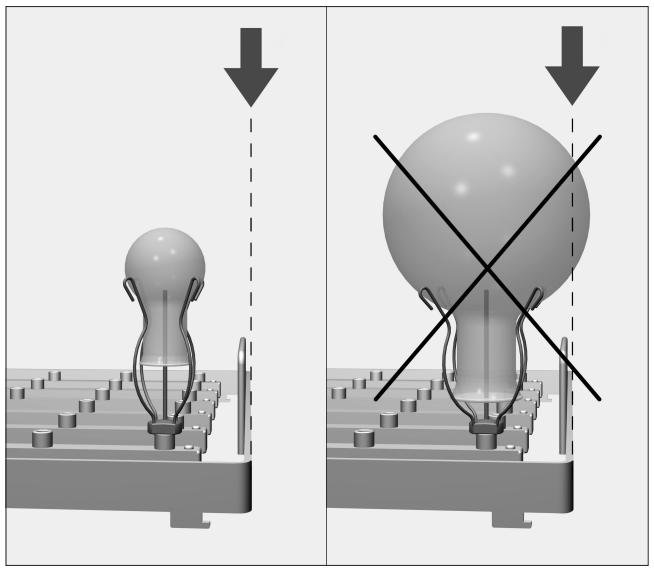

I pezzi non devono sporgere dal bordo del carrello a iniezione.

Miele Italia S.r.l.
Internet: http://www.miele-professional.it / CE Salvo modifiche / 1808

M.-Nr. 07 333 350 / 00 it