Module à injection E 747 pour verrerie de laboratoire

Miele PROFESSIONAL

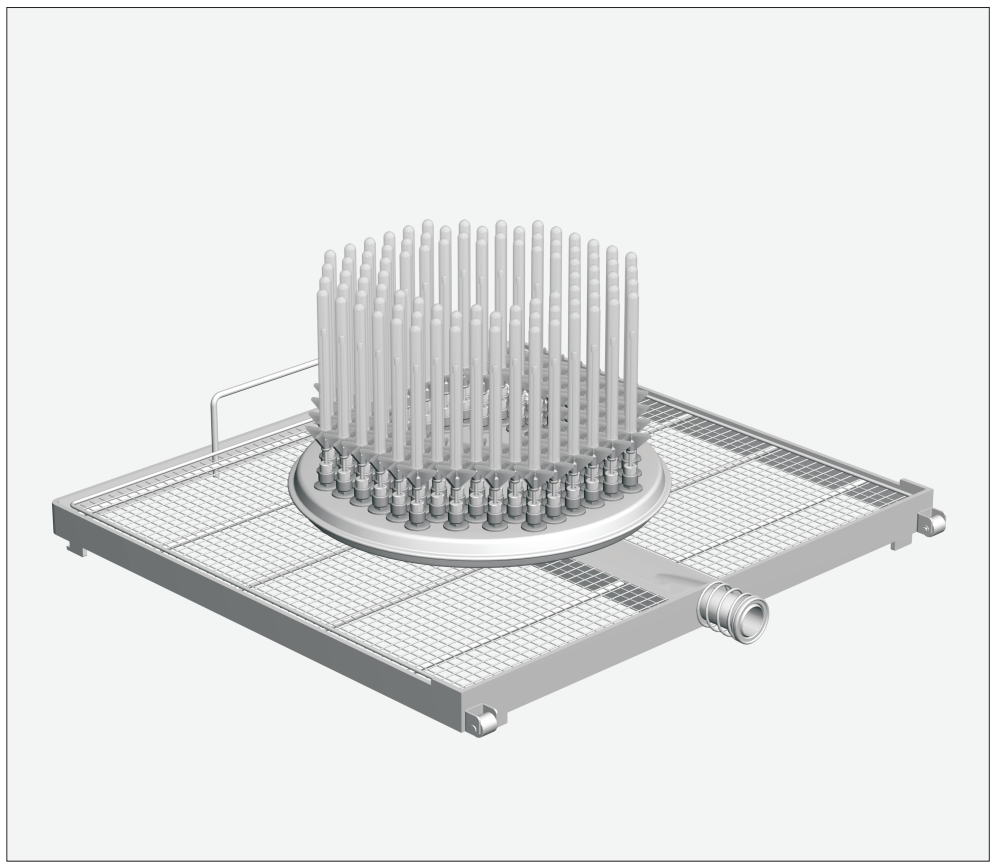

Pièces fournies :

1 module à injection E 747, H 168, L 492, P 496 mm

104 gicleurs ID 110, 2,5 x 110 mm

Domaine d'application :

Le module d'injection peut être utilisé à différents niveaux du chariot E 741/1, en fonction du chargement global du chariot.

Le module à injection peut accueillir jusqu'à 104 tubes de centrifugation et tubes à essai.

Les pièces dont la forme empêche une circulation et une évacuation de l'eau ne peuvent pas être nettoyées et désinfectées correctement.

Les procédés de nettoyage sont uniquement conçus pour la verrerie déclarée réutilisable par le fabricant.

⚠ Respecter les prescriptions de sécurité et les mises en garde du mode d'emploi du laveur-désinfecteur pour laboratoires ainsi que les conseils du fabricant des instruments en verre.
Attention au bris de verre, il peut causer des blessures graves.
Le résultat de nettoyage doit être vérifié par un contrôle plus poussé qu'un simple contrôle visuel.

Disposition de la verrerie :

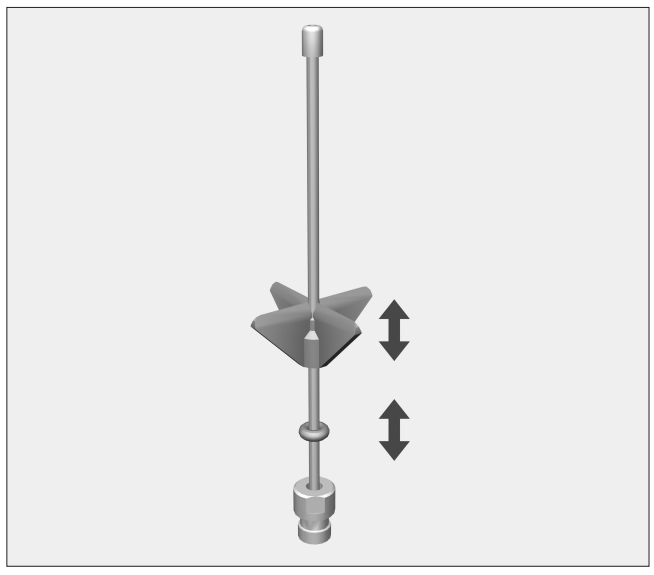

Afin que la hauteur des supports en plastique ne doit être adaptée qu'une seule fois, le module d'injection pour verrerie de laboratoire ne devrait être utilisé que pour des verres de même type et de même taille.

Le support en plastique peut être déplacé afin d'adapter la hauteur du gicleur à la hauteur des instruments. Le cas échéant, on peut se servir d'une pince pointue.

- Glisser le support en plastique sur le gicleur à la hauteur souhaitée.
- Glisser le joint torique jusque sous le support en plastique afin de sécuriser la position.

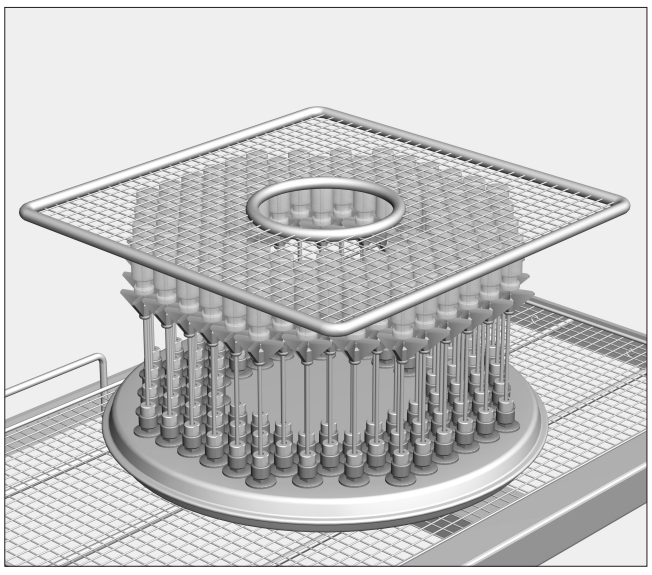

Les instruments légers peuvent être maintenus par une grille A5.

Afin que la grille de type A5 ne glisse pas pendant le traitement, le chargement ne doit comporter que des pièces de même type et de même taille.

Lors de la préparation de tubes de centrifugation, éliminer d'abord les grosses salissures.

⚠ Les quantités d'eau en arrivée doivent être augmentées dans les programmes sélectionnés.

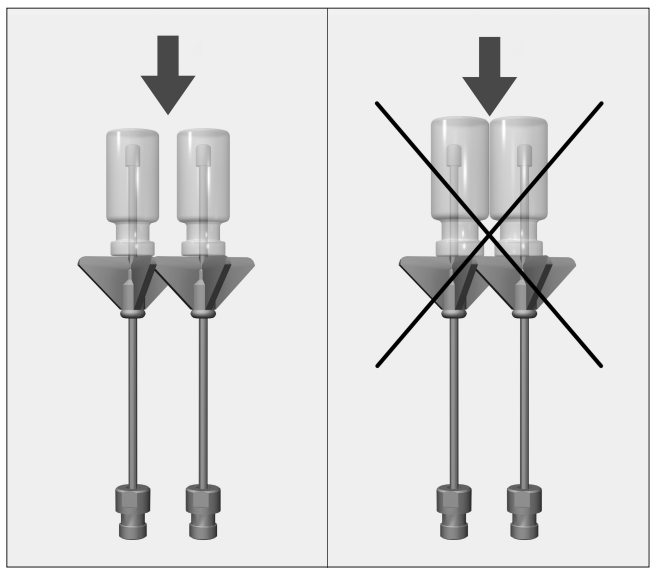

Les instruments en verre ne doivent pas se toucher.

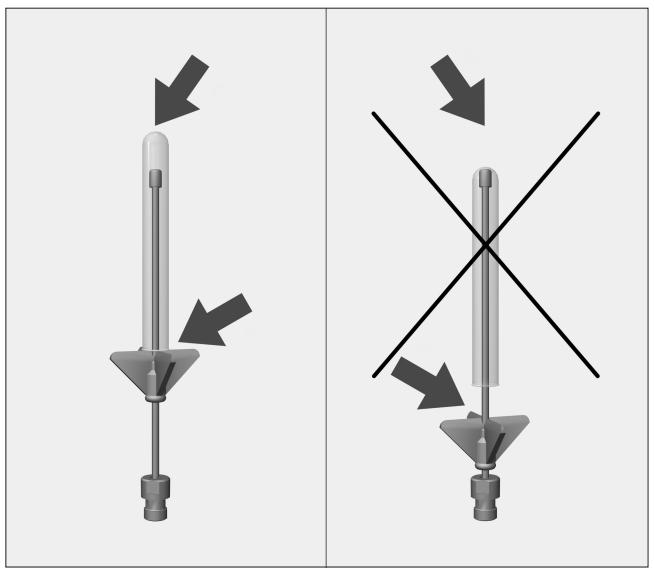

Si la pointe du gicleur touche le fond en verre, faire glisser les supports en plastique vers le haut et les maintenir avec le joint torique.

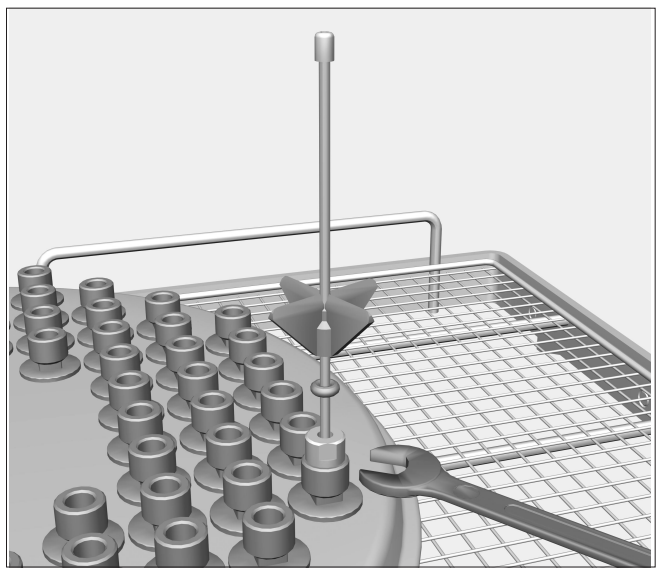

Resserer les gicleurs défaits à l'aide d'une clé à fourche simple SW9.

Miele S.A.S France, 93151 Le Blanc Mesnil Cedex, 9, ave Albert Einstein - Z.I Le Coudray,
Tél. 0149394400, Télécopie : 0149394438, http://www.miele.fr CE Sous réserve de modifications/1808

M.-Nr. 07 333 230 / 00 fr

Modulo iniettore E 747 per vetreria di laboratorio

Miele PROFESSIONAL

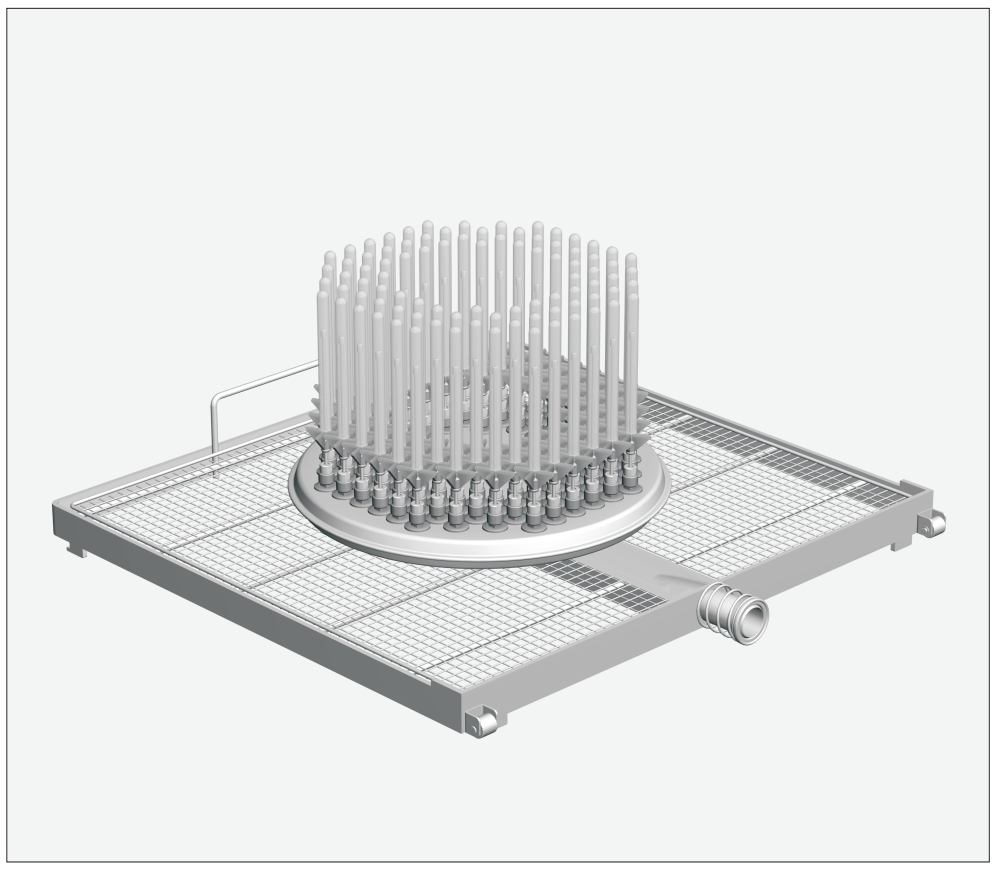

Dotazione:

1 modulo iniettore E 747 (H 168, L 492, P 496 mm)

104 ugelli iniettori ID 110, 2,5 x 110 mm

Applicazioni:

Il modulo iniettore può essere utilizzato su ripiani diversi del carrello E 741/1, a seconda di come viene caricato il carrello.

Con il modulo iniettore è possibile trattare max. 104 provette da centrifuga, vials o provette per collettori di frazione.

Vetreria da laboratorio costruita in maniera tale da non consentire un lavaggio adeguato può non risultare sufficientemente pulita.

Il trattamento in macchina è adatto soltanto per vetreria dichiarata idonea al riutilizzo da parte del produttore.

⚠ Rispettare assolutamente le indicazioni di sicurezza e le avvertenze riportate nelle istruzioni d'uso del termodisinfettore per vetreria di laboratorio nonché le indicazioni del produttore della vetreria.
Se durante il trattamento i vetri si rompono, possono essere causa di pericolose ferite.
Se necessario, verificare il risultato del trattamento anche con altri metodi, oltre al controllo visivo.

Disposizione della vetreria:

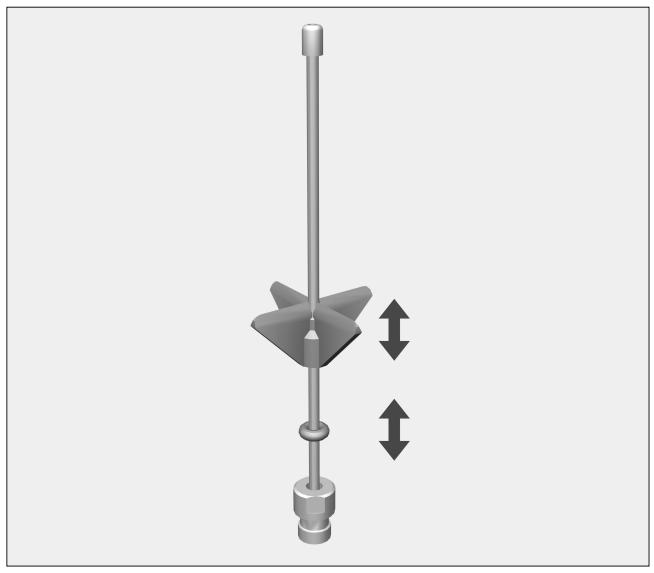

Affinché l'altezza dei sostegni in materiale sintetico venga adattata una sola volta, sarebbe opportuno utilizzare il modulo iniettore per vetrieria da laboratorio sempre dello stesso tipo e delle stesse dimensioni.

Il sostegno in materiale sintetico è regolabile per adattare l'altezza dell'ugello iniettore all'altezza dell'oggetto. Eventualmente utilizzare una pinza a punta.

- Spostare il sostegno in materiale sintetico sull'ugello iniettore fino all'altezza desiderata.
- Spostare l'anello O fin sotto il sostegno per fissarne la posizione.

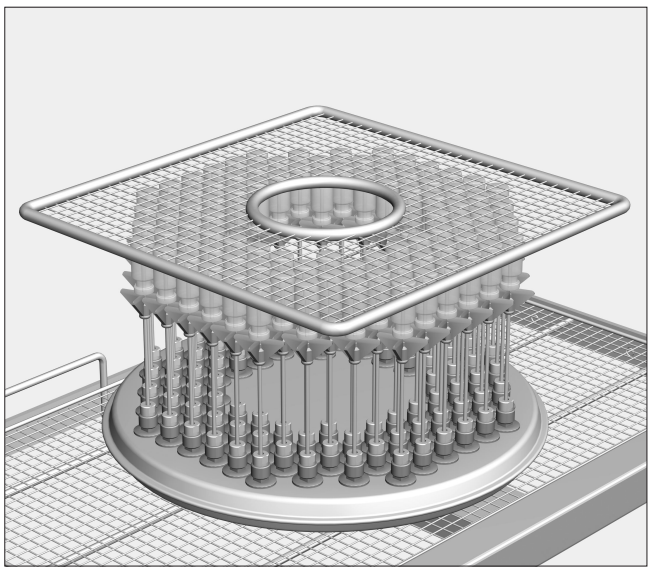

Gli attrezzi leggeri possono essere fissati con una copertura A5.

Affinché tale copertura non scivoli nel corso del trattamento si consiglia di disporre solo vetreria da laboratorio dello stesso tipo e delle stesse dimensioni.

Prima di trattare provette da centrifuga eliminare lo sporco più grosso.

⚠ Nei programmi di trattamento, aumentare la quantità di acqua in afflusso.

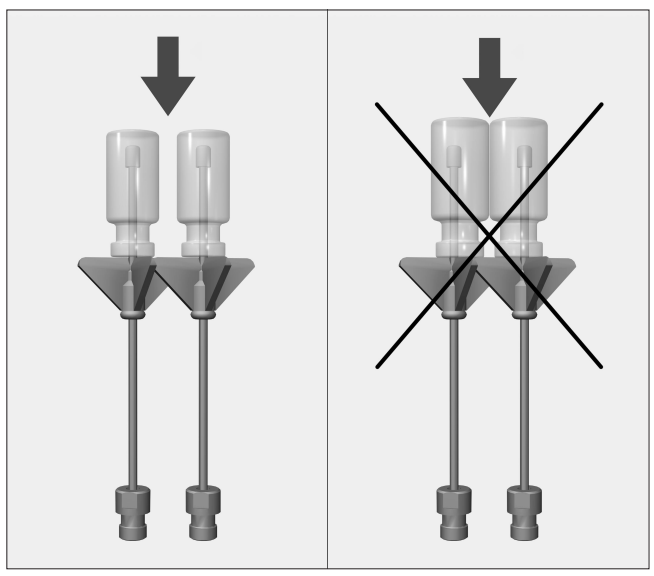

I singoli pezzi non devono toccarsi.

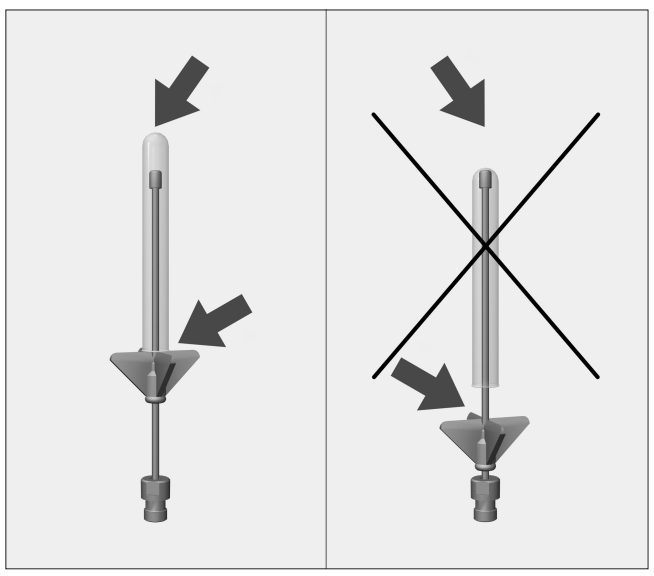

Se la punta dell'ugello tocca il fondo dell'oggetto, spostare il sostegno in materiale sintetico verso l'alto e fissarlo con l'anello O.

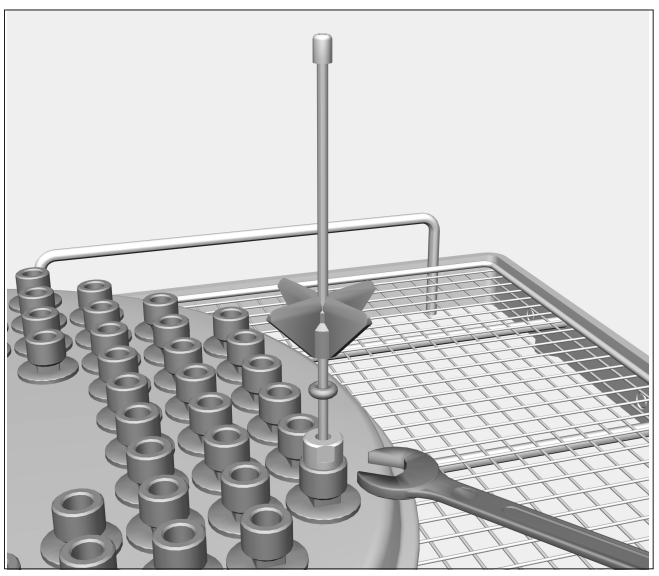

Stringere gli ugelli iniettori allentati con una chiave a forcella di ampiezza 9.