Cesto superior O 187

Miele PROFESSIONAL

Volumen de suministro: El cesto superior se suministra completamente montado. Contiene los siguientes componentes:

1 tubo de alimentación
1 junta
1 cesto superior

34 toberas E 351, 4,0 x 160 mm
34 sujeciones E 353 para toberas 4,0 x 160 mm, consta de soporte y estribo de soporte
1 tapón de cierre para el paso de agua al cesto inferior

Instrucciones de montaje: **Herramientas necesarias:** Llave de boca de 9 mm

En caso de observarse componentes sueltos o deteriorados durante el control periódico del cesto superior, estos pueden fijarse nuevamente o cambiarse con la ayuda de las instrucciones de montaje.

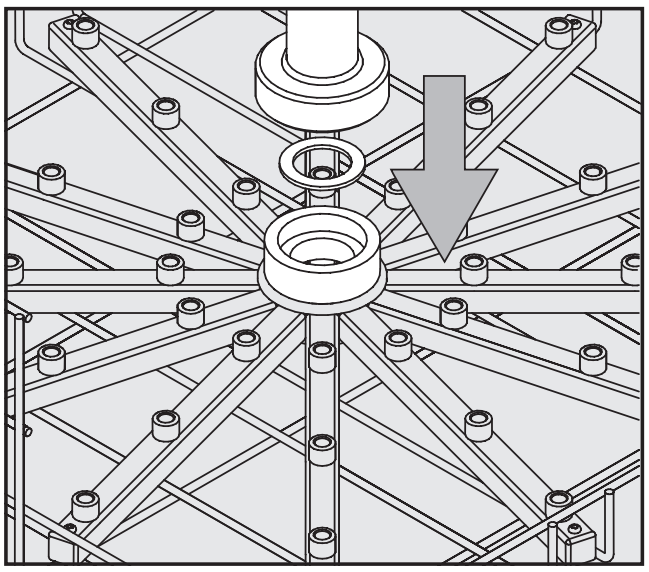

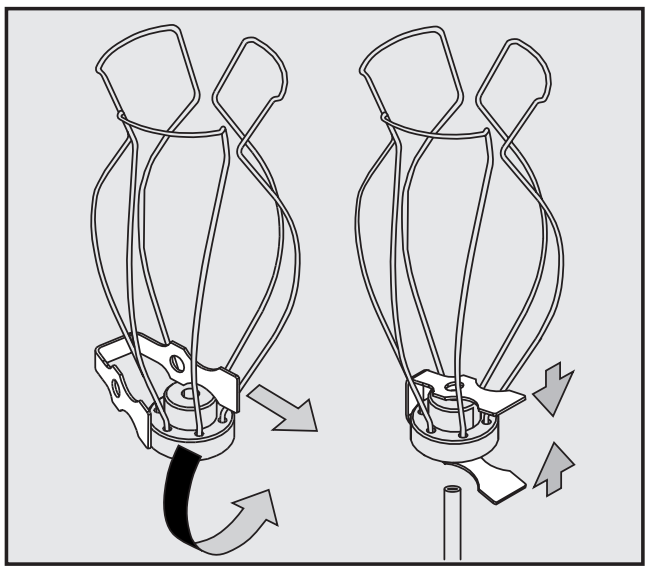

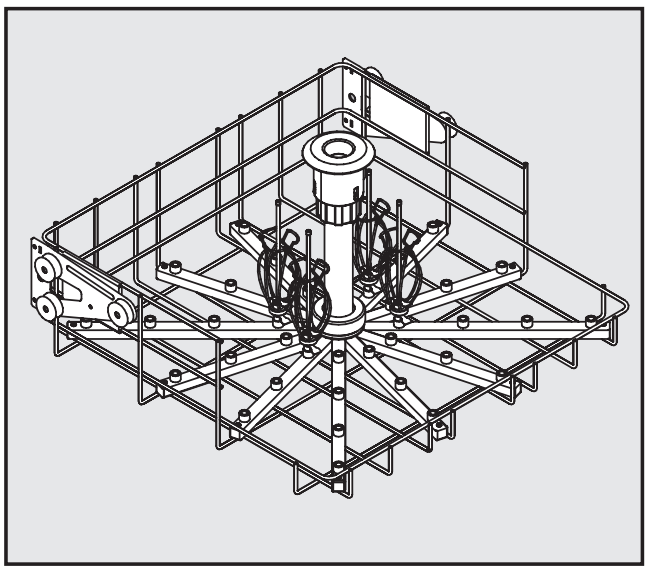

Para un montaje más sencillo del tubo de alimentación, en su caso, destornillar algunas toberas del centro del cesto superior.

- Colocar la junta en el alojamiento del cesto superior.
- Colocar el tubo de alimentación en el alojamiento.
- Apretar manualmente la tuerca de racor.

- Introducir el estribo en el soporte.
- Juntar los extremos de los estribos y colocarlos junto con el soporte sobre la tobera.

- Atornillar las toberas con la llave, para ello comenzar con las toberas centrales y continuar en forma circular hacia el exterior.

Para que se genere una presión de lavado suficiente, es necesario que todos los empalmes roscados estén provistos de toberas.

Campo de aplicación:

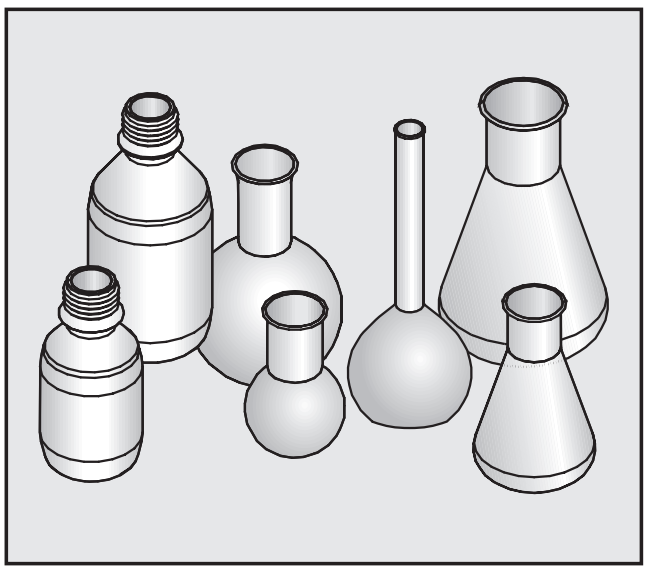

- En el cesto superior se pueden colocar hasta 34 vidrios de laboratorio con un volumen máximo de 200 ml y una altura máxima de 200 mm.
- Los vidrios de laboratorio, cuya limpieza no es posible debido a su forma de construcción, no quedarán ni limpios ni desinfectados.
- Los procesos de lavado sólo son aptos para vidrios de laboratorio, que han sido declarados por el fabricante como aptos para la desinfección en máquina.

Tenga en cuenta :
Retirar el tapón del cierre del paso de agua, si se utiliza el cesto superior junto con un **cesto infrior con tubo de alimentación**, p. ej. U 175/1. Para ello, soltar ligeramente la tuerca moleteada y extraer el tapón.

Si se utiliza el cesto superior junto con un **cesto inferior sin tubo de alimentación** es imprescindible que el tapón de cierre del paso de agua esté colocado.

Colocar el vidrio de laboratorio:

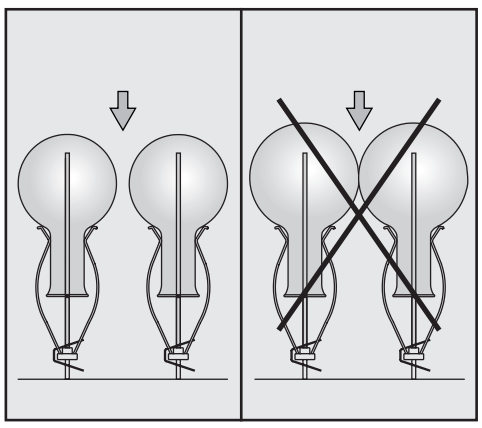

Los vidrios individuales no deben tocarse.

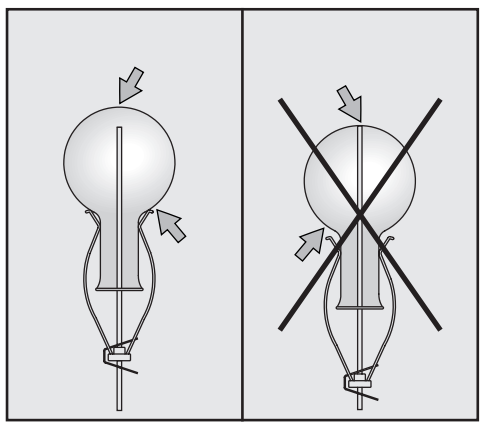

Desplazar las sujeciones hacia arriba, en el caso de que la punta de la tobera toque el suelo del vidrio.

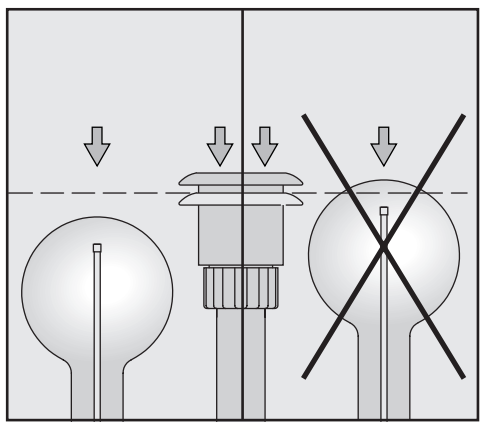

Los vidrios no deben sobresalir del tubo de alimentación (con adaptador para el suministro de agua presionado hacia abajo).

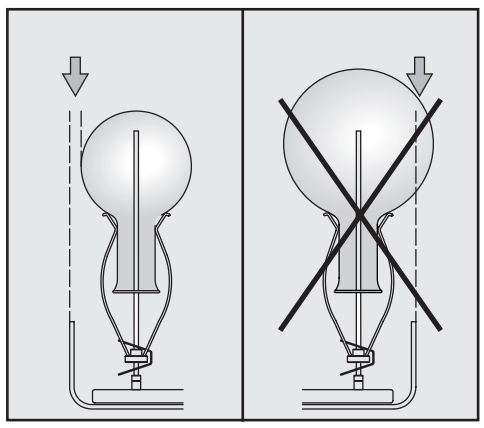

Los vidrios no deben sobresalir del borde del complemento móvil inyector.

⚠ Aténgase en todo momento tanto a las indicaciones y advertencias de seguridad de las instrucciones de manejo del desinfector para vidrios de laboratorio así como a las indicaciones del fabricante de los vidrios de laboratorio.
La rotura de cristales durante el lavado puede causar heridas graves.
El resultado del lavado deberá someterse, en su caso, a un exámen especial, no sólo visual.

Miele, S.A., Carretera de Fuencarral, 20, 21108 Alcobendas (Madrid), Tlf.: 91 623 20 00,
Fax: 91 662 02 66, internet: http://www.miele.es
Salvo modificaciones / 2104

M.-Nr. 06 252 050 / 00

E

Cesto superior O 187

Miele PROFESSIONAL

Fornecimento:

O cesto superior é fornecido com os acessórios montados. O cesto contem as seguintes peças:

1 tubo de entrada de água	34 injectores E 351, 4,0 x 160 mm
1 junta	34 suportes E 353 para injectores 4,0 x 160 mm, composto por suporte e mola
1 cesto superior	1 tampão de passagem de água para o cesto inferior

Instruções de montagem:

Ferramentas necessárias: Chave de bocas SW 9

Se durante as inspecções periódicas forem detectados peças soltas ou danificadas podem voltar a ser fixadas ou substituídas de acordo com o indicado nas instruções de montagem.

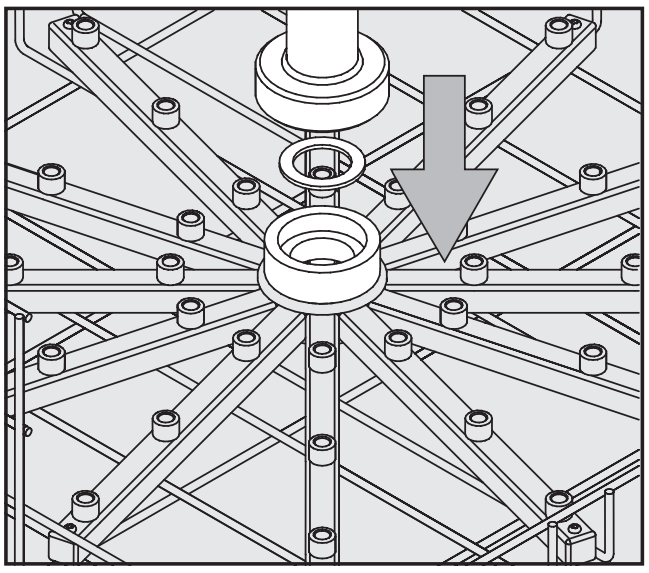

Para mais facilmente montar o tubo de entrada de água, os injectores situados ao centro do cesto superior podem eventualmente ser desaparafusados e retirados

- Colocar a junta no encaixe do cesto inferior.
- Posicionar o tubo de entrada no encaixe.
- Enroscar manualmente a porca de aperto.

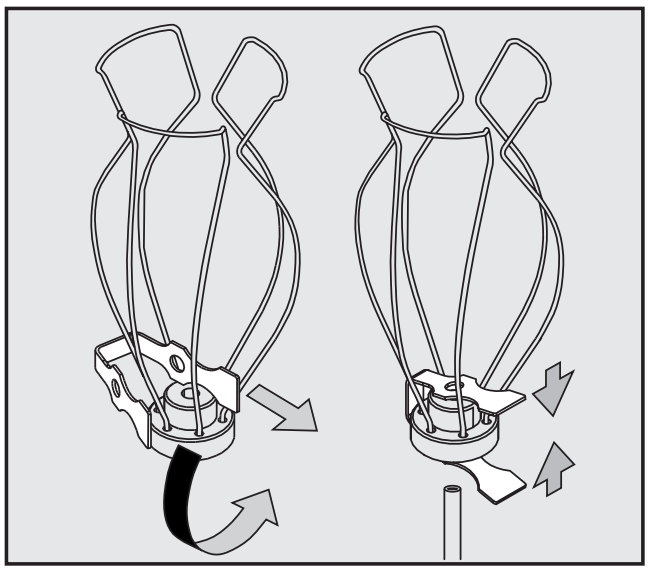

- Encaixar a mola no suporte.
- Apertar a mola e encaixa-la juntamente com o suporte no injector.

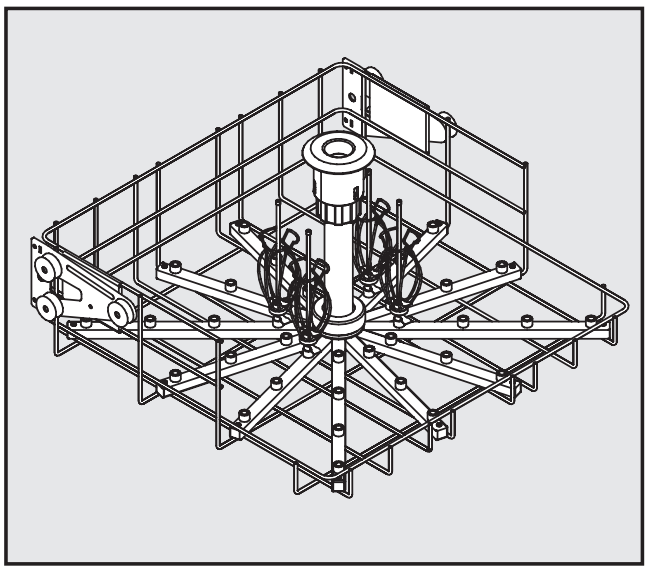

- Apertar o injector com a chave de bocas começando pelos injectores interiores e continuando a montagem em forma circular do centro para fora.

Para obter pressão de lavagem suficiente é necessário montar todos os conjuntos de injectores.

Área de aplicação:

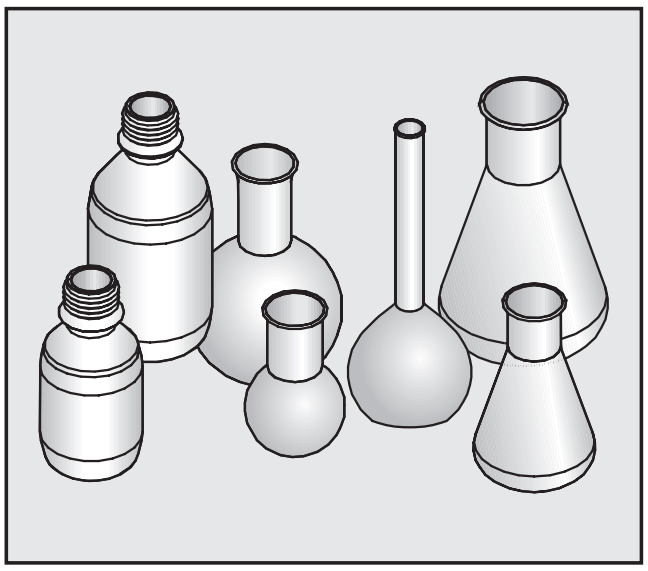

- No cesto superior podem ser lavados 34 vidros de laboratório com um volume máximo de 200 ml ou 200 mm de altura máxima.
- Vidraria de laboratório que devido à sua forma de concepção não possibilite uma distribuição eficaz do banho de lavagem e enxaguagem não ficam devidamente lavados e desinfectados.
- Os processos de lavagem só são adequados para vidraria de laboratório que tenham sido declarados pelo respectivo fabricante como reutilizáveis.

Tome nota:
Se o cesto superior for utilizado em conjunto com um **cesto inferior com tubo de entrada**, Por exemplo U 175/1, deve retirar o tampão da zona de entrada de água. Para esse fim solte um pouco a porca e puxe o tampão.

Se o cesto superior for utilizado em conjunto com um **cesto inferior sem tubo de entrada** é necessário montar o tampão na zona de entrada de água.

Arrumação da vidraria de laboratório:

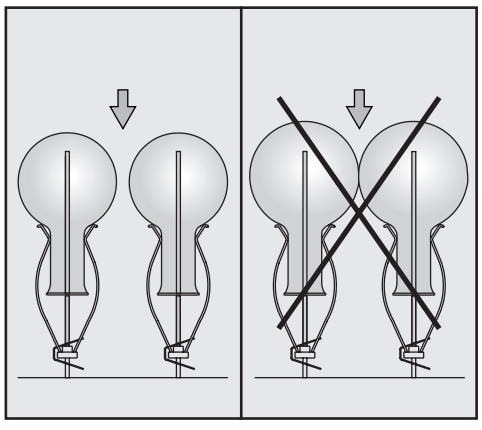

Os diversos vidros não podem tocar uns nos outros.

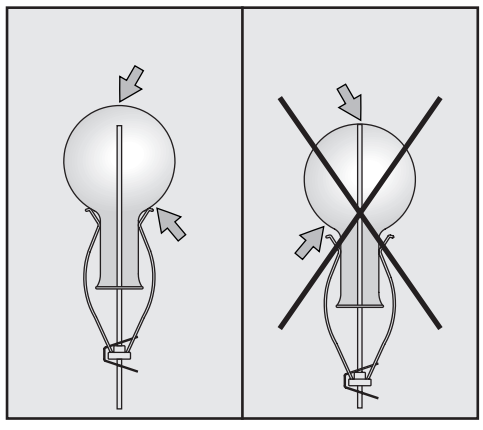

Deslizar os suportes para cima, caso a ponta do injector toque na base do recipiente.

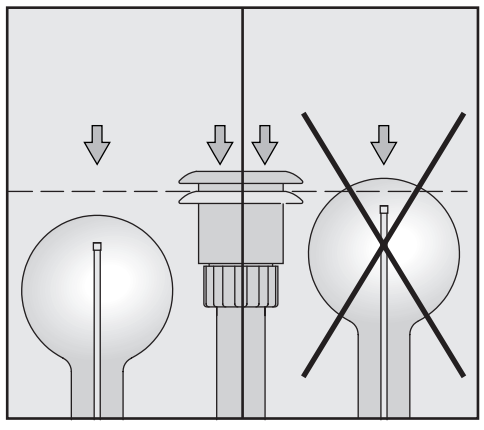

Os vidros não podem ficar mais altos do que o tubo de entrada de água (sem contar com o adaptador de abastecimento de água).

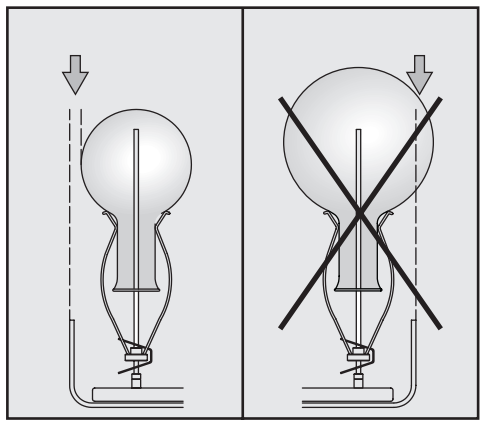

Os vidros não podem ultrapassar o rebordo do carro injector.

⚠ Leia atentamente as medidas de segurança e precauções mencionadas no livro de instruções da máquina de lavar material de laboratório e as indicações do fabricante da vidraria.
Vidros que se partem durante a lavagem podem provocar ferimentos.
O resultado de lavagem deve ser verificado, se necessário, não só visualmente mas de formas complementares.

Fábricas Miele: Gütersloh/Alemanha Federal, Miele Portuguesa, Lda. / Av. do Forte, nº. 5 / 2795-504 Carnaxide /
Telf. 21 4248 424 / Fax 21 4248 509, Internet: www.miele.pt // Infmielep@mail.telepac.pt/ Salvo modificações / 2104

M.-Nr. 06 252 050 / 00 P