Injektorvogn E 340

Miele PROFESSIONAL

Ved levering medfølger:

1 tilløbsrør
1 pakning
1 grundvogn E 340
1 sprøjtedyse til pulverdoseringsapparat

3 dyser på hver 2,5 x 90 mm, 2,5 x 110 mm
3 dyser 4,0 x 160 mm
3 dyser på hver 6,0 x 200 mm, 6,0 x 220 mm
4 dyser 6,0 x 240 mm

Montering: **nødvendigt værktøj:** gaffelnøgle SW 9, stjerneskruetrækker

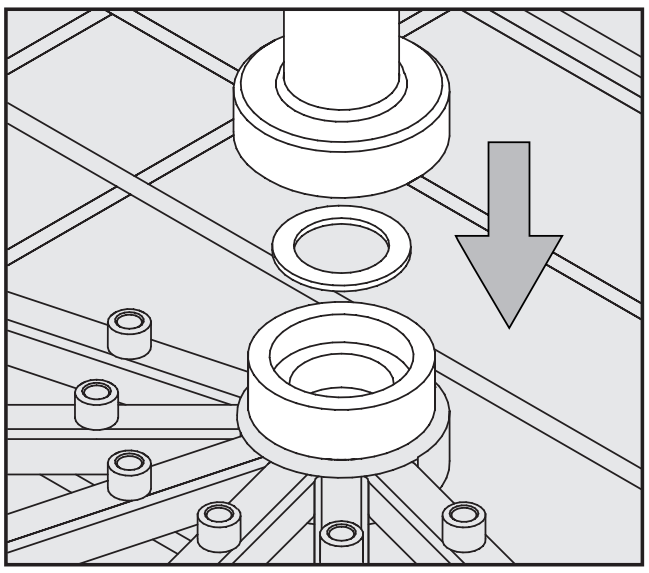

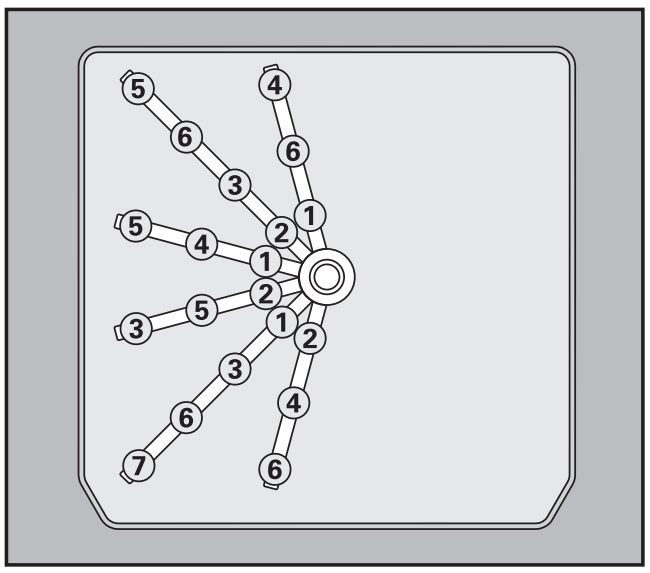

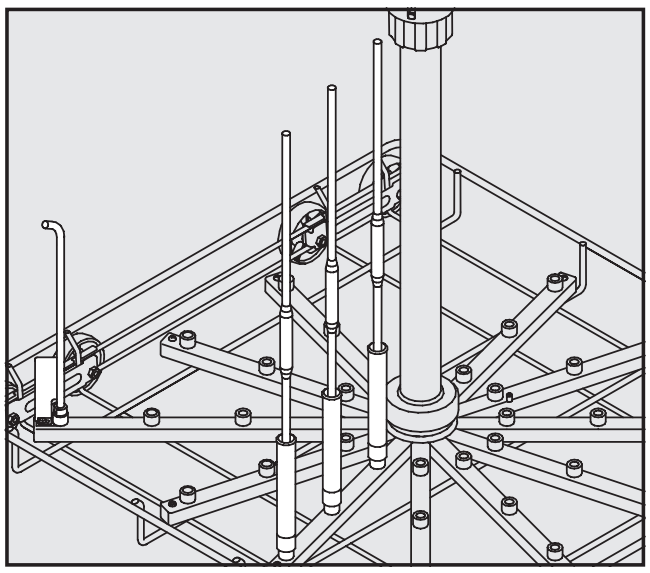

- Sæt pakningen ind i holderen på grundvognen.
- Sæt tilløbsrøret ind i holderen.
- Sku møtrikken fast manuelt.

- Skru dysen ind i den ønskede position med skruenøglen, mulig placering, se oversigtstegningen. Begynd i den forbindelse med de miderste positioner, og gå udaf i en ring.

  ① 2,5 x 90 mm
  ② 2,5 x 110 mm
  ③ 4,0 x 160 mm
  ④ 6,0 x 200 mm
  ⑤ 6,0 x 220 mm
  ⑥ 6,0 x 240 mm

- Skru sprøjtedysen ind i position ⑦ (se figuren til venstre), og fastgør den til skyllerøret med stjerneskruen.

Til sikring af at der opstår tilstrækkeligt skylletryk, skal samtlige skrueanordninger forsynes med dyser.

Disse kan udskiftes med skyllemuffer til pipetter MIBO E 336 (ekstra tilbehør).

Anvendelsesområde:

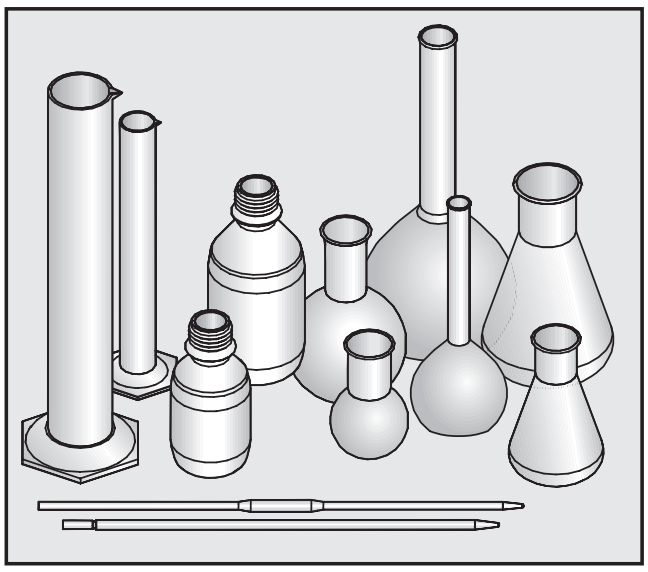

- Injektorvognen kan påfyldes med op til 19 laboratorieglas.
- Der kan vaskes laboratorieglas med forskellige voluminer.
- Til rensning af pipetter skal der bruges specielle skyllemuffer MIBO E 336 (ekstra tilbehør).
- Laboratorieglas, som det ikke er muligt at skylle igennem på grund af deres konstruktion, kan ikke rengøres og desinficeres tilstrækkeligt.
- Rengøringsmetoden er kun egnet til laboratorieglas, der fra producentens side er deklareret som genbrugelige.

yderligere indsatser til højre halvdel af vognen:

- til reagensglas f.eks. E 103, E 139, E 149,
- til bægerglas f.eks. E 109, E 111, E 144,
- til diverse laboratorieglas f.eks E 106,
- til objektglas E 134
- til urglas f.eks. E 402, E 403,
- til tragte og glas med stor åbning AK12.

Med sprøjtedysen skylles et eventuelt pulverdoseringsapparatet i døren på rengøringsmaskinen igennem. Sprøjtedysen må derfor ikke påfyldes med utensilier.

Placering af laboratorieglas:

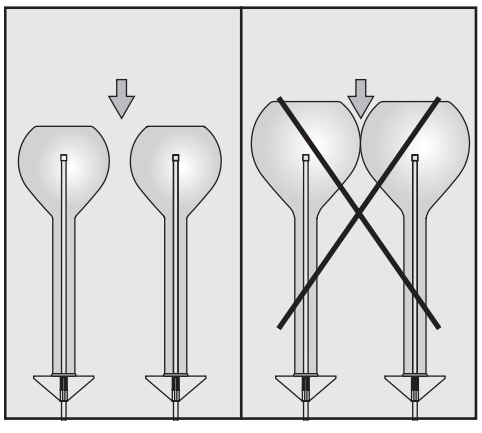

De enkelte glas må ikke røre ved hinanden.

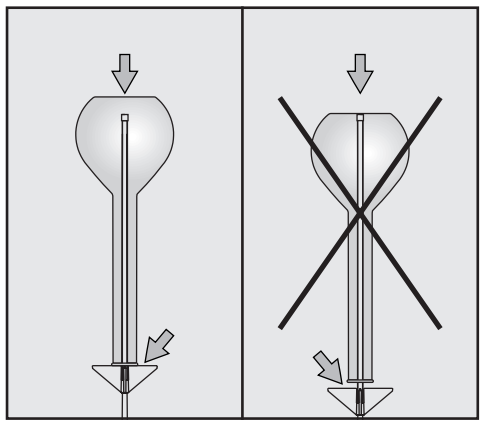

Spidsen af dysen må ikke berøre glasbunden. Om muligt vælges en kortere dyse.

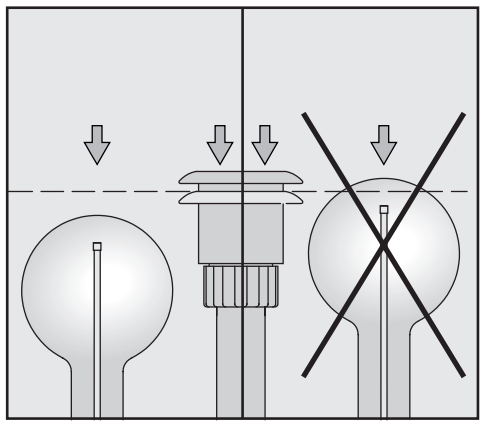

Glas må ikke rage ud over tilløbsrøret (med nedtrykket adapter til vandforsyning).

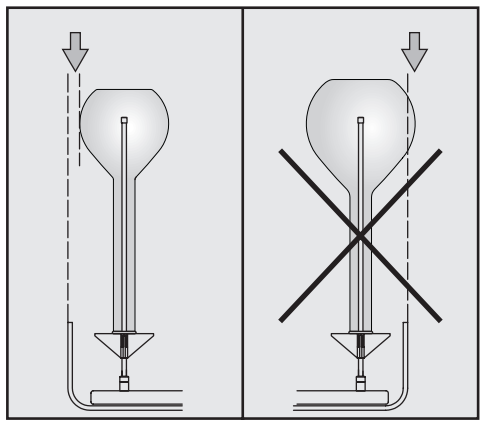

Glas må ikke rage ud over kanten på injektorvognen.

⚠ Sikkerhedsinformationer og advarsler i brugsanvisningen til rengøringsmaskinen til laboratorieglas og informationer fra producenten af glassene skal følges.
Ved glasbrud under rengøringen kan der være risiko for at komme alvorligt til skade.
Rengøringsresultatet skal i givet fald underkastes en særlig, ikke kun visuel kontrol.

Miele A/S Erhvervsvej 2 Postboks 1371 DK-2600 Glostrup Tlf. 43 27 11 00 Jyll. tlf. 97 12 70 66,
Teknisk service telefax 43 27 13 09, Internet: www.miele.dk / Ret til ændringer forbeholdes / 2104

M.-Nr. 06 261 010 / 00 DK

Injektorvogn E 340

Miele PROFESSIONAL

Standardlevering:

1 vanntilførselsrør	3 dyser av hver 2,5 x 90 mm, 2,5 x 110 mm
1 pakning	3 dyser 4,0 x 160 mm
1 grunnvogn E 340	3 dyser av hver 6,0 x 200 mm, 6,0 x 220 mm
1 spyledyse for pulverdoseringsapparat	4 dyser 6,0 x 240 mm

Montering:

nødvendig verktøy: skrunøkkel SW 9, stjerneskrutrekker

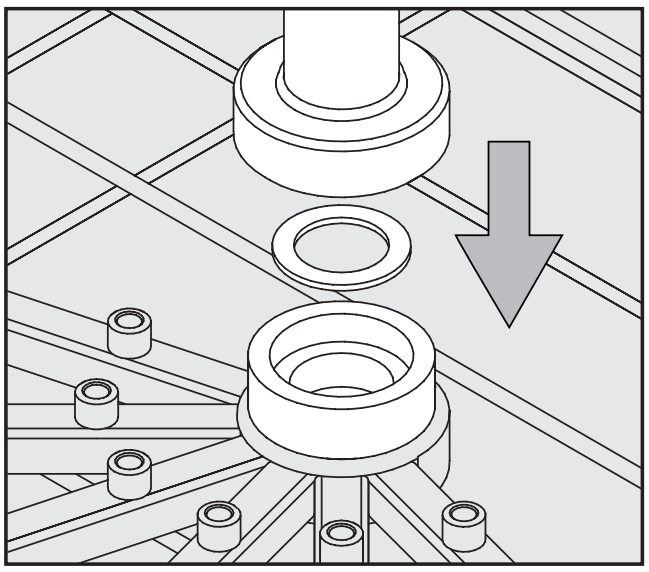

- Sett pakningen inn i åpningen på grunnvognen.
- Sett vanntilførselsrøret på åpningen.
- Skru fast koblingsmutteren for hånd.

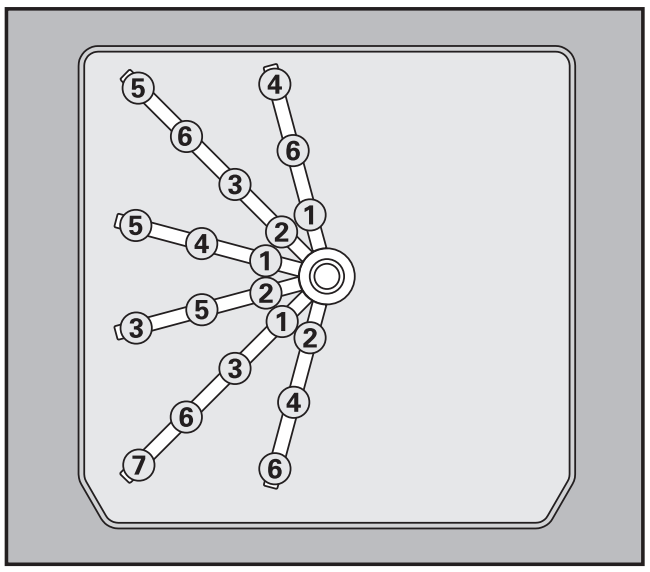

- Skru inn dysene på ønsket posisjon med 9 mm fastnøkkel, mulig plassering; se oversiktstegning. Begynn med den midtre posisjonen og fortsett ringformet utover.

  ① 2,5 x 90 mm
  ② 2,5 x 110 mm
  ③ 4,0 x 160 mm

  ④ 6,0 x 200 mm
  ⑤ 6,0 x 220 mm
  ⑥ 6,0 x 240 mm

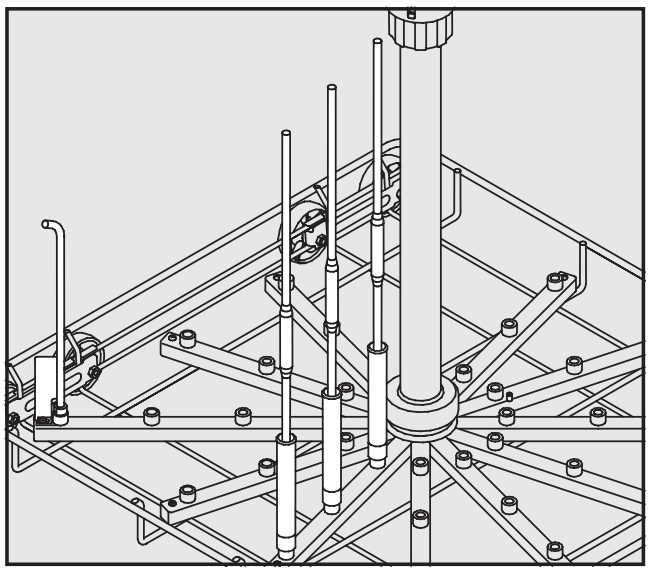

- Skru inn spylesdysen for pulverdoseringsapparat på posisjon ⑦ (se bilde til venstre) og sikre den med stjerneskrutrekkeren på spylerøret. Denne sørger for å spyle ut pulveret fra doseringsapparatet i døren.

NB! Denne dysen må ikke tildekkes. Maskiner som er utstyrt med doseringspumpe for flytende vaskemiddel, kan montere en vanlig dyse i stedet.

> For å få tilstrekkelig spyletrykk, må samtlige ansatsskruer utstyres med dyser. Hvis ikke alle dysene skal benyttes, av f.eks. plasshensyn, kan ansatsskruene blokkeres med blindskruen E 362 (ekstrautstyr).

Dyser kan skiftes ut med spylehylser for pipetter, MIBO E 336 (ekstrautstyr).

Anvendelsesområde:

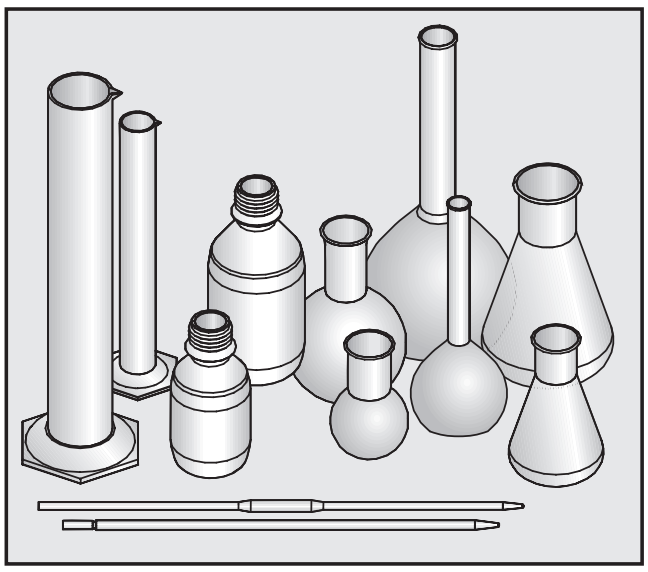

- Injektorvognen har plass til inntil 19 laboratorieglass.
- Laboratorieglass med forskjellig volum kan spyles, maksimalt volum per glass er 1 l.
- Ved vask av pipetter i tillegg til vanlige laboratorieglass, kan de forskjellige dysene erstattes med MIBO pipettehylse E 336 (ekstrautstyr).
- Laboratorieglass som på grunn av sin konstruksjon ikke kan gjennomspyles, blir ikke tilstrekkelig rengjort og eventuelt desinfisert.
- Rengjøringsmetoden er bare egnet for laboratorieglass, som av produsenten er deklarert som gjenbrukbare.

ekstra innsatser for høyre halvdel av vognen:

- for reagensglass f.eks. E 103, E 139, E 149,
- for begerglass f.eks. E 109, E 111, E 144,
- for diverse laboratorieglass f.eks. E 106,
- for objektglass E 134,
- for urglass f.eks. E 402, E 403,
- for trakter og glass med vid hals AK12.

Plassering av laboratorieglass:

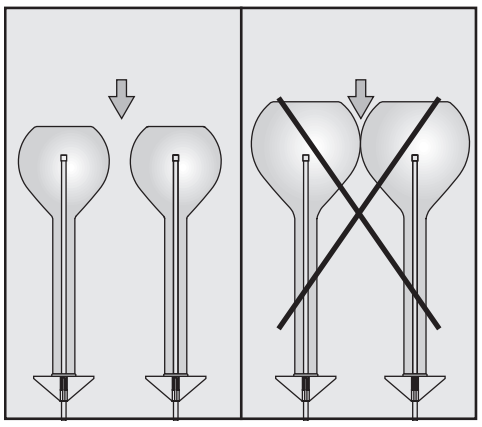

Glassene må ikke berøre hverandre.

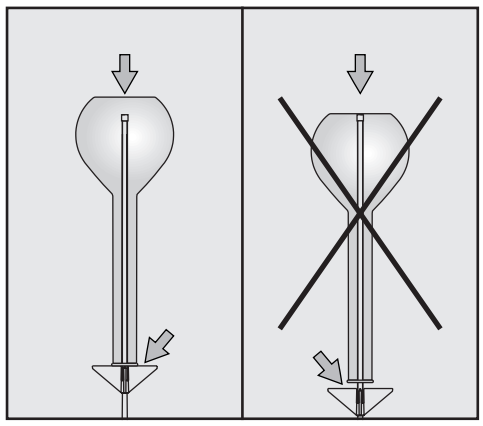

Spissen på dysen må ikke berøre glassbunnen. Velg en kortere dyse hvis det er mulig.

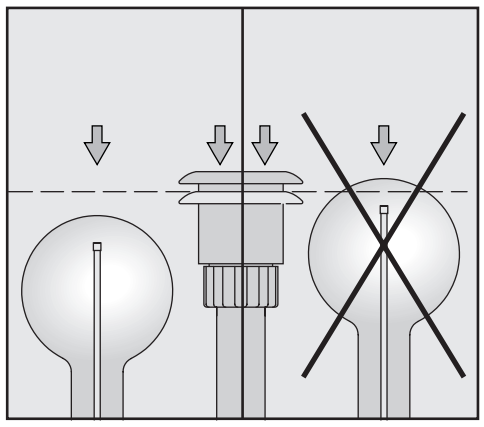

Glass må ikke stikke over vanntilførselsrøret (med nedtrykket adapter for vanntilførsel).

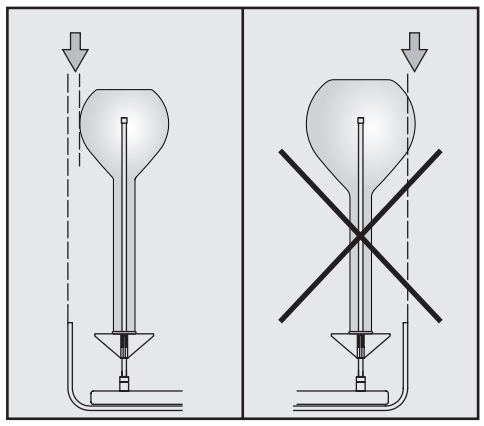

Glass må ikke stikke ut over kanten på injektorvognen.

> ⚠ Rådene ang. laboratorieglass under "Sikkerhetsregler" i bruksanvisningen for rengjørings- og desinfeksjonsautomaten og rådene fra produsenten må følges.
> Hvis glass går i stykker under rengjøringen kan det føre til farlige skader.
> Rengjøringsresultatet skal evt. kontrolleres spesielt, ikke bare visuelt.

Miele AS, Løxaveien 13, N-1351 RUD, Postboks 183, N-1309 RUD, Telefon 67 17 31 00,
Telefax 67 17 31 10, Internett: www.miele.no / Rett til endringer forbeholdes / 2304

M.-Nr. 06 261 010 / 00

N