Miele

인덕션 전기레인지 사용설명서

사용 중 발생할 수 있는 사고의 위험 또는 제품의 손상을 예방하기 위해 제품을 설치 하거나 사용하기 전에 반드시 사용설명서를 읽어주시기 바랍니다.

ko-KR

M.-Nr. 09 687 251

차례

기기설명.....5
모델설명.....5
KM 6310/ KM 6311.....5
KM 6314.....6
조절장치.....7
조리영역.....9
추가기능.....9

사용시 주의 및 안전사항.....10
환경보호.....16
처음 사용하기 전에.....17
최초 청소.....17
최초 가열.....17

인덕션.....18
인덕션 작동원리.....18
소음.....19
사용에 적합한 조리용기.....20

사용방법.....21
사용방법.....21
전원 켜기.....22
세기단계 범위.....23
자동신속가열.....24
부스터기능.....26
보온기능.....28
전원 끄기 및 잔존열 표시.....29
에너지절약 팁.....30

타이머기능.....31
남은시간 알림기능.....32
조리영역 자동꺼짐기능.....35
남은시간 알림기능과 자동꺼짐기능 동시 사용.....36

차례

안전장치.....37
안전잠금기능 / 시스템잠금장치.....37
일시정지기능.....39
안전전원차단장치.....40
과열방지기능.....42

청소 및 관리.....43

설정.....45

문제해결안내.....49

추가 액세서리.....53

Con@ctivity 와 밀레@홈 기능.....57

설치 시 주의사항.....59

제품규격.....65
KM 6310.....65
KM 6311.....66
KM 6314.....67

제품설치.....68

전기연결.....69
전기 배선도.....70

애프터서비스 & 데이터플레이트.....71

모델설명

KM6310/KM6311

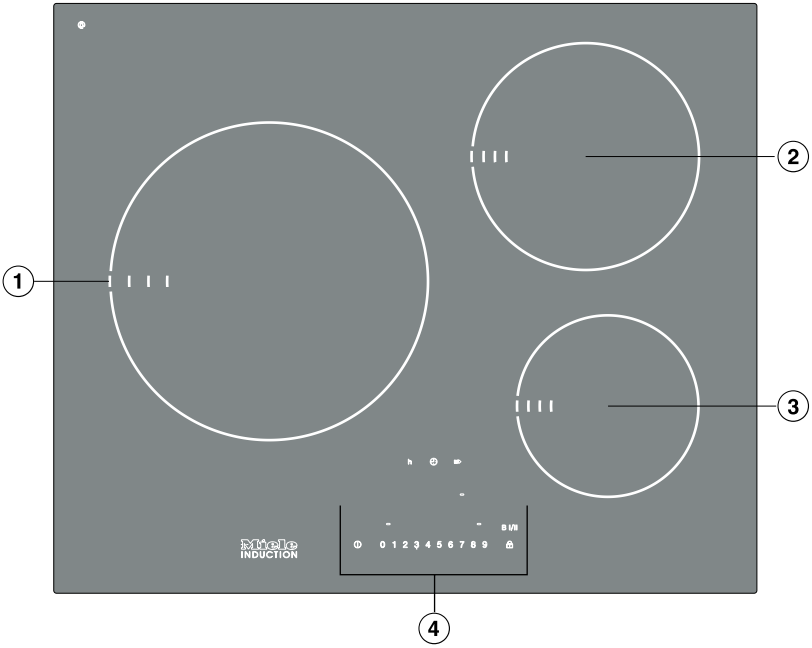

① 트윈부스터 기능 사용 가능한 일반 조리영역

②③④ 부스터 기능 사용 가능한 일반 조리영역

⑤ 조절장치

모델설명

KM6314

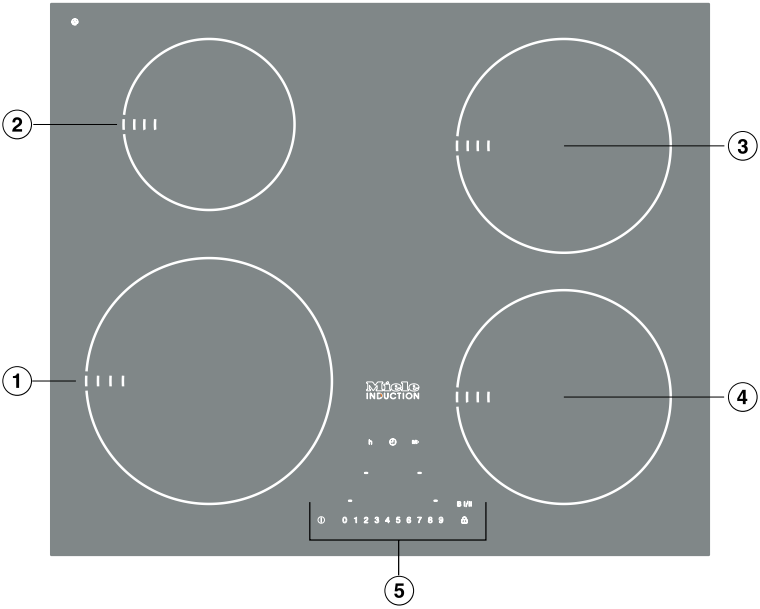

① 트윈부스터 기능 사용 가능한 일반 조리영역

②③④ 부스터 기능 사용 가능한 일반 조리영역

⑤ 조절장치

조절장치

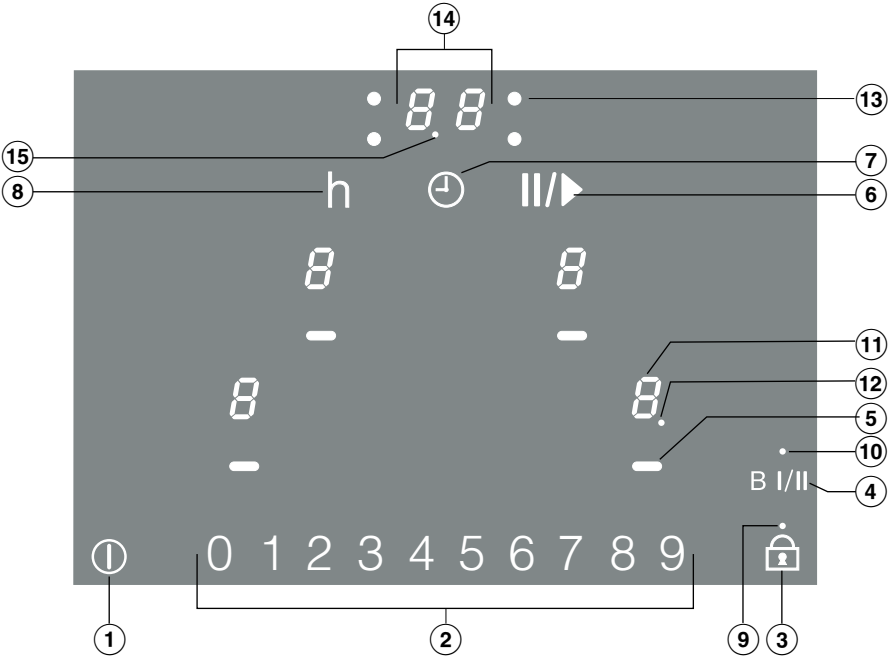

터치센서 조절장치

① 전원 켜짐/꺼짐
② 조절장치
- 세기단계 설정
- 타이머 기능 시간 설정

③ 잠금장치 설정
④ 부스터 / 트윈부스터
⑤ 조리영역 선택
⑥ 일시정지 기능
⑦ - 타이머 기능 선택
- 원하는 타이머 기능 선택
- 조리영역 자동꺼짐기능 선택
(“조리영역 자동꺼짐기능”장을 참조하세요)

⑧ 시간/분 단위 변경

표시등

⑨ 안전잠금장치
⑩ 부스터

조리영역 디스플레이 표시

⑪

0 = 사용 가능한 조리영역
h = 보온 기능
1 에서 9 = 세기단계
, = 트윈부스터 세기 1단계 표시
,, = 트윈부스터 세기 2단계 표시
U = 조리영역 오류 표시 (“인덕션” 장을 참조하세요)
E = 잔존열 표시
A = 세기단계 범위 확장시 자동신속가열 작동 표시

⑫ 자동신속가열 작동 또는 세기단계 범위 확장 표시 (“프로그램 설정” 장을 참조하세요)

타이머 디스플레이 표시

⑬ 타이머가 설정된 조리영역 표시. 예 : 우측 후면 조리영역
⑭ 00 에서 99 = 분 단위 표시
0.h 에서 9.h = 시간 단위 표시

⑮ 남은 시간 알림등: 99분 이상 설정된 경우 30분 단위 표시

조리영역

조리영역	KM 6310/KM 6311	
	지름 (cm)*	소비전력 (W)**
	18 – 28	일반세기단계 2600 트윈부스터 1단계 3000 트윈부스터 2단계 3700
	14 – 20	일반세기단계 1850 부스터 3000
	10 – 16	일반세기단계 1400 부스터 2200
		합계 : 7400

조리영역	KM 6314	
	지름 (cm)*	소비전력 (W)**
	16 – 23	일반세기단계 2600 트윈부스터 1단계 3000 트윈부스터 2단계 3700
	10 – 16	일반세기단계 1400 부스터 2200
	14 – 20	일반세기단계 1850 부스터 3000
	14 – 20	일반세기단계 1850 부스터 3000
		합계 : 7400

* 바닥면의 지름이 사용하고자 하는 조리영역의 지름보다 더 작은 조리용기를 사용하세요.

** 사용하는 조리용기의 크기와 재질에 따라 실제 소비되는 전력은 달라질 수 있습니다.

추가기능 (국내 해당사항 없음)

왼쪽 코너에 @ 심볼이 있는 전기레인지는 밀레@홈 시스템과의 연동이 가능합니다 ("추가 액세서리" 참조하세요)

이 기기는 안전기준 및 관련법규에 적합하게 제조되었습니다. 그러나 기기의 부적절한 사용은 인명피해 및 재산피해를 유발할 수 있습니다.

이를 방지하기 위해 기기를 처음 사용하기 전에 반드시 이 사용설명서를 읽고 내용을 숙지하세요. 이 사용설명서는 안전한 제품사용법 및 올바른 제품관리방법 등의 중요한 내용을 다루고 있습니다.

기기를 사용하는 모든 사용자가 볼 수 있는 안전한 장소에 사용설명서를 보관하시고, 타인에게 기기를 양도할 경우 사용설명서를 같이 전달하시어 새로운 사용자가 사용설명서를 충분히 숙지할 수 있도록 하세요.

설치장소에 대한 주의사항

▶ 이 기기는 상업적인 용도로 제작된 제품이 아닙니다. 일반 가정이나 사무실, 또는 그와 동일한 주거여건을 갖춘 거주공간에서만 사용하세요:

- 상점
- 사무실, 전시장

또는 기타 거주공간:

- 호텔, 게스트하우스

▶ 일반 가정에서 음식물의 조리 또는 보온의 용도로만 이 기기를 사용하세요. 제조사가 명시하지 않은 용도로 사용하면 위험할 수 있습니다. 밀레는 제품의 부적절한 사용으로 인해 발생하는 손실에 대해 어떠한 책임도 지지 않습니다.

▶ 이 기기를 야외에서 사용하지 마세요.

▶ 8세 이상의 어린이를 비롯한 신체적 노약자, 심신쇠약자, 미숙련자의 경우 제품의 사용법을 충분히 숙지하고, 오작동으로 인한 사고의 위험성을 인식한 후 이들의 안전에 책임이 있는 보호자의 지도 감독 하에 기기를 사용할 수 있습니다.

어린이에 대한 안전사항

▶ 어린이가 함부로 기기를 사용할 수 없도록 안전잠금장치를 설정해 두세요.

▶ 이 기기는 장난감이 아닙니다. 사고나 손상의 위험을 예방하기 위해 어린이가 기기나 기기의 조절장치를 가지고 놀지 않도록 주의하세요. 어린이는 기기를 잘못 사용하였을 때 발생할 수 있는 잠재적인 위험을 인지할 수 없으므로 어린이가 주방에 있을 때는 보호자의 지도 감독이 반드시 필요합니다.

▶ 8세 이상의 어린이를 비롯한 청소년들은 기기의 사용법을 충분히 숙지하고, 오작동으로 인한 사고의 위험성을 인식한 후에만 사용할 수 있습니다.

▶ 기기 작동 중에는 물론, 전원이 꺼진 후에도 한동안 기기에 열기가 남아 있습니다. 화상 사고를 예방하기 위해, 기기의 표면이 완전히 식을 때까지 어린이가 기기에 접근하지 않도록 주의하세요.

▶ 어린이의 관심을 끌 수 있는 물건을 기기 주변이나 기기 위에 놓아두지 마세요. 어린이가 기기 위에 올라가 화상을 입을 수 있습니다.

▶ 어린이의 손이 닿는 곳에 팬 등의 조리용기를 놓아두지 마세요. 팬의 손잡이가 기기의 가장자리를 향하도록 놓아두지 마세요. 화상의 위험이 있습니다.

▶ 영유아의 손이 닿는 곳에 랩이나 폴리스틸렌, 비닐 등의 포장재를 놓아두지 마세요. 질식 사고의 위험이 있습니다. 모든 포장재는 가급적 바로 폐기하거나 재활용 처리하세요.

기술적인 안전사항

▶ 설치하기 전에 반드시 기기의 이상 유무를 확인하세요. 결함있는 기기의 설치, 사용은 위험을 초래할 수 있습니다.

▶ 접지가 올바르게 되어 있지 않은 경우 기기의 안전성을 보장할 수 없습니다. 기본적인 전기안전규정에 따라 정기적으로 기기의 접지상태를 점검하세요. 가정내 전기배선에 이상이 의심되는 경우에는 반드시 유자격 전문 기술자에게 점검을 받으세요. 감전 등 기기의 부적절한 접지로 인해 발생하는 사고에 대하여 제조사는 어떠한 책임도 지지 않습니다.

▶ 전원을 연결하기 전에 반드시 기기에 부착된 데이터 플레이트에 기재된 정보(전압과 주파수)를 확인하세요. 기기 정보(전압과 주파수)가 부적합할 경우 기기가 손상될 수 있습니다. 기기 정보의 적합성 여부가 의심되는 경우 유자격 전문 기술자에게 문의하세요.

▶ 이 기기는 빌트인 전용 가전제품입니다. 안전을 위해 반드시 빌트인으로 설치하여 사용하시기 바랍니다.

▶ 기기의 케이스를 절대 열지 마세요. 내부 부속품 또는 전선의 부적절한 취급은 매우 위험하며 기기에 손상이 발생할 가능성이 있습니다.

▶ 기기의 설치 및 점검, 수리는 안전 관련 법규에 따라 유자격 전문 기술자에 의해 이루어져야 합니다. 비전문 기술자에 의한 기기의 수리는 위험할 수 있으며 밀레는 이에 대해 어떠한 책임도 지지 않습니다.

▶ 점검 또는 수리시 안전을 위해 기기의 전원을 완전히 차단하세요.

▶ 기기의 전원이 외부단자를 통해 연결된 경우, 점검 또는 수리를 위하여 기기의 전원을 차단할 때 외부 연결단자도 함께 차단하세요. 기기의 설치 및 점검, 수리시 전원이 완전히 차단되도록 주의하세요.

▶ 무상보증기간 중에 발생하는 기기 점검 또는 수리는 밀레 애프터서비스센터에 요청하세요. 그렇지 않을 경우 무상보증의 혜택을 받으실 수 없습니다.

▶ 부품 교체가 필요한 경우 반드시 밀레 순정부품을 사용해야 기기의 안전성이 보장됩니다.

▶ 기기의 주전원 케이블이 손상된 경우 반드시 유자격 전문 기술자에게 의뢰하여 밀레에서 제공되는 H 05 V V-F 케이블로 교체하세요.

▶ 기기의 전원 연결시 멀티탭 또는 연장선을 사용하지 마세요. 과열 및 화재의 원인이 될 수 있습니다(“과열 위험”장을 참조하세요).

▶ 기기에 오류가 발생하였거나, 세라믹표면에 금이 가거나 홈이 파이는 등의 손상이 발생한 경우 기기를 사용하지 마세요. 즉시 기기를 끄고 전원을 차단하세요. 감전의 위험이 있습니다.

▶ 바퀴벌레나 해충에 의한 피해가 예상되는 지역에 기기를 설치하고자 하는 경우 기기와 그 주변을 항상 청결하게 유지하세요. 바퀴벌레나 해충에 의해 기기가 손상된 경우 무상보증의 혜택을 받으실 수 없습니다.

▶ 제품의 정격소비전력에 맞는 별도의 전기공급선로가 없는 경우, 전기전문시공업체에 의한 전기증설작업이 필요합니다 (독립된 전기선로 증설 및 분전함 구성 등).

▶ 전기증설작업없이 제품을 사용하는 경우, 사용설명서에 기재된 조리영역별 소비전력표에 따라 제한된 수의 조리영역만 사용하세요. 과부하로 인한 누전차단기 작동 및 화재발생의 위험이 있습니다.

사용시 주의사항

▶ 심장에 피스메이커를 장착한 사용자의 경우:
인덕션 전기레인지 사용 시 그 주변에 전자기장이 형성되지만 피스메이커에 영향을 줄 가능성은 대단히 낮습니다. 그러나 조금이라도 그러한 가능성이 의심되는 경우 해당 피스메이커 생산업체나 의사에게 문의하세요.

▶ 신용카드나 컴퓨터 디스크, 휴대용 계산기등 자기장에 민감한 물품은 손상을 방지하기 위해 인덕션 전기레인지 주변에 두지 마세요.

▶ 기기 작동 중에는 물론, 전원이 꺼진 후에도 한동안 기기에 열기가 남아있습니다. 잔존열 표시등이 꺼지기 전에 조리영역에 손을 댈 경우 화상의 위험이 있습니다.

▶ 조리 중에는 자리를 비우지 마세요. 음식물없이 가열된 조리용기는 세라믹 표면에 손상을 줄 수 있으며 이에 대해 밀레는 어떠한 책임도 지지 않습니다. 요리용 기름이나 음식물의 지방이 과열될 경우 화재의 위험이 있습니다.

▶ 요리용 기름이나 음식물의 지방에 불이 붙은 경우 물을 이용하여 불을 끄지 마세요. 방화용 모포 혹은 냄비뚜껑, 젖은 수건 등을 이용하여 불을 끄세요.

▶ 기기 사용 중에는 안전을 위해 팟홀더나 내열장갑을 착용하세요. 이러한 도구들을 축축한 상태에서 사용하지 마세요. 열이 오히려 더 빨리 전달되어 화상의 위험이 있습니다.

▶ 기기 위에 쿠커후드가 설치된 경우, 알코올 성분을 이용하여 요리에 불을 붙이지 마세요. 쿠커후드에 불이 옮겨 붙어 화재의 위험이 있습니다.

▶ 조리외 목적으로 기기 위에 물체를 놓아두지 마세요. 실수로 기기의 전원이 켜지거나, 조리영역에 잔존열이 남아 있거나, 금속물체가 기기 위에 올려져 가열되는 경우 화재의 위험이 있습니다. 쿡탑 위에 올려진 물체의 재질에 따라 물체가 녹아 내리거나 화재의 위험이 있습니다. 젖은 냄비 뚜껑을 쿡탑 위에 올려놓을 경우 세라믹 표면에 들러붙어 떼어내기 어려워질 수 있습니다. 사용 후에는 반드시 조리영역의 전원을 끄세요.

▶ 전기레인지 덮개나 수건, 키친호일 등으로 기기를 덮어두지 마세요. 의도하지 않게 기기의 전원이 켜질 경우 화재의 위험이 있습니다.

▶ 플라스틱 또는 알루미늄 호일 재질의 용기를 사용하지 마세요. 고열에 의해 용기가 녹거나 화재가 발생할 위험이 있습니다.

▶ 이 기기를 이용하여 밀폐된 깡통을 가열하지 마세요. 내부에 발생하는 높은 압력으로 인해 깡통이 폭발할 수 있습니다.

▶ 바닥면의 모서리부분이 튀어나와 있거나 움푹 글어간 냄비나 팬을 사용하지 마세요. 세라믹 표면이 영구적으로 긁히거나 마모될 수 있습니다.

▶ 제조사에 의해 사용 가능 여부가 명시되지 않은 경우, 비어있는 냄비나 팬을 가열하지 마세요. 인덕션 전기레인지의 경우 가열시간이 매우 빨라 충분한 주의를 기울이지 않을 경우 냄비 또는 기기에 손상을 줄 수 있습니다.

▶ 기기를 항상 깨끗하게 유지하세요. 세라믹글래스 표면에 소금, 설탕 또는 모래 등이 남아있는 경우 표면을 손상시킬 수 있습니다.

▶ 뜨거운 냄비나 팬을 조절장치 위에 올려놓지 마세요. 세라믹글래스 아래에 위치한 전자장치가 손상될 수 있습니다.

▶ 세라믹글래스 표면 위에 물건을 떨어뜨리지 마세요. 가벼운 물체라 할지라도 상황에 따라 기기에 손상을 줄 수 있습니다.

▶ 기기 표면에 음식물이 떨어져 눌러붙는 것을 방지하기 위해 오염물질은 즉시 닦아 내세요. 조리용기를 올려놓기전에 조리용기의 바닥면이 깨끗한지, 물기 또는 기름기는 없는지 확인하세요.

▶ 설탕 또는 설탕물, 플라스틱, 알루미늄 호일 등이 조리영역에 묻거나 닿을 경우, 우선 기기의 전원을 끈 다음 조리영역에 열기가 남아있는 동안 스크래퍼를 이용하여 오염물질을 긁어내세요.
조리영역의 열기에 의해 화상을 입지 않도록 주의하세요.
세라믹글래스 표면이 식은 후 오염물질을 긁어낼 경우 표면이 쉽게 긁히거나, 심할 경우 세라믹글래스에 금이 갈 수도 있습니다.
오염물질을 긁어낸 후, 세라믹글래스 표면이 충분히 식기를 기다린 다음 다시 한번 닦아내세요.

▶ 기기 근처에서 핸드 믹서기 등의 전기 조리기구를 사용하는 경우, 조리영역에 전선이 닿지 않도록 주의하세요. 뜨거운 조리영역에 전선이 닿을 경우, 전선의 피복에 손상이 발생하여 감전 등과 같은 사고의 위험이 있습니다.

▶ 기기 아래에 설치된 가구장 서랍에 스프레이통 또는 가연성의 물질을 보관하지 마세요.

▶ 기기를 장시간 사용하는 경우 기기 아래에 설치된 가구장 서랍에 보관된 금속성 조리도구나 수저가 뜨겁게 달아오를 수 있습니다. 수저는 내열성 재질의 수납장에 보관하세요.

▶ 항상 음식물을 충분히 가열하세요. 음식물에 서식하는 미생물은 고온에서 충분한 가열되어야 파괴됩니다. 특히 닭, 오리 등의 가금류를 조리하는 경우 음식물을 완전히 익히는 것이 대단히 중요합니다. 혹시 음식물이 완전히 익었는지 의심스러울 경우, 더 오랫동안 가열하거나 데우세요.

▶ 하나의 조리영역에 두개의 냄비나 팬을 동시에 사용하지 마세요.

▶ 기기가 주방가구장 내부에 설치된 경우, 기기 사용시 반드시 가구장 도어를 열어두세요. 기기를 사용 중이거나 조리영역에 잔존열이 남아있는 경우 가구장 도어가 닫히지 않도록 주의하세요.

이 사용설명서에 명시된 사용시 주의 및 안전사항을 지키지 않아 발생한 손상에 대해 밀레는 어떠한 책임도 지지 않습니다.

환경 보호

포장재의 폐기

밀레 제품의 안전한 운송과 보호를 위해 사용된 포장재는 재활용이 가능한 친환경포장재입니다.

질식의 위험이 있으므로 모든 비닐 포장재는 반드시 유아 및 어린이의 손이 닿지 않는 곳에 보관하세요.

폐가전제품 처리

가전제품은 잘못 다루거나 폐기했을 때 사람의 건강이나 환경에 해를 끼칠 수 있는 물질과 부품을 포함하고 있습니다.
폐가전제품을 버리고자 하는 경우 일반쓰레기와 함께 버리지 마세요.

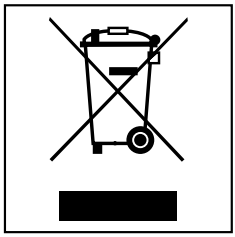

구입처를 통해 폐가전제품의 수거를 요청하거나 관할 동사무소에 연락하여 처리하세요. 어린이에게 위험하지 않도록 수거 전 폐가전제품의 보관에 주의하세요.

기기와 함께 제공된 데이터 플레이트 스티커를 이 사용 설명서의 “에프터서비스 & 데이터 플레이트”장의 빈 칸에 부착하세요.

최초 청소

■ 제품 보호용 포장재와 스티커를 모두 제거하세요.

■ 기기를 처음 사용하기 전에 젖은 수건을 이용하여 제품의 표면을 닦은 다음 마른 수건을 이용하여 다시 한 번 닦아주세요.

최초 가열

테두리가 경사진 기기는 설치 후 처음 며칠 동안 기기 테두리와 조리대 상판 사이에 미세한 틈이 생길 수 있습니다. 이 틈은 기기의 안전성에 아무런 영향을 주지 않으며 기기를 사용할수록 점차 사라집니다.

제품을 처음 가열할 때 코팅된 금속 부품에서 희미한 냄새가 날 수 있습니다. 이때 발생하는 냄새 또는 연기는 기기의 오류 또는 잘못된 전기연결로 인한 것이 아니며, 건강에도 해롭지 않습니다.

인덕션 전기레인지의 가열시간은 다른 어떤 가열방식의 전기레인지보다 짧습니다. 기기 사용시 주의하세요.

인덕션 작동원리

인덕션 코일은 각각의 조리영역 아래에 위치해 있습니다. 조리영역의 전원이 켜지면, 인덕션 코일이 냄비의 바닥면에 바로 작용하여 냄비를 가열하는 자기장을 생성시킵니다. 조리영역은 냄비의 바닥면에서 발생되는 열에 의해 간접적으로 뜨거워집니다.

인덕션 조리영역은 자성을 띈 냄비나 팬이 놓여져 있을 때에만 작동됩니다 ("사용에 적합한 조리기구"장을 참조하세요).

인덕션 코일에 의해 자동으로 냄비나 팬 바닥면의 크기가 측정되어 바닥면이 접촉하는 부위의 조리영역만 가열됩니다.

다음과 같은 경우 조리영역이 **작동되지 않습니다**:

- 냄비나 팬이 없거나, 적합하지 않은 냄비나 팬이 조리영역 위에 올려져 있는 경우
- 냄비나 팬의 바닥면 지름이 너무 작은 경우
- 작동 중인 조리영역에서 냄비나 팬을 치운 경우

위와 같은 경우, 해당 조리영역의 디스플레이에 현재 설정된 세기단계 숫자와 함께 U̲이 표시됩니다. 일정 시간이 지난 뒤에는 U̲이 지속적으로 켜집니다.

사용에 적합한 냄비나 팬이 3분 이내에 조리영역에 다시 올려진 경우 U̲이 사라지고 기기를 정상적으로 사용할 수 있습니다.
사용에 적합한 냄비나 팬이 3분 이내에 조리영역에 올려지지 않은 경우 조리영역과 기기의 전원이 자동으로 꺼집니다.

금속성 수저 또는 물품을 기기 위에 올려놓지 마세요. 의도하지 않게 기기의 전원이 켜지거나 조리영역에 잔존열이 남아 있는 경우, 수저 또는 물품이 뜨겁게 달궈져 화상의 위험이 있습니다. 사용 후에는 기기의 전원을 항상 꺼두세요.

소음

인덕션 전기레인지 조리영역 사용 시 냄비나 팬의 재질 또는 제조 방식에 따라 다음과 같이 소음이 발생할 수 있습니다.

- 높은 세기단계 사용 시 윙윙거리는 소음이 날 수 있습니다. 세기단계를 낮추면 소음이 줄어들거나 멈춥니다.

- 바닥면의 재질이 여러 종류의 소재가 겹쳐져 만들어진 냄비나 팬을 사용하는 경우 금속에 금이 가는 소음이 발생할 수 있습니다.

- 바닥면의 재질이 여러 종류의 소재가 겹쳐져 만들어진 냄비나 팬에 부스터 기능을 함께 사용하는 경우 공기가 새는 듯한 소음이 발생할 수 있습니다.

- 낮은 세기단계 사용 시 전자식 스위치에서 딸깍거리는 소음이 발생할 수 있습니다.

기기의 수명을 오랫동안 유지하기 위해 냉각팬이 장착되어 있습니다. 높은 세기단계에서 기기를 오랫동안 사용하는 경우 냉각팬이 작동하면서 생기는 소음을 들을 수 있습니다. 냉각팬은 기기의 전원이 꺼진 후에도 작동이 될 수 있습니다.

사용에 적합한 조리용기

사용에 적합한 조리용기:

- 바닥면이 자성을 띄는 스테인레스스틸 소재
- 에나멜코팅된 금속 소재
- 주물 소재

사용에 적합하지 않은 조리용기:

- 바닥면이 자성을 띄지 않는 스테인레스스틸 소재
- 알루미늄 또는 구리 소재
- 유리 또는 세라믹, 도기 소재

인덕션 전기레인지 사용에 적합한 조리용기인지 실험하고자 하는 경우 냄비나 팬의 바닥면에 자석을 가져다 대세요. 자석이 붙을 경우 사용에 적합한 조리용기입니다.

조리용기 바닥면의 재질에 따라 균일하게 가열되는 정도가 달라질 수 있습니다.

기기의 조리영역을 효율적으로 사용하기 위해 바닥면의 지름이 조리영역의 최소 지름보다 크고 최대 지름보다 작은 조리용기를 사용하세요. 냄비나 팬의 바닥면 지름이 조리영역의 최소 지름보다 작은 경우, 냄비나 팬이 조리영역에 올려져 있지 않은 경우와 마찬가지로 기기가 작동되지 않습니다.

제조업체에 의해 표시된 조리용기의 지름은 상단 테두리를 측정한 경우가 많습니다. 인덕션 전기레인지 사용에는 바닥면의 지름이 보다 중요합니다.

조리영역의 정중앙에 냄비나 팬을 올려놓으세요. 조리영역의 일부분에만 걸쳐 놓여질 경우 냄비나 팬의 손잡이가 뜨겁게 달궈질 수 있습니다.

사용방법

이 기기의 조절장치에는 손가락에 반응하는 전자식 터치 센서버튼이 장착되어 있습니다.

기기를 사용하기 위해 해당 조리영역의 센서버튼을 손가락으로 가볍게 누르세요. 터치센서가 반응할 때마다 버튼음이 울립니다.

원하는 조리영역과 타이머를 먼저 설정한 뒤, 세기단계와 타이머 시간을 선택 또는 변경하세요.
조리영역 또는 타이머를 작동시키기 위해 원하는 조리영역 또는 타이머의 센서버튼을 가볍게 누르세요. 센서버튼을 누르면 해당 조리영역 또는 타이머 액정판이 깜박이기 시작합니다. 액정판이 깜박이는 동안 세기단계 또는 타이머 시간을 설정할 수 있습니다.

예외:
하나의 조리영역만 작동 중인 경우, 조리영역 선택버튼을 누르지 않아도 세기단계를 변경할 수 있습니다.

조절장치를 항상 깨끗하게 유지하고, 조절장치 위에는 아무것도 올려두지 마세요. 센서버튼이 제대로 작동되지 않거나, 조절장치 위에 있는 물체나 오염물질을 누르는 것으로 잘못 인식하여 의도하지 않은 기능을 실행하거나, 쿡탑이 자동으로 꺼질 수 있습니다.(“안전차단장치”장을 참조하세요).
센서버튼 위에 뜨거운 조리용기를 올려놓지 마세요. 센서버튼 아래에 설치된 전자장치가 손상될 수 있습니다.

전원 켜기

원하는 조리영역을 선택하기 전에 기기의 전원을 켜세요.

기기가 작동하는 중에는 자리를 비우지 마세요.

기기 전원 켜기

■ 센서버튼 ①을 누르세요.

모든 조리영역 디스플레이에 0이 표시됩니다. 세기단계를 설정하지 않을 경우 안전상의 이유로 기기의 전원이 몇 초 후 자동으로 꺼집니다.

조리영역 켜고 세기단계 설정하기

■ 사용하고자 하는 조리영역의 센서버튼을 누르세요.

조리영역 액정판에 0이 깜빡입니다.

■ 숫자 키패드 센서버튼에서 원하는 세기단계의 숫자를 누르세요.
숫자 키패드 센서버튼에서 세기단계 숫자사이 공간을 누르세요 ('세기단계 범위'를 참조하세요).

선택된 세기단계가 해당 조리영역의 액정판에 몇초동안 깜박인 다음 일정하게 표시됩니다.

세기단계 변경하기

■ 사용하고자 하는 조리영역의 센서버튼을 누르세요.
조리영역 액정판에 현재 사용 중인 세기단계가 깜빡입니다.

■ 숫자 키패드 버튼에서 원하는 세기 단계의 숫자를 누르세요.

하나의 조리영역만 작동 중인 경우, 조리영역 선택버튼을 누르지 않고 바로 세기단계를 변경할 수 있습니다.

세기단계 범위

공장 출고시 9개의 세기단계로 설정되어 있습니다. 보다 세분화된 세기단계 설정을 원하는 경우, 세기단계를 확장할 수 있습니다(“설정”장을 참조하세요). 확장된 세기단계는 숫자 옆에 점으로 표시됩니다.

조리용도	세기단계 설정*	
	기본세기단계 설정(9단계)	확장세기단계 설정(17단계)
보온기능	h	h
버터 및 젤라틴 녹이기	1 - 2	1 - 2.
밀크푸딩 만들기	2	2 -2.
적은 양의 음식이나 국물 보온하기 밥짓기	3	3- 3.
냉동채소 녹이기	3	2.- 3
죽 끓이기	3	2.- 3.
국물이나 죽 데우기 오믈렛 또는 반숙 계란후라이만들기 과일 찌기	4	4 - 4.
만두 찌기	4	4 - 5.
야채 또는 생선 찌기	5	5
냉동식품 해동하기	5	5 - 5.
많은 양의 음식을 끓인다음 계속 익히기 걸쭉한 소스 만들기(예: 홀랜다이즈 소스)	6	5. - 6
계란 후라이 만들기	6	5. - 6.
고기 또는 생선, 소시지 삶기	7	6. - 7.
팬 케이크 만들기	7	6. - 7
스튜 끓이기	8	8 - 8.
많은 양의 물 또는 국 끓이기	9	9

위 차트는 참고용입니다.

인덕션 코일의 세기단계는 사용하는 냄비나 팬의 바닥면 재질에 따라 달라질 수 있으므로, 위 차트를 참고하여 세기단계를 조절하세요.

자동신속가열

자동신속가열이 설정된 경우 조리영역이 가장 높은 세기단계에서 자동으로 가열된 뒤 선택된 세기단계에 해당되는 온도로 자동 전환되어 계속 가열됩니다. 자동신속가열의 작동시간은 선택한 세기단계에 따라 다릅니다.
(표 참조)

자동신속가열 켜기

■ 원하는 조리영역 선택버튼을 누르세요.
해당 조리영역의 디스플레이가 깜빡입니다.

■ 조리영역 액정판 숫자 우측에 표시등이 켜지고 키패드 음이 울릴 때까지 원하는 세기단계의 키패드 숫자를 누른 채로 기다리세요.

자동신속가열 작동시간이 종료되면 조리영역 액정판 숫자 우측 표시등이 자동으로 꺼집니다.

확장 세기단계가 설정된 경우(“설정”장 참조), 자동신속가열 작동시간이 종료될 때까지 조리영역 액정판에 선택된 세기단계 숫자와 A 가 번갈아 깜빡입니다.

세기단계를 **확장하였을 경우** (“기본설정”장 참조) A와 세기단계가 번걸아 가면서 액정판에 나타납니다.

세기단계를 변경할 경우 자동신속가열기능은 자동으로 꺼집니다.

자동신속가열 끄기

원하는 경우 자동신속가열 작동시간이 종료되기 전에 끌 수 있습니다.

■ 해당 조리영역의 선택버튼을 누르세요.
해당 조리영역의 액정판이 깜빡입니다.

조리영역 액정판의 숫자 또는 A 가 꺼질 때까지 현재 설정되어 있는 세기단계의 키패드 숫자를 누르세요. 혹은 다른 세기단계의 키패드 숫자를 누르세요.

세기단계*	자동신속가열 작동시간(분:초)
1	0:15
1.	0:15
2	0:15
2.	0:15
3	0:25
3.	0:25
4	0:50
4.	0:50
5	2:00
5.	5:50
6	5:50
6.	2:50
7	2:50
7.	2:50
8	2:50
8.	2:50
9	–

* 숫자 옆에 점이 표시된 세기단계 확장 세기단계가 설정된 경우에만 선택할 수 있습니다(“설정”장 참조).

부스터 기능

모든 조리영역에는 부스터 또는 트윈부스터 기능이 장착되어 있습니다 ("기기 설명"장 참조).
부스터 기능 작동 시, 많은 양의 음식물을 보다 빨리 가열하기 위해 부스터가 15분 동안 작동됩니다 (예: 파스타 물끓이기).
부스터 기능은 좌측에서 한 개, 우측에서 한 개로 최대 두 개의 조리영역에서만 사용할 수 있습니다.

부스터 기능이 켜져있는 경우,
- 세기단계가 별도로 설정되어 있지 않은 경우, 15분이이 지나면 해당 조리영역의 세기단계가 자동으로 9단계로 설정되어 부스터기능이 자동종료 됩니다.
- 세기단계를 설정해 둔 경우, 15분이 지나면 해당조리영역의 세기단계는 설정된 세기단계로 자동으로 변경되어 부스터기능이 자동종료 됩니다.

부스터 기능 작동 중 냄비나 팬을 치울 경우 부스터 기능이 자동으로 멈춥니다. 3분 이내에 냄비나 팬을 해당 조리영역에 다시 올려놓을 경우 자동으로 다시 작동됩니다.
트윈부스터는 다른 조리영역의 출력을 끌어와 작동됩니다. 따라서 각각의 조리영역은 다음과 전후 한 쌍씩 서로 연결되어 있습니다.
예:

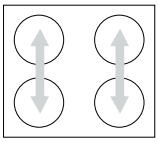

부스터 또는 트윈부스터 1단계가 조리영역에 설정되어 있는 경우 연결되어 있는 조리영역에 다음과 같은 현상이 발생됩니다.

- 연결되어 있는 조리영역에서 작동 중인 자동신속가열 기능이 꺼집니다.
- 연결되어 있는 조리영역의 세기단계가 9단계로 설정되어 있는 경우 세기단계가 자동으로 낮아집니다.

트윈부스터 2단계가 조리영역에 설정되어 있는 경우 연결되어 있는 조리영역은 자동으로 꺼집니다.

부스터 기능 켜기

■ 원하는 조리영역의 선택버튼을 누르세요.

■ 원하는 세기단계를 선택하세요.

■ B I/II 버튼을 누르세요.

트윈부스터 기능 켜기

1단계
■ 원하는 조리영역의 선택버튼을 누르세요.
■ 원하는 세기단계를 선택하세요.
■ B I/II 버튼을 누르세요.

부스터 기능 표시등이 켜지고 조리영역 디스플레이에 ' 가 표시됩니다. 일정시간이 지나면 ' 가 지속적으로 표시되고 부스터 기능 표시등이 꺼집니다.

2단계
■ 원하는 조리영역의 선택버튼을 누르세요.
■ 원하는 세기단계를 선택하세요.
■ B I/II 버튼을 두번 누르세요.

부스터 기능 표시등이 켜지고 조리영역 디스플레이에 '' 가 표시됩니다. 일정시간이 지나면 '' 가 지속적으로 표시되고 부스터 기능 표시등이 꺼집니다.

부스터 / 트윈부스터 기능 끄기

■ 원하는 조리영역의 선택버튼을 누르세요.

■ 부스터 기능 표시등이 꺼지고 조리영역 디스플레이에 세기단계 숫자가 표시될 때까지 B I/II 버튼을 반복적으로 누르세요.

혹은

■ 원하는 조리영역의 선택버튼을 누르세요.

■ 다른 세기단계를 선택하세요.

보온 기능

각각의 조리영역에서 보온 기능("h")을 사용할 수 있습니다. 보온 기능은 세기단계 "0"과 "1"사이에 있습니다.

보온 기능이 설정될 경우 최대 두시간 뒤에 해당 조리영역이 자동으로 꺼집니다.

이 기능은 방금 조리된 따뜻한 음식물을 보온하고자 할 때 사용하세요. 이미 차가워진 음식물을 따뜻하게 데우는데 사용하는 기능이 아닙니다.

보온기능 켜기

■ 원하는 조리영역의 세기단계를 선택하세요.

■ 세기단계 "0"과 "1" 사이를 누르면 "h"가 디스플레이에 표시됩니다.

사용팁

- 냄비나 팬만 보온에 사용하세요. 냄비나 팬의 뚜껑을 닫아두세요.

- 보온하는 동안 음식물을 저어줄 필요가 없습니다.

- 음식물이 요리되거나 따뜻하게 보관되면 재료의 영양소가 손실됩니다. 음식물을 오랫동안 보온할 수록 영양소의 손실이 더 커집니다. 영양적인 측면에서 가급적 음식물을 오랫동안 보온하지 않도록 하세요.

전원 끄기 및 잔존열 표시

조리영역 끄기

■ 끄고자 하는 조리영역의 선택버튼을 두번 누르세요.

조리영역 액정판에 숫자 0 이 몇 초동안 깜박입니다. 조리영역이 아직 뜨거운 경우, 잔존열 표시등이 디스플레이에 표시됩니다.

전원 끄기

■ ① 센서버튼을 누르세요.

모든 조리영역이 꺼집니다. 조리영역이 아직 뜨거운 경우, 잔존열 표시등이 디스플레이에 표시됩니다.

잔존열 표시

조리영역이 식으면서 잔존열 표시등의 줄이 하나씩 사라집니다. 마지막 줄은 조리영역을 손으로 만져도 될 정도로 충분히 식은 뒤 꺼집니다.

잔존열이 표시되어 있는 동안 조리영역을 손으로 만지거나 열에 민감한 물체를 올려놓지 마세요. 화상 및 화재의 위험이 있습니다.

- 열손실을 최소화하기 위해 조리용기의 뚜껑을 가능한 한 덮어두세요.

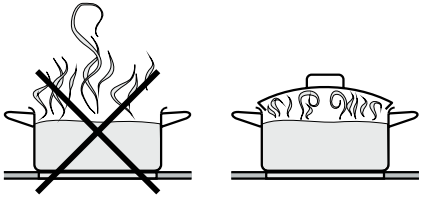

뚜껑이 없을 때　　뚜껑을 덮어둘 때

- 적은 양의 음식물을 조리할 경우 작은 크기의 조리용기를 사용하세요. 큰 조리용기에 일부분만 음식물을 넣고 조리하는 것보다 작은 조리용기에 음식물을 넣고 작은 조리영역에서 조리하는 것이 에너지가 훨씬 적게 소비됩니다.

- 가능한 한 적은 양의 물을 넣고 조리하세요.

- 물이 끓거나, 팬에 두른 기름이 충분히 뜨거워지면 세기단계를 낮추세요.

- 압력솥 등 압력 조리용기를 사용하면 조리시간을 눈에 띄게 단축할 수 있습니다.

타이머 기능을 사용하고자 할 경우 기기의 전원을 켜세요.

타이머 기능은 다음과 같은 두 가지 기능으로 사용할 수 있습니다:
- 남은시간 알림기능
- 조리영역 자동꺼짐기능

타이머 시간은 1분(01)부터 9시간 (9h)까지 설정할 수 있습니다.

99분까지의 시간 설정은 액정판에 분 단위로 표시됩니다
예:

99분 이상의 시간을 설정하는 경우, 타이머는 시간 단위로 설정되어야 합니다. 30분 단위로 설정 할 수 있으며, 숫자 옆에 점으로 표시됩니다.
예. (2시간 30분):

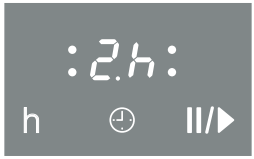

타이머 시간이 종료된 경우 몇 초 동안 디스플레이에 00이 표시되고 동시에 부저음이 몇 초간 울립니다.

남은시간 알림

남은시간 알림 타이머 설정

분 단위 설정

예: 타이머 15분 설정

■ 전원을 켜세요.

■ ⏲ 센서버튼을 누르세요.

타이머 액정판에 00 이 표시됩니다. 오른쪽 0이 반짝입니다.

10단위를 먼저 입력한 뒤 1단위를 입력하세요.

■ 입력하고자 하는 시간의 10단위에 해당하는 숫자 키패드를 누르세요. (위 경우, 숫자 1을 누르세요)

오른쪽에 있는 숫자가 1로 변한 뒤 깜빡입니다.

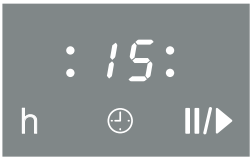

■ 입력하고자 하는 시간의 1단위에 해당하는 숫자 키패드를 누르세요. (위 경우, 숫자 5를 누르세요.)

왼쪽 숫자가 1로 변하고 오른쪽 숫자가 5로 바뀝니다.
설정된 남은 시간이 카운트다운 됩니다.

시간 단위 설정

숫자 키패드를 이용하여 원하는 시간 단위를 설정할 수 있습니다.
30분 단위는 해당되는 두 개의 숫자 사이 공간을 터치하세요.

예: 2시간 30분

■ 전원을 켜세요.

■ ⏲ 센서버튼을 누르세요.

타이머 액정판에 00 이 표시됩니다. 오른쪽 0이 반짝입니다.

■ h 센서버튼을 눌러서 액정판의 숫자단위를 시간단위로 변경하세요.

■ 숫자 키패드 2와 3 사이 공간을 누르세요.

타이머 기능 액정판에 표시된 숫자가 몇 초뒤 일정하게 표시됩니다.
설정된 남은 시간이 카운트다운 됩니다.

남은시간 알림 타이머 변경

- ◷ 센서버튼을 누르세요.
- 앞 페이지에 기재된 방법에 따라 원하는 시간을 입력하세요.

남은시간 알림 타이머 삭제

- 타이머 액정판에 00이 표시될 때까지 ◷ 센서버튼을 누르세요.

조리영역 자동꺼짐기능

조리 후 쿡탑이 자동으로 꺼지도록 조리영역 자동꺼짐 기능을 설정할 수 있습니다.
모든 조리영역에 자동꺼짐기능을 동시에 설정할 수 있습니다.

설정된 자동꺼짐시간이 쿡탑의 최대작동시간보다 길더라도 최대작동시간이 지나면 자동으로 꺼집니다 (“안전전원차단장치”장 참조).

■ 원하는 조리영역의 세기단계를 선택하세요.

■ 선택한 조리영역 표시등이 깜빡일 때까지 ⏲ 센서버튼을 반복적으로 누르세요.

한 개 이상의 조리영역이 켜져 있는 경우, 좌측 전면 조리영역부터 시계방향으로 돌아가며 액정판이 깜빡입니다.

■ 원하는 자동꺼짐시간을 설정하세요.

설정된 시간이 분 단위로 카운트다운됩니다. 자동꺼짐까지 남은 시간이 타이머 액정판에 표시됩니다. 원하는 경우 자동꺼짐시간을 언제든지 변경할 수 있습니다.

다른 조리영역에도 자동꺼짐기능을 설정하고자 하는 경우 위의 과정을 반복하세요.

한 개 이상의 자동꺼짐시간이 설정된 경우, 가장 짧은 시간이 액정판에 표시되고 해당되는 조리영역의 표시등이 깜빡입니다. 다른 조리영역의 표시등은 일정하게 표시됩니다. 다른 조리영역에 설정된 자동꺼짐시간을 확인하고자 하는 경우, 원하는 조리영역의 표시등이 깜빡일 때까지 ⏲ 센서버튼을 반복적으로 터치하세요.

남은시간 알림기능과 조리영역 자동꺼짐기능 동시 사용

남은시간 알림기능과 조리영역 자동꺼짐기능을 동시에 사용할 수 있습니다.

한 개 또는 그 이상의 조리영역에 자동꺼짐기능을 사용 중인 경우 **남은시간 알림기능을 추가로 설정**해두면 더욱 편리합니다:
자동꺼짐기능을 설정한 조리영역 액정판에 00이 표시되고 조리영역 표시등이 켜질때까지 타이머 ⏲ 센서버튼을 반복적으로 누르세요.

남은시간 알림기능을 사용하는 중에 **자동꺼짐기능을 추가로 설정**하고자 하는 경우:
자동꺼짐기능을 추가하고자 하는 조리영역 액정판의 숫자가 깜빡일 때까지 타이머 ⏲ 센서버튼을 반복적으로 누르세요.

입력을 마치면 타이머 액정판은 가장 짧은 시간이 설정된 타이머의 시간으로 자동으로 변경됩니다.

다른 조리영역에 설정되어 있는 타이머 시간을 확인하고자 하는 경우, 원하는 조리영역 표시등이 깜빡일 때까지 ⏲ 센서버튼을 반복적으로 누르세요.

가장 짧게 설정된 시간이 타이머 액정판에 표시되고, 남은시간 알림기능이 설정된 조리영역의 액정판이 시계방향으로 돌아가며 깜빡입니다.

안전잠금기능 / 시스템잠금장치

안전을 위해 어린이가 쿡탑 가까이 접근하지 못하도록 주의하세요. 의도하지 않게 쿡탑의 전원이 켜지거나, 조리영역 세기단계가 변경되지 않도록 이 기기에는 안전잠금기능이 장착되어 있습니다.

쿡탑의 전원을 켠 다음 안전잠금 기능을 설정하세요. 안전잠금기능이 설정되면:
- 조리영역 세기단계나 타이머의 설정이 변경되지 않습니다.
- 조리영역, 쿡탑 전원, 타이머를 끌 수는 있으나, 한 번 꺼지면 안전잠금기능을 해제하기 전에는 다시 켤 수 없습니다.

쿡탑의 전원을 끈 다음 **시스템 잠금장치**를 설정하세요. 시스템 잠금장치를 설정하면 쿡탑의 전원을 켜거나 타이머를 사용할 수 없습니다.

시스템 잠금장치를 수동으로 초기화할 수 있습니다. 수동으로 따로 설정하지 않는 한, 쿡탑의 전원이 꺼지고 5분 뒤 시스템 장금장치가 자동으로 작동되도록 설정할 수도 있습니다(“설정”장을 참조하세요).

안전잠금기능 또는 시스템 잠금장치가 설정되어 작동되지 않는 센서버튼을 누를 경우, 안전잠금기능 표시등이 켜지고 타이머 액정판에 LC 가 몇 초 동안 표시됩니다.

잠금장치는 세 손가락을 사용하도록 기본 세팅되어있지만 필요한 경우 한 손가락으로 바꿀 수 있습니다 ("설정" 장을 참조하세요).

정전 등의 상황이 발생하여 쿡탑에 전원 공급이 중단된 경우 안전잠금기능과 시스템 잠금장치의 설정이 해제됩니다.

설정

쓰리터치 잠금 설정 (기본 설정)

■ 안전잠금기능 표시등이 켜지고 타이머 액정판에 LC가 표시될 때까지 🔒 센서버튼과 오른쪽에 있는 두 개의 조리영역의 센서버튼을 동시에 누르세요.

설정 후 안전잠금기능 표시등과 LC가 꺼집니다.

원터치 잠금 설정

■ 안전잠금기능 표시등이 켜지고 타이머 액정판에 LC가 표시될 때까지 🔒 센서버튼을 누르세요.

설정 후 안전잠금기능 표시등과 LC가 꺼집니다.

해제

쓰리터치 잠금 설정 해제 (기본 설정)

■ 안전잠금기능 표시등이 켜지고 타이머 액정판에 LC가 꺼질 때까지 🔒 센서버튼과 오른쪽에 있는 두 개의 조리영역의 센서버튼을 동시에 누르세요.

원터치 잠금 설정 해제

■ 안전잠금기능 표시등이 켜지고 타이머 액정판에 LC가 꺼질 때까지 🔒 센서버튼을 누르세요.

일시정지

이 기기에는 모든 조리영역의 세기단계를 1단계로 한번에 낮출 수 있는 일시정지 기능이 장착되어 있습니다. 일시정지 기능이 작동되면 조리영역의 세기단계 또는 타이머 기능의 시간을 변경할 수 없고, 단지 쿡탑의 전원을 끌 수만 있습니다.

일시정지 기능의 작동이 해제되면 조리영역의 세기단계가 기존에 설정되어 있던 단계로 자동변경됩니다.
한시간 이내에 일시정지 기능의 작동이 해제되지 않을경우, 쿡탑의 전원이 자동으로 꺼집니다.

일시정지 기능이 작동되면

- 자동꺼짐기능에 설정된 시간의 카운트다운이 중지됩니다. 일시정지 기능의 작동이 해제되면 카운트다운이 다시 진행됩니다.

- 남은 타이머는 중지없이 계속 진행됩니다.

설정

■ 일시정지 센서버튼 II/▶ 을 터치하세요.

모든 조리영역의 세기단계가 1단계로 변경됩니다.

해제

■ 일시정지 센서버튼 II/▶ 을 터치하세요.

모든 조리영역의 세기단계가 기존에 설정되어 있던 단계로 자동변경됩니다.

안전전원차단장치

최대 작동시간을 초과한 경우 안전전원 차단장치 작동

한개 이상의 조리영역이 세기단계의 변경없이 최대 작동시간을 초과하여 작동하는 경우(아래 표를 참조하세요) 안전을 위해 쿡탑의 전원이 자동으로 차단되고 해당 조리영역 액정판에 잔존열 표시등이 켜집니다.

쿡탑을 다시 사용하고자 하는 경우, 정상적으로 쿡탑의 전원을 켜세요.

세기단계*	최대 작동시간 (시간단위)
h	2
1 / 1.	10
2 / 2.	5
3 / 3.	5
4 / 4.	4
5 / 5.	3
6 / 6.	2
7 / 7.	2
8 / 8.	2
9	1

* 숫자 옆에 점이 표시된 세기단계는 확장 세기단계가 설정된 경우에만 사용할 수 있습니다(“설정”장을 참조하세요).

센서버튼이 가려진 경우 안전전원차단장치 작동

센서버튼에 무의식적으로 손이 닿거나 음식물이 묻거나, 오븐 장갑이나 타월 등이 올려져 있어 조절장치의 센서 버튼이 10초 이상 가려진 경우 안전을 위해 쿡탑의 전원이 자동으로 차단됩니다.
조리영역 디스플레이에 *F* 가 표시됩니다.

■ 조절장치를 깨끗이 닦아내고 조절장치 위에 올려져 있는 물체를 치우세요.

조리영역 디스플레이에 *F* 표시가 사라진 뒤 쿡탑을 다시 사용할 수 있습니다.

과열방지장치

인덕션 코일 / 냉각장치

모든 인덕션 코일과 냉각장치에는 과열방지장치가 장착되어 있습니다. 인덕션 코일 또는 냉각장치가 과열되기 전에 다음 중 한가지 방법으로 과열방지장치가 작동됩니다.

인덕션 코일

- 작동 중인 부스터 기능이 꺼집니다.
- 세기단계가 낮아집니다.
- 조리영역이 자동으로 꺼집니다. 타이머 액정판에 "FE" 와 "44"가 번갈아가며 오류메시지가 깜빡입니다.

오류메시지가 꺼지면 해당 조리영역을 다시 정상적으로 사용할 수 있습니다.

냉각장치

- 작동 중인 부스터 기능이 꺼집니다.
- 세기단계가 낮아집니다.
- 조리영역이 자동으로 꺼집니다.

냉각장치가 충분히 식으면 해당 조리영역을 정상적으로 사용할 수 있습니다.

다음과 같은 경우 기기가 과열될 수 있습니다.

- 빈 냄비나 팬을 가열한 경우
- 최고 세기단계에서 기름기있는 음식이나, 기름을 가열한 경우
- 기기가 설치된 가구장 내 통풍이 충분히 이뤄지지 않는 경우
- 정전 후 전기 재공급 뒤 바로 조리영역을 사용하는 경우

과열방지장치가 다시 작동하는 경우 밀레 서비스센터에 문의하여 주시기 바랍니다.

밀레 전용 세제 구입은 “추가 액세서리”장을 참조하세요.

⚠ 스팀청소기를 이용하여 기기를 청소하지 마세요. 전기부품에 스팀이 닿아 전기합선이 발생할 수 있습니다.

사용 후에는 반드시 기기를 청소해 주세요. 기기가 충분히 식은 다음 청소하세요. 물로 기기를 청소한 경우, 기기 표면에 물때 또는 석회자국이 생기는 것을 방지하기 위해 반드시 부드러운 천을 이용하여 물기를 제거하세요.

제품 표면의 손상을 방지하기 위해 다음을 사용하지 마세요.

- 설거지용 세제
- 소다, 알칼리성 암모니아, 산성 또는 염소계 표백제가 포함된 세제
- 물때 제거용 세제
- 녹물 제거용 세제
- 파우더나 크림 타입의 연마제
- 솔벤트 성분의 세제
- 식기세척기용 기기세척제
- 그릴 또는 오븐 청소용 세척제
- 유리 전용 세제
- 거친 수세미나 브러쉬, 또는 연마제를 묻혀 사용했던 수세미 또는 브러쉬
- 멜라민 지우개
- 세라믹 표면과 프레임 사이, 또는 프레임과 조리대 상판 사이의 씰링에 손상을 줄 수 있는 끝이 날카로운 도구

설거지용 세제를 이용하여 세라믹 표면을 청소하지 마세요. 설거지용 세제는 음식물 찌꺼기나 오염물질을 완전히 제거하지 못할 뿐만 아니라 세라믹 표면에 보이지 않는 코팅막을 형성하여 영구적인 변색이 발생할 수 있습니다. 사용에 적합한 세라믹 쿡탑 전용세제를 이용하여 기기를 정기적으로 청소하세요.

젖은 수건을 이용하여 오염물질을 닦아 내세요. 잘 닦이지 않는 오염물질은 스크래퍼로 긁어 내세요.

키친타월이나 깨끗한 천에 밀레 전용세제를 묻혀 세라믹 표면을 청소하세요("추가 액세서리"장을 참조하세요). 자국이 남을 수 있으므로 기기가 뜨거울 때에는 세라믹 표면에 세제를 묻히지 마세요. 청소 및 관리에 관한 제조사의 지시사항을 준수하세요.

젖은 천을 이용하여 세라믹 표면을 닦아낸 다음, 부드럽고 마른 천을 이용하여 다시 한번 닦아내세요. 세라믹 표면에 세제가 남지 않도록 주의하세요. 세라믹 표면에 세제가 남아있는 경우, 기기 사용시 세제가 타버려 세라믹 표면에 손상이 발생할 수 있습니다.

밀레 전용세제를 이용하여 석회자국, 물때, 알루미늄 조리용기(알루미늄 호일 같은 금속성 잔여물)로 인해 발생한 자국을 제거할 수 있습니다.

뜨거운 조리영역 위에 **설탕이나 플라스틱, 알루미늄 호일** 등이 떨어지거나 묻은 경우, 즉시 기기의 전원을 끈 다음, 세라믹 표면이 식기 전에 스크래퍼를 이용하여 조심스럽게 긁어 내십시오. 화상에 주의하세요.
기기가 완전히 식은 다음 상기 지시사항에 따라 세라믹 표면을 청소하세요.

공장 출고시 프로그램 설정을 변경할 수 있습니다 (차트를 참조하세요). 설정 모드에서 여러가지 설정을 변경할 수 있습니다.

설정모드를 선택하면 *P*(프로그램)와 *S*(설정상태)가 타이머 액정판에 표시됩니다. 조리영역이 3개인 쿡탑의 경우 후면 좌측 액정판에 추가적인 표시등이 나타납니다.

전면 좌측과 후면 좌측 조리영역 액정판에 선택한 프로그램이 표시됩니다. 예:
프로그램 03 = 전면 좌측 *0* , 후면 좌측 *3*
프로그램 14 = 전면 좌측 *1* , 후면 좌측 *4*

전면 우측 조리영역 액정판에 각 프로그램 별 설정상태가 표시됩니다.

프로그램 설정 모드를 종료할 경우, 기기의 설정이 자동으로 변경됩니다. 설정 변경이 완료될 경우 ⏻가 짧게 깜빡입니다.

초기화 과정이 완료될 때까지 기기의 전원을 켜지 마세요.

설정모드 선택

■ 쿡탑의 전원이 꺼진 상태에서, 안전잠금장치 표시등이 켜질 때까지 전원 센서버튼 ⏻ 과 잠금 센서버튼 🔒 을 **동시에** 누르세요.

프로그램 설정

■ 설정하고자 하는 프로그램의 **일단위 숫자**를 변경하고자 하는 경우 **후면 좌측** 조리영역의 선택버튼을 누른다음 원하는 숫자를 키패드에서 선택하세요.

■ 설정하고자 하는 프로그램의 **십단위 숫자**를 변경하고자 하는 경우 **전면 좌측** 조리영역의 선택버튼을 누른다음 원하는 숫자를 키패드에서 선택하세요.

설정상태 선택

■ 전면 우측 조리영역의 선택버튼을 누른다음 원하는 숫자를 키패드에서 선택하세요.

설정 저장 후 종료

■ 모든 액정판이 꺼질 때까지 전원 센서버튼 ⏻ 을 누릅니다.

설정 저장하지 않고 종료

■ 모든 액정판이 꺼질 때까지 잠금 센서버튼 🔒 을 누릅니다.

프로그램*	설정상태**	설정사항
P 00 데모모드 및 공장 출고시 설정	S 0	데모모드 켜짐 (기기의 전원이 켜진 다음, 타이머 액정판에 "dE"가 몇 초 동안 표시됩니다.)
	S 1	**데모모드 꺼짐**
	S 9	공장 출고시 설정으로 초기화
P 01 일시정지	S 0	꺼짐
	S 1	**켜짐**
P 02 세기단계 범위	S 0	**9단계 세기단계 (1,2,3 ...9까지)**
	S 1	17단계 세기단계 (1, 1., 2, 2., 3...9까지) 자동신속가열기능이 설정된 경우, 디스플레이에 세기단계 숫자와 A 가 번갈아 깜빡입니다
P 03 냄비인식 오류 부저음	**S 0**	**꺼짐**
	S 1	작게
	S 2	중간
	S 3	크게
P 04 센서버튼 터치음	S 0	꺼짐
	S 1	작게
	S 2	**중간**
	S 3	크게
P 05 타이머 기능 부저음	S 0	꺼짐
	S 1	낮은 볼륨으로 10초간
	S 2	**중간 볼륨으로 10초간**
	S 3	높은 볼륨으로 10초간

* 위 차트에 명시되지 않은 프로그램 및 설정상태는 설정할 수 없습니다.

** 공장 출고시 설정은 굵게 표시되어 있습니다.

프로그램*	설정상태**	설정사항
P 06 안전잠금장치	S 0 **S 1**	원터치 잠금 **쓰리터치 잠금**
P 07 시스템잠금장치	**S 0** S 1	**수동** 자동
P 08 자동신속가열	S 0 **S 1**	꺼짐 **켜짐**
P 10 Miele@home (커뮤니케이션 모듈이 장착된 경우)	**S 0** S 1 S 2	**적용되지 않음** 작동 중지 작동 중
P 15 조절장치 오류감지 부저음	**S 0** S 1	**꺼짐** 켜짐
P 16 센서버튼 반응속도	S 0 **S 1** S 2	**느림** **보통** 빠름

* 위 차트에 명시되지 않은 프로그램 및 설정상태는 설정할 수 없습니다.

** 공장 출고시 설정은 굵게 표시되어 있습니다.

부적절한 기기 사용으로 인해 발생하는 대부분의 사소한 작동 오류 문제는 밀레 애프터서비스 센터에 문의하기보다는 다음의 문제해결안내장을 참조하시어 시간과 비용을 절약할 수 있습니다.

⚠ 기기의 설치 및 점검, 수리는 안전 관련 법규에 따라 유자격 전문 기술자에 의해 이루어져야 합니다. 비전문 기술자에 의한 기기의 수리는 위험할 수 있으며 밀레는 이에 대해 어떠한 책임도 지지 않습니다.

문제	가능한 원인	해결방안
기기 또는 조리영역이 켜지지 않습니다.	차단기의 퓨즈가 끊어졌습니다.	차단기의 퓨즈를 교체하세요(데이터 플레이트의 최소 퓨즈 정격을 참조하세요).
	기술적인 오류가 발생했습니다.	기기의 전원을 약 1분 정도 차단하세요. - 차단기를 내리세요. - 퓨즈를 빼내세요. 차단기의 퓨즈를 재장착한 뒤 기기의 전원을 켜세요. 전원이 공급된 후에도 문제가 해결되지 않는 경우 밀레 서비스센터에 문의하세요.
기기 작동 중 불쾌한 냄새와 증기가 발생합니다.		기기를 처음 사용할 때 발생하는 냄새와 증기는 곧 사라집니다. 이 냄새는 기기의 결함이나 오류로 발생되는 것이 아니며, 인체에 해롭지도 않습니다.

문제	가능한 원인	해결방안
조리영역 중 하나의 디스플레이에 "ᴗ"가 표시됩니다.	냄비나 팬이 조리영역에 놓여있지 않거나 사용에 적합한 조리용기가 아닙니다.	사용에 적합한 냄비나 팬을 사용하세요("사용에 적합한 조리용기"장을 참조하세요).
기기의 전원을 켠 뒤 타이머 액정판에 "LC"가 몇 초 동안 표시됩니다.	시스템 잠금장치가 작동 중입니다.	시스템 잠금장치를 해제하세요("안전잠금장치/시스템잠금장치"장을 참조하세요).
기기의 전원을 켠 뒤 타이머 액정판에 "dE"가 몇 초 동안 표시됩니다. 기기가 가열되지 않습니다.	데모 모드가 작동 중입니다.	데모 모드 설정을 해제하세요("프로그램 설정"장을 참조하세요).
조리영역 또는 기기의 전원이 자동으로 꺼집니다.	기기를 너무 오랫동안 사용하였습니다.	기기의 전원을 켠 뒤 정상적으로 사용할 수 있습니다("안전전원차단장치"장을 참조하세요).
	과열방지장치가 작동되었습니다.	"과열방지장치"장을 참조하세요.
부스터가 자동으로 일찍 꺼집니다.	과열방지장치가 작동하였습니다.	"과열방지장치"장을 참조하세요.
설정된 세기단계에서 조리영역이 정상적으로 작동되지 않습니다.		

문제	가능한 원인	해결방안
하나의 일반조리영역 또는 확장조리영역에서 세기단계 9단계를 설정할 경우 9단계로 사용 중이던 다른 조리영역의 세기단계가 자동으로 낮아집니다.	9단계로 사용하고자 하는 두개의 조리영역의 소비전력 합이 최대 소비전력을 초과합니다.	
사용 중인 기기의 전원이 갑자기 꺼지고 모든 조리영역의 디스플레이에 F 가 표시되며 부저음이 울립니다.	한 개 이상의 센서버튼이 손가락이나 음식물, 오븐 장갑 등에 의해 가려졌습니다.	조절장치를 깨끗이 닦거나 조절장치 위에 올려진 물체를 치우세요(안전전원차단장치"장을 참조하세요).
자동신속가열 기능을 선택했음에도 불구하고 조리용기에 들어 있는 음식물이 가열되지 않거나 가열시간이 너무 오래 걸립니다.	조리용기에 음식물이 너무 많이 들어 있습니다.	가장 높은 세기단계를 선택하여 조리를 시작한 다음 세기단계를 수동으로 낮추세요.
	조리용기가 열을 잘 전달하지 못합니다.	
기기의 전원이 꺼진 뒤에도 냉각팬이 계속 작동됩니다.	기기가 충분히 식을 때까지 냉각팬이 계속 작동됩니다. 기기가 충분히 식으면 자동으로 작동이 멈춥니다.	

문제	가능한 원인	해결방안
센서버튼이 너무 민감하게 반응하거나 제대로 반응하지 않습니다.	센서버튼의 반응속도 설정이 변경되었습니다.	햇빛이나 조명이 기기 상판에 바로 떨어지거나 주변이 너무 어둡지 않도록 주의하세요. 조절장치 위에 아무것도 놓여있지 않도록 주의하십시오. 기기 위에 올려진 모든 조리용기를 치우고 조절장치에 음식물이 떨어진 경우 깨끗이 닦아내세요. 기기의 전원을 약 1분간 차단하세요. 문제가 해결되지 않을 경우 밀레 서비스센터에 문의하세요.
타이머 액정판에 *FE*와 숫자가 깜빡이며 표시됩니다.		
FE 44	과열방지장치가 작동되었습니다.	"과열방지장치"장을 참조하세요.
FE 47	냉각팬이 막혔거나 오류가 발생하였습니다.	냉각팬이 막히지 않았는지 확인하세요. 오류메시지가 다시 표시될 경우 밀레 서비스센터에 문의하세요.
FE 48		
위 숫자 외에 다른 오류메시지가 표시됩니다. ***FE..***	회로기판에 오류가 발생하였습니다.	기기의 전원을 약 1분간 차단하세요. 기기의 전원을 다시 연결해도 문제가 해결되지 않을 경우 밀레 서비스센터에 문의하세요.

밀레 전용 세제 제품은 밀레 본사를 포함한 온/오프라인 매장에서 구매하실 수 있습니다.
- 전화문의 : 본사 (02) 3451-9451~2
  전국 1577-1597
- 온라인몰 : www.mieleshop.co.kr

세라믹 및 스테인리스 스틸용 세제(250ml)

심한 오염물 또는 석회 자국, 알루미늄 얼룩 등을 제거하는데 사용하세요.

Miele@home (국내 해당사항 없음)

Miele@home 기능을 사용하시면 디스플레이 전자제품을 통해 기기의 실행 및 진행 정보를 확인 할 수 있습니다.

전기레인지의 경우는 상태가 다음과 같이 표기됩니다:
켜짐, 꺼짐, 에러

Miele@home 게이트웨이로 홈네트워크를 구축하여 컴퓨터, 노트북, iPod*, iPhone*으로 가정 내의 기기 상태 정보 및 간단한 제어가 가능합니다.
전기레인지는 다음과 같은 사항이 표기 됩니다:
조리영역 세기단계, 타이머, 각 조리영역의 꺼지는 시간
이 기능을 활용하여 전원 끄기 기능만 사용 가능합니다.
* 아이팟과 아이폰은 Apple Inc. 의 등록상표 입니다

Con@ctivity는 전기레인지와 쿠커후드간의 무선통신 기능을 가능케 합니다. 전기레인지가 켜졌을 때 자동적으로 후드의 기능이 실행됩니다.
가정내 전력망을 통해 전기레인지의 현재 상태에 대한 정보가 보내집니다.

이 기능을 활용하시려면 가정내 기기가 커뮤니케이션 모듈에 필요한 사양을 갖추고 있어야 합니다.

Miele@home에 대한 자세한 정보는 www.miele.de를 참조하세요.

XKM 2100 KM

인스톨 액세서리가 포함된 무선통신 모듈 (밀레 전기레인지 전용)

XGW 2000

Miele@home 게이트웨이
기기의 무선통신 센터와 홈네트워크를 이어주는 게이트웨이 입니다.

Miele@home (국내 해당사항 없음)

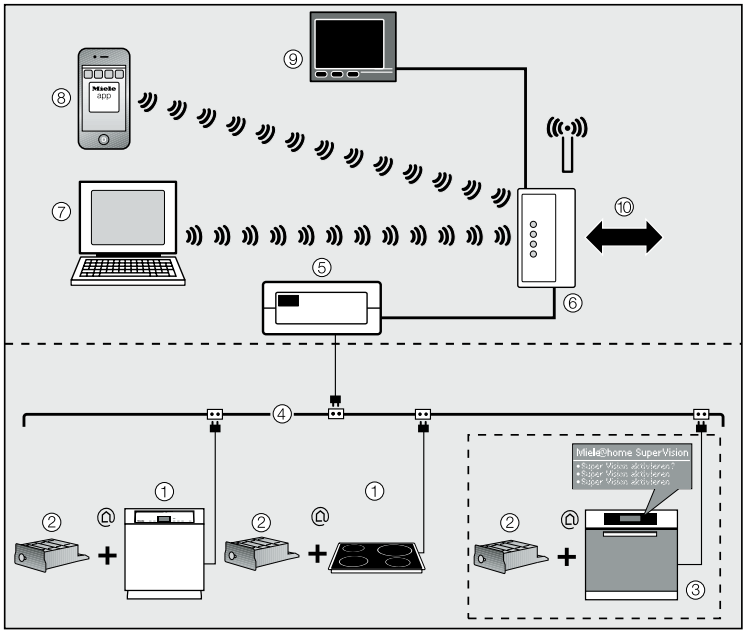

① 커뮤니케이션 기능이 장착된 기기 (예)
② 커뮤니케이션 모듈
③ 슈퍼비젼 기기
④ 전기공급기 (파워라인)
⑤ 밀레@홈 게이트웨이
⑥ WLAN 라우터

연결 가능 기기 (옵션)
⑦ PC, 노트북
⑧ iPod* 또는 iPhone*
⑨ 가정내 홈네트워크 시스템 디스플레이
⑩ 가능한 인터넷 연결

Con@ctivity (국내 해당사항 없음)

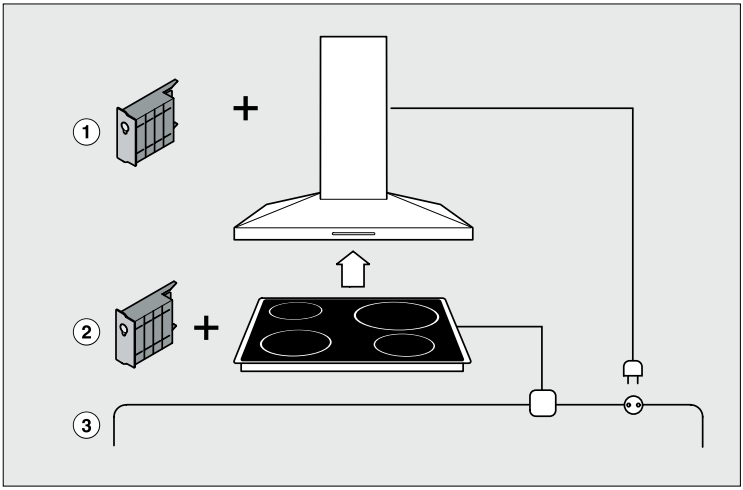

① 커뮤니케이션 모듈 XKM 2000 DA
② 커뮤니케이션 모듈 XKM 2100 KM
③ 전기공급기 (파워라인)

Miele@home 접속 (국내 해당사항 없음)

Miele@home 시스템을 사용하시려면 먼저 사용하려는 기기에 접속 준비를 하여 주세요 ("밀레@홈" 장에서 설치방법 및 부속기기를 참조하세요)

- Con@ctivity 시스템을 사용하시려면 먼저 쿠커후드에 접속하여 주세요 ("Con@ctivity" 장에서 설치방법 및 부속기기를 참조하세요)

■ 전기레인지의 전원이 꺼진 상태에서 잠금장치 표시등이 깜빡일 때까지 🔓 와 ⓘ 센서버튼을 동시에 누릅니다.

설정모드를 선택하시면 P(설정)와 S(상태)가 타이머 액정판에 나타납니다

■ 좌측전면 조리영역의센서버튼을 누르고 숫자키패드 센서버튼에서 1을 선택합니다 (설정10)

■ 우측전면 조리영역의 센서버튼을 누르고 숫자키패드 센서버튼에서 2을 선택합니다 (2번 설정 = 접속)

접속이 시작되면 숫자2가 깜빡입니다 접속 대기시간은 몇 분 정도 소요될 수 있습니다 시작하면 접속이 성공적으로 완료되면 숫자 2가 일정하게 표시됩니다.

■ 설정을 저장하려면 모든 디스플레이가 꺼질 때까지 ⓘ 센서버튼을 누릅니다

■ "Miele@home"이나 con@ctitivy를 사용할 경우 해당 장에서 사용방법을 참조하세요.

Miele@home 접속종료 (국내 해당사항 없음)

Miele@home 시스템을 종료하시려면 먼저 사용하고있던 기기에서 접속종료 준비를 하여 주세요. ("Miele@home" 장에서 설치방법 및 부속기기를 참조하세요)

■ 전기레인지의 전원이 꺼진 상태에서 잠금장치 표시등이 깜빡일 때까지 🔒 와 ⓘ 센서버튼을 동시에 누릅니다.

설정모드를 선택하시면 P(설정)와 S(상태)가 타이머 액정판에 나타납니다.

■ 좌측전면 조리영역의센서버튼을 누르고 숫자키패드 센서버튼에서 1을 선택합니다. (설정10)

■ 우측전면 조리영역의 센서버튼을 누르고 숫자키패드 센서버튼에서 1을 선택합니다. (2번 설정 = 접속종료)

접속이 시작되면 숫자2가 깜빡입니다. 접속 대기시간은 몇 분 정도 소요될 수 있습니다. 시작하면 접속이 성공적으로 완료되면 숫자 2가 일정하게 표시됩니다.

■ 설정을 저장하려면 모든 디스플레이가 꺼질 때까지 ⓘ 센서버튼을 누릅니다.

■ "Miele@home"이나 con@ctitivy를 사용할 경우 해당 장에서 사용방법을 참조하세요.

안전관련 기준과 법규에 따라 제품의 설치와 전기 연결은 반드시 숙련된 유자격 기술자를 통해 이루어져야 합니다.

제품의 손상을 방지하기 위해 쿠커후드 또는 상부장을 먼저 설치한 후 기기를 설치하세요.

▶ 합판 또는 라미네이트 코팅 처리된 조리대 상판(또는 인접한 주방가구)의 경우 반드시 100℃의 고온이 가해져도 틀어지거나 변형되지 않는 접착제를 사용하세요.

▶ 이 기기를 선박 등과 같이 움직이는 장소에 설치하지 마세요.

▶ 이 기기를 냉장고나 냉동고, 냉장냉동고, 식기세척기, 세탁기, 건조기 위에 설치하거나, 냉각팬이 장착되지 않은 오븐이나 스팀오븐 위에 설치하지 마세요.

▶ 기기 설치 후 전원케이블이 기기의 아랫면에 접촉하지 않도록 주의하세요. 기기에 손상을 입힐 수 있으므로 쿡탑 아래에 푸드워머 등의 기기를 설치하지 마세요.

▶ 다음 장에 기재된 기기 설치 시 안전거리를 준수하세요.

이 사용설명서에 나와있는 모든 규격은 mm단위로 표시됩니다.

기기와의 최소 안전거리

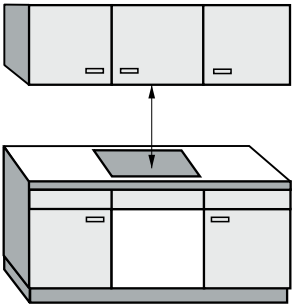

기기와 기기 상부의 쿠커후드 사이의 최소 안전거리를 확보하세요. 자세한 내용은 쿠커후드의 제품사용설명서 또는 설치설명서를 참조하세요.

만약 쿠커후드 설명서 상에 명시된 최소 안전거리 확보가 불가능할 경우 기기와 쿠커후드 사이에 확보해야 하는 최소 안전거리는 760mm입니다. 조리도구 거치대나 가구장 등 기기 주변에 설치된 가연성 물체와 기기 사이및 하단에 확보해야 하는 최소 안전거리는 760mm입니다.

만약 쿠커후드 아래에 최소 안전거리가 다른 두 개 이상의 기기(예: 가스레인지와 전기레인지)를 설치하고자 하는 경우 안전거리가 더 긴 제품을 기준으로 안전거리를 확보하세요.

측면 및 뒷면 안전거리

기기의 측면과 뒷면에 충분한 공간을 두고 설치하는 것이 이상적입니다. 일반적인 경우 기기의 뒷면에는 벽이 있고, 한쪽 측면에는 벽 또는 가구장이 있습니다(오른쪽 그림을 참조하세요).

① 조리대 상판 뒷면 따내기와 벽 사이의 최소 안전거리는 50mm입니다.

② 조리대 상판 우측면 따내기와 우측 가구장 또는 벽 사이의 최소 안전거리는 50mm입니다.

③ 조리대 상판 좌측면 따내기와 좌측 가구장 또는 벽 사이의 최소 안전거리는 50mm입니다.

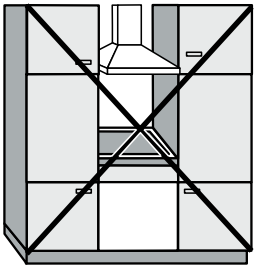

설치 불가

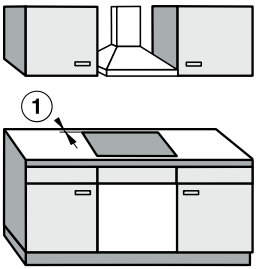

설치 권장

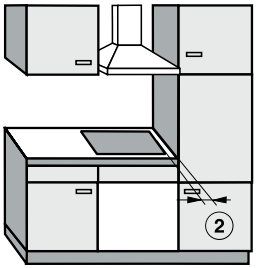

권장하지 않음

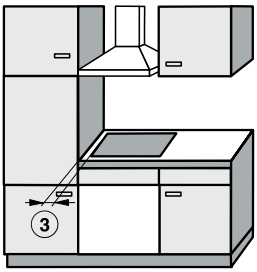

권장하지 않음

하단 안전거리

기기에 충분한 통풍 공간을 확보하기 위해 기기와 기기 하단에 설치된 오븐 및 가구장 서랍 사이에 최소 안전거리를 확보하세요.

기기 하단의 최소 안전거리는 다음과 같습니다.

- 기기와 오븐 사이 15mm.
- 기기와 하부장 사이 중간선반까지 15mm.
- 기기와 하부장 서랍의 바닥면까지 75mm.

중간선반

사용자가 원할 경우 기기 하단에 중간선반을 설치할 수 있습니다.

전선 연결과 통풍을 최적화시키기 위해 기기 후면에는 최소 10mm, 기기 전면에는 20mm의 공간을 확보하세요.

마감재 처리한 벽면과 기기 사이 안전거리

조리열로 인한 손상을 방지하기 위해 마감재 처리한 벽면과 조리대 상판 따내기 사이에 최소 안전거리를 확보하세요.

마감재가 목재 등 **가연성 소재**로 만들어진 경우, 마감재와 조리대 상판 따내기 사이에 확보해야 하는 최소 안전거리 ⑤는 50mm 입니다.

마감재가 철재나 자연석, 세라믹 타일 등 **불연성 소재**로 만들어진 경우, 마감재와 조리대 상판 따내기 사이에 확보해야 하는 최소 안전거리 ⑤는 50mm에서 마감재의 두께를 뺀 거리입니다.
예: 마감재의 두께가 15mm인 경우
50mm – 15mm = 최소 안전거리 35mm

완전 매립형

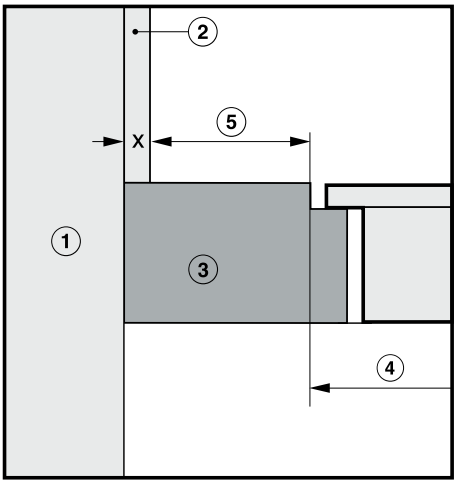

준 매립형

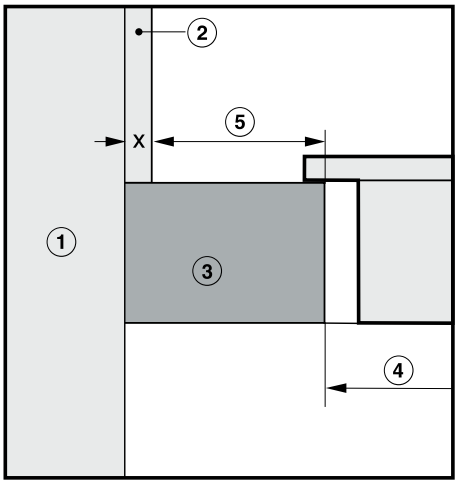

① 벽
② 마감재
거리 X = 마감재 두께
③ 조리대 상판
④ 조리대 상판 따내기
⑤ 최소 안전거리
마감재가 **가연성 소재**로 만들어진 경우: 50mm
마감재가 **불연성 소재**로 만들어진 경우: 50mm – 마감재 두께mm

테두리가 경사지거나 프레임 처리된 기기

조리대 상판과 기기 사이의 마감처리

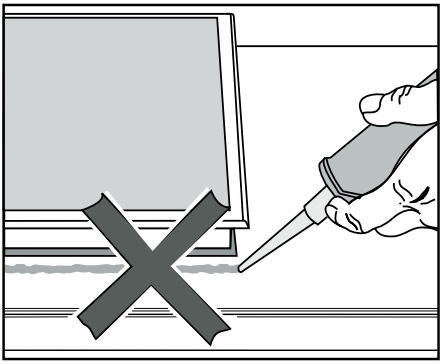

조리대 상판 표면과 기기 테두리 바닥면 사이에 충분한 밀폐력이 형성됩니다.

실리콘 등의 밀봉제를 이용하여 기기의 테두리를 씰링하지 마세요.
기기를 옮기거나 수리할 경우 기기 또는 주방가구 상판에 손상을 입힐 수 있습니다.

타일 처리된 조리대 상판

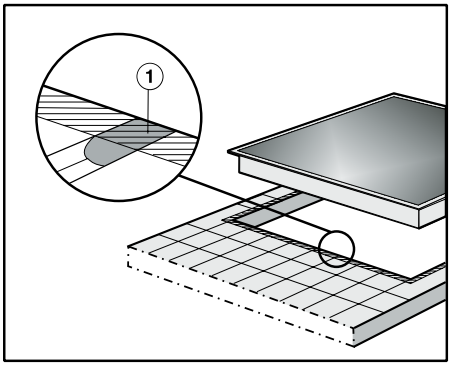

조리대 상판 따내기 부분의 충전재(또는 시멘트용액) 부분 ①과 기기의 테두리 부분을 매끄럽고 평평하게 하세요. 그렇지 않을 경우 기기가 상판 따내기에 올바르게 설치되지 않거나 기기 테두리 바닥면과 상판 표면 사이에 충분한 밀폐력이 형성되지 않을 수 있습니다.

KM 6310

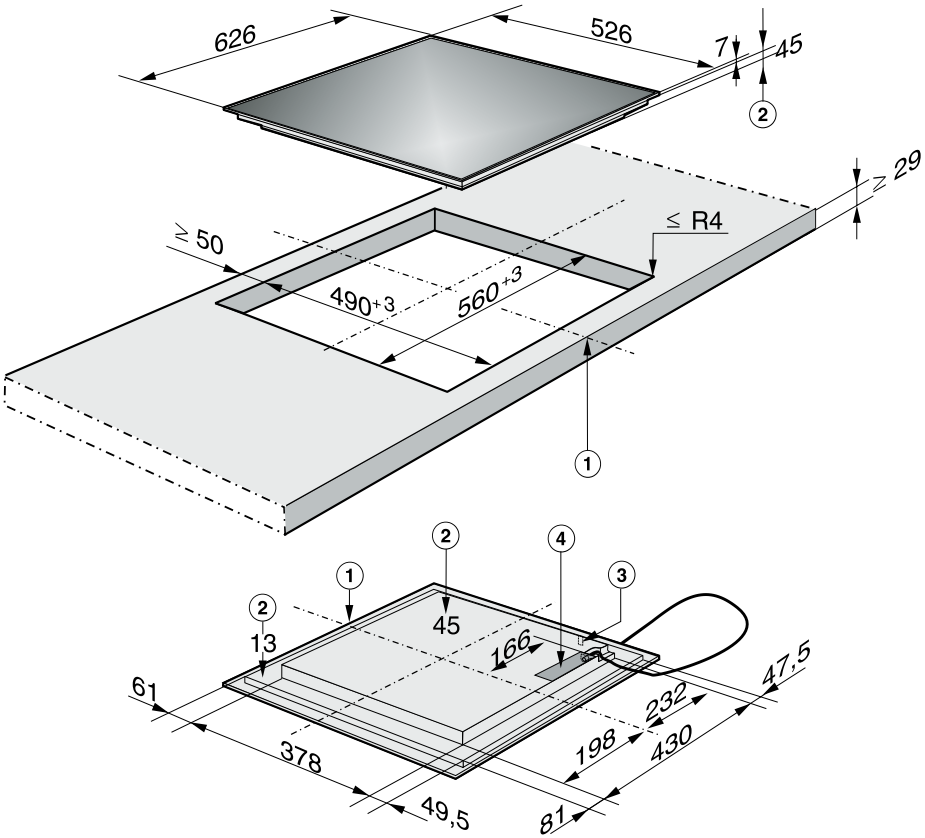

① 기기전면

② 설치높이

③ 밀레@홈 연결단자

④ 전원연결케이블

전원케이블 (길이 1440mm) 는 별도로 제공됩니다.

KM 6311

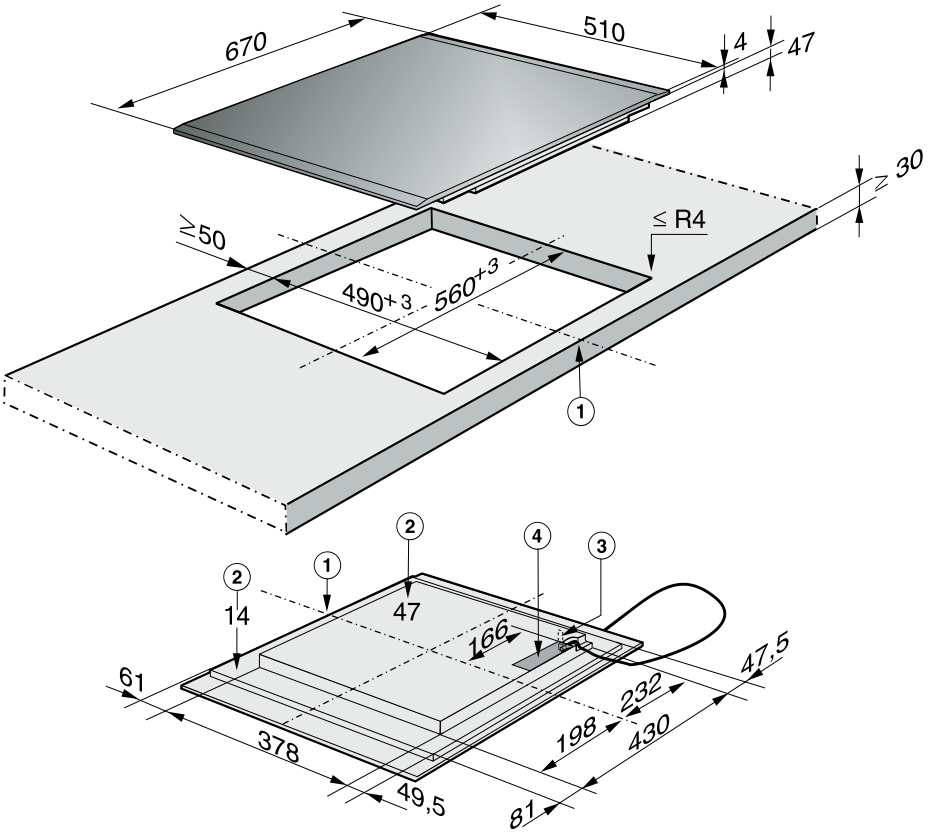

① 기기전면

② 설치높이

③ 밀레@홈 연결단자

④ 전원연결케이블

전원케이블 (길이 1440mm) 는 별도로 제공됩니다.

KM 6314

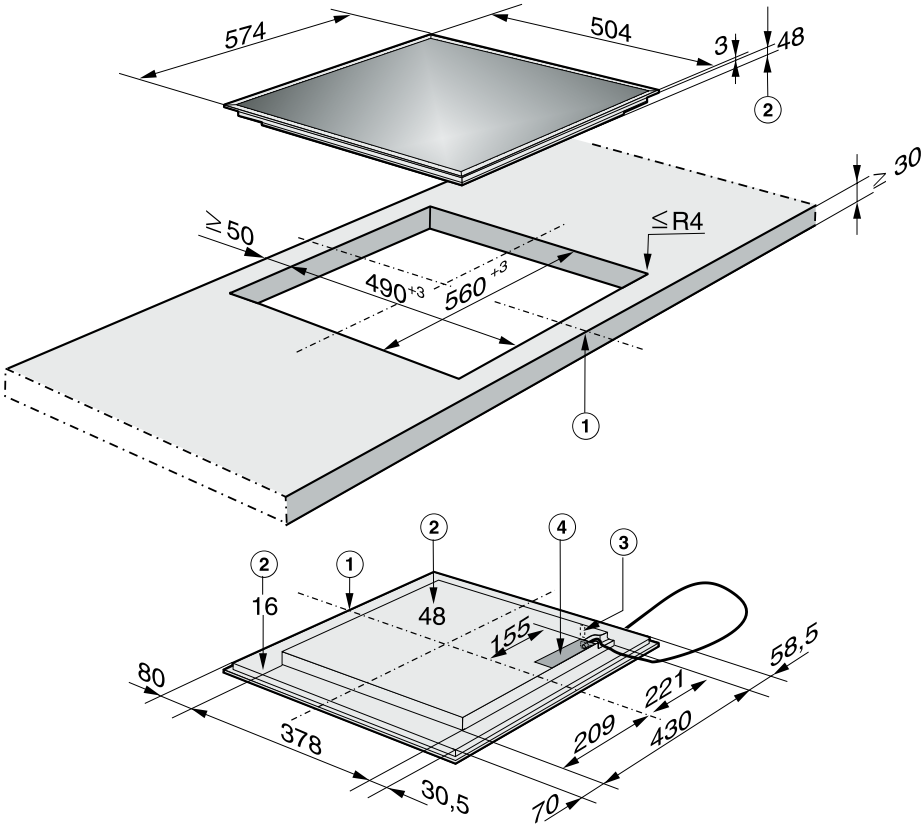

① 기기전면

② 설치높이

③ 밀레@홈 연결단자

④ 전원연결케이블

전원케이블 (길이 1440mm) 는 별도로 제공됩니다.

조리대 상판

■ 제품 도면에 기재된 규격에 맞게 조리대 상판을 타공하세요. **최소 안전거리**를 반드시 확보하세요(“설치시 주의사항”장을 참조하세요).

■ 습기로 인한 조리대 상판의 손상을 방지하기 위해 타공 표면을 내열성 밀폐제로 마감처리하세요.

조리대 상판 표면에 밀봉제가 묻지 않도록 주의하세요.

기기를 설치하는데 스프링클램프를 사용할 필요가 없습니다. 쿡탑 테두리 아래의 밀봉라인이 기기를 타공표면에 안전하게 고정시킵니다. 프레임과 조리대 상판 사이의 틈은 시간이 지나면 자연스럽게 사라집니다.

전원 케이블 연결

전원 케이블 연결은 반드시 안전 관련 법규에 따라 유자격 전문 기술자에 의해 이루어져야 합니다.

전기배선도에 따라 전원 케이블을 연결하세요("전기연결"장의 "전기배선도"를 참조하세요).

기기 설치

■ 기기의 전원 케이블을 조리대 상판 타공 공간 안으로 내리세요.

■ 기기를 타공 공간에 맞게 놓으세요. 기기와 조리대 상판 사이의 밀봉력을 최적화하기 위해 기기 테두리 아래의 밀봉라인이 타공표면의 모든 면에 맞도록 주의하세요. 실리콘 등의 밀봉제를 사용하지 마세요.

기기 프레임의 모서리가 조리대 상판에 평평하게 놓이지 않을 경우, 모서리 반경을 조심스럽게 깎아내세요.

■ 기기의 전원을 연결하세요.

■ 기기가 정상적으로 작동하는지 확인하세요.

전기배선과 관련된 모든 작업은 관련규정에 따라 전기설비 전문 기술자에 의해 이루어져야 합니다.

무자격자에 의한 임의적인 설치나 수리 등의 작업은 위험을 초래할 수 있으며 제조사는 이에 대해 어떠한 책임도 지지 않습니다.

고장난 케이블은 전기설비 전문 기술자에 의해 밀레에서 제공되는특수연결 케이블인 H05 VV-F 로교체하세요.

설치 혹은 수리작업을 진행하는 동안 기기의 전원을 반드시 차단하세요.

기기의 전자부품이 외부로 노출되지 않도록 반드시 빌트인으로만 설치하여 사용하세요.

기기의 안전성을 보장하기 위해 연장선을 사용하여 기기의 전원을 연결하지 마세요.

데이터 플레이트에 기재된 정보가 가정내 전기시설에 적합한지 여부를 확인하세요.

기기의 전원 연결시, 관련규정에 따라 퓨즈가 장착된 누전차단기 혹은 기기에 적합한 절연장치를 반드시 설치하세요. 전원 연결스위치는 제품을 빌트인으로 설치하더라도 쉽게 눈에 띄고 접근가능한 곳에 설치하세요.

제품 설치 후 전원 연결스위치에 쉽게 접근하기 어려울 경우 제품의 전원을 차단할 수 있는 장치를 따로 설치하세요.

더 안전하게 사용하시려면 누전차단기를 설치하세요. 자세한 사항은 전문 기술자에게 문의하세요.

주의

이 제품은 220V / 60Hz 전용입니다. 제품을 연결하기 전에 전압과 전류를 반드시 확인하세요.

전선의 색상별 용도는 다음과 같습니다:

녹색/노란색 = 접지용

파란색 = 중립

갈색 = 교류

경고
반드시 접지작업을 한 후 제품을 사용하세요.

관련법규에 따라 효과적인 접지시스템에 제품이 올바르게 연결된 경우에만 기기의 안전성이 보장됩니다. 제품 사용에 대한 안전사항 준수와 정기점검이 매우 중요합니다. 가정 내 전기배선에 대한 의문점이 생길 경우 반드시 전문기술자에게 의뢰하여 테스트하세요. 부적합한 접지상태로 인해 감전 등의 사고 발생시, 제조사는 이에 대해 어떠한 책임도 지지 않습니다.

부적절한 제품 설치 또는 전기 연결로 인해 발생하는 직간접적인 결과에 대해 제조사는 어떠한 책임도 지지 않습니다.

전기배선도

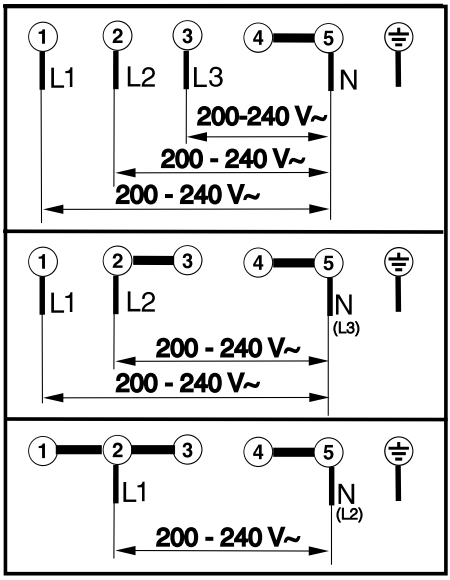

제품에 대한 수리 및 A/S는 아래로 문의하세요:
- 서울, 수도권: 본사 A/S센터 (02)3451-9393
- 수도권 이외 지역: 사용설명서 뒷면에 기재된 지역별 A/S센터 참조
- 온라인 문의: 밀레 홈페이지 접속, 좌측 메뉴 중 고객서비스>A/S문의

서비스 품질향상을 위해 모든 상담전화 내용이 기록됩니다.
더 나은 고객서비스를 제공하기 위해 언제나 최선을 다하겠습니다.

서비스센터에 문의하실 때 제품라벨에 표시되어 있는 모델명과 제품일련번호를 말씀해주시면 더욱 편리하게 상담받으실 수 있습니다.

제품과 같이 제공된 제품라벨 스티커를 이곳에 붙이세요. 사용설명서 표지에 나와있는 모델명과 제품라벨에 표시된 제품 번호가일치하는지 확인하세요.

메모

메모

Miele

■ 본사 및 Showroom : (주) 밀레코리아
서울시 강남구 논현로559 밀레하우스

• 홈페이지 http://www.miele.co.kr
• 온라인몰 http://www.mieleshop.co.kr
• 밀레이지쿠킹 http://www.mielecook.co.kr

• A/S문의: 본사 A/S센터 (02)3451-9393
전국 1577-1597(가까운 대리점으로 연결)
• 구매문의 : 본사 (02)3451-9451~2
전국 1577-1597(가까운 대리점으로 연결)

- 본 제품은 수입 완제품으로 공급이 일시 지연될 수 있습니다.
- 밀레의 모든 제품은 본사 및 각 지방대리점에서 철저한 A/S를 받으실 수 있습니다.

Miele

KM 6310/ KM 6311/ KM 6314

CE

ko-KR

M.-Nr. 09 687 251/03