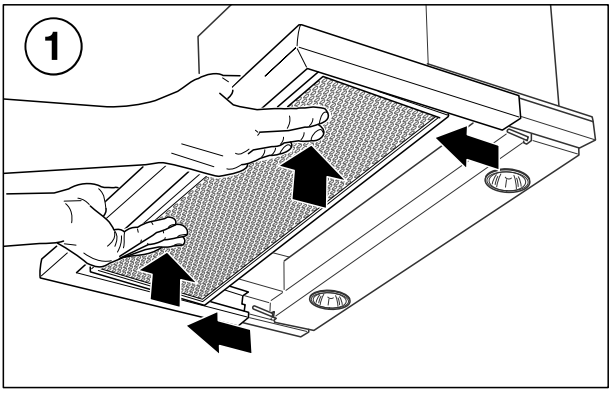
1

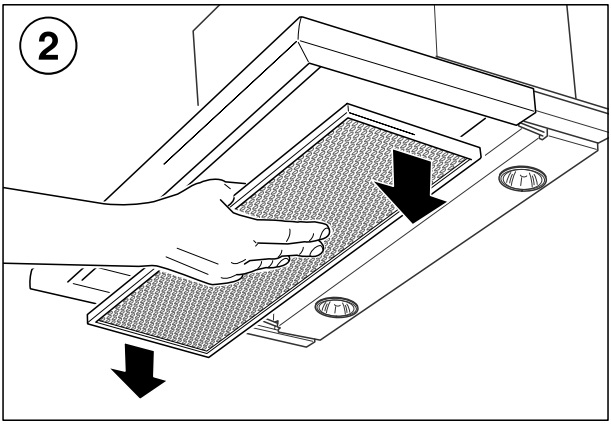
2

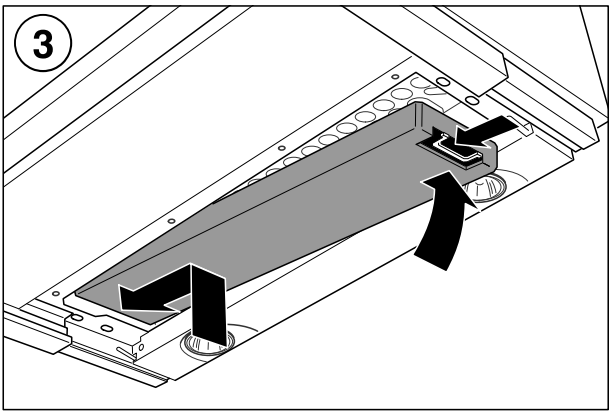
3

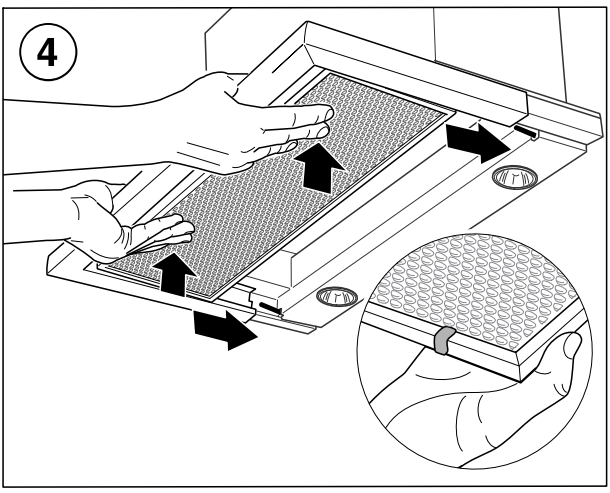
4