Complément de module E 702/1

Miele PROFESSIONAL

Pièces fournies :

Complément de module E 702/1 pour 701/2 et E525/2, H 160, B 530, T 650 mm

⚠ Lisez les prescriptions de sécurité et les mises en gardes dans le mode d'emploi de votre laveur-désinfecteur. Ne traitez en machine que les instruments et les produits médicaux qui ont été déclarés adaptés à un traitement en laveur-désinfecteur par leurs fabricants et respectez les indications spécifiques de chacun d'entre eux. Le programme de traitement en machine utilisé avec, de préférence, une désinfection thermique doit le cas échéant être adapté à la qualité des matériaux des produits médicaux. Le dernier rinçage doit dans la mesure du possible toujours être effectué avec d'eau déminéralisée.
En cas d'utilisation de l'identification automatique des chariots, le codage doit être adapté !

Applications :

Une fois les compléments de module montés, les chariots E 701/2 et E 525/2 peuvent accueillir en plus des compléments à maille pour instruments OP.
Pour cela le complément de module est raccordé à l'arrivée d'eau du chariot.

⚠ Respectez les indications du mode d'emploi du chariot pour instruments OP.

Avant chaque chargement / démarrage de programme, vérifiez si :

- les bras de lavage tournent sans problème,
- les ouvertures des buses des bras de lavage ne sont pas bouchées,
- le chariot est correctement couplé à l'arrivée d'eau du laveur-désinfecteur.

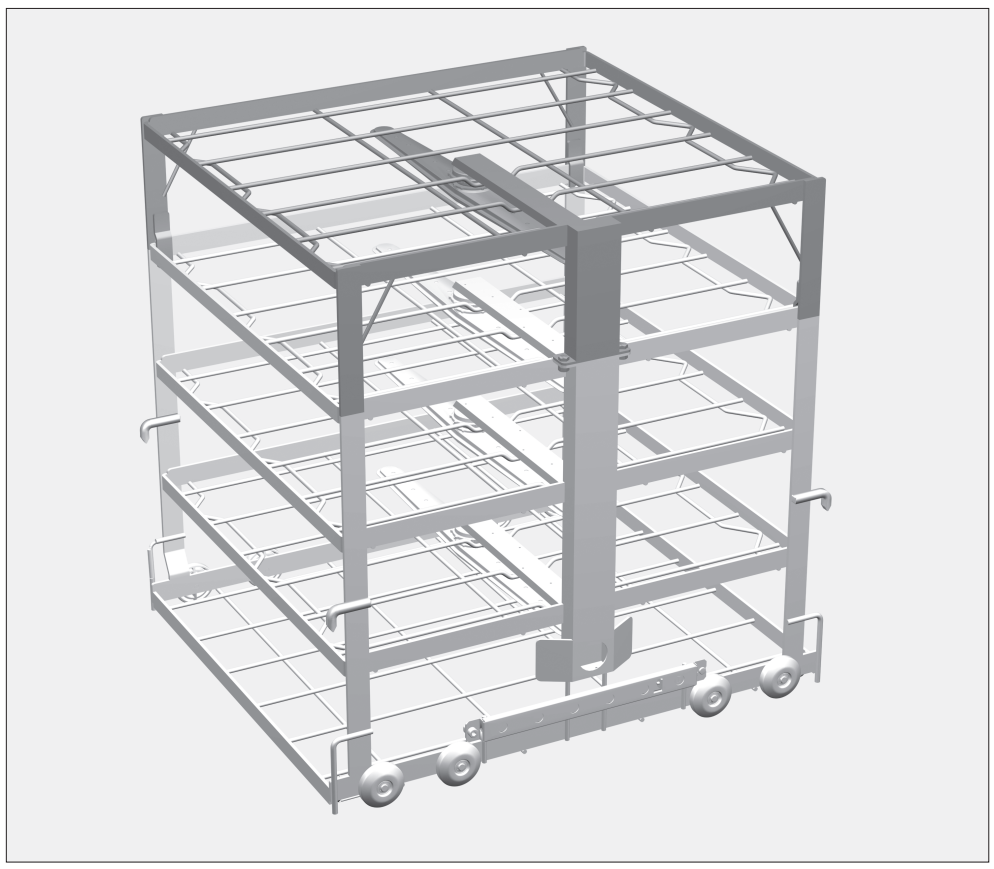

E 701/2 équipé de E 702/1

Respectez toujours les modèles de chargement validés.

Monter le complément de module

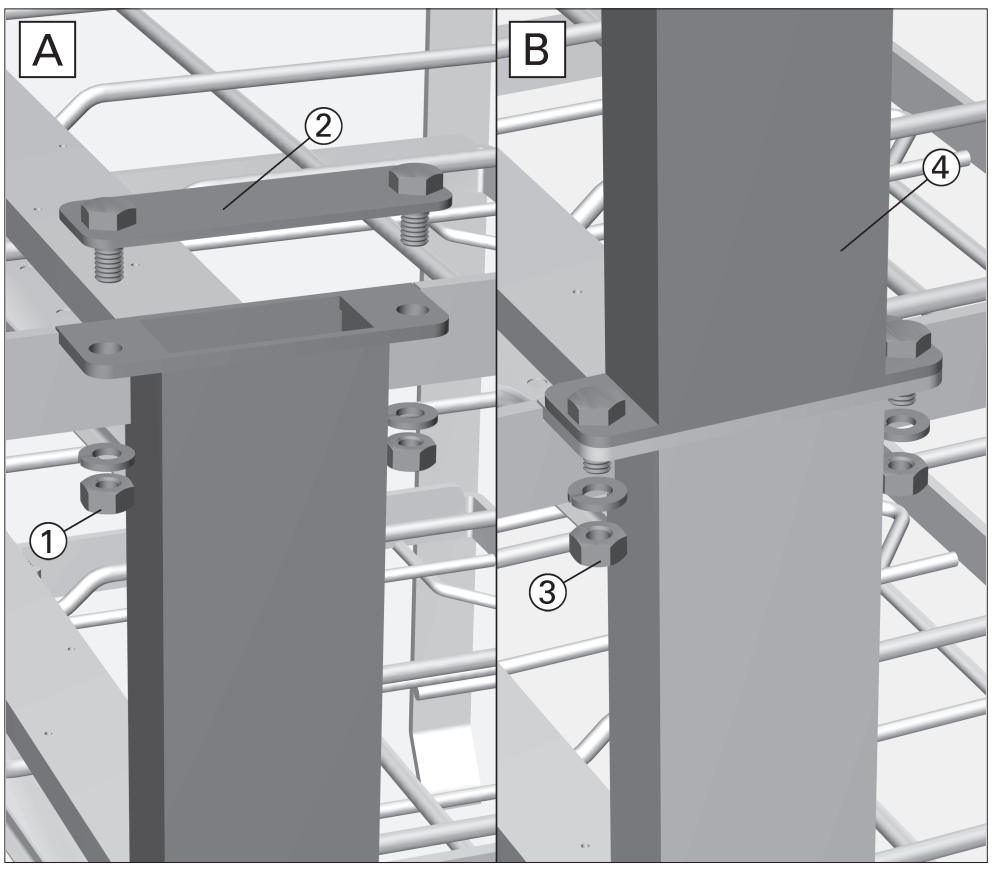

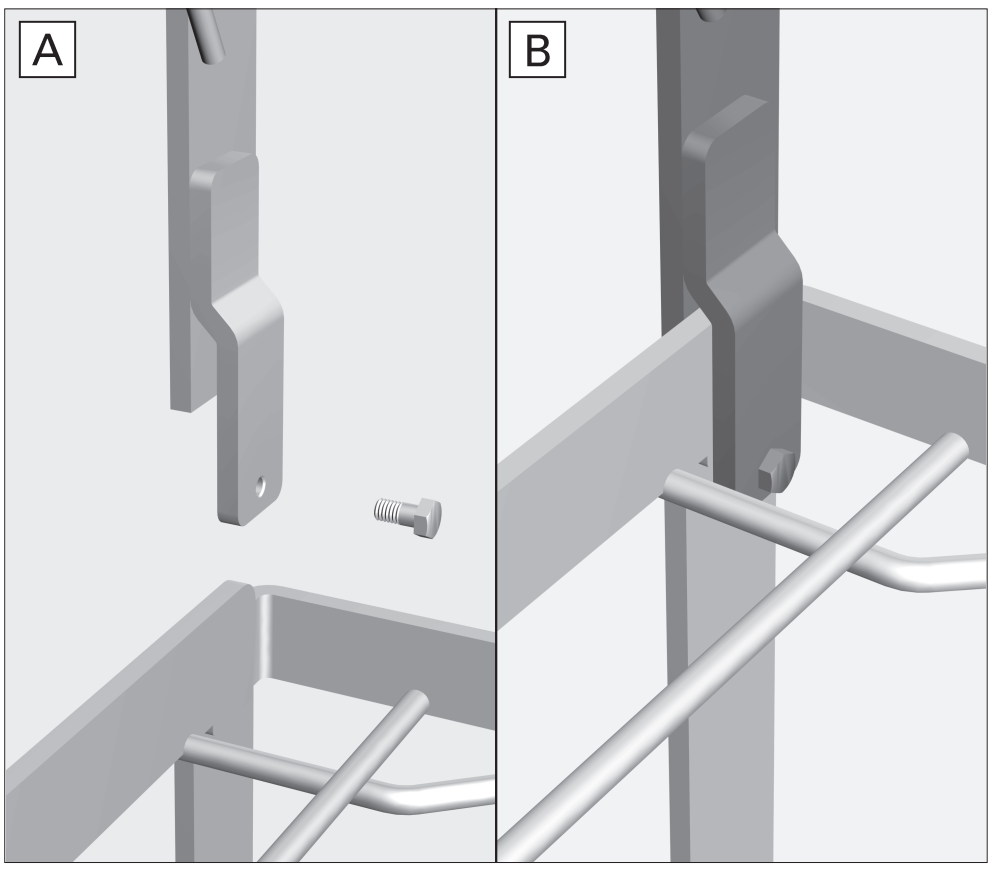

- Défaire les écrous ① sur les vis de fixation à l'aide d'une clé à fourche simple SW 10 et retirer avec les rondelles élastiques bombées.
- Retirer la tôle de protection ② de l'arrivée d'eau.

Gardez de côté la tôle de protection ②, les écrous ① et les rondelles pour le cas où les compléments devront être démontés ultérieurement.

- Pour le montage du complément de module, retirez d'abord les écrous ③ des vis de fixation du complément ④ à l'aide d'une clé à fourche simple SW 10 et la retirer avec les rondelles élastiques bombées.
- Monter le complément de module ④, voir croquis pour les détails de montage.

Une fois les vis de fixation serrées :

- Visser les écrous ③ et les rondelles élastiques bombées sur les vis de fixation et serrer à l'aide d'une clé à fourche simple SW 10.

Serrer les vis de fixation

A :

- Encranter les crochets du complément de module sur le rebord extérieur du chariot pour instruments OP.
- Baisser le complément et faire passer les vis de fixation par les ouvertures du chariot, voir **B** sur les croquis ci-dessous.

B :

- Serrer les vis de fixation à l'aide d'une clé à fourche simple SW 7.

Miele S.A.S France, 93151 Le Blanc Mesnil Cedex, 9, ave Albert Einstein - Z.I Le Coudray, Tél. 0149394400,
Télécopie : 0149394438, http://www.miele.fr CE 0297 Sous réserve de modifications / date d'édition 2015-11-01

M.-Nr. 10 331 810 / 00 fr

Modulo E 702/1 per carrello

Miele PROFESSIONAL

Dotazione:

Modulo E 702/1 per E 701/2 e E 525/2, H 160, L 530, P 560 mm

⚠ Rispettare scrupolosamente le indicazioni sulla sicurezza e le avvertenze riportate nelle istruzioni d'uso del termodisinfettore. Trattare esclusivamente strumenti e altri dispositivi medici che siano stati esplicitamente dichiarati riutilizzabili dal relativo produttore e attenersi alle indicazioni da questo fornite. Il programma utilizzato, con disinfezione preferibilmente termica, deve essere adeguato alla qualità dei materiali di cui sono composti gli strumenti. L'ultimo risciacquo deve avvenire possibilmente sempre con acqua demineralizzata. Se si usa il sistema di rilevamento automatico del carrello, adeguare la codifica.

Applicazioni:

Con il modulo montato, nei carrelli E 701/2 e E 525/2 è possibile trattare anche altre bacinelle con strumenti OP.
A tale scopo il modulo viene allacciato alla guida acqua del carrello.

⚠ Attenersi alle istruzioni d'uso del carrello per strumenti OP.

Controllare sempre durante la sistemazione / prima dell'avvio:

- che i bracci irroratori possano ruotare senza impedimenti,
- che gli ugelli dei bracci irroratori non siano intasati,
- che i carrelli siano correttamente accoppiati agli afflussi acqua del termodisinfettore.

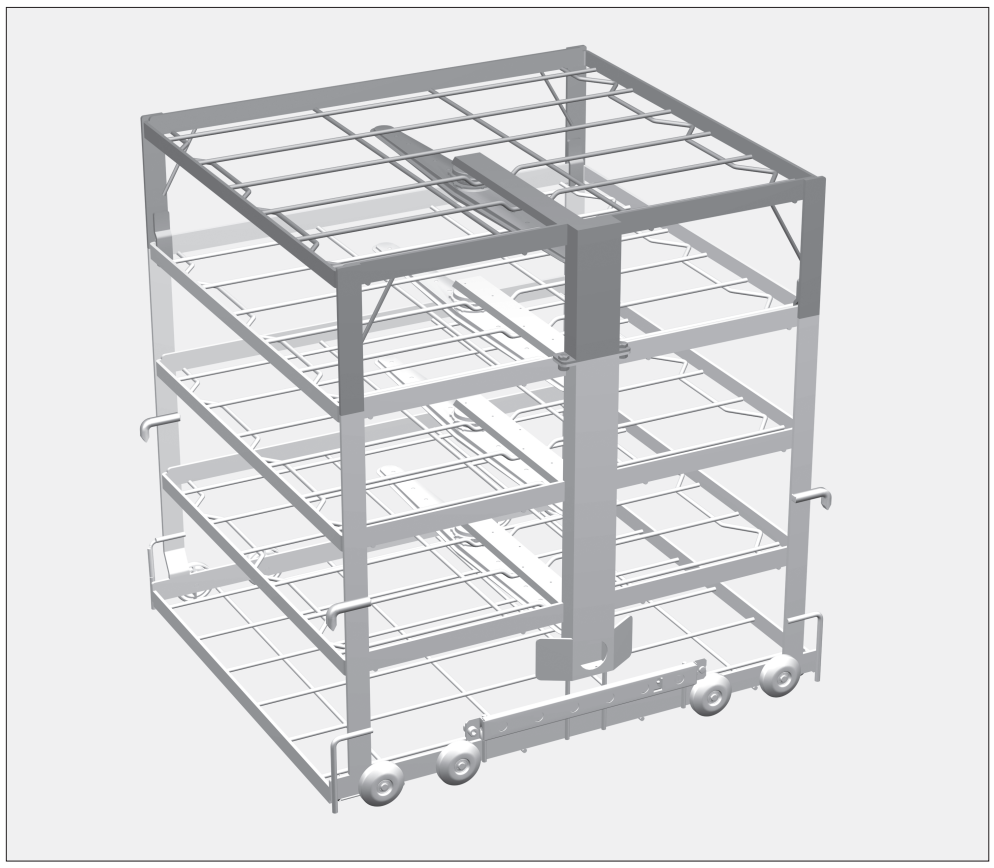

E 701/2 ampliato con E 702/1

Per le convalide, attenersi sempre ai modelli di carico.

Montare il modulo

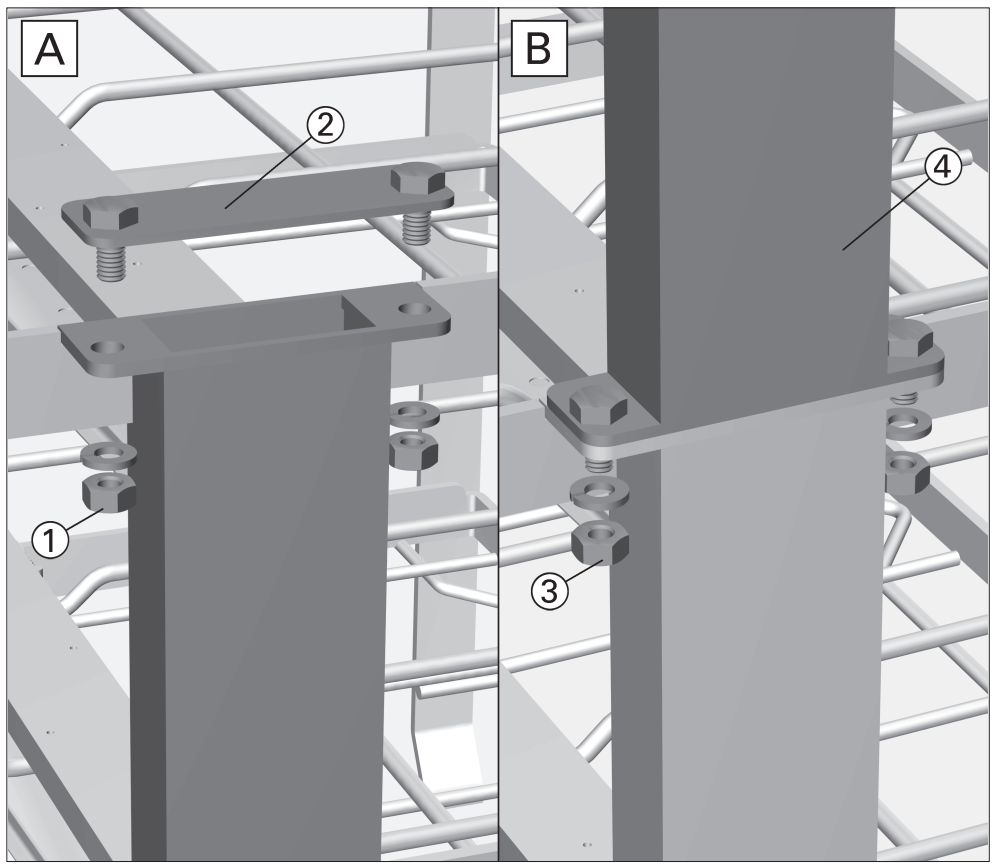

- Svitare i dadi ① sulle viti di fissaggio con una chiave SW 10 e toglierli con le rondelle elastiche.
- Smontare la lamiera di copertura ② dalla guida acqua.

Conservare la lamiera di copertura ②, i dadi ① e le rondelle elastiche affinché siano a disposizione se il modulo dovesse essere successivamente smontato di nuovo.

- Per montare il modulo svitare i dadi ③ dalle viti di fissaggio del modulo ④ con una chiave SW 10 e toglierli con le rondelle elastiche.
- Applicare il modulo ④; per i dettagli v. figura a lato.

Dopo aver fissato le viti:

- avvitare i dadi ③ con le rondelle elastiche sulle viti di fissaggio del modulo e stringere con una chiave SW 10.

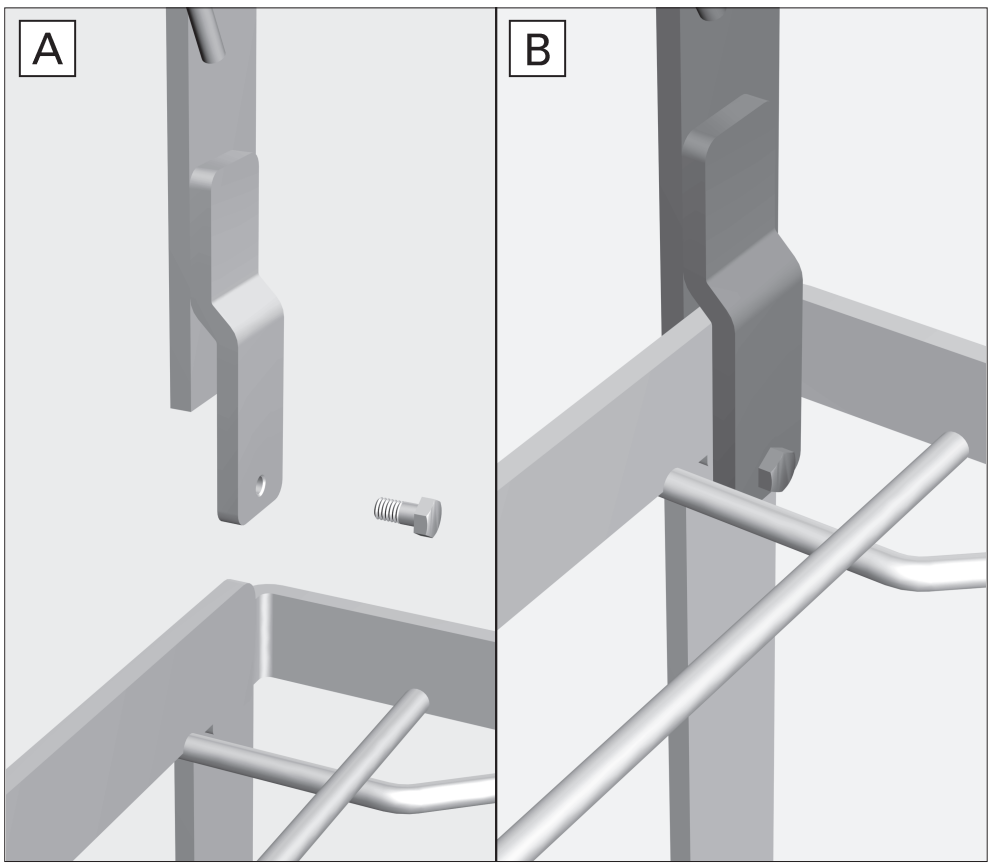

Stringere le viti di fissaggio

A:

- Infilare i ganci laterali del modulo sopra il bordo esterno del carrello per strumenti OP.
- Abbassare il modulo e infilare le viti di fissaggio attraverso i fori del carrello, v. **B** nella foto a lato.

B:

- Stringere le viti di fissaggio con una chiave SW 7.

Miele Italia S.r.l., Str. di Circonvallazione 27, I-39057 Appiano S. Michele (BZ)
Internet: http://www.miele-professional.it / CE 0297 Salvo modifiche / 2015-11-01