Miele

제품 설치 설명서

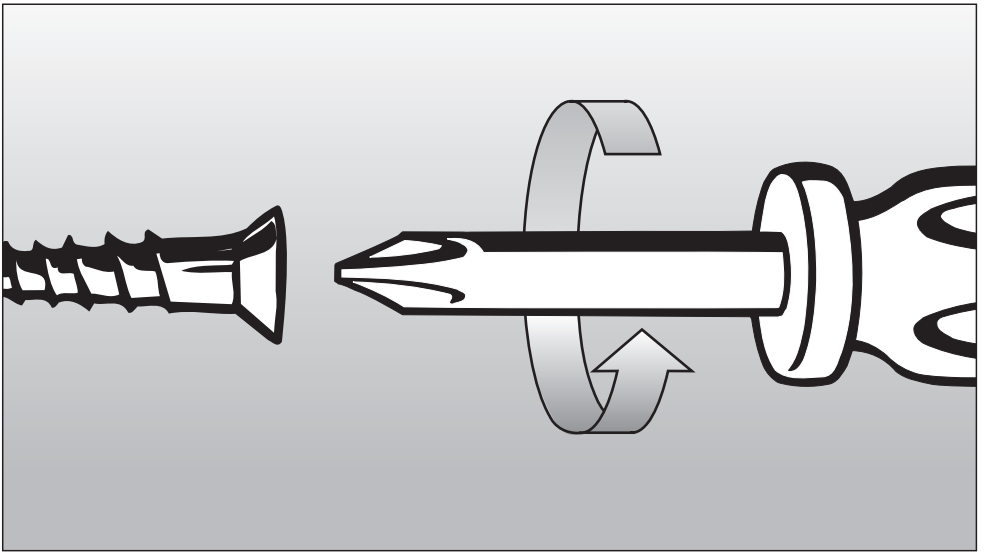

하이라이트쿡탑

KM 6200 / 6201 / 6202 / 6208

사용 중 발생할 수 있는 사고의 위험 또는 제품의 손상을 예방하기 위해 제품을 설치하거나 사용하기 전에 반드시 사용설명서를 읽어주시기 바랍니다.

ko - KR

M.-Nr. 09 373 630

차례

설치 시 주의사항.....3

제품규격 및 따내기치수.....8
KM 6200 / KM 6202.....8
KM 6201.....9
KM 6208.....10

설치.....11
외부 전원연결단자.....14

전기 연결.....15
전기 배선도.....16

안전관련 기준과 법규에 따라 제품의 설치와 전기 연결은 반드시 숙련된 유자격 기술자를 통해 이루어져야 합니다.

제품의 손상을 방지하기 위해 쿠커후드 또는 상부장을 먼저 설치한 후 제품을 설치하십시오.

▶ 합판 또는 라미네이트 코팅 처리된 조리대 상판(또는 인접한 주방가구)의 경우 반드시 100℃의 고온이 가해져도 틀어지거나 변형되지 않는 접착제를 사용하십시오.

▶ 이 기기를 선박 등과 같이 움직이는 장소에 설치하지 마십시오.

▶ 이 쿡탑을 냉장고나 냉동고, 냉장냉동고, 식기세척기, 세탁기, 건조기 위에 설치하지 마십시오.

▶ 기기 설치 후 전원케이블이 기기의 아랫면에 접촉하지 않도록 주의하십시오. 기기에 손상을 입힐 수 있으므로 쿡탑 아래에 푸드워머 등의 기기를 설치하지 마십시오.

▶ 다음 장에 기재된 기기 설치 시 안전거리를 준수하십시오.

이 사용설명서에 나와있는 모든 규격은 mm단위로 표시됩니다.

설치 시 주의사항

중간 선반과 쿡탑 사이 안전거리

쿡탑 아래에 중간선반을 설치할 필요가 없습니다.

쿡탑 아래에 중간선반이 설치되어 있는 경우 조리대 상판과 중간선반 사이의 최소 안전거리는 110mm입니다.

쿡탑의 전원케이블이 빠져나갈 수 있도록 중간선반의 후면과 가구장의 후면 판넬 사이에 최소 10mm의 공간을 확보하십시오. 쿡탑에 외부 전원연결 단자가 연결되어 있는 경우에는 최소 30mm의 공간을 확보하십시오.

상단 안전거리

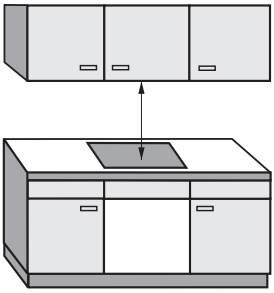

기기와 기기 상부의 쿠커후드 사이의 최소 안전거리를 확보하십시오. 자세한 내용은 쿠커후드의 제품사용설명서 또는 설치설명서를 참조하십시오.

만약 쿠커후드 설명서 상에 명시된 최소 안전거리 확보가 불가능할 경우 쿡탑과 쿠커후드 사이에 확보해야 하는 최소 안전거리 760mm입니다. 조리도구 거치대나 가구장 등 기기 주변에 설치된 물체와 쿡탑 사이에 확보해야 하는 최소 안전거리 또한 760mm입니다.

만약 쿠커후드 아래에 최소 안전거리가 다른 두 개 이상의 쿡탑 제품(예: 가스호브와 전기호브)을 설치하고자 하는 경우 보다 넓은 안전거리를 기준으로 제품을 설치하십시오.

측면 및 뒷면 안전거리

기기의 측면과 뒷면에 충분한 공간을 두고 설치하는 것이 이상적입니다. 일반적인 경우 기기의 뒷면에는 벽이 있고, 한쪽 측면에는 벽 또는 가구장이 있습니다(오른쪽 그림을 참조하십시오).

① **조리대 상판 뒷면 따내기와 벽 사이**의 최소 안전거리는 50mm입니다.

② **조리대 상판 우측면 따내기와 우측 가구장 또는 벽 사이**의 최소 안전거리는 50mm입니다.

③ **조리대 상판 좌측면 따내기와 좌측 가구장 또는 벽 사이**의 최소 안전거리는 다음과 같습니다.
KM6200 또는 KM6202 = 50mm
KM6201 또는 KM6208 = 100mm

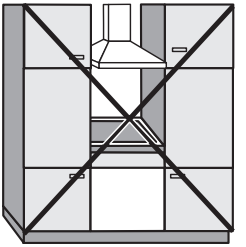

설치 불가

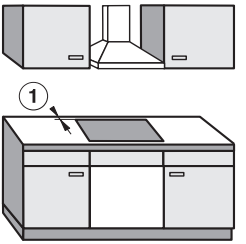

추천

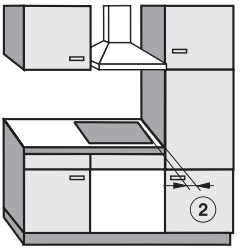

추천하지 않음

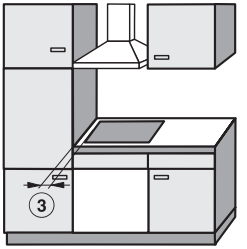

추천하지 않음

마감재 처리한 벽면과 쿡탑 사이 안전거리

조리열로 인한 손상을 방지하기 위해 마감재 처리한 벽면과 조리대 상판 따내기 사이에 최소 안전거리를 확보하십시오.

마감재가 목재 등 가연성 소재로 만들어진 경우, 마감재와 조리대 상판 따내기 사이에 확보해야 하는 최소 안전거리 ⑤는 50mm 입니다.

마감재가 철재나 자연석, 세라믹 타일 등 불연성 소재로 만들어진 경우, 마감재와 조리대 상판 따내기 사이에 확보해야 하는 최소 안전거리 ⑤는 50mm에서 마감재의 두께를 뺀 거리입니다.
예: 마감재의 두께가 15mm인 경우
50mm - 15mm = 최소 안전거리 35mm

완전 매립형 쿡탑

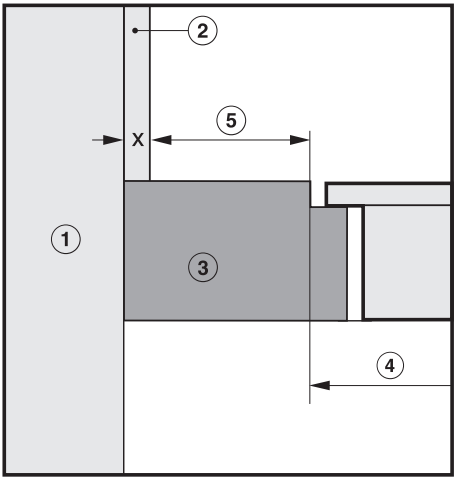

준매립형 쿡탑

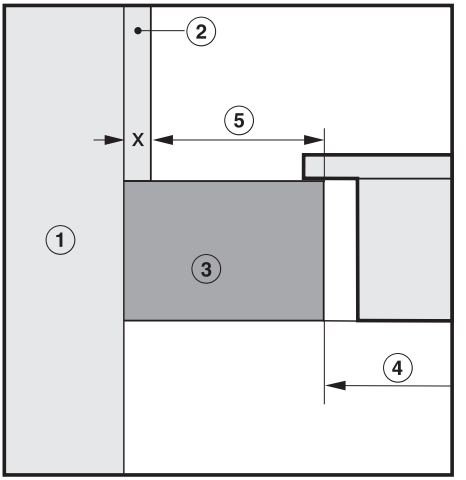

① 벽
② 마감재
거리 X = 마감재 두께
③ 조리대 상판
④ 조리대 상판 따내기
⑤ 최소 안전거리
마감재가 **가연성 소재**로 만들어진 경우: 50mm
마감재가 **불연성 소재**로 만들어진 경우: 50mm - 마감재 두께mm

테두리가 경사지거나 프레임 처리된 쿡탑

조리대 상판과 쿡탑 사이의 씰링

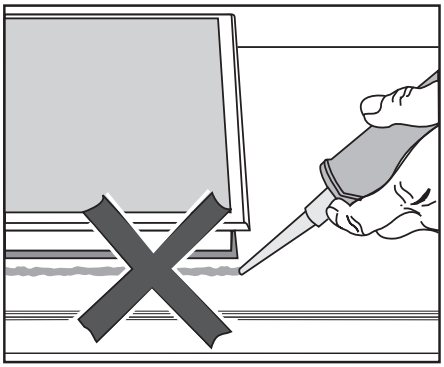

조리대 상판 표면과 쿡탑 테두리 바닥면 사이에 충분한 밀폐력이 형성됩니다.

실리콘 등의 밀폐제를 이용하여 기기의 테두리를 씰링하지 마십시오.
기기를 옮기거나 수리할 경우 기기 또는 주방가구 상판에 손상을 입힐 수 있습니다.

타일 처리된 조리대 상판

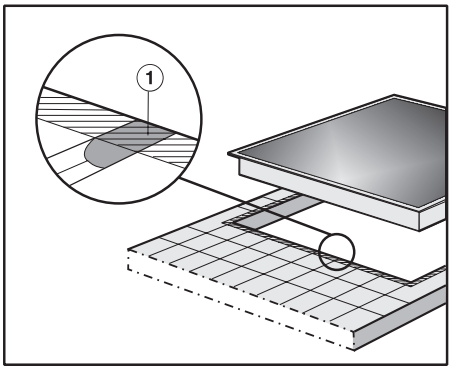

조리대 상판 따내기 부분의 충전재(또는 시멘트용액) 부분 ①과 쿡탑의 테두리 부분을 매끄럽고 평평하게 하십시오. 그렇지 않을 경우 쿡탑이 상판 따내기에 올바르게 설치되지 않거나 기기 테두리 바닥면과 상판 표면 사이에 충분한 밀폐력이 형성되지 않을 수 있습니다.

제품규격 및 따내기 치수

KM 6200 / KM 6202

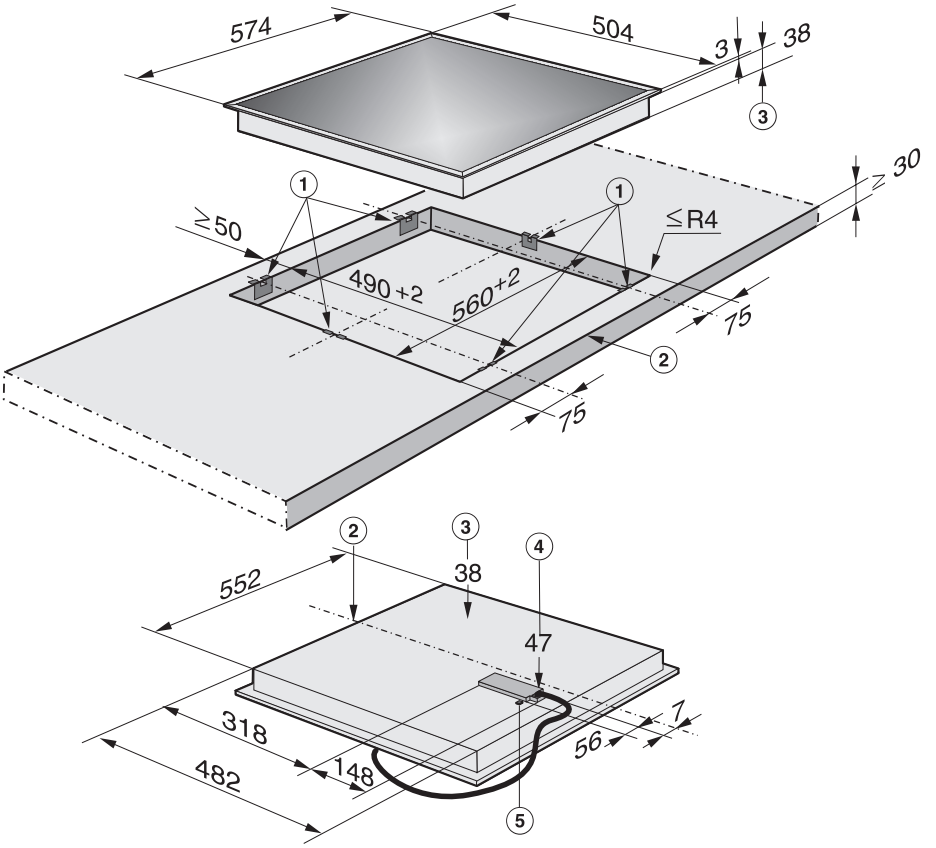

① 스프링클램프(기기 고정용 꺽쇠)
② 전면
③ 설치 높이
④ 전원연결단자와 전원 케이블 L(길이=1440mm)을 포함한 설치 높이
⑤ Miele@home 연결 단자 (국내에서는 사용하지 않음: 홈 네트워킹 시스팀)

KM 6201

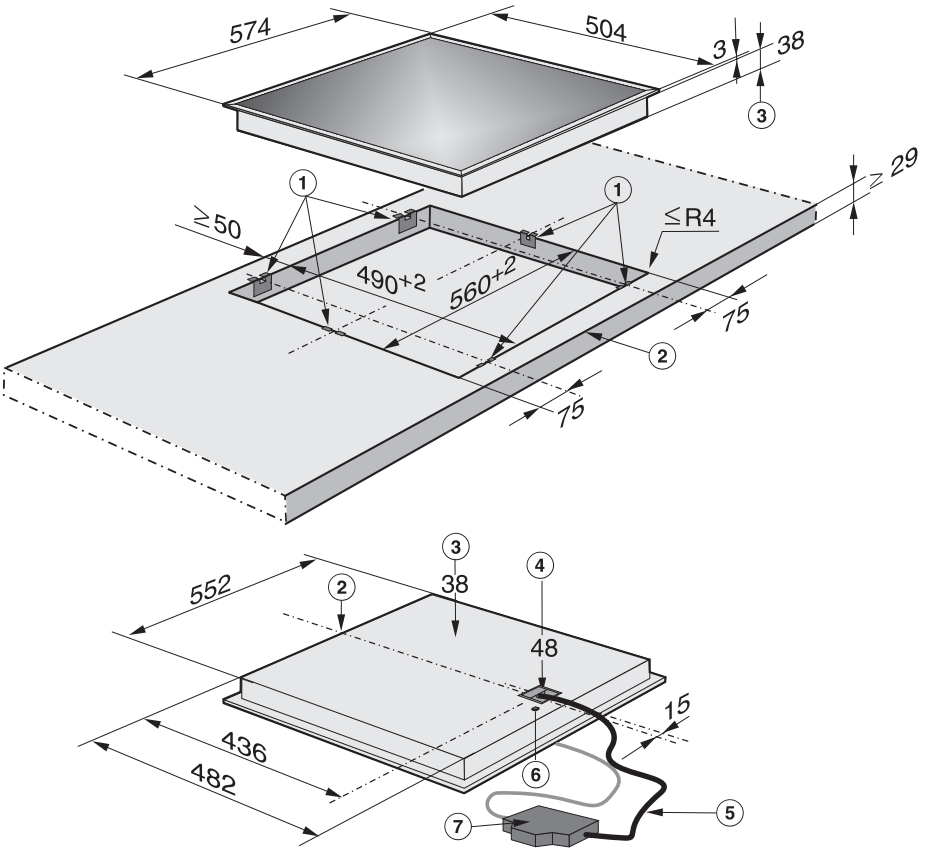

① 스프링클램프(기기 고정용 꺽쇠)
② 전면
③ 설치 높이
④ 전원 케이블 두께를 포함한 설치 높이
⑤ 와이어링 하니스(배선장치), L(길이) = 1550mm
⑥ Miele@home 연결 단자
⑦ 전원연결단자와 전원 케이블 L(길이=1440mm)을 포함한 설치 높이

제품규격 및 따내기 치수

KM 6208

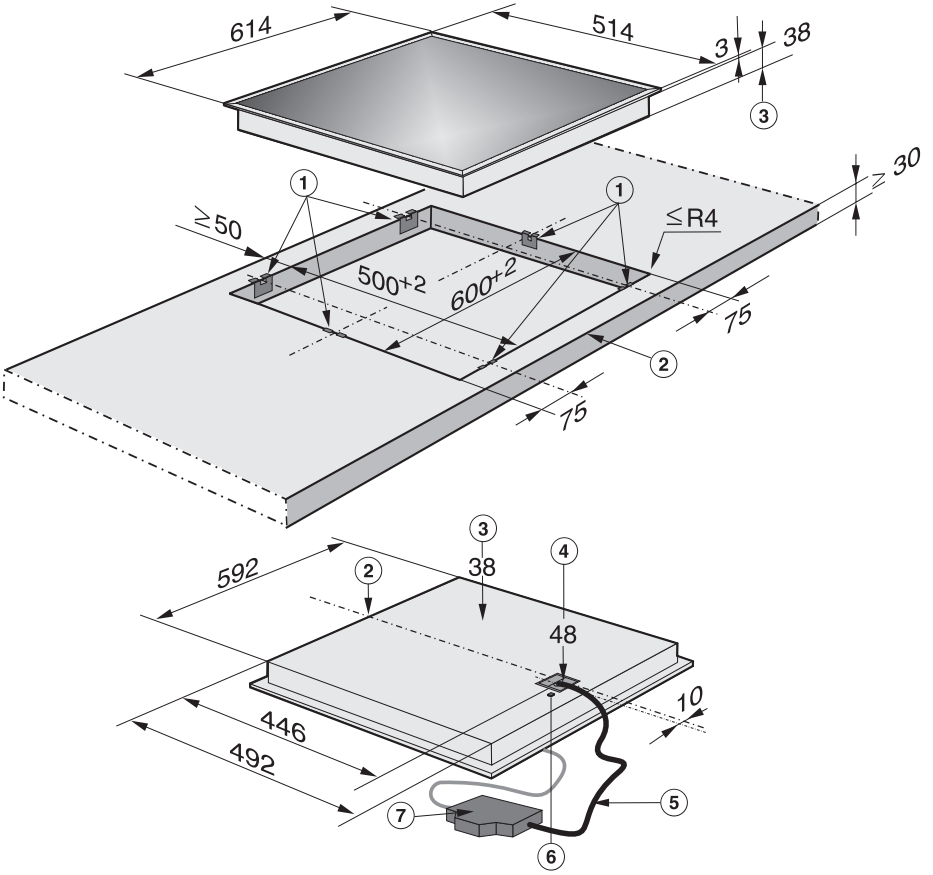

① 스프링클램프(기기 고정용 꺽쇠)
② 전면
③ 설치 높이
④ 전원 케이블 두께를 포함한 설치 높이
⑤ 와이어링 하니스(배선장치), L(길이) = 1550mm
⑥ Miele@home 연결 단자
⑦ 전원연결단자와 전원 케이블 L(길이=1440mm)을 포함한 설치 높이

스프링클램프 ①타입과 ②타입(테두리가 경사진 쿡탑의 경우)을 설치하는 정확한 위치가 각 모델에 따른 제품 도면에 표시되어 있습니다.

테두리가 경사진 쿡탑의 경우:
쿡탑 테두리의 밀폐라인이 조리대 상판 따내기에 맞게 쿡탑을 고정시킵니다.

■ 제품 도면에 기재된 규격에 맞게 조리대 상판 따내기를 만드십시오. 최소 안전거리를 반드시 확보하십시오(“설치 시 주의사항”장을 참조하십시오).

목재 소재의 조리대 상판

■ 습기로 인한 조리대 상판의 손상을 방지하기 위해 따내기 표면을 내열성 밀폐제로 마감처리하십시오.

조리대 상판 표면에 밀폐제가 묻지 않도록 주의하십시오.

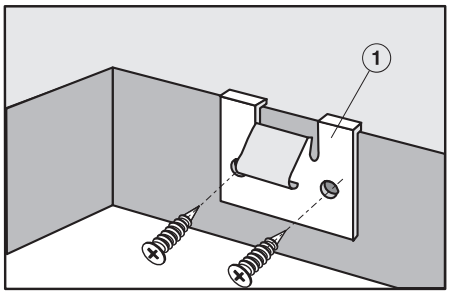

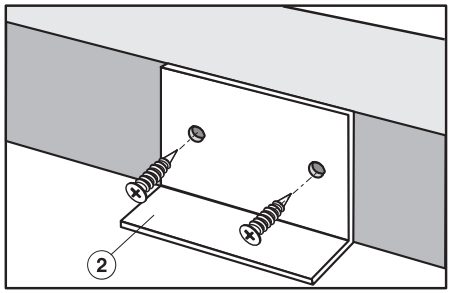

■ 스프링클램프 ①타입과 ②타입(테두리가 경사진 쿡탑의 경우)을 조리대 상판 따내기의 위쪽 모서리에 맞게 놓으십시오.

■ 제공된 3.5 x 25mm 규격 나사를 이용하여 스프링클램프 ①타입과 ②타입을 단단히 고정하십시오.

대리석 소재의 조리대 상판

양면 테이프와 실리콘 밀폐제가 필요합니다(제품에 포함되어 있지 않습니다.)

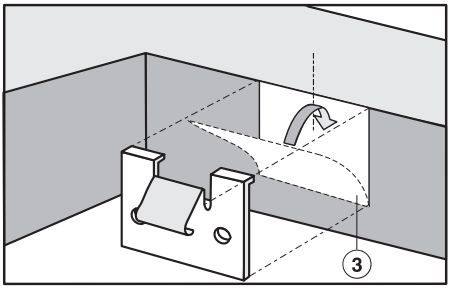

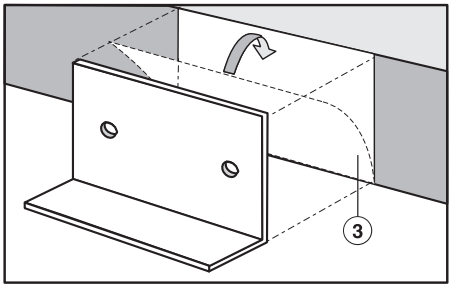

■ 양면테이프 ③을 이용하여 스프링 클램프을 단단히 고정하십시오.

스프링클램프을 조리대 상판 따내기 위쪽 모서리에 맞게 고정하십시오.

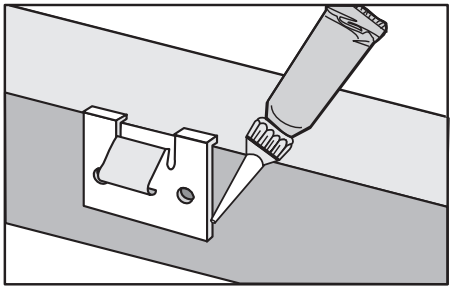

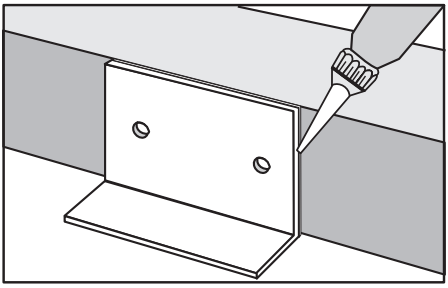

■ 스프링클램프의 양옆과 아랫쪽 모서리에 실리콘 밀폐제를 바르십시오.

쿡탑 설치

■ 쿡탑의 전원 케이블을 조리대 상판 따내기 공간 안으로 내리십시오.

■ 쿡탑을 조임쇠 위에 놓으십시오.

■ 스프링클램프에서 딸깍 소리가 날 때까지 양 손을 이용하여 쿡탑을 수평으로 누르십시오. 쿡탑과 조리대 상판 사이에 충분한 밀폐효과가 생길 수 있도록 쿡탑 테두리 아랫면의 밀폐라인을 조리대 상판의 표면에 평평하게 놓으십시오.
실리콘과 같은 밀폐제를 사용하지 마십시오.

쿡탑 프레임의 모서리가 조리대 상판에 평평하게 놓이지 않을 경우, 모서리 반경을 조심스럽게 깎아내십시오.

■ 쿡탑의 전원을 연결하십시오.

■ 쿡탑이 정상적으로 작동하는지 확인하십시오.

설치가 완료된 쿡탑은 특수한 도구를 사용해야만 조리대 상판에서 분리할 수 있습니다.

외부 전원연결단자

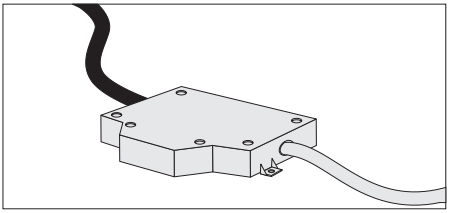

외부 전원연결단자를 다음과 같은 위치에 설치하십시오:

- 쿡탑이 설치된 가구장 내부 바닥
- 쿡탑이 설치된 가구장 내부 측벽
- 쿡탑이 설치된 가구장 뒤쪽 벽
- 쿡탑 주변 가구장

쿡탑이나 오븐 등의 발열기기와 외부 전원연결단자 사이에 확보해야 하는 최소 안전거리는 150mm입니다.

쿡탑 아래에 중간선반이 설치되어 있는 경우 외부 전원연결단자를 그 사이에 설치하지 마십시오.

전기배선과 관련된 모든 작업은 관련규정에 따라 전기설비 전문 기술자에 의해 이루어져야 합니다.

무자격자에 의한 임의적인 설치나 수리 등의 작업은 위험을 초래할 수 있으며 제조사는 이에 대해 어떠한 책임도 지지 않습니다.

설치 혹은 수리작업을 진행하는 동안 기기의 전원을 반드시 차단하십시오.

기기의 전자부품이 외부로 노출되지 않도록 반드시 빌트인으로만 설치하여 사용하십시오.

기기의 안전성을 보장하기 위해 연장선을 사용하여 기기의 전원을 연결하지 마십시오.

데이터 플레이트에 기재된 정보가 가정내 전기시설에 적합한지 여부를 확인하십시오.

기기의 전원 연결시, 관련규정에 따라 퓨즈가 장착된 누전차단기 혹은 기기에 적합한 절연장치를 반드시 설치하십시오. 전원 연결스위치는 제품을 빌트인으로 설치하더라도 쉽게 눈에 띄고 접근가능한 곳에 설치하십시오.

제품 설치 후 전원 연결스위치에 쉽게 접근하기 어려울 경우 제품의 전원을 차단할 수 있는 장치를 따로 설치하십시오.

주의

이 제품은 220V / 60Hz 전용입니다. 제품을 연결하기 전에 전압과 전류를 반드시 확인하십시오.

전선의 색상별 용도는 다음과 같습니다:

녹색/노란색 = 접지용

파란색 = 중립

갈색 = 교류

경고
반드시 접지작업을 한 후 제품을 사용하십시오.

관련법규에 따라 효과적인 접지시스템에 제품이 올바르게 연결된 경우에만 기기의 안전성이 보장됩니다. 제품 사용에 대한 안전사항 준수와 정기 점검이 매우 중요합니다. 가정 내 전기배선에 대한 의문점이 생길 경우 반드시 전문기술자에게 의뢰하여 테스트하십시오. 부적합한 접지상태로 인해 감전 등의 사고 발생시, 제조사는 이에 대해 어떠한 책임도 지지 않습니다.

부적절한 제품 설치 또는 전기 연결로 인해 발생하는 직간접적인 결과에 대해 제조사는 어떠한 책임도 지지 않습니다.

전기배선도

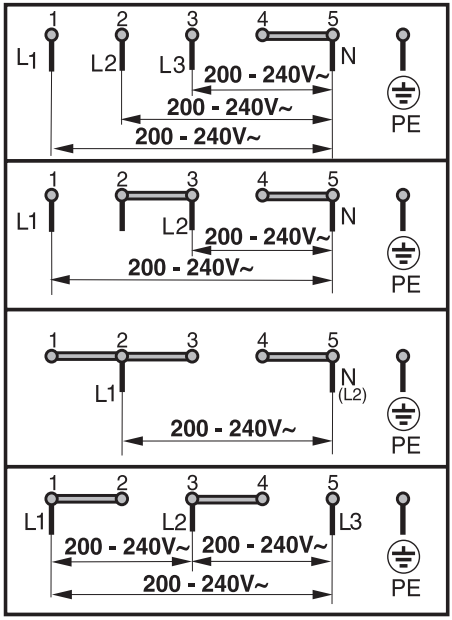

메모

메모

메모

Miele

■ 본사 및 Showroom : (주) 밀레코리아
서울시 강남구 역삼동 607-10 밀레하우스

• 홈페이지 http://www.miele.co.kr
• 온라인몰 http://www.mieleshop.co.kr

• A/S문의: 본사 A/S센터 (02)3451-9393
전국 1577-1597(가까운 대리점으로 연결)

• 구매문의 : 본사 (02)3451-9451~2
전국 1577-1597(가까운 대리점으로 연결)

- 본 제품은 수입 완제품으로 공급이 일시 지연될 수 있습니다.
- 밀레의 모든 제품은 본사 및 각 지방대리점에서 철저한 A/S를 받으실 수 있습니다.

서울	잠실 (02)563-2552	구의 (02)3424-4260	용산 (02)703-2772
	강북 (02)3676-2525		(02)718-1325~6
수도권	일산 (031)915-8593	인천 (032)501-1515	
지방	대전 (042)610-6363	광주 (062)224-3197~8	대구 (053)421-9931
	울산 (052)260-9100	전주 (063)226-9090	부산 (051)621-5840
	진주 (055)745-5982	창원 (055)267-2433	청주 (043)252-6000
	군산 (063)461-1100	춘천 (033)253-7273	(043)264-6500
	제주 (064)755-7667		