Miele PROFESSIONAL

Plano de instalación

Secadora

PT 7186 EL

es - ES

12.09

M.-Nr. 07 738 230 / 01

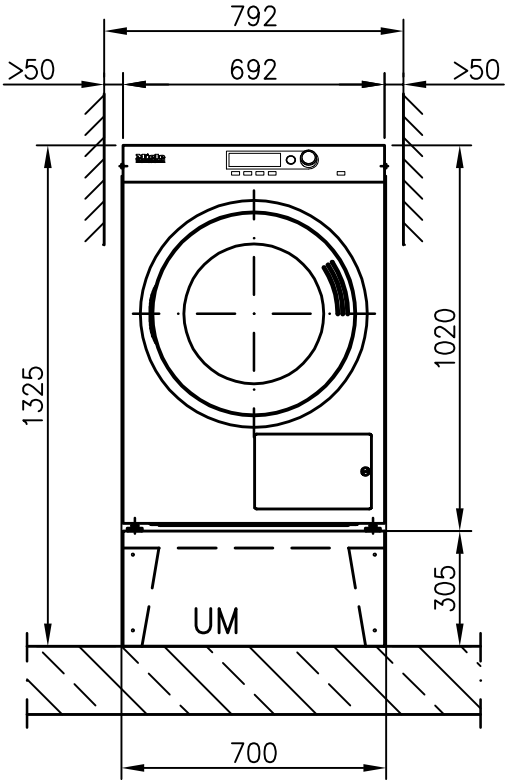

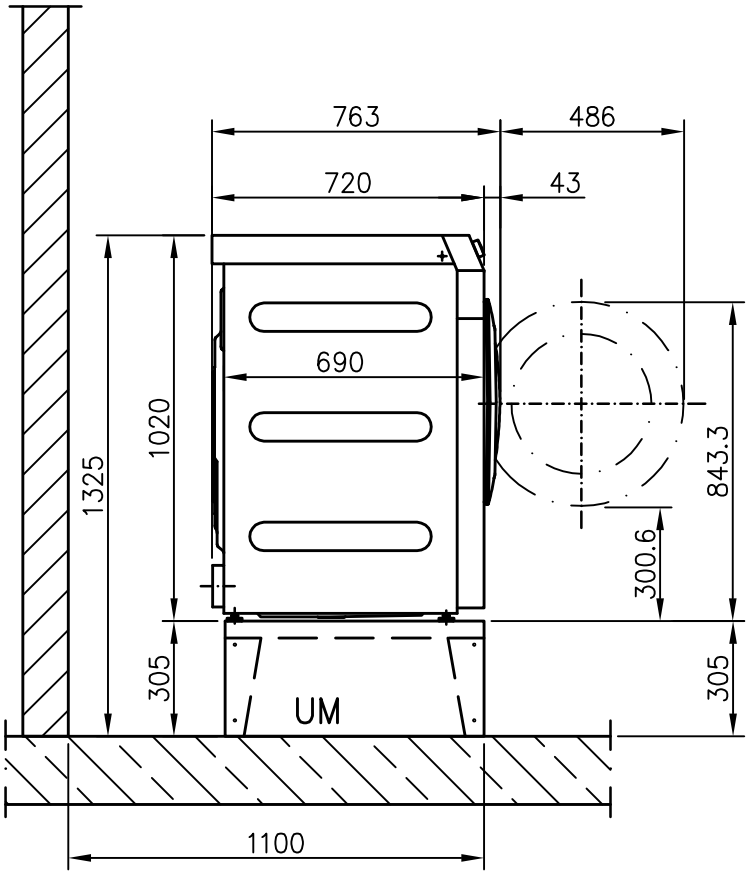

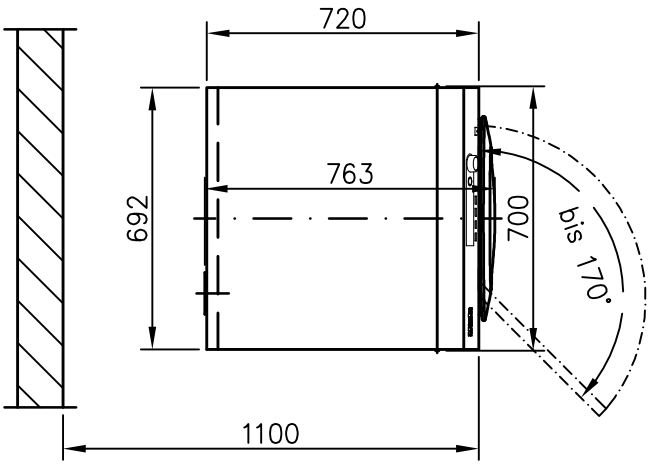

Miele PROFESSIONAL	Vorrichtungsempfehlung / Installation recommendations Trockenautomat / Tumble dryer PT 7186 EL	Date	30.10.2009
		Page	3
		Name	DEBOHD

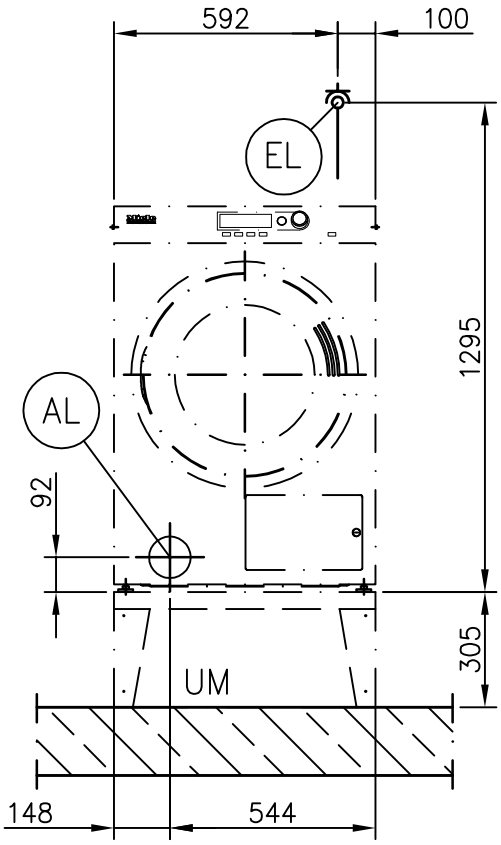

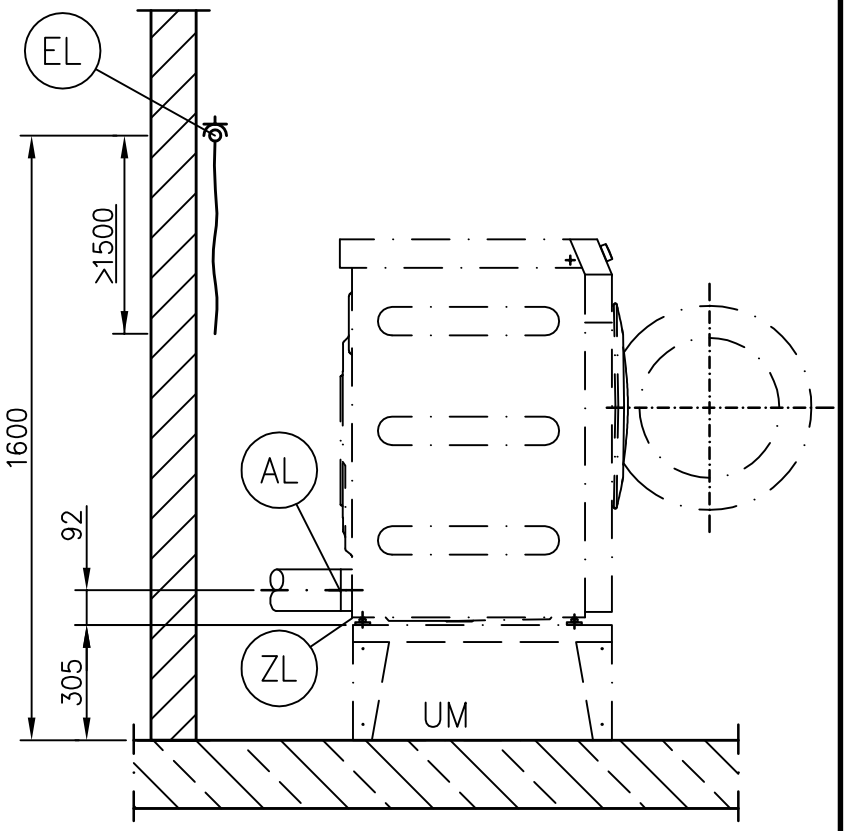

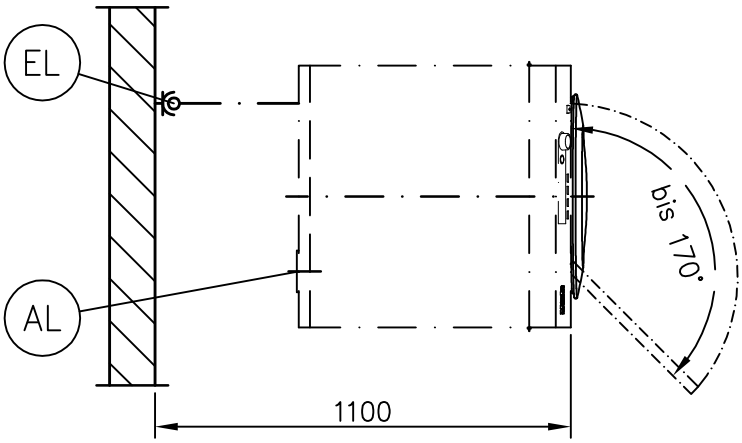

Miele PROFESSIONAL	Vorrichtungsempfehlung / Installation recommendations Trockenautomat / Tumble dryer PT 7186 EL	Date	30.10.2009
		Page	4
		Name	DEBOHD

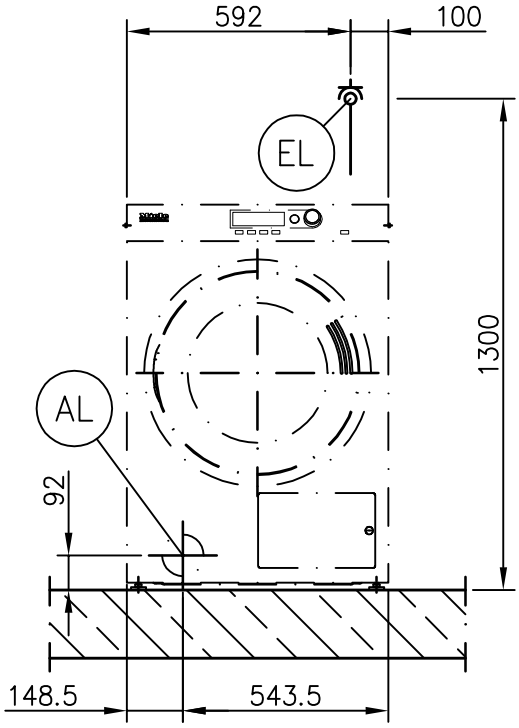

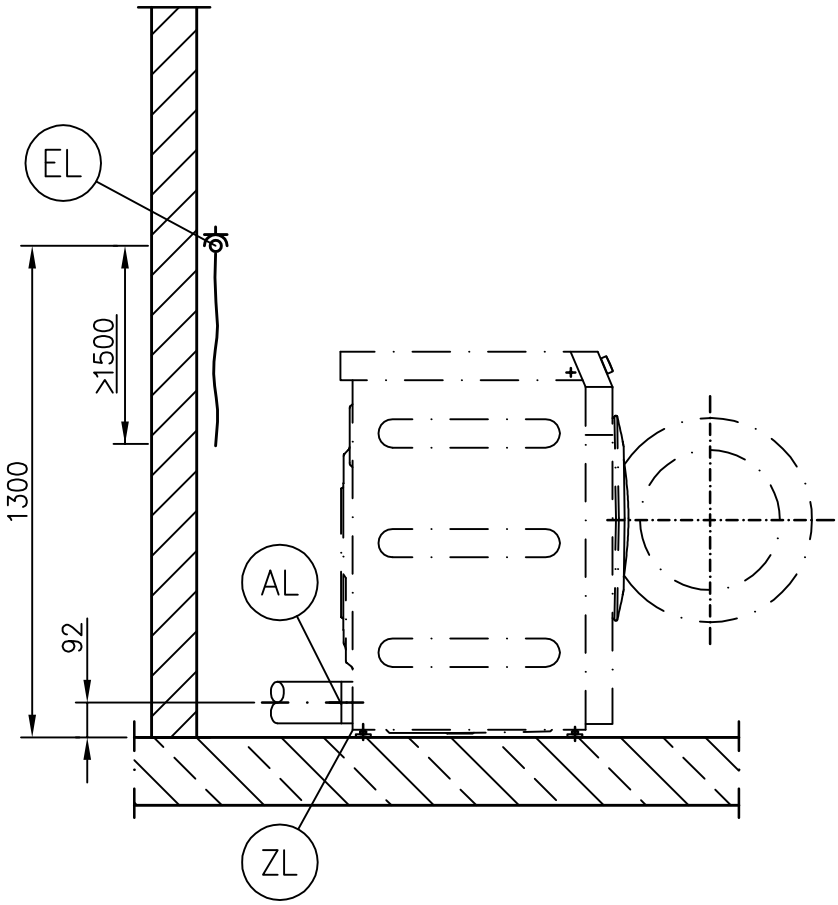

Miele PROFESSIONAL	Vorrichtungsempfehlung / Installation recommendations Trockenautomat / Tumble dryer PT 7186 EL	Date	30.10.2009
		Page	5
		Name	DEBOHD

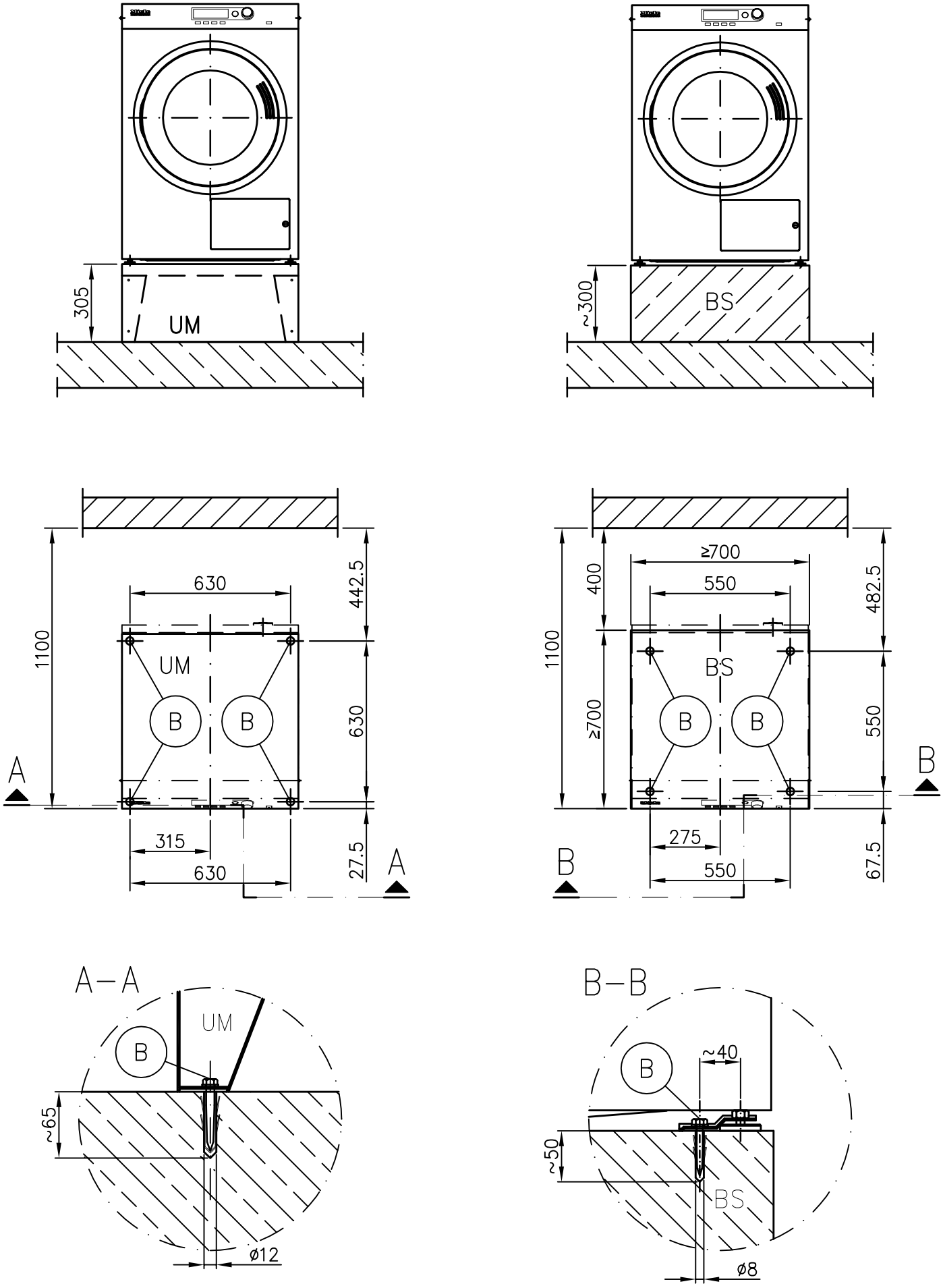

Miele PROFESSIONAL	Vorrichtungsempfehlung / Installation recommendations Trockenautomat / Tumble dryer PT 7186 EL	Date	30.10.2009
		Page	6
		Name	DEBOHD

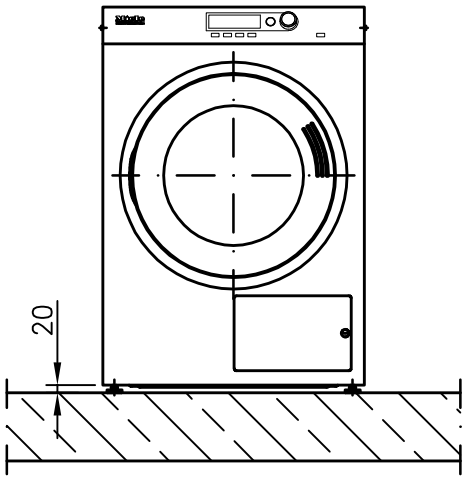

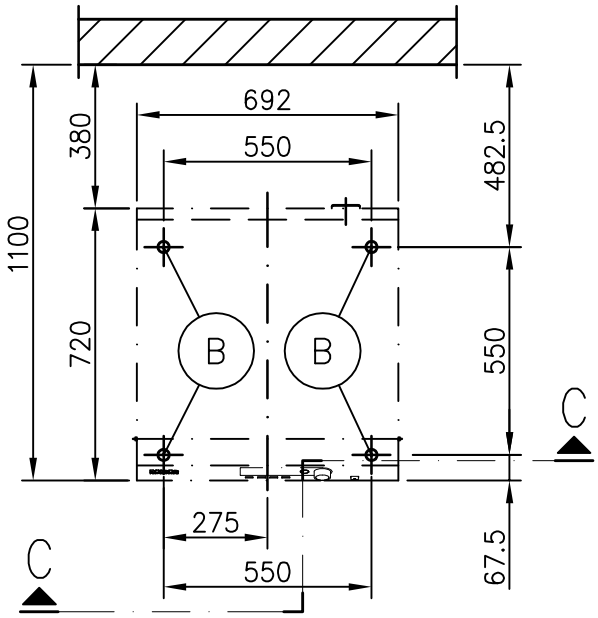

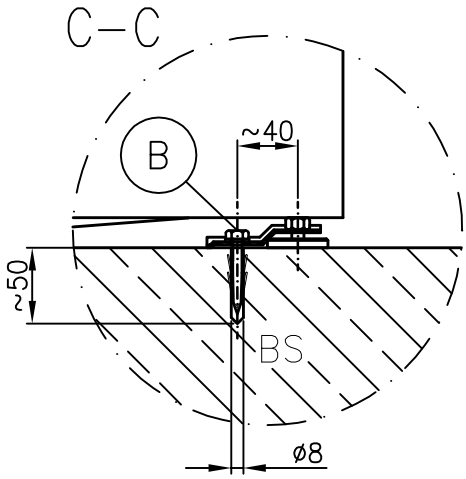

Miele PROFESSIONAL	Vorrichtungsempfehlung / Installation recommendations Trockenautomat / Tumble dryer PT 7186 EL	Date	30.10.2009
		Page	7
		Name	DEBOHD

Hoja de datos técnicos

Miele PROFESSIONAL

Secadora:	PT 7186
Tipo de calentamiento:	Eléctrico (EL)

Leyenda:

Las siglas dentro de un círculo en negrita significan:
Precisa conexión

Las siglas dentro de un círculo discontinuo significan:
Conexión opcional o necesaria según el modelo del aparato

E

Opciones / accesorios:

UM	Montaje Miele	UO 6008 (UO = Base abierta) Altura Anchura Fondo UG 6008 (UG = Base cerrada) Altura Anchura Fondo US 6008 (US = Base con cajón) Altura Anchura Fondo	 mm mm mm mm mm mm mm mm mm	 305 680 679 305 692 685 320 692 685
BS	Zócalo de hormigón	Zócalo de hormigón (calidad mínima C12/15) Altura recomendada Altura mínima Ancho recomendado Fondo recomendado Debe asegurarse una adherencia suficiente del zócalo de hormigón a la base.	 mm mm mm mm	 300 70 ≥700 ≥700

Conexiones del aparato:

EL	Conexión eléctrica	1. Tensión estándar (estado de suministro) Frecuencia Potencia nominal Fusible Sección mínima del cable de conexión Longitud del cable de conexión Cable de conexión sin clavija (incluido en el volumen de suministro)	V Hz kW A mm² mm	3N AC 400 50 8,5 3 × 16 5 × 1,5 2.170
	Valores diferentes a los indicados en los siguientes países:			
	GB AUS	1. Tensión estándar (estado de suministro) Frecuencia Potencia nominal Fusible Sección mínima del cable de conexión Longitud del cable de conexión Cable de conexión sin clavija (incluido en el volumen de suministro)	V Hz kW A mm² mm	1N AC 230 - 240 50 5,78 - 6,24 1 × 25 3 × 2,5 2.000
	N	1. Tensión estándar (estado de suministro) Frecuencia Potencia nominal Fusible Sección mínima del cable de conexión Longitud del cable de conexión Cable de conexión sin clavija (incluido en el volumen de suministro)	V Hz kW A mm² mm	3 AC 230 50 8,5 3 × 25 4 × 2,5 2.000

	Tensiones especiales:			
	OS 440	1. Tensión estándar (estado de suministro) Frecuencia Potencia nominal Fusible Sección mínima del cable de conexión Longitud del cable de conexión Cable de conexión sin clavija (incluido en el volumen de suministro)	V Hz kW A mm² mm	3 AC 440 60 8,5 3 × 16 4 × 1,5 2.000
		La conexión eléctrica debe realizarse teniendo en cuenta las normativas locales y nacionales. Se recomienda conectar el aparato a través de un enchufe de pared con cierre y desconexión para todos los polos según IEC/EN 60309 e IEC/EN 60947, a fin de facilitar la realización de comprobaciones de la seguridad eléctrica. En el caso de que se opte por una conexión eléctrica fija, será necesario instalar una desconexión para todos los polos. Son válidos los interruptores con una apertura de contacto mínima de 3 mm. Entre éstos se encuentran, por ejemplo, los limitadores LS, los fusibles y los contactores (IEC/EN 60947). Un enchufe de pared o un dispositivo interruptor de red debe ser visible y accesible tras la instalación del aparato. Sólo un electricista autorizado podrá llevar a cabo instalaciones nuevas de la conexión, cambios en la instalación o una revisión de la toma a tierra incluida la determinación del fusible apropiado.		
AL	Salida de aire	Caudal nominal en el funcionamiento con salida de aire Pérdida de presión máx. admisible Máx. temperatura de salida de aire/ gases Manguito de conexión de la máquina (diámetro interior) Cable de conexión del lugar de instalación (diámetro exterior) El volumen de suministro incluye un adaptador Miele nº de mat. 6595070 (diámetro interior 100 mm) para tubería de Alu-Flex y una pieza de empalme Miele nº de mat. 915051 (diámetro exterior 110 mm) aptos para cualquier tubería de plástico termorresistente disponible en comercios especializados. Como la humedad relativa del aire dentro de la salida de aire puede ser de hasta el 100 %, debe evitarse que el agua condensada de retorno acceda al aparato adoptando las medidas adecuadas.	m³/h Pa °C mm mm	320 420 80 100 100
ZL	Entrada de aire	Conexión estándar: => Entrada de aire procedente del lugar de emplazamiento Sección recomendada de la entrada de aire en la estancia (para evitar las corrientes en la estancia) Suministrar al lugar de emplazamiento aire de entrada de acuerdo a la cantidad de aire de salida.	cm²	237

B	Fijación (volumen de suministro)	Base Miele UG/UO 6008 4 juegos de fijación (fijación del aparato al zócalo) 4 tornillos para madera DIN 571 (Ø × longitud) 4 tacos (Ø × longitud) ¡Es imprescindible fijar la máquina! El material de fijación para pavimento flotante debe aportarlo el cliente.	 mm mm	 8 × 65 12 × 60
		Base Miele US 6008 4 juegos de fijación (fijación del aparato al zócalo) 4 tornillos para madera DIN 571 (Ø × longitud) 4 tacos (Ø × longitud) ¡Es imprescindible fijar la máquina! El material de fijación para pavimento flotante debe aportarlo el cliente.	 mm mm	 6 × 50 8 × 40
		sobre zócalo de hormigón 2 juntas tensoras 2 tornillos para madera DIN 571 (Ø × longitud) 2 tacos (Ø × longitud) ¡Es imprescindible fijar la máquina! El material de fijación para pavimento flotante debe aportarlo el cliente.	 mm mm	 6 × 50 8 × 40
	Datos de la máquina	Anchura del aparato	mm	700
		Profundidad del aparato Altura del aparato Anchura de la carcasa Profundidad de la carcasa	mm mm mm mm	763 1.020 692 690
		Anchura de abertura de carga mín. (diámetro interior) Distancia recomendada desde la pared (hasta el borde frontal del aparato)	mm mm	720 1.100
		Distancia mínima desde la pared (hasta el borde frontal del aparato) Para la distancia mínima seleccionada puede ser necesario contratar servicios adicionales en caso de mantenimiento y reparación mediante el servicio al cliente.	mm	900
		Peso neto Carga máx. sobre el suelo en funcionamiento Carga estática máx.	kg N N	77 1.000 se indicará con posterioridad
		Emisión media de calor al recinto de emplazamiento (en función de la temperatura ambiente y del programa seleccionado)	W	450
		Nivel acústico (re 20 mPA), referido al puesto de trabajo (distancia 1 m y altura 1,6 m)	dB (A)	<70

¡Los trabajos de instalación se realizarán exclusivamente por fontaneros autorizados ateniéndose a las disposiciones vigentes, las bases legales, las prescripciones para la prevención de accidentes y las normas vigentes!
¡Es imprescindible observar las instrucciones de montaje para el emplazamiento del aparato! ¡Salvo modificaciones!
Dimensiones en mm.