Miele

Lietošanas un montāžas instrukcija
Indukcijas plītis

Obligāti izlasiet šo lietošanas un montāžas instrukciju, pirms sākat uzstādīšanu – instalāciju – ekspluatāciju. Tādējādi pasargāsiet sevi un necietīsiet zaudējumus.

lv-LV

M.-Nr. 13 020 900

Saturs

Drošības norādījumi un brīdinājumi **8**

Ilgtspējība un vides aizsardzība **18**

Uzstādīšana **20**

Drošības norādījumi par iebūvēšanu 20
Papildu drošības norādījumi par gaisa novadīšanas režīmu 21
Papildu drošības norādījumi par Plug & Play režīmu 22
Papildu drošības norādījumi uzstādīšanai uz virsmas 23
Papildu drošības norādījumi uzstādīšanai vienā plaknē 23
Drošības atstatumi 24
Iespējamie darbības režīmi 27
Iebūvēšanas paraugi 27
Plug & Play adaptera izmēri 29
Iebūvēšanas izmēri, iebūvējot uz darba virsmas 30
KMDA 7473-1 FR 30
KMDA 7473-1 FL 31
Novadīšanas režīms un vadīts cirkulācijas režīms 32
Plug&Play režīms 34
Iebūvēšanas izmēri, iebūvējot vienā līmenī ar darba virsmu 36
KMDA 7473-1 FL 36
Novadīšanas režīms un vadīts cirkulācijas režīms 37
Plug&Play režīms 38
Savienojums ar logu kontakta detektoru, ja nepieciešams 39
Plīts virsmas iebūvēšana uz darba virsmas gaisa novadīšanas un vadītas recirkulācijas režīmā 41
Darba virsmas sagatavošana iebūvēšanai uz darba virsmas gaisa novadīšanas un vadītās recirkulācijas režīmā 41
Plīts virsmas ievietošana uz darba virsmas gaisa novadīšanas un vadītas recirkulācijas režīmā 41
Plīts virsmas iebūvēšana uz darba virsmas Plug & Play režīmā 41
Darba virsmas sagatavošana iebūvēšanai uz darba virsmas Plug & Play režīmā 41
Plīts virsmas ievietošana uz darba virsmas Plug & Play režīmā 42
Plīts virsmas iebūvēšana vienā līmenī ar darba virsmu gaisa novadīšanas un vadītas recirkulācijas režīmā 43
Darba virsmas sagatavošana iebūvēšanai vienā līmenī ar darba virsmu gaisa novadīšanas un vadītās recirkulācijas režīmā 43
Plīts virsmas ievietošana vienā līmenī ar virsmu gaisa novadīšanas un vadītas recirkulācijas režīmā 43
Plīts virsmas iebūvēšana vienā līmenī ar darba virsmu Plug & Play režīmā 43
Darba virsmas sagatavošana iebūvēšanai vienā līmenī ar darba virsmu Plug & Play režīmā 43
Plīts virsmas ievietošana vienā līmenī ar virsmu Plug & Play režīmā 44

Aizmugures sienas izgriezums bez urbšanas šablona 46
Izgriezuma izveide aizmugures sienā, ja iebūvē uz darba virsmas un ar 200 mm iebūvēšanas atstatumu (vertikāli) starp iekārtas augšmalu un Plug & Play adaptera apakšējo punktu 46
Izgriezuma izveide aizmugures sienā, ja iebūvē vienā līmenī ar darba virsmu un ar 200 mm iebūvēšanas atstatumu (vertikāli) starp iekārtas augšmalu un Plug & Play adaptera apakšējo punktu 47
Izgriezuma izveide aizmugures sienā, ja iebūvē uz darba virsmas un ar 210 mm iebūvēšanas atstatumu (vertikāli) starp iekārtas augšmalu un Plug & Play adaptera apakšējo punktu. 48
Izgriezuma izveide aizmugures sienā, ja iebūvē vienā līmenī ar darba virsmu un ar 210 mm iebūvēšanas atstatumu (vertikāli) starp iekārtas augšmalu un Plug & Play adaptera apakšējo punktu. 49
Elektrotīkla pieslēgums 50

Iepazīšanās 52
Jūsu plīts virsma 52
Pievienotais papildaprīkojums 54
Vadības un informācijas elementi 55
Gatavošanas zonu dati 57
Jaudas pārvaldība 58
Vadības princips 58
Detaļas 59
Tauku filtrs 59
Aromātu filtrs 59
Savienošana tīklā 59
Savienošana ar tīklu 59

Saturs

Īpašās funkcijas ... 60
Pastāvīga trauku atpazīšana ... 60
Trauka izmēra atpazīšana ... 60
Flex gatavošanas virsma ... 60
Plīts virsmas jaudas pakāpes ... 60
Plīts virsmas Booster funkcija ... 60
Stop&Go ... 60
Automātiskā uzvārīšana ... 60
Taimers ... 60
Ieslēgšanas bloķēšana ... 60
Iestatījumu bloķēšana ... 60
Atsaukšanas funkcija ... 61
Siltuma saglabāšana ... 61
Tīrīšanas aizsardzība ... 61
Con@ctivity ... 61
Vadīts gaisa cirkulācijas režīms ... 61
Plug & Play režīms ... 61
Tvaika nosūcēja jaudas pakāpes ... 61
Tvaika nosūcēja Booster funkcija ... 61
Pēcdarbības funkcija ... 61
Darba stundu skaitītājs ... 61
Iestatījumi ... 62
Demonstrācijas režīms ... 62
Atlikušā siltuma indikators ... 62
Drošības izslēgšana ... 62
Aizsardzība pret pārkaršanu ... 62
Plīts virsmas dati ... 63
Atsevišķi pasūtāmi piederumi ... 63

Ekspluatācijas uzsākšana ... 64
Plīts virsmas izsaiņošana ... 64
Plīts virsmas pirmā tīrīšanas reize ... 64
Plīts virsmas ekspluatācijas uzsākšana ... 64
Tvaika nosūcēja ekspluatācijas uzsākšana ... 64
Savienošana tīklā ... 64
Savienošana tīklā, izmantojot lietotni ... 64
Savienošana ar tīklu, izmantojot WPS ... 65

Vadība ... 66
Drošības norādījumi par vadību ... 66
Plīts virsmas ieslēgšana ... 66
Plīts virsmas / gatavošanas zonas izslēgšana ... 66
Ēdiena gatavošanas trauku novietošana ... 67

Saturs

Plīts virsmas jaudas pakāpes 67
Jaudas pakāpes iestatīšana 67
Jaudas pakāpes iestatīšana – starppakāpes 67
Jaudas pakāpes mainīšana 68
Flex gatavošanas zonu manuāla savienošana / atdalīšana 68
Booster funkcija 68
Booster funkcijas aktivēšana 68
Booster funkcijas deaktivēšana 68
Stop&Go 68
Stop&Go aktivēšana 68
Stop&Go deaktivēšana 69
Automātiskā uzvārīšana 69
Automātiskās uzvārīšanas funkcijas aktivēšana 69
Automātiskās uzvārīšanas funkcijas deaktivēšana 69
Taimers 69
Taimera laika iestatīšana 69
Atgādinājuma laika iestatīšana 70
Atgādinājuma laika mainīšana 70
Atgādinājuma laika dzēšana 70
Izslēgšanās laika iestatīšana 70
Izslēgšanās laika maiņa 70
Izslēgšanās laika dzēšana 70
Vairāku izslēgšanās laiku iestatīšana 71
Izslēgšanās laika parādīšana 71
Vienlaicīga taimera funkciju izmantošana 71
Ieslēgšanas bloķēšana 71
Ieslēgšanas bloķēšanas aktivēšana 71
Ieslēgšanas bloķēšanas deaktivēšana 71
Iestatījumu bloķēšana 72
Iestatījumu bloķēšanas aktivēšana 72
Iestatījumu bloķēšanas deaktivēšana 72
Atsaukšanas funkcijas aktivēšana 72
Siltuma uzturēšanas aktivēšana / deaktivēšana 72
Tīrīšanas aizsardzība 72
Tīrīšanas aizsardzības aktivēšana 72
Tīrīšana aizsardzības deaktivēšana 72
Tvaika nosūcējs 73
Manuāla tvaika nosūcēja jaudas pakāpes iestatīšana 73
Tvaika nosūcēja manuāla izslēgšana 73
Booster funkcijas aktivēšana 73
Booster funkcijas deaktivēšana 73
Con@ctivity funkcijas īslaicīga deaktivēšana 73
Pēcdarbība 73

Saturs

Plīts virsmas dati ... 74
Modeļa apzīmējuma / sērijas numura parādīšana ... 74
Programmatūras statusa parādīšana ... 74
Demonstrācijas režīma aktivēšana / deaktivēšana ... 74

Plīts virsmas jaudas pakāpju iestatījumu diapazoni ... 75
Informācija pārbaudes institūcijām ... 76

Der zināt ... 77
Jūsu plīts virsma ... 77
Indukcijas plīts virsmu darbības princips ... 77
Trokšņi ... 77
Trauki ēdienu gatavošanai ... 77
Jūsu tvaika nosūcējs ... 79
Tvaika nosūcēja darbības princips ... 79
Darba stundu skaitītājs ... 79
Padomi par gaisa novadīšanu ... 79

Iestatījumu pielāgošana ... 81

Tīrīšana un kopšana ... 85
Drošības norādījumi par tīrīšanu un kopšanu ... 85
Tīrīšanas intervāls ... 85
Stikla keramikas virsmu tīrīšana ... 86
Mazgāšanai trauku mazgājamajās mašīnās piemērotas daļas ... 86
Pārseguma režģis ... 86
Pārseguma režģa izņemšana ... 86
Pārseguma režģa mazgāšana ar rokām ... 86
Pārseguma režģa mazgāšana trauku mazgājamajā mašīnā ... 86
Tauku filtrs ... 87
Tauku filtra izņemšana ... 87
Tauku filtra mazgāšana ar rokām ... 87
Tauku filtra mazgāšana trauku mazgājamajā mašīnā ... 87
Tauku filtra ievietošana ... 87
Tauku filtra maiņa ... 87
Tauku filtra darba stundu skaitītāja atiestatīšana ... 88
Aromātu filtrs (tikai vadāmā recirkulācijas režīmā vai Plug & Play režīmā) ... 88
Aromātu filtra nomaiņa (tikai vadāmā recirkulācijas režīmā vai Plug & Play režīmā) ... 88
Aromātu filtra darbības stundu skaitītāja atiestatīšana (tikai vadāmā recirkulācijas režīmā vai Plug & Play režīmā) ... 88
Tvaika nosūcēja savākšanas vanniņas tīrīšana ... 89
Tvaika nosūcēja korpusa iekšpuses tīrīšana ... 89
Ventilatora nodalījuma iekšpuses tīrīšana ... 89
Nepiemēroti tīrīšanas līdzekļi ... 90

Problēmu novēršana **91**
Ziņojumi rādījumos / ekrānā 91
Neparedzēta uzvedība 92
Neapmierinošs rezultāts 93
Vispārīgās problēmas vai tehniskie traucējumi 94

Klientu apkalpošanas dienests **96**
Kontaktinformācija traucējumu gadījumā 96
Identifikācijas datu plāksnīte 96
Garantija 96
Garantijas noteikumi 96

Tehniskie parametri **98**
Tehniskie dati 98
Produkta tehnisko datu lapas 98
Atbilstības deklarācija 99

Šī plīts virsma atbilst noteiktajām drošības prasībām. Tomēr nepareiza lietošana var radīt traumas personām un materiālus zaudējumus.

Pirms plīts virsmas ekspluatācijas uzsākšanas rūpīgi izlasiet lietošanas un montāžas instrukciju. Tajā ir sniegti svarīgi norādījumi par iebūvēšanu, drošību, lietošanu un apkopi. Tā pasargāsiet sevi un nepieļausiet plīts virsmas bojājumus.

Saskaņā ar standartu IEC 60335-1 Miele norāda, ka nodaļa par plīts virsmas uzstādīšanu, kā arī norādījumi par drošību un brīdinājumiem ir obligāti jāizlasa un jāievēro.

Miele nevar uzņemties atbildību par zaudējumiem, kas ir radušies šo norādījumu neievērošanas dēļ.

Saglabājiet lietošanas un montāžas instrukciju un nododiet to kopā ar iekārtu, ja mainās iekārtas īpašnieks.

Paredzētā izmantošana

▶ Šī plīts ir paredzēta lietošanai mājsaimniecībā un mājsaimniecības apstākļiem pielīdzināmās uzstādīšanas vietās.

▶ Šī plīts nav paredzēta lietošanai āra apstākļos.

▶ Lietojiet plīti tikai ēdiena gatavošanai un turēšanai siltumā mājas apstākļos. Nav pieļaujami nekādi citi izmantošanas veidi.

▶ Personas, kuras ierobežotu fizisko, garīgo un uztveres spēju vai pieredzes trūkuma un nezināšanas dēļ nevar droši lietot plīts virsmu, nedrīkst darboties ar to bez uzraudzības. Šīs personas drīkst lietot plīts virsmu bez uzraudzības tikai tad, ja visas darbības tām ir izskaidrotas tā, lai lietošana būtu pilnīgi droša. Šīm personām ir jāpazīst un jāsaprot iespējamie riski, ko var radīt nepareiza lietošana.

Bērni un sadzīves tehnika

▶ Bērni līdz 8 gadu vecumam nedrīkst atrasties plīts tuvumā bez pieaugušo pastāvīgas uzraudzības.

▶ Bērni no 8 gadu vecuma drīkst lietot plīti bez pieaugušo uzraudzības, ja plīts darbība viņiem ir izskaidrota tā, lai lietošana būtu pilnīgi droša. Bērniem ir jāzina un jāsaprot, kādu bīstamību var radīt nepareiza lietošana.

▶ Bērni nedrīkst tīrīt plīti bez uzraudzības.

▶ Pieskatiet bērnus, ja tie atrodas plīts virsmas tuvumā. Nekad neļaujiet bērniem spēlēties ar plīts virsmu.

▶ Darbības laikā plīts sakarst un joprojām ir karsta kādu laiku pēc izslēgšanas. Bērniem nedrīkst ļaut tuvoties iekārtai, pirms tā nav atdzisusi tiktāl, ka netiek pieļauta apdedzināšanās iespēja.

▶ Apdedzināšanās risks. Neuzglabājiet virs vai aiz plīts virsmas priekšmetus, kas varētu izraisīt bērnu interesi. Tas var pamudināt bērnus rāpties uz plīts virsmas.

▶ Apdedzināšanās un applaucēšanās risks. Pannu un katlu rokturus pagrieziet tā, lai tie atrastos virs darba virsmas un bērni tos nevarētu satvert un apdedzināties.

▶ Nosmakšanas risks. Spēlējoties ar iepakojuma materiālu (piemēram, plēvi), bērni var tajā ietīties vai pārvilkt to sev pār galvu un nosmakt. Glabājiet iepakojuma materiālu bērniem nepieejamā vietā.

▶ Lietojiet ieslēgšanas bloķēšanas funkciju, lai bērni nevarētu bez atļaujas ieslēgt plīti. Izmantojot plīti, ieslēdziet bloķēšanas funkciju, lai bērni nevarētu mainīt (izvēlētos) iestatījumus.

Tehniskā drošība

▶ Nepareizi veikta iekārtas uzstādīšana, apkope vai remonts var izraisīt ļoti bīstamas situācijas un apdraudēt iekārtas lietotāju. Iekārtas uzstādīšanu, apkopi vai remontu drīkst veikt tikai uzņēmuma Miele pilnvaroti speciālisti.

▶ Plīts bojājumi var radīt draudus jūsu drošībai. Pārbaudiet, vai plīts virsmai nav redzamu bojājumu. Nekad nelietojiet bojātu plīts virsmu.

▶ Ir iespējama pagaidu vai ilglaicīga darbība no autonomas vai nesinhronizētas energoapgādes iekārtas (piemēram, autonomajiem tīkliem, dublējošajām sistēmām). Šādas darbības priekšnoteikums ir energoapgādes iekārtas atbilstība EN 50160 vai līdzīga standarta prasībām.
Ēkas instalācijā un šajā Miele iekārtā paredzēto aizsardzības pasākumu funkcijas un darbības veids ir jānodrošina arī autonomā vai nesinhronā režīmā vai arī tie ir jāaizstāj ar līdzvērtīgiem pasākumiem attiecībā uz instalāciju. Tas ir aprakstīts, piemēram, jaunākajā VDE-AR_E 2510-2 laidienā.

▶ Plīts virsmas elektrodrošība ir garantēta tikai tad, ja tā tiek pievienota atbilstīgi spēkā esošajiem normatīviem instalētai zemējuma sistēmai. Šīm drošības pamatprasībām ir jābūt izpildītām. Ja rodas šaubas, lūdziet elektroinstalāciju pārbaudīt kvalificētam elektriķim.

▶ Lai pasargātu plīts virsmu no bojājumiem, uz identifikācijas datu plāksnītes norādītajiem savienojuma parametriem (frekvencei un spriegumam) noteikti jāsakrīt ar elektrotīkla parametriem.
Pirms iekārtas pievienošanas salīdziniet šo parametru atbilstību. Ja rodas šaubas, konsultējieties ar kvalificētu elektriķi.

▶ Vairāku kontaktligzdu pagarinātāji vai pagarinājuma vadi nesniedz nepieciešamo drošību (uguns bīstamība). Neizmantojiet tos plīts pieslēgšanai elektrotīklam.

▶ Lai garantētu drošu plīts darbību, plīti drīkst lietot tikai iebūvētā veidā.

▶ Šo plīts virsmu nedrīkst izmantot nestacionārās uzstādīšanas vietās (piemēram, uz kuģiem).

▶ Pieskaršanās zem sprieguma esošām iekārtas savienojuma daļām, kā arī elektriskās un mehāniskās uzbūves pārveidošana apdraud jūs un var izraisīt plīts virsmas darbības traucējumus.
Nekad neatveriet plīts virsmas korpusu.

▶ Ja plīts remontu neveic uzņēmuma Miele pilnvarots klientu apkalpošanas dienesta speciālists, garantijas prasība tiek anulēta.

▶ Miele garantē atbilstību drošības prasībām tikai tad, ja tiek izmantotas oriģinālās rezerves daļas. Bojātās detaļas drīkst nomainīt tikai ar Miele oriģinālajām rezerves daļām.

▶ Plīts nav paredzēta lietošanai ar ārēju taimeru vai tālvadības sistēmu.

▶ Plīts virsmas pievienošanu elektrotīklam drīkst veikt tikai elektrotehnikas speciālists (skatiet nodaļas “Uzstādīšana” sadaļu “Elektrotīkla pieslēgums”).

▶ Ja barošanas kabelis ir bojāts, elektrotehnikas speciālistam tas ir jānomaina ar īpaša veida barošanas kabeli (skatīt nodaļas “Uzstādīšana” sadaļu “Savienojums ar elektrotīklu”).

▶ Uzstādīšanas un apkopes, kā arī remontdarbu laikā plītij jābūt pilnībā atvienotai no elektrotīkla. Nodrošiniet atvienošanu kādā no turpmāk minētajiem veidiem:

- izslēdziet elektroinstalācijas drošinātājus vai
- pilnībā izskrūvējiet elektroinstalācijas skrūvējamos drošinātājus, vai
- atvienojiet kontaktspraudni (ja tāds ir) no kontaktligzdas. Atvienojot jāsatver kontaktspraudņa korpuss, nevis vads.

▶ Elektriskās strāvas trieciena risks. Ja ir radies iekārtas bojājums vai stikla keramikas virsma ir saplīsusi vai saplaisājusi, iekārtu nekādā gadījumā nedrīkst lietot un tā ir nekavējoties jāizslēdz. Atvienojiet plīts virsmu no elektrotīkla. Vērsieties klientu apkalpošanas dienestā.

▶ Ja plīts ir iebūvēta mēbelēs (piemēram, aiz skapja durvīm), plīts lietošanas laikā durvis nekad neaizveriet. Aiz aizvērtām mēbeļu durvīm uzkrājas siltums un mitrums. Tādējādi var tikt bojāta plīts, skapis, kurā plīts ir iebūvēta, un grīda. Mēbeles durvis aizveriet tikai tad, kad ir nodzisuši atlikušā siltuma indikatori.

Lietošana vienlaicīgi ar telpas gaisu izmantojošu kurtuvi

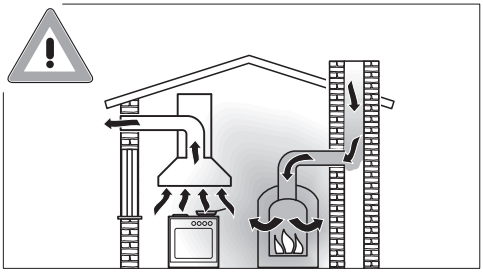

dai1474b

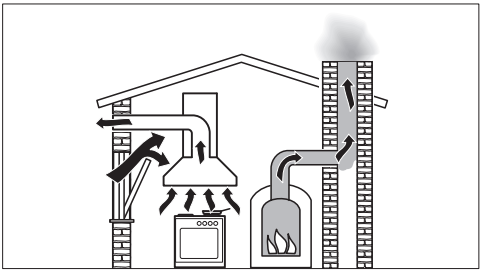

⚠ Degšanas procesā radušās gāzes var izraisīt saindēšanos!
Vienlaikus lietojot tvaika nosūcēju un kurtuvi, kas atrodas tajā pašā telpā vai izmanto šīs telpas gaisu, jāievēro vislielākā piesardzība. Kurtuves, kas degšanas procesam izmanto telpas gaisu, to izsūc no attiecīgās telpas un, izmantojot izplūdes gāzu sistēmas (piemēram, dūmvadu), izvada izplūdes gāzes ārā. Telpas gaisu izmantojošas kurtuves var būt ar gāzi, šķidro kurināmo, malku vai oglēm darbināmas apkures iekārtas, caurplūdes sildītāji, ūdens sildītāji, plītis vai cepeškrāsnis.

Tvaika nosūcējs izsūc gaisu no virtuves un blakus esošajām telpām. Tas attiecas uz šādiem izmantošanas veidiem:
gaisa novadīšanas režīms;
gaisa cirkulācijas režīms ar ārpus telpas ierīkotu recirkulācijas gaisa kameru.

Ja gaisa pievade ir nepietiekama, rodas pazeminātsspiediens. Kurtuve saņem pārāk maz gaisa, kas nepieciešams degšanas procesam. Degšanas process tiek ierobežots.
Toksiskas dūmgāzes no dūmvada vai dūmgāzu novadīšanas kanāla var nonākt atpakaļ dzīvojamās telpās.
Tas ir bīstami dzīvībai!

Drošību var garantēt, ja tvaika nosūcēja un kurtuves, kas izmanto telpas gaisu, vienlaicīgas darbības laikā telpā vai vienas ventilācijas sistēmas ietvaros savienotajās telpās spiediena pazemināšanās nepārsniedz 4 Pa (0,04 mbar), tā nepieļaujot iespēju, ka kurtuves dūmgāzes tiks iesūknētas atpakaļ telpā.

To var panākt, degšanas procesam nepieciešamo gaisu papildus pievadot caur nenoslēdzamām atverēm, piemēram, durvīs vai logos. Šajā gadījumā jānodrošina pietiekams gaisa ieplūdes atveres šķērsgriezuma izmērs. Tikai būvkonstrukcijā iestrādātā gaisa pieplūdes / izvades kārba parasti nevar nodrošināt pietiekamu gaisa pievadi.

Novērtējot nepieciešamo gaisa pieplūdes apjomu, vienmēr jāņem vērā visas dzīvokļa kopējai ventilācijas sistēmai pievienotās telpas. Par šo jautājumu varat konsultēties ar skursteņslauķu dienestu.

Ja tvaika nosūcēju lieto gaisa cirkulācijas režīmā, kad gaiss tiek novadīts atpakaļ tajā pašā telpā, tā vienlaicīga lietošana ar telpas gaisu izmantojošu kurtuvi nerada nekādu risku.

Pareiza izmantošana

▶ Plīts darbības laikā sakarst un joprojām ir karsta kādu laiku pēc izslēgšanas. Apdedzināšanās risks vairs nepastāv, kad ir nodzisuši atlikušā siltuma indikatori.

▶ Pārkarsusi eļļa vai tauki var uzliesmot. Izmantojot gatavošanā eļļu vai taukus, neatstājiet plīti bez uzraudzības. Nekad nedzēsiet degošu eļļu vai taukus ar ūdeni. Izslēdziet plīti.
Uzmanīgi noslāpējiet liesmas, nosedzot ar vāku vai segu.

▶ Lietošanas laikā nekad neatstājiet plīts virsmu bez uzraudzības. Pastāvīgi uzraugiet īsus vārīšanas un cepšanas procesus.

▶ Atklāta liesma rada ugunsgrēka risku.
Flambēšana ir aizliegta. Ieslēgtais tvaika nosūcējs var iesūkt liesmas filtrā. Nogulsnējušies tauki var aizdegties.

▶ Ja sakarst aerosoli, viegli uzliesmojoši šķidrumi vai degoši materiāli, var gūt apdegumus. Tāpēc nekad neuzglabājiet atvilktnēs zem plīts viegli uzliesmojošus priekšmetus. Ja atvilktnēs atrodas galda piederumu futrāļi, tiem jābūt no karstumizturīga materiāla.

▶ Nekādā gadījumā nekarsējiet tukšus traukus.

▶ Karsējot slēgtas konservu kārbas, rodas pārspiediens un kārbas var pārsprāgt. Neizmantojiet plīti konservu kārbu vārīšanai vai karsēšanai.

▶ Ja iekārta aiz pārskatīšanās tiek ieslēgta vai ir saglabājusi atlikušo siltumu, materiāli, ar kuriem ir pārklāta plīts, var aizdegties, saplaisāt vai sakust. Nekad nepārklājiet plīti, piemēram, ar pārklājuma plāksni, drānu vai aizsargplēvi.

▶ Ja plīts ir ieslēgta, tiek ieslēgta aiz pārskatīšanās vai ir saglabājusi atlikušo siltumu, uz plīts virsmas novietotie metāla priekšmeti var sakarst. Citu materiālu priekšmeti var kust vai aizdegties. Mitri katlu vāki var piesūkties pie plīts virsmas. Neizmantojiet plīts virsmu priekšmetu novietošanai. Pēc lietošanas izslēdziet gatavošanas zonas!

▶ Izslēdziet plīts virsmu pēc tās lietošanas. Negaidiet, līdz plīts virsma automātiski izslēdzas uz tās vairs neesošu ēdiena gatavošanas trauku dēļ. Pārtikas produkti var aizdegties.

▶ Strādājot pie karstas plīts, pastāv apdedzināšanās risks. Darbojoties ar karstu ierīci, sargājiet rokas — lietojiet virtuves cimdus vai drānas. Izmantojiet tikai sausus cimdus vai drānas. Slapji vai mitri tekstilizstrādājumi labāk vada siltumu, un tvaiks var radīt apdegumus.

▶ Gatavojot ēdienu, tvaika nosūcējs karstā tvaika dēļ var pārmērīgi uzkarst.
Korpusam un tauku filtram drīkst pieskarties tikai tad, kad virsmā integrētais tvaika nosūcējs ir atdzisis.

▶ Ja plīts virsmas tuvumā lietojat elektroierīces (piemēram, rokas mikseri), uzmanieties, lai šo elektroierīču barošanas kabelis nesaskartos ar karsto plīts virsmu. Tas var izraisīt kabeļa izolācijas bojājumus.

▶ Ja zem traukiem pakļūst sāls, cukurs vai smilšu graudi, piemēram, tīrot dārzeņus, tie var saskrāpēt virsmu. Pirms ēdiena gatavošanas trauku novietošanas uz sildvirsmas nodrošiniet, lai stikla keramikas virsma un trauku pamatnes būtu tīras.

▶ Lejup krītoši priekšmeti (arī viegli priekšmeti, piemēram, sālstrauki) var radīt stikla keramikas plāksnē plaisas vai lūzumus. Nodrošiniet, lai uz stikla keramikas virsmas nevarētu uzkrist nekādi priekšmeti.

▶ Ja uz skārientaustiņiem vai displeja atrodas karsti priekšmeti, tie var bojāt zem tiem esošo elektroniku. Nekad nenovietojiet karstus katlus vai pannas uz skārientaustiņiem vai displeja.

▶ Ja uz karstas plīts virsmas nokļūst un izkūst cukurs, cukuru saturoši produkti, plastmasa vai alumīnija folija, atdziestot tie bojā stikla keramikas plāksni. Nekavējoties izslēdziet ierīci un rūpīgi notīriet šīs vielas ar stikla virsmām paredzētu skrāpi. Lietojiet aizsargcimdus. Notīriet stikla keramikas plāksni ar stikla keramikas tīrīšanas līdzekli, tiklīdz tā ir atdzisusi.

▶ Izvāroties tukši, katli var radīt stikla keramikas plāksnes un / vai ēdiena gatavošanas trauku bojājumus. Lietošanas laikā nekad neatstājiet plīti bez uzraudzības.

▶ Katli un pannas ar raupju pamatni var saskrāpēt stikla keramikas plāksni. Lietojiet tikai katlus un pannas ar gludu pamatni.

▶ Lai pārvietotu ēdiena gatavošanas traukus, paceliet tos. Tādējādi virsma tiks pasargāta no nobrāzumiem un skrāpējumiem.

▶ Uzkaršana notiek ļoti ātri, un noteiktos apstākļos ēdienu gatavošanas trauku apakšējā daļā temperatūra īsā laikā var sasniegt eļļas un tauku pašaizdegšanās temperatūru. Lietošanas laikā nekad neatstājiet plīti bez uzraudzības.

▶ Eļļu un taukus karsējiet ne ilgāk kā 1 minūti un nekad neizmantojiet pastiprinātāja funkciju.

▶ Tikai cilvēkiem ar sirds stimulatoru: ieslēgtas plīts virsmas tiešā tuvumā veidojas magnētiskais lauks. Tomēr negatīva ietekme uz sirds stimulatoru ir maz iespējama. Ja rodas šaubas, vērsieties pie sirds stimulatora ražotāja vai pie sava ārsta.

▶ Ieslēgtas plīts virsmas elektromagnētiskais lauks var negatīvi ietekmēt magnetizējamus priekšmetus. Ieslēgtas plīts virsmas tiešā tuvumā nedrīkst atrasties kredītkartes, atmiņas ierīces, kalkulatori un līdzīgi priekšmeti.

▶ Metāla priekšmeti, kas glabājas atvilktnē zem plīts virsmas, var sakarst pēc plīts virsmas ilgstošas un intensīvas lietošanas.

▶ Plīts virsma ir aprīkota ar dzesēšanas ventilatoru. Ja zem iebūvētās plīts virsmas atrodas atvilktne, ir jāievēro pietiekams attālums starp atvilktnes saturu un plīts virsmas apakšdaļu, lai tiktu nodrošināta pietiekama vēsā gaisa padeve plīts virsmai.

▶ Ja zem iebūvētās plīts virsmas atrodas atvilktne, neglabājiet atvilktnē smailus vai mazus priekšmetus, papīru, salvetes utt. Šie priekšmeti caur ventilācijas atverēm var iekļūt iekārtas korpusā vai tikt piesūkti pie ventilācijas atveres un tādējādi sabojāt ventilatoru vai ietekmēt dzesēšanu.

▶ Nekādā gadījumā neizmantojiet vienā gatavošanas zonā, cepšanas zonā vai Flex zonā vienlaicīgi 2 ēdiena gatavošanas traukus.

▶ Ja trauks ir tikai daļēji novietots uz gatavošanas vai cepšanas zonas, noteiktos apstākļos var sakarst tā rokturi.
Vienmēr novietojiet gatavošanas trauku plīts riņķa vai cepšanas zonas vidū.

▶ Flex gatavošanas zonai izmantojiet tikai taisnstūrainus vai ovālus traukus.

▶ Nogulsnējušies tauki un netīrumi nelabvēlīgi ietekmē tvaika nosūcēja darbību.
Nekad nelietojiet tvaika nosūcēju bez tauku filtra, lai nodrošinātu gaisa attīrīšanu no garaiņiem.

▶ Veicot tīrīšanu neatbilstoši šīs lietošanas instrukcijas norādījumiem, rodas ugunsgrēka risks.

▶ Neaizsedziet pārseguma režģi tvaika nosūcēja darbības laikā.

▶ Nenovietojiet karstus gatavošanas traukus uz tvaika nosūcēja pārseguma režģa. Tas ietekmē tvaika nosūcēja darbību un var sabojāt pārseguma režģi.

▶ Tvaika nosūcējā iekļuvuši šķidrumi var to sabojāt. Neuzglabājiet šķidrumus tvaika nosūcēja tuvumā.

▶ Tvaika nosūcējs var iesūkt nelielus priekšmetus, kas var nelabvēlīgi ietekmēt tā darbību. Nenovietojiet tvaika nosūcēja tuvumā nelielus priekšmetus (piemēram, drānas, papīru).

▶ Ja gatavošanas traukiem izmantojat indukcijas adaptera plāksni, var tikt bojāti vai pat iznīcināti indukcijas ģeneratori. Neizmantojiet indukcijas adapteru plāksnes.

Tīrīšana un kopšana

▶ Tvaiks no tvaika tīrītāja var iekļūt elektriskajās daļās un izraisīt īsslēgumu.
Plīts virsmas tīrīšanai nekad neizmantojiet tvaika tīrītājus.

▶ Ja plīts virsma ir iebūvēta virs cepeškrāsns vai pavarda ar pirolīzes funkciju, pirolīzes darbības laikā to nedrīkst lietot, jo var aktivizēties plīts virsmas aizsardzība pret pārkaršanu (skatiet atbilstošo nodaļu).

Piederumi

▶ Lietojiet tikai oriģinālos Miele piederumus. Ja iekārtā ir uzstādītas vai iebūvētas nepiederīgas daļas, garantija un / vai ražotāja atbildība par izstrādājumu tiek anulēta.

▶ Miele garantē funkcijas nodrošinošo rezerves daļu piegādi līdz 15 gadiem, bet vismaz 10 gadus pēc jūsu plīts virsmas sērijveida ražošanas pārtraukšanas.

Padomi elektroenerģijas taupīšanai gatavošanas laikā

- Pēc iespējas gatavojiet tikai slēgtos katlos vai pannās. Tas nepieļaus nevajadzīgus siltuma zudumus.
- Gatavojiet nelielā ūdens daudzumā.
- Pēc uzvārīšanās vai uzcepšanās laikus pārslēdziet zemāku jaudas pakāpi.
- Izmantojiet ātrvārītāju, lai saīsinātu gatavošanas laiku.

Padomi elektroenerģijas taupīšanai tvaika nosūcēja darbības laikā

- Ēdiena gatavošanas laikā nodrošiniet virtuvē labu ventilāciju. Ja gaisa izplūdes laikā tvaika nosūcējā neieplūst pietiekami daudz gaisa, nosūcējs nedarbojas efektīvi un palielinās darbības trokšņi.
- Gatavošanai izmantojiet pēc iespējas zemāku jaudas pakāpi. Ja ēdienu gatavošanas procesā veidojas maz tvaika, tvaika nosūcējs darbojas ar zemāku jaudas pakāpi un patērē mazāk elektroenerģijas.
- Pārbaudiet tvaika nosūcējam izvēlēto jaudas pakāpi. Parasti pietiek ar zemas jaudas pakāpi. Intensīvās darbības pakāpi izmantojiet tikai tad, ja ir nepieciešams.
- Ja gatavošanas laikā veidojas daudz tvaika, jau iepriekš ieslēdziet tvaika nosūcējam augstu darbības jaudas pakāpi. Tādējādi nosūcēja darbība būs efektīvāka nekā mēģinot ilgā laika periodā izvadīt no virtuves tvaiku, kas jau ir izplūdis telpā.
- Izslēdziet tvaika nosūcēju pēc gatavošanas beigām.
- Regulāri tīriet vai mainiet virsmā integrētā tvaika nosūcēja filtrus. Ļoti netīri filtri mazina nosūcēja veiktspēju, palielina ugunsgrēka rašanās iespēju un rada higiēnas risku.

Iepakojuma utilizācija

Iepakojums kalpo pārvietošanai un pasargā iekārtu no bojājumiem pārvadāšanas laikā. Iepakojuma materiāli ir izraudzīti, ņemot vērā vides aizsardzības un materiālu utilizācijas prasības, tāpēc tos kopumā var atkārtoti pārstrādāt.

Iepakojuma atkārtota iekļaušana materiālu apritē ļauj taupīt izejvielas. Atkarībā no materiāla izmantojiet īpašas izejvielu krātuves un nodošanas iespējas. Transportēšanas iepakojumu pieņem Miele specializētais tirgotājs.

Nolietotās iekārtas utilizācija

Elektriskās un elektroniskās ierīces bieži satur vērtīgus materiālus. Tās satur arī noteiktas vielas, maisījumus un detaļas, kas bija nepieciešamas to darbībai un drošībai. Ja šie materiāli nokļūst sadzīves atkritumos vai ar tiem rīkojas neatbilstoši, tie var kaitēt cilvēku veselībai un videi. Tāpēc nekādā gadījumā nepieļaujiet nolietotās iekārtas nokļūšanu sadzīves atkritumos.

Nododiet to utilizācijai vietējās pašvaldības, specializētā tirgotāja vai Miele ierīkotajā oficiālajā elektrisko un elektronisko iekārtu bezmaksas savākšanas un pieņemšanas punktā. Saskaņā ar likumu jūs atbildat par iespējamo personas datu dzēšanu no utilizācijai paredzētās lik-

vidējamās iekārtas. Atbilstoši likumdošanas aktiem jūsu pienākums ir izņemt nolietotās baterijas un akumulatorus, kas nav nedalāmi savienoti ar iekārtu, kā arī lampas, kuras ir iespējams izņemt, nebojājot tās. Nododiet šīs detaļas atbilstošā savākšanas vietā, kur tās var nodot bez atlīdzības. Lūdzu, nodrošiniet, lai likvidējamā iekārta līdz aiztransportēšanas brīdim tiktu uzglabāta bērniem nepieejamā vietā.

Drošības norādījumi par iebūvēšanu

⚠ Nepareizas iebūvēšanas izraisīti bojājumi.

Nepareizi iebūvējot plīts virsmu, to var sabojāt.

Uzticiet plīts virsmas iebūvēšanu tikai kvalificētam speciālistam.

⚠ Tīkla spriegums var izraisīt elektriskās strāvas triecienu.

Nepareizi pieslēdzot ierīci elektrotīklam, var rasties elektriskās strāvas trieciens.

Uzticiet plīts virsmas pieslēgšanu elektrotīklam tikai kvalificētam elektrotehnikas speciālistam.

⚠ Krītošu priekšmetu izraisīti bojājumi.

Uzstādot sienas skapīšus vai tvaika nosūcēju, var sabojāt plīts virsmu.

Iebūvējiet plīts virsmu tikai pēc sienas skapīšu vai tvaika nosūcēja uzstādīšanas.

Ja plīts virsma apkopes nolūkā tiek demontēta, var tikt sabojāta zem plīts virsmas malas novietotā blīvējuma lente.

Pirms atkārtotas iebūvēšanas vienmēr nomainiet blīvējuma lenti.

▶ Plīts virsmu nedrīkst uzstādīt virs ledusskapjiem, trauku mašīnām, mazgāšanas un žāvēšanas ierīcēm.

▶ Šo plīts virsmu drīkst iebūvēt tikai virs tādām plītīm un cepeškrāsnīm, kas ir aprīkotas ar tvaika dzesēšanas sistēmu.

▶ Šai plīts virsmai nedrīkst blakus uzstādīt gāzes plīti.

▶ Pārliecinieties, ka pēc plīts virsmas uzstādīšanas nav iespējams pieskarties elektrotīkla pieslēguma kabelim.

▶ Barošanas kabelis pēc gatavošanas virsmas iebūvēšanas nedrīkst saskarties ar kustīgām virtuves aprīkojuma daļām (piemēram, atvilktnēm) un tikt pakļauts mehāniskai slodzei.

▶ Darba virsmas saplāksnim jābūt apstrādātam ar karstumizturīgu līmi (100°C), lai tas neatdalītos vai nedeformētos. Noslēdzošajām līstēm pie sienas jābūt no karstumizturīga materiāla.

▶ Lai veiktu iebūvēšanu, ir jānoņem korpusa aizmugures sienas zonā esošais pārliktnis.

▶ Plīts virsma ir jāiebūvē tā, lai savākšanas vanniņa un tīrīšanas vāks būtu brīvi pieejami un tos varētu noņemt tīrīšanas nolūkā.

▶ Gaisa kanāls tiek ierīkots aiz iebūvēšanas skapja korpusa aizmugurējās sienas. Korpusa aizmugurējai sienai apkopes vajadzībām ir jābūt noņemamai.

▶ KMDA Umluft xxx pamatnes minimālais augstums

- Gaisa novadīšanas režīmā: nav nepieciešams pamatnes minimālais augstums
- Vadītā gaisa cirkulācijas režīmā: 100 mm
- Plug&Play režīmā: 25 mm

▶ Atsūknēto novadāmo gaisu tieši caur apakšējo skapīti atpakaļ telpā drīkst izvadīt tikai Plug&Play režīmā. Novadīšanas režīmā un vadāmā cirkulācijas režīmā novadāmais gaiss ir jāizvada ārā pa novadīšanas kanālu (novadīšanas režīmā) vai atpakaļ telpā caur recirkulācijas gaisa kameru (vadītā cirkulācijas režīmā).

▶ Ievērojiet drošības atstatumus (skatiet nodaļas “Uzstādīšana” sadaļu “Drošības atstatumi”).

Papildu drošības norādījumi par gaisa novadīšanas režīmu

▶ Gaisu nedrīkst novadīt ne ekspluatācijā esošā dūmu vai dūmgāzu novadīšanas kanālā, ne ventilācijas šahtā, kas ir paredzēta gaisa novadīšanai no telpām, kurās ir uzstādītas kurtuves.

▶ Ja gaisa izvadei lieto vairs neizmantotu dūmu vai dūmgāzu novadīšanas kanālu, ņemiet vērā atbildīgo iestāžu izdotos noteikumus.

▶ Gaisa izplūdes kanāla ierīkošanai drīkst izmantot tikai no nedegoša materiāla izgatavotas caurules vai šļūtenes. Tās var iegādāties specializētajos veikalos vai klientu apkalpošanas dienestā.

Papildu drošības norādījumi par Plug & Play režīmu

U vērtība

Plug&Play režīms ir iespējams jaunākās un modernizētās ēkās. Ja blakus esošā siena vai grīda saskaras ar zemi vai āra gaisu, to siltumvadāmības koeficientam (U vērtībai) ir jābūt: ≤ 0,5 W/(m²K).

Materiāls	Materiāla biezums	U vērtība (pēc 1995)
Masīva siena (caurumotie ķieģeļi, gāzbetona kluči vai salīdzināmi poraini vai stipri caurumoti materiāli)	≥ 30 cm	0,5
Masīvkoka siena (piemēram, guļbūve / gatavā ēka). Koka rāmis vai dēļu siena ar izolējošu pildījumu	–	0,4
Pasīvā ēka (KfW 55, 40, 40 Plus)	–	0,15–0,2

Citu materiālu U vērtības ir pieejamas Federālās ekonomikas un enerģētikas ministrijas un Federālās iekšlietu, celtniecības un kopienu ministrijas tīmekļvietnē.

Palīdzību ar jūsu māju saistītos jautājumos var sniegt celtniecības speciālists vai enerģētikas konsultants.

▶ Gaisa izplūdes atveres šķērsgriezumam ir jābūt vismaz 425 cm².

Ja vēlaties gaisa pievades un izplūdes atveres aprīkot ar ventilācijas režģi, atveru izmēram ir jābūt lielākam nekā 425 cm². Gaisa brīvas caurplūdes atveres šķērsgriezuma 425 cm² ir režģa atveru šķērsgriezumu summa.

Gaisa pievades un izvades atveres nedrīkst noslēgt vai aizsegt. Turklāt no tām regulāri ir jāiztīra putekļi.

▶ Komplektā iekļautais Plug&Play adapters ir nepieciešams plīts virsmas ekspluatācijai Plug&Play režīmā.

▶ Šablons ir nepieciešams plīts virsmas iebūvēšanai.

⚠ Aukstumiekārtas bojājumu risks garaiņu dēļ.

Plīts virsmas garaiņi aiz aukstumiekārtas var bojāt aukstumiekārtu.

Tieši aiz aukstumiekārtas nevar iebūvēt gaisa vai garaiņu novadīšanas ierīci. Nodrošiniet atsevišķu gaisa vadību vai uzstādiet starp ierīcēm starpsienu.

Papildu drošības norādījumi uzstādīšanai uz virsmas

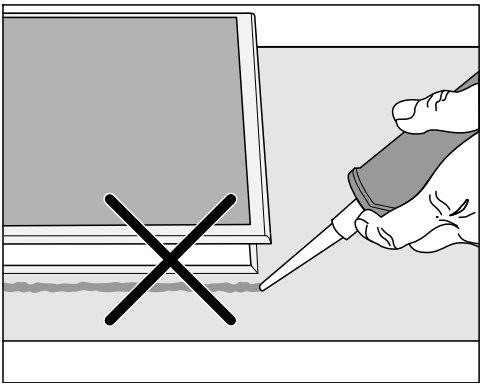

⚠ Nepareizas iebūvēšanas izraisīti bojājumi.

Ja plīts virsma tiek blīvēta ar šuvju hermētiķi, plīts virsmu un darba virsmu var sabojāt, ja plīts būs jādemontē.

Neizmantojiet šuvju blīvēšanas materiālu starp plīts virsmu un darba virsmu.
Blīvējums zem plīts virsmas malas pietiekami noblīvē salaiduma vietu starp plīts virsmu un darba virsmu.

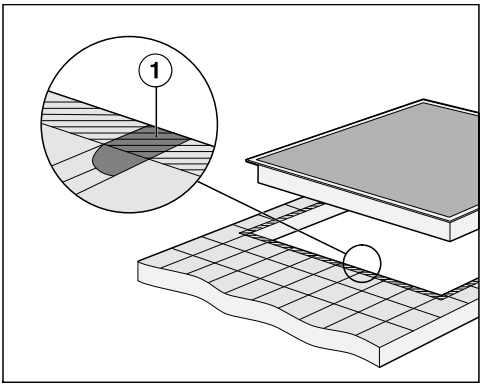

▶ Šuvēm ① un iesvītrotajai zonai zem plīts virsmas pamata ir jābūt gludai un līdzenai, lai plīts virsma tiktu vienmērīgi atbalstīta un zem iekārtas augšdaļas malas tiktu nodrošināts pietiekams blīvējums starp iekārtu un darba virsmu.

Papildu drošības norādījumi uzstādīšanai vienā plaknē

⚠ Nepiemērots blīvēšanas materiāls var izraisīt bojājumus.

Nepiemērots šuvju blīvēšanas materiāls var sabojāt dabisko akmeni.

Dabiskā akmens virsmām un dabiskā akmens flīžu virsmām lietojiet tikai dabiskajam akmenim piemērotu, temperatūrnoturīgu (min. 160 °C) silikona šuvju blīvēšanas līdzekli. Ievērojiet ražotāja sniegtos norādījumus.

▶ Lai plīts virsma pēc iebūvēšanas būtu brīvi pieejama no apakšas un tās apakšējo kārbu varētu noņemt apkopes vajadzībām, zem iekārtas novietotā skapīša brīvajam platumam ir jābūt vismaz tādam pašam kā darba virsmas izgriezuma iekšējam platumam (skatiet nodaļas “Uzstādīšana” sadaļu “Iebūvēšanas izmēri, iebūvējot vienā līmenī ar darba virsmu”). Ja pēc iebūvēšanas plīts virsmas apakšdaļai nevar brīvi piekļūt, ir jāizņem šuvju hermētiķis, lai plīts virsmu varētu izņemt.

▶ Vienā līmenī ar darba virsmu plīts virsmu var iebūvēt tikai dabiskā akmens (granīta, marmora), masīvkoka un flīzētās darba virsmās. Izmantojot cita materiāla darba virsmas, jautājiet attiecīgajam ražotājam, vai tās ir piemērotas plīts virsmas iebūvēšanai vienā līmenī ar darba virsmu.

- Dabiskā akmens darba virsmas: plīts virsma tiek ievietota tieši frēzējumā.
- Masīvkoka, flīzētas darba virsmas: plīts virsma izgriezumā tiek nostiprināta ar koka līstēm. Šīs līstes nav iekļautas piegādes komplektā, un tās ir jānogādā iekārtas uzstādīšanas vietā.

Drošības atstatumi

Drošības atstatums virs plīts virsmas

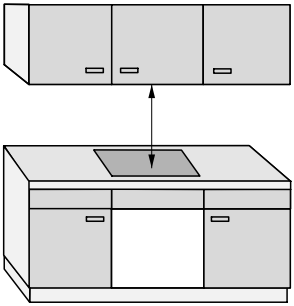

Starp plīts virsmu un virs tās uzstādīto tvaika nosūcēju:

- jānodrošina tvaika nosūcēja ražotāja norādītais drošības atstatums;
- ja zem viena tvaika nosūcēja ir iebūvētas vairākas iekārtas, kurām ir nepieciešami dažādi drošības atstatumi, ņemiet vērā lielāko norādīto drošības atstatumu.

Ja virs plīts virsmas ir iemontēti viegli uzliesmojoši materiāli (piemēram, piekārti pazeminātie griesti), drošības atstatumam ir jābūt vismaz 500 mm mm.

Drošības atstatums plīts virsmas aizmugurē un sānos

Jāievēro šādi minimālie atstatumi līdz augsta skapja vai istabas sienai:

- **aizmugurē** ① no darba virsmas izgriezuma līdz darba virsmas aizmugures malai
  50 mm mm

  un

- **labajā pusē** ② no darba virsmas izgriezuma līdz blakus novietotai mēbelei (piemēram, augstam skapim) vai telpas sienai
  50 mm mm un minimālo atstatumu pie pretējās puses 200 mm mm

  vai

- **kreisajā pusē** ③ no darba virsmas izgriezuma līdz blakus novietotai mēbelei (piemēram, augstam skapim) vai telpas sienai
  50 mm mm un minimālo atstatumu pie pretējās puses 200 mm mm.

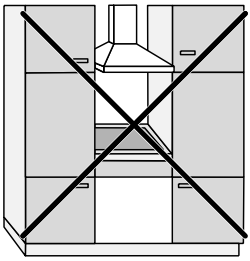

Nav atļauts

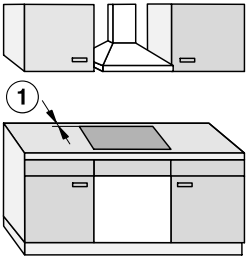

Ļoti ieteicams

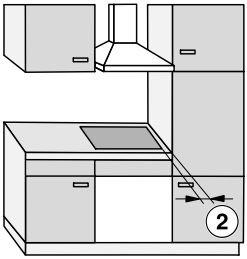

Nav ieteicams

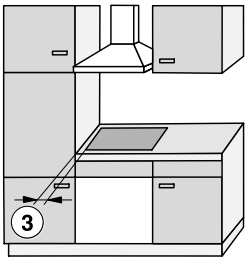

Nav ieteicams

Drošības atstatums līdz nišas apšuvumam

Ja niša tiek apšūta, ir jāievēro minimālais atstatums starp darba virsmas izgriezumu un nišas apšuvumu. Augstas temperatūras var mainīt materiālu īpašības vai tos sabojāt.

Iebūvēšana vienā līmenī ar virsmu

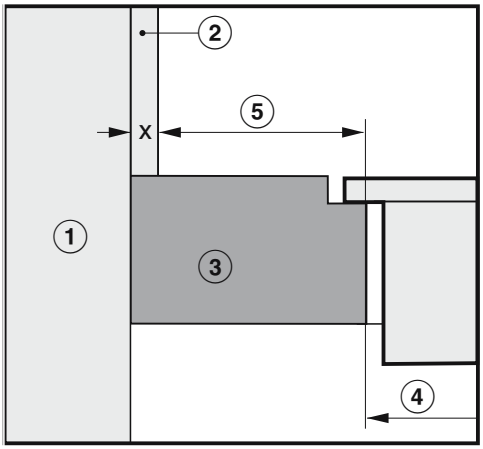

Iebūvēšana uz darba virsmas

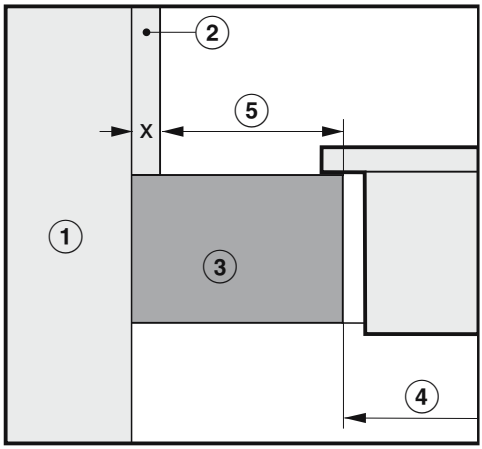

① Mūra konstrukcija

② Izmērs x = nišas apšuvuma biezums

③ Darba virsma

④ Darba virsmas izgriezums

⑤ Minimālais atstatums, izmantojot
ugunsnedrošus materiālus (piemēram, koku)
izmantojot ugunsdrošus materiālus (piemēram, metālu)

	Puse		Pretējā puse	
Materiāls	**Degošs**	**Nedegošs**	**Degošs**	**Nedegošs**
Aizmugurē	50 mm	50 mm – Izmērs x	–	–
Pa labi	50 mm	50 mm – Izmērs x	200 mm	200 mm – Izmērs x
Pa kreisi	50 mm	50 mm – Izmērs x	200 mm	200 mm – Izmērs x

Skatiet nodaļas “Uzstādīšana” sadaļu “Drošības atstatumi”.
Piemērs: ugunsdroša nišas apšuvuma biezums ir 15 mm
50 mm – 15 mm = minimālais atstatums 35 mm

Iespējamie darbības režīmi

Visi tabulā minētie darbības režīmi ir iespējami visiem šajā lietošanas instrukcijā minētajiem KMDA.

Atkarībā no darbības režīma un uzstādīšanas situācijas var būt nepieciešami papildu piederumi un rūpnīcas iestatījumu maiņa; skatīt nodaļu “Iestatījumu pielāgošana”.

Darbības režīms	Citi piederumi	Rūpnīcas iestatījumu pielāgošana
Gaisa novadīšanas sistēma	✓	✓
Vadīts gaisa recirkulācijas režīms	✓	●
Plug & Play režīms	●	●

✓ Nepieciešams
● Nav nepieciešams

Iebūvēšanas paraugi

Vadīts gaisa cirkulācijas režīms

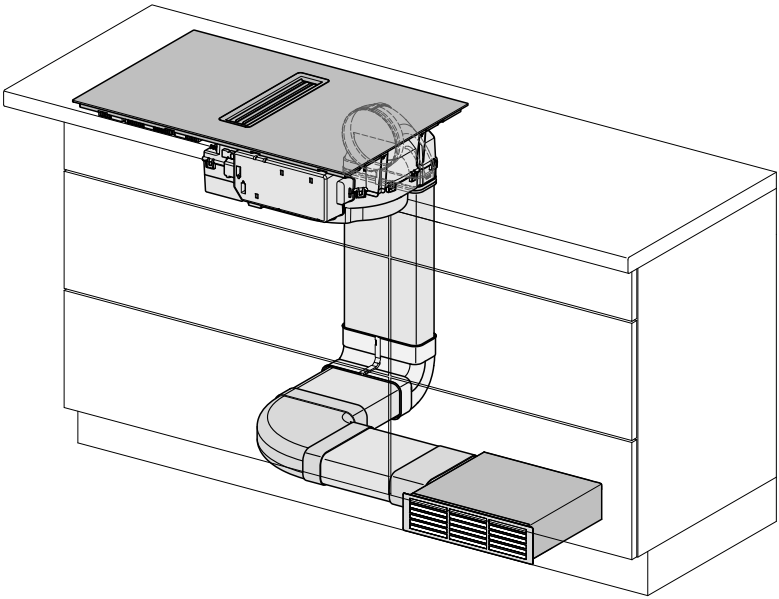

Gaisa novadīšanas režīms

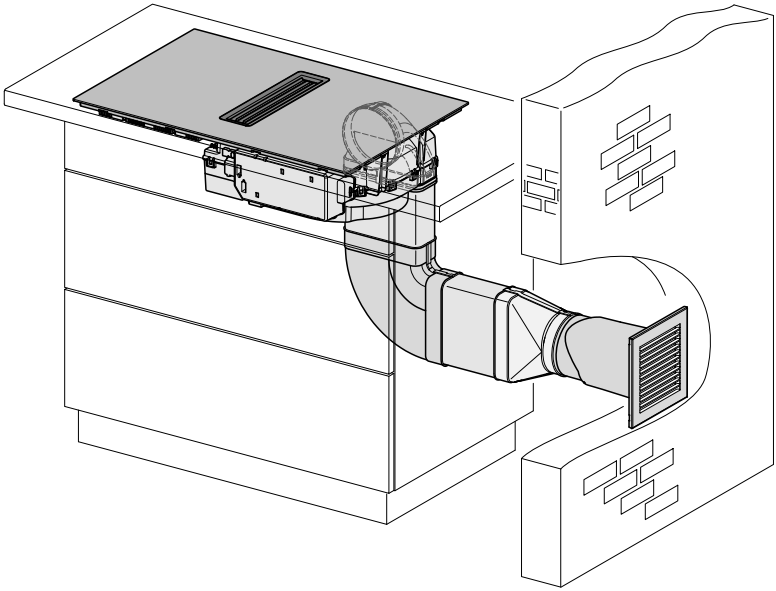

Plug&Play režīms

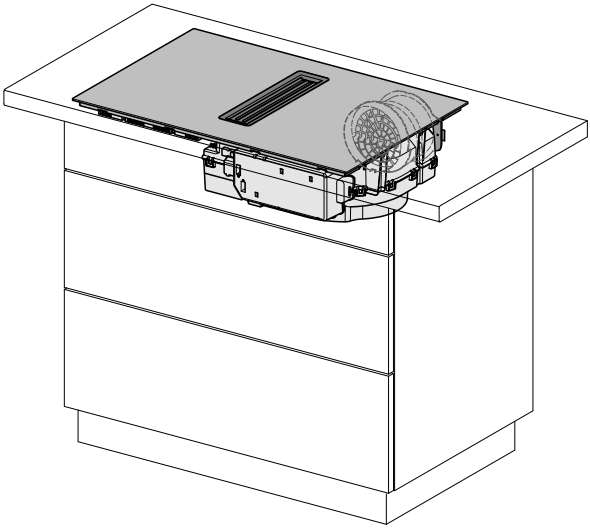

Plug & Play adaptera izmēri

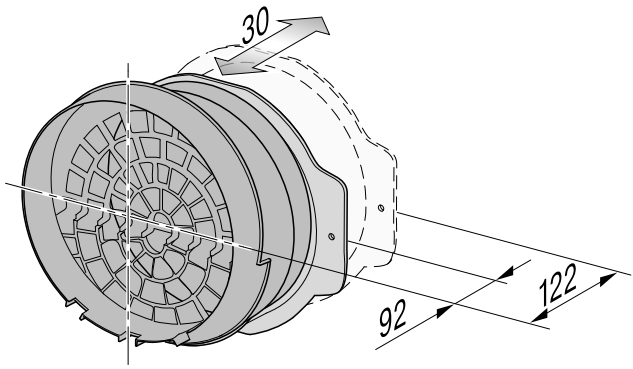

Iebūvēšanas izmēri, iebūvējot uz darba virsmas

KMDA 7473-1 FR

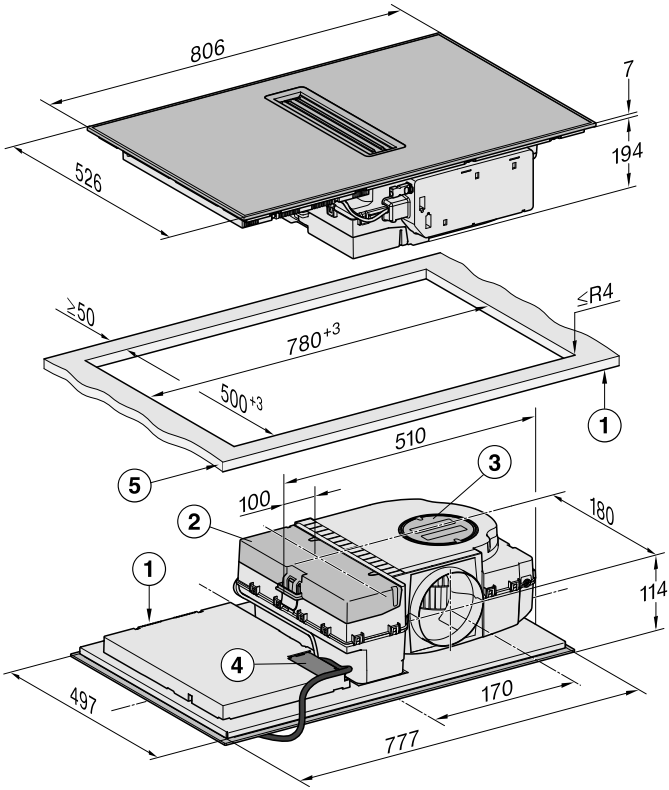

Visi izmēri ir norādīti milimetros.

① Priekšpuse

② Noņemama savākšanas vanniņa

③ Tīrīšanas vāks

④ Pieslēguma kārba ar barošanas kabeli
Barošanas kabeļa garums L = 1440 mm

⑤ Darba virsmas biezums
Gaisa novadīšanas un vadītās cirkulācijas režīmā: ≥ 10 mm
Plug&Play režīmā: ≥10 mm – ≤ 40 mm

KMDA 7473-1 FL

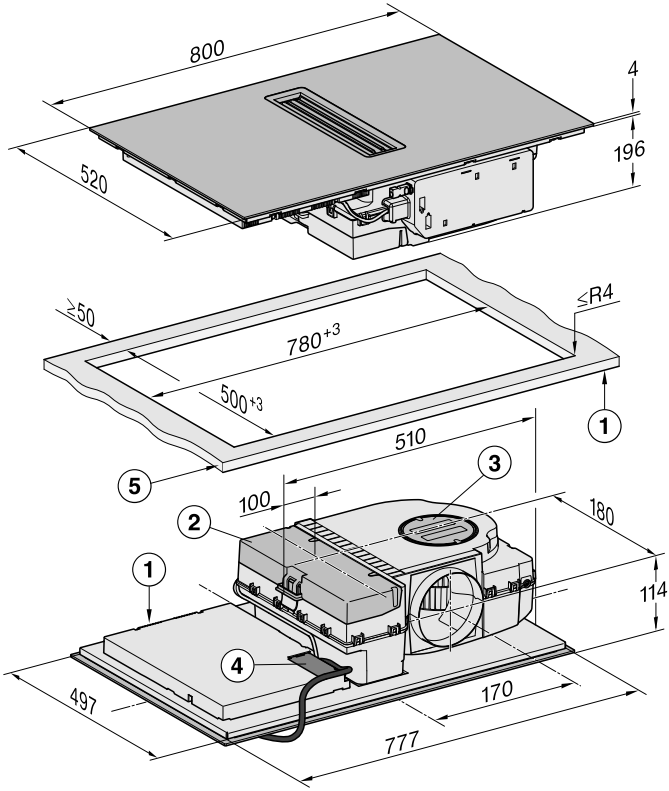

Visi izmēri ir norādīti milimetros.

① Priekšpuse

② Noņemama savākšanas vanniņa

③ Tīrīšanas vāks

④ Pieslēguma kārba ar barošanas kabeli
Barošanas kabeļa garums L = 1440 mm

⑤ Darba virsmas biezums
Gaisa novadīšanas un vadītās cirkulācijas režīmā: ≥ 10 mm
Plug&Play režīmā: ≥10 mm – ≤ 40 mm

Novadīšanas režīms un vadīts cirkulācijas režīms

Darba virsmas dziļums 600 mm

KMDA 7473-1 FR

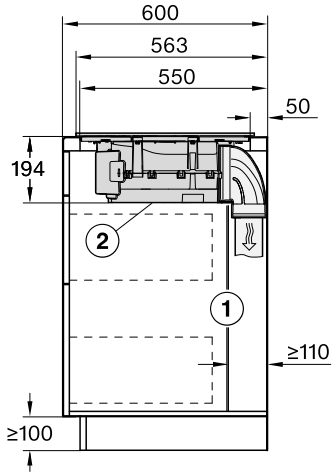

Visi izmēri ir norādīti milimetros.

① Korpusa aizmugures sienai jābūt noņemamai apkalpošanas vajadzībām. Gaisa izplūdes kanāla izvadīšanai starp korpusa sienu un blakus esošo telpas sienu vai blakus esošo mēbeli ir jānodrošina vismaz 110 mm atstatums.

② Noņemamajai savākšanas vanniņai un tīrīšanas vākam pēc iebūvēšanas ir jābūt pieejamiem.

KMDA 7473-1 FL

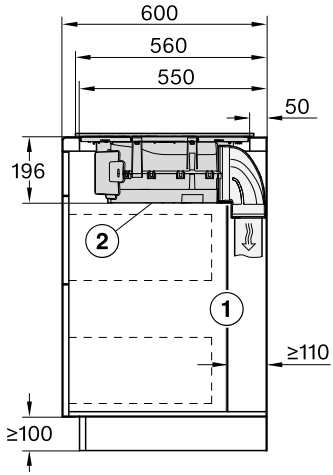

Visi izmēri ir norādīti milimetros.

① Korpusa aizmugures sienai jābūt noņemamai apkalpošanas vajadzībām. Gaisa izplūdes kanāla izvadīšanai starp korpusa sienu un blakus esošo telpas sienu vai blakus esošo mēbeli ir jānodrošina vismaz 110 mm atstatums.

② Noņemamajai savākšanas vanniņai un tīrīšanas vākam pēc iebūvēšanas ir jābūt pieejamiem.

Darba virsmas dziļums lielāks nekā 600 mm

KMDA 7473-1 FR

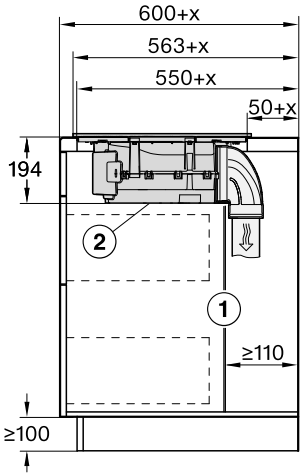

Visi izmēri ir norādīti milimetros.

① Korpusa aizmugures sienai jābūt noņemamai apkalpošanas vajadzībām. Gaisa izplūdes kanāla izvadīšanai starp korpusa sienu un blakus esošo telpas sienu vai blakus esošo mēbeli ir jānodrošina vismaz 110 mm atstatums.

② Noņemamajai savākšanas vanniņai un tīrīšanas vākam pēc iebūvēšanas ir jābūt pieejamiem.

x Izmērs, par kuru darba virsmas dziļums pārsniedz 600 mm.

KMDA 7473-1 FL

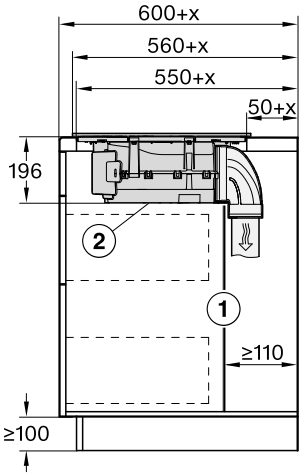

Visi izmēri ir norādīti milimetros.

① Korpusa aizmugures sienai jābūt noņemamai apkalpošanas vajadzībām. Gaisa izplūdes kanāla izvadīšanai starp korpusa sienu un blakus esošo telpas sienu vai blakus esošo mēbeli ir jānodrošina vismaz 110 mm atstatums.

② Noņemamajai savākšanas vanniņai un tīrīšanas vākam pēc iebūvēšanas ir jābūt pieejamiem.

x Izmērs, par kuru darba virsmas dziļums pārsniedz 600 mm.

Plug&Play režīms

Darba virsmas dziļums 600 mm

KMDA 7473-1 FR

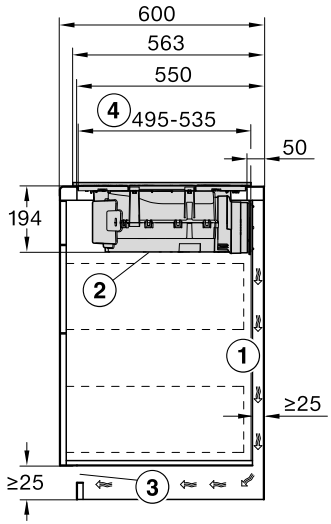

Visi izmēri ir norādīti milimetros.

① Gaisa izplūdes izvadīšanai starp korpusa sienu un blakus esošo telpas sienu vai blakus esošo mēbeli ir jānodrošina vismaz 25 mm atstatums.

② Noņemamajai savākšanas vanniņai un tīrīšanas vākam pēc iebūvēšanas ir jābūt pieejamiem.

③ Gaisa izplūdes atveres šķērsgriezumam ir jābūt vismaz 425 cm².

④ Apakšējās kārbas atstatums priekšpusē līdz Plug & Play adaptera galam

KMDA 7473-1 FL

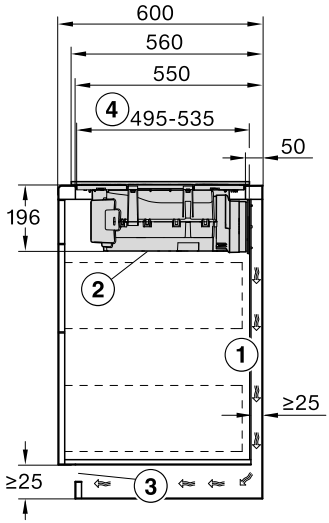

Visi izmēri ir norādīti milimetros.

① Gaisa izplūdes izvadīšanai starp korpusa sienu un blakus esošo telpas sienu vai blakus esošo mēbeli ir jānodrošina vismaz 25 mm atstatums.

② Noņemamajai savākšanas vanniņai un tīrīšanas vākam pēc iebūvēšanas ir jābūt pieejamiem.

③ Gaisa izplūdes atveres šķērsgriezumam ir jābūt vismaz 425 cm².

④ Apakšējās kārbas atstatums priekšpusē līdz Plug & Play adaptera galam

Darba virsmas dziļums lielāks nekā 600 mm

KMDA 7473-1 FR

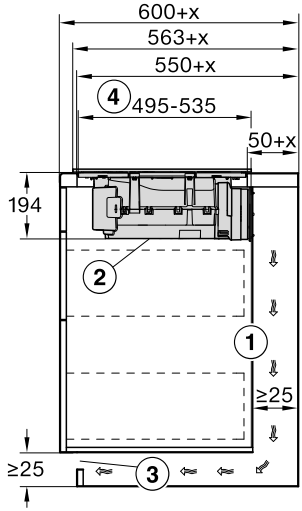

Visi izmēri ir norādīti milimetros.

① Gaisa izplūdes izvadīšanai starp korpusa sienu un blakus esošo telpas sienu vai blakus esošo mēbeli ir jānodrošina vismaz 25 mm atstatums. Ja korpusa aizmugures siena ir > 555 mm no darba virsmas priekšpuses, Plug&Play adapters ir jāpapildina ar Miele papildinājuma komplektu.

② Noņemamajai savākšanas vanniņai un tīrīšanas vākam pēc iebūvēšanas ir jābūt pieejamiem.

③ Gaisa izplūdes atveres šķērsgriezumam ir jābūt vismaz 425 cm².

④ Apakšējās kārbas atstatums priekšpusē līdz Plug & Play adaptera galam

x Izmērs, par kuru darba virsmas dziļums pārsniedz 600 mm.

KMDA 7473-1 FL

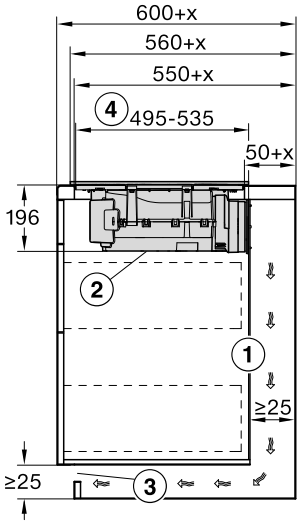

Visi izmēri ir norādīti milimetros.

① Gaisa izplūdes izvadīšanai starp korpusa sienu un blakus esošo telpas sienu vai blakus esošo mēbeli ir jānodrošina vismaz 25 mm atstatums. Ja korpusa aizmugures siena ir > 555 mm no darba virsmas priekšpuses, Plug&Play adapters ir jāpapildina ar Miele papildinājuma komplektu.

② Noņemamajai savākšanas vanniņai un tīrīšanas vākam pēc iebūvēšanas ir jābūt pieejamiem.

③ Gaisa izplūdes atveres šķērsgriezumam ir jābūt vismaz 425 cm².

④ Apakšējās kārbas atstatums priekšpusē līdz Plug & Play adaptera galam

x Izmērs, par kuru darba virsmas dziļums pārsniedz 600 mm.

Iebūvēšanas izmēri, iebūvējot vienā līmenī ar darba virsmu

KMDA 7473-1 FL

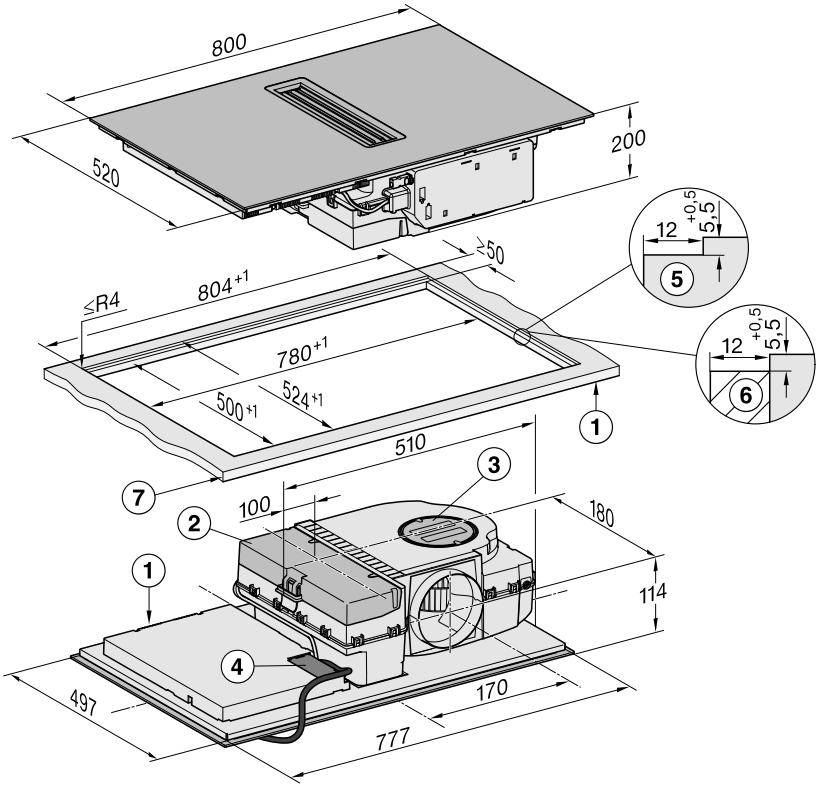

Visi izmēri ir norādīti milimetros.

① Priekšpuse

② Noņemama savākšanas vanniņa

③ Tīrīšanas vāks

④ Pieslēguma kārba ar barošanas kabeli
Barošanas kabeļa garums L = 1440 mm

⑤ Pakāpenisks frēzējums dabīgā akmens darba virsmai

⑥ Koka līste, 12 mm (nav iekļauta komplektācijā)

⑦ Darba virsmas biezums
Gaisa novadīšanas un vadītās cirkulācijas režīmā: ≥ 10 mm
Plug&Play režīmā: ≥10 mm – ≤ 40 mm

Novadīšanas režīms un vadīts cirkulācijas režīms

Darba virsmas dziļums 600 mm

KMDA 7473-1 FL

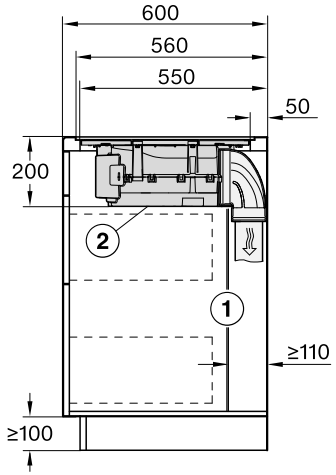

Visi izmēri ir norādīti milimetros.

① Korpusa aizmugures sienai jābūt noņemamai apkalpošanas vajadzībām. Gaisa izplūdes kanāla izvadīšanai starp korpusa sienu un blakus esošo telpas sienu vai blakus esošo mēbeli ir jānodrošina vismaz 110 mm atstatums.

② Noņemamajai savākšanas vanniņai un tīrīšanas vākam pēc iebūvēšanas ir jābūt pieejamiem.

Darba virsmas dziļums lielāks nekā 600 mm

KMDA 7473-1 FL

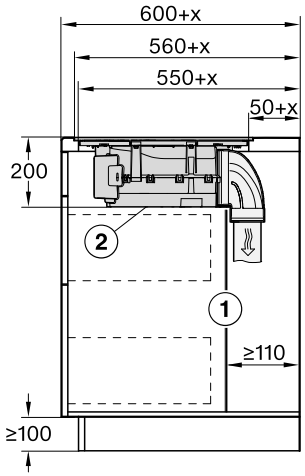

Visi izmēri ir norādīti milimetros.

① Korpusa aizmugures sienai jābūt noņemamai apkalpošanas vajadzībām. Gaisa izplūdes kanāla izvadīšanai starp korpusa sienu un blakus esošo telpas sienu vai blakus esošo mēbeli ir jānodrošina vismaz 110 mm atstatums.

② Noņemamajai savākšanas vanniņai un tīrīšanas vākam pēc iebūvēšanas ir jābūt pieejamiem.

x Izmērs, par kuru darba virsmas dziļums pārsniedz 600 mm.

Plug&Play režīms

Darba virsmas dziļums 600 mm

KMDA 7473-1 FL

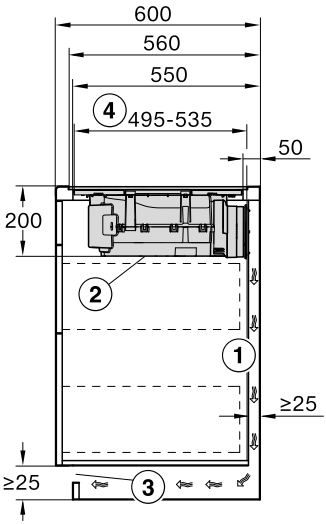

Visi izmēri ir norādīti milimetros.

① Gaisa izplūdes izvadīšanai starp korpusa sienu un blakus esošo telpas sienu vai blakus esošo mēbeli ir jānodrošina vismaz 25 mm atstatums.

② Noņemamajai savākšanas vanniņai un tīrīšanas vākam pēc iebūvēšanas ir jābūt pieejamiem.

③ Gaisa izplūdes atveres šķērsgriezumam ir jābūt vismaz 425 cm².

④ Apakšējās kārbas atstatums priekšpusē līdz Plug & Play adaptera galam

Darba virsmas dziļums lielāks nekā 600 mm

KMDA 7473-1 FL

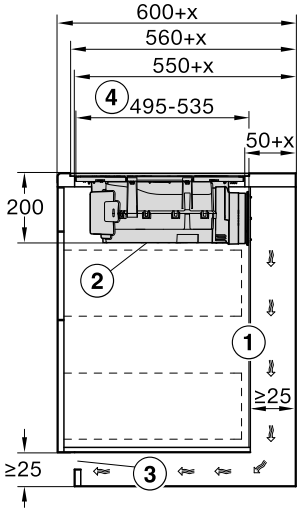

Visi izmēri ir norādīti milimetros.

① Gaisa izplūdes izvadīšanai starp korpusa sienu un blakus esošo telpas sienu vai blakus esošo mēbeli ir jānodrošina vismaz 25 mm atstatums. Ja korpusa aizmugures siena ir > 555 mm no darba virsmas priekšpuses, Plug&Play adapters ir jāpapildina ar Miele papildinājuma komplektu.

② Noņemamajai savākšanas vanniņai un tīrīšanas vākam pēc iebūvēšanas ir jābūt pieejamiem.

③ Gaisa izplūdes atveres šķērsgriezumam ir jābūt vismaz 425 cm².

④ Apakšējās kārbas atstatums priekšpusē līdz Plug & Play adaptera galam

x Izmērs, par kuru darba virsmas dziļums pārsniedz 600 mm.

Savienojums ar logu kontakta detektoru, ja nepieciešams

⚠ Savienojums ar logu kontakta detektoru ir zem sprieguma.

Elektriskās strāvas trieciena risks.

Pirms pārslēgšanas sistēmas pieslēgšanas atvienojiet plīts virsmu no elektrotīkla.

Pārslēgšanas sistēmas barošanas kabeli drīkst pievienot tikai kvalificēts elektriķis.

Pārslēgšanas sistēmas barošanas kabelim ir jāatbilst tipam H03VV-F, 2 x 0,75 mm^2, un tā garums nedrīkst pārsniegt 2,0 m.

Pārslēgšanas sistēma ir jāaprīko ar bezpotenciāla saslēdzējkontaktu, kas ir piemērots 230 V, 1 A. Ja slēdzis ir atvērtā stāvoklī, tvaika nosūcējs nedarbojas.

Izmantojiet tikai Vācijas Būvtehnikas institūta (DIBt) pārbaudītas un apstiprinātas radiovadāmas pārslēgšanas sistēmas (piemēram, logu kontakta detektorus, spiediena uzraudzības sistēmas). Tās drīkst ierīkot tikai kvalificēti speciālisti (sertificēti skursteņslauķi).

Lai pieslēgšana un ekspluatācija būtu droša, ir nepieciešami attiecīgi ārējās pārslēgšanas sistēmas dokumenti.

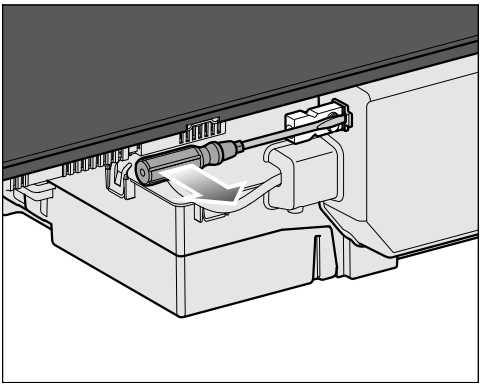

- Atbrīvojiet fiksatoru un izvelciet spraudni.

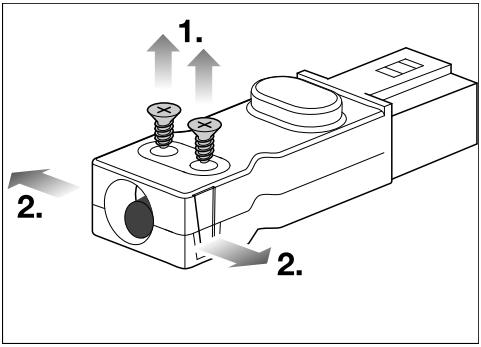

- Atbrīvojiet kabeļu fiksācijas skrūves ① un atbloķējiet korpusu abās pusēs ②.
- Atveriet iekārtas korpusu.
- Izņemiet aizbāžņus.

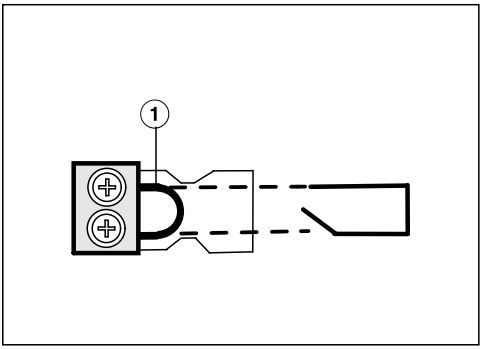

- Nomainiet tiltu ① ar pārslēgšanas sistēmas barošanas kabeli.
- Aizveriet korpusu.
- Atkal ieskrūvējiet kabeļu fiksācijas skrūvi.
- Atkal ievietojiet spraudni.

Plīts virsmas iebūvēšana uz darba virsmas gaisa novadīšanas un vadītas recirkulācijas režīmā

Darba virsmas sagatavošana iebūvēšanai uz darba virsmas gaisa novadīšanas un vadītās recirkulācijas režīmā

- Ievērojiet drošības atstatumus (skatiet nodaļas “Uzstādīšana” sadaļu “Drošības atstatumi”).
- Izveidojiet izgriezumu darba virsmā.
- Darba virsmas no koka:
  apstrādājiet zāģējuma vietas ar īpašu laku, silikona kaučuku vai sintētiskajiem sveķiem, lai nepieļautu uzbriešanu mitruma ietekmē. Blīvējuma materiālam ir jābūt karstumizturīgam.

Uzmanieties, lai šie materiāli nenonāktu uz darba virsmas virspuses.

Plīts virsmas ievietošana uz darba virsmas gaisa novadīšanas un vadītas recirkulācijas režīmā

- Pielīmējiet piegādes komplektā iekļauto blīvējuma lenti zem plīts virsmas malas. Līmējot nenospriegojiet blīvējuma lenti.
- Izvelciet plīts virsmas barošanas kabeli caur darba virsmas izgriezumu uz leju.
- Ievietojiet plīts virsmu izgriezuma vidū. Pārliecinieties, ka blīvējums pieguļ darba virsmai, lai nodrošinātu blīvējumu starp iekārtu un darba virsmu.
- Ja blīvējums stūros cieši nepieguļ darba virsmai, stūru rādiusus (≤ R4) var uzmanīgi apstrādāt ar kontūrzāģi.
- Pievienojiet plīts virsmu elektrotīklam.
- Pārbaudiet plīts virsmas darbību.

Plīts virsmas iebūvēšana uz darba virsmas Plug & Play režīmā

Darba virsmas sagatavošana iebūvēšanai uz darba virsmas Plug & Play režīmā

- Ievērojiet drošības atstatumus (skatiet nodaļas “Uzstādīšana” sadaļu “Drošības atstatumi”).
- Izveidojiet izgriezumu darba virsmā.
- Urbšanas šablonus augšdaļā saīsiniet līdz darba virsmas biezumam. Atkarībā no iebūvēšanas dziļuma uzlieciet piemērotu urbšanas šablonu korpusa aizmugures augšdaļā. Atbilstoši urbšanas šablonam izveidojiet izgriezumu Plug & Play adapteram.

Urbšanas šablona numurs	Adaptera novietojums	Iebūvēšanas atstatums (vertikāli) starp iekārtas augšmalu un Plug & Play adaptera apakšējo punktu
2	2	200 mm[1]
3a	3	210 mm[2]

[1] Šablons ir pievienots iekārtai.

[2] Šabloni ir pieejami Miele tīmekļvietnē.

- Ja urbšanas šabloni nav pieejami, skatiet nodaļas “Uzstādīšana” sadaļu “Aizmugures sienas izgriezums bez urbšanas šablona”.
- Darba virsmas no koka:
  apstrādājiet zāģējuma vietas ar īpašu laku, silikona kaučuku vai sintētiskajiem sveķiem, lai nepieļautu uzbriešanu mitruma ietekmē. Blīvējuma materiālam ir jābūt karstumizturīgam.

Uzmanieties, lai šie materiāli nenonāktu uz darba virsmas virspuses.

Plīts virsmas ievietošana uz darba virsmas Plug & Play režīmā

- Pielīmējiet piegādes komplektā iekļauto blīvējuma lenti zem plīts virsmas malas. Līmējot nenospriegojiet blīvējuma lenti.

Plug & Play adapters var nolūzt.
Uzlieciet plīts virsmu uz darba virsmas tā, lai Plug & Play adapters nebūtu iespiests.

- Pielieciet Plug & Play adapteru pie plīts virsmas un atzīmējiet tā novietojumu.
- Izvelciet plīts virsmas barošanas kabeli caur darba virsmas izgriezumu uz leju.
- Noņemiet aizsargplēvi no līmlentes Plug & Play adaptera galā.
- Ievietojiet plīts virsmu izgriezuma vidū. Pārliecinieties, ka blīvējums pieguļ darba virsmai, lai nodrošinātu blīvējumu starp iekārtu un darba virsmu.
- Ja blīvējums stūros cieši nepieguļ darba virsmai, stūru rādiusus (≤ R4) var uzmanīgi apstrādāt ar kontūrzāģi.
- Precīzi ievietojiet Plug & Play adapteru iepriekš izveidotajā urbumā. Piespiediet adapteru pie aizmugures sienas, līdz tas stingri pielīp.
- Pievienojiet plīts virsmu elektrotīklam.
- Pārbaudiet plīts virsmas darbību.

Plīts virsmas iebūvēšana vienā līmenī ar darba virsmu gaisa novadīšanas un vadītas recirkulācijas režīmā

Darba virsmas sagatavošana iebūvēšanai vienā līmenī ar darba virsmu gaisa novadīšanas un vadītās recirkulācijas režīmā

- Ievērojiet drošības atstatumus (skatiet nodaļas “Uzstādīšana” sadaļu “Drošības atstatumi”).
- Izveidojiet izgriezumu darba virsmā.
- Masīvkoka darba virsmām / flīzētām darba virsmām:
  piestipriniet koka līstes 5,5 mm zem darba virsmas augšējās malas (skatiet nodaļu “Iebūvēšana” sadaļā “Iebūvēšanas izmēri, iebūvējot vienā līmenī ar darba virsmu”).

Plīts virsmas ievietošana vienā līmenī ar virsmu gaisa novadīšanas un vadītas recirkulācijas režīmā

- Pielīmējiet piegādes komplektā iekļauto blīvējuma lenti zem plīts virsmas malas. Līmējot nenospriegojiet blīvējuma lenti.
- Izvelciet plīts virsmas barošanas kabeli caur plīts virsmas izgriezumu uz leju.

Salaidums starp stikla keramikas plāksni un darba virsmu ir vismaz 2 mm plats. Salaidums ir nepieciešams, lai varētu noblīvēt plīts virsmu.

- Ievietojiet plīts virsmu izgriezumā un nocentrējiet to.
- Pievienojiet plīts virsmu tīklam.
- Pārbaudiet, vai plīts virsma darbojas.
- Aizpildiet salaidumu starp plīts virsmu un darba virsmu ar karstumizturīgu (vismaz 160 °C) silikona salaidumu blīvēšanas materiālu.

Plīts virsmas iebūvēšana vienā līmenī ar darba virsmu Plug & Play režīmā

Darba virsmas sagatavošana iebūvēšanai vienā līmenī ar darba virsmu Plug & Play režīmā

- Ievērojiet drošības atstatumus (skatiet nodaļas “Uzstādīšana” sadaļu “Drošības atstatumi”).
- Izveidojiet izgriezumu darba virsmā.
- Urbšanas šablonus augšdaļā saīsiniet līdz darba virsmas biezumam. Atkarībā no iebūvēšanas dziļuma uzlieciet piemērotu urbšanas šablonu korpusa aizmugures augšdaļā. Atbilstoši urbšanas šablonam izveidojiet izgriezumu Plug & Play adapteram.

Urbšanas šablona numurs	Adaptera novietojums	Iebūvēšanas atstatums (vertikāli) starp iekārtas augšmalu un Plug & Play adaptera apakšējo punktu
1	1	200 mm[1]
3b	3	210 mm[2]

[1] Šablons ir pievienots iekārtai.
[2] Šabloni ir pieejami Miele tīmekļvietnē.

- Ja urbšanas šabloni nav pieejami, skatiet nodaļas “Uzstādīšana” sadaļu “Aizmugures sienas izgriezums bez urbšanas šablona”.
- Masīvkoka darba virsmām / flīzētām darba virsmām:
  piestipriniet koka līstes 5,5 mm zem darba virsmas augšējās malas (skatiet nodaļu “Iebūvēšana” sadaļā “Iebūvēšanas izmēri, iebūvējot vienā līmenī ar darba virsmu”).

Plīts virsmas ievietošana vienā līmenī ar virsmu Plug & Play režīmā

- Pielīmējiet piegādes komplektā iekļauto blīvējuma lenti zem plīts virsmas malas. Līmējot nenospriegojiet blīvējuma lenti.

Plug & Play adapters var nolūzt.
Uzlieciet plīts virsmu uz darba virsmas tā, lai Plug & Play adapters nebūtu iespiests.

- Pielieciet Plug & Play adapteru pie plīts virsmas un atzīmējiet tā novietojumu.
- Izvelciet plīts virsmas barošanas kabeli caur plīts virsmas izgriezumu uz leju.
- Plug & Play režīms: noņemiet aizsargplēvi no līmlentes Plug & Play adaptera galā.
- Ievietojiet plīts virsmu izgriezumā un nocentrējiet to.

Salaidumam starp stikla keramikas plāksni un darba virsmu ir jābūt vismaz 2 mm platam. Salaidums ir nepieciešams, lai varētu noblīvēt plīts virsmu.

- Precīzi ievietojiet Plug & Play adapteru iepriekš izveidotajā urbumā. Piespiediet adapteru pie aizmugures sienas, līdz tas stingri pielīp.
- Pievienojiet plīts virsmu tīklam.
- Pārbaudiet, vai plīts virsma darbojas.
- Aizpildiet salaidumu starp plīts virsmu un darba virsmu ar karstumizturīgu (vismaz 160 °C) silikona salaidumu blīvēšanas materiālu.

Gaisa novadīšanas kanāla izveidošana

⚠ Vienlaicīga tvaika nosūcēja un telpas gaisu izmantojošas kurtuves lietošana noteiktos apstākļos var radīt saindēšanās risku!

Noteikti ņemiet vērā nodaļā "Drošības norādījumi un brīdinājumi" sniegto informāciju.

Ja rodas šaubas par drošu iekārtas lietošanu, vērsieties pie profesionāla skursteņslauķa.

Ņemiet vērā, ka ikviens gaisa plūsmas ierobežojums mazina gaisa caurplūdi un palielina darbības troksni.

Tvaika nosūcējs ir aprīkots ar gaisa novadīšanas pieslēgumu, kura izmērs ir Ø 150 mm.

- Gaisa novadīšanas kanāla ierīkošanai izmantojiet tikai gludas caurules vai lokanas šļūtenes no nedegoša materiāla.
- Lai maksimāli palielinātu nosūcamā gaisa apjomu un mazinātu gaisa plūsmas radīto troksni, ņemiet vērā turpmāk minētos norādījumus.

- Gaisa novadīšanas kanāla diametrs nedrīkst būt mazāks kā izplūdes īscaurules diametrs (skatiet iekārtu izmērus).
- Gaisa novadīšanas kanālam ir jābūt pēc iespējas īsam un taisnam.
- Izmantojiet tikai līkumus ar lielu rādiusu.
- Gaisa novadīšanas kanālu nedrīkst pārlocīt vai saspiest.
- Pievērsiet uzmanību, lai visi savienojumi būtu stingri un hermētiski.

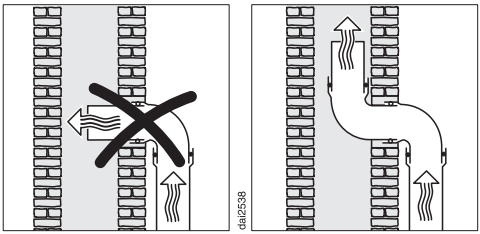

- Ja gaiss tiek novadīts gaisa izvades kanālā, ieplūdes īscaurulei ir jābūt vērstai plūsmas virzienā.
- Ja gaisa novadīšanas kanāls tiek ierīkots horizontāli, ir jānodrošina tā slīpums. Tādējādi netiek pieļauta ūdens kondensāta ieplūde ventilatorā.
- Ja gaisa novadīšanas kanāls šķērso neapkurinātas telpas (bēniņus u. tml.), starp atsevišķām zonām var veidoties ievērojama temperatūras starpība. Tādā gadījumā veidosies kanāla apsvīdums vai ūdens kondensāts. Lai to nepieļautu, gaisa novadīšanas kanāls ir jāizolē.

Aizmugures sienas izgriezums bez urbšanas šablona

Izgriezuma izveide aizmugures sienā, ja iebūvē uz darba virsmas un ar 200 mm iebūvēšanas atstatumu (vertikāli) starp iekārtas augšmalu un Plug & Play adaptera apakšējo punktu

Ieteicams izmantot komplektā iekļauto urbšanas šablonu. Tālāk minētos norādījumus ņemiet vērā tikai tad, ja urbšanas šablons nav pieejams.

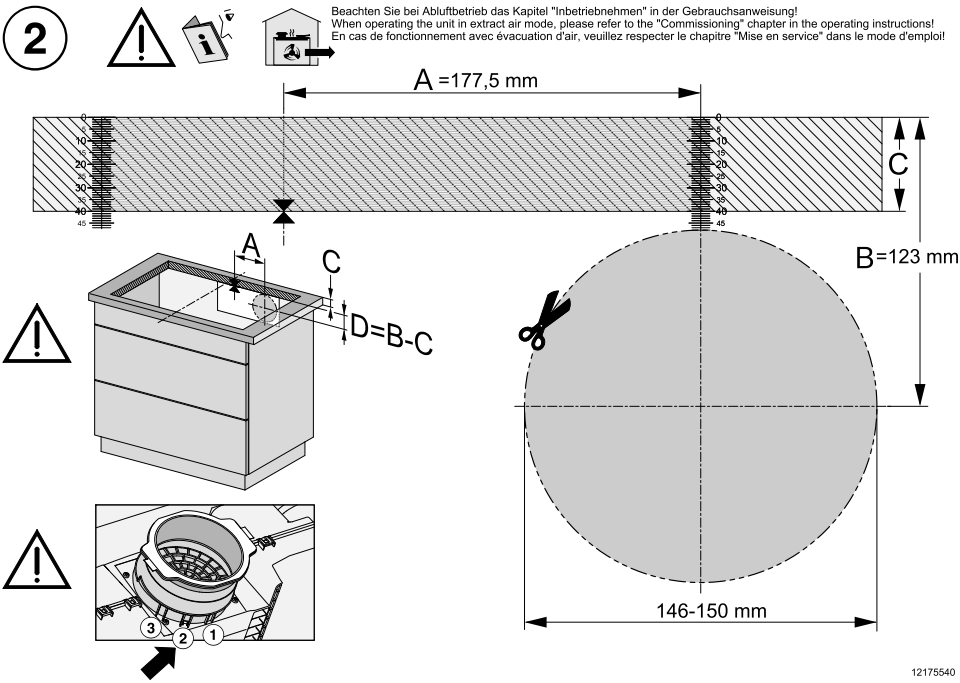

Skats uz urbšanas šablona 2. lapu. Attēls neatbilst mērogam.

- Izmēriet darba virsmas biezumu (C).
- Nosakiet izgriezuma garākās puses viduspunktu.
- Atzīmējiet vietu (A), kas atrodas 177,5 mm pa labi no viduspunkta.
- Atzīmējiet vietu (D), kas atrodas (B [123 mm] – C [darba virsmas biezums]) no attāluma A zem labās malas.
- Izzāģējiet ap šo punktu atveri ar ⌀ 146–150 mm.
- Tikai Plug & Play režīmam: nofiksējiet Plug & Play adapteru stāvoklī 2.

Izgriezuma izveide aizmugures sienā, ja iebūvē vienā līmenī ar darba virsmu un ar 200 mm iebūvēšanas atstatumu (vertikāli) starp iekārtas augšmalu un Plug & Play adaptera apakšējo punktu.

Ieteicams izmantot komplektā iekļauto urbšanas šablonu. Tālāk minētos norādījumus ņemiet vērā tikai tad, ja urbšanas šablons nav pieejams.

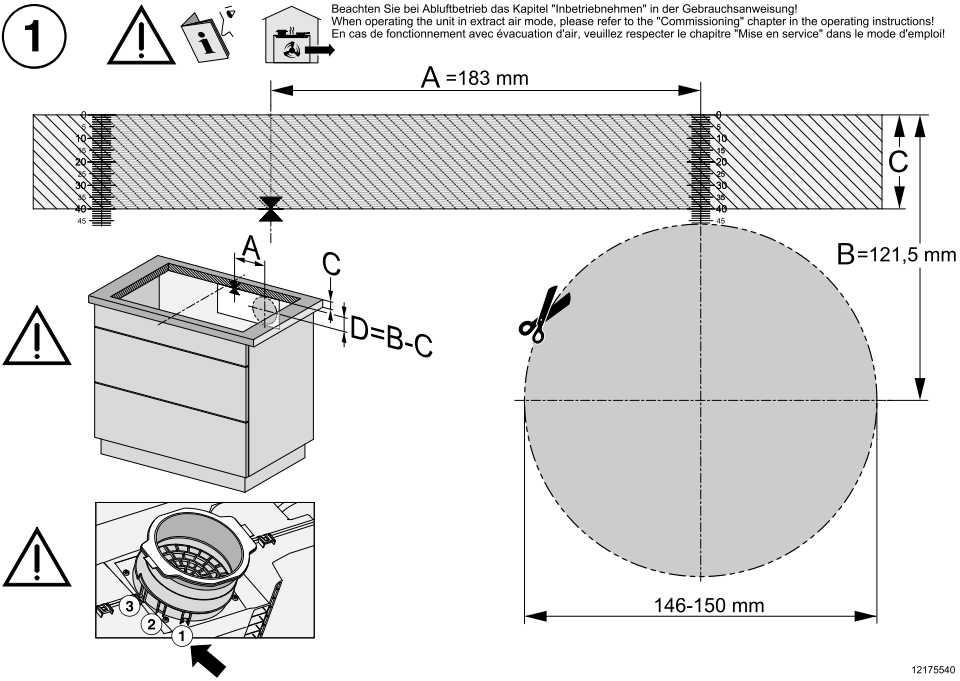

Skats uz urbšanas šablona 1. lapu. Attēls neatbilst mērogam.

- Izmēriet darba virsmas biezumu (C).
- Nosakiet izgriezuma garākās puses viduspunktu.
- Atzīmējiet vietu (A), kas atrodas 183 mm pa labi no viduspunkta.
- Atzīmējiet vietu (D), kas atrodas (B [121,5 mm] – C [darba virsmas biezums]) no attāluma A zem labās malas.
- Izzāģējiet ap šo punktu atveri ar ⌀ 146–150 mm.
- Tikai Plug & Play režīmam: nofiksējiet Plug & Play adapteru stāvoklī 1.

Izgriezuma izveide aizmugures sienā, ja iebūvē uz darba virsmas un ar 210 mm iebūvēšanas atstatumu (vertikāli) starp iekārtas augšmalu un Plug & Play adaptera apakšējo punktu.

Ieteicams izmantot komplektā iekļauto urbšanas šablonu. Tālāk minētos norādījumus ņemiet vērā tikai tad, ja urbšanas šablons nav pieejams.

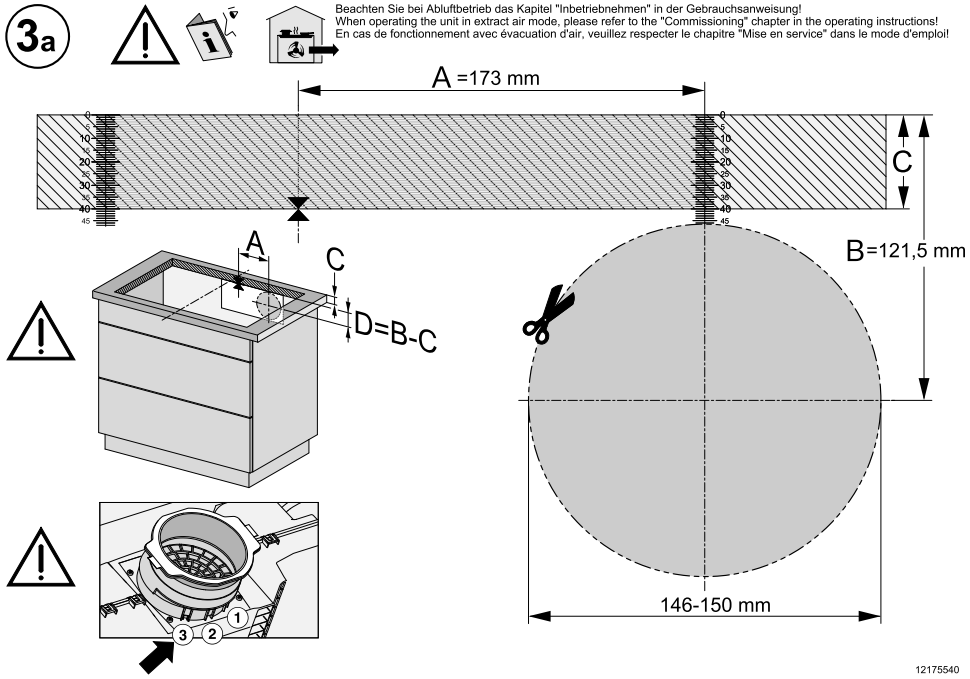

Skats uz urbšanas šablona 3.a lapu. Attēls neatbilst mērogam.

- Izmēriet darba virsmas biezumu (C).
- Nosakiet izgriezuma garākās puses viduspunktu.
- Atzīmējiet vietu (A), kas atrodas 173 mm pa labi no viduspunkta.
- Atzīmējiet vietu (D), kas atrodas (B [121,5 mm] – C [darba virsmas biezums]) no attāluma A zem labās malas.
- Izzāģējiet ap šo punktu atveri ar ⌀ 146–150 mm.
- Tikai Plug & Play režīmam: nofiksējiet Plug & Play adapteru stāvoklī 3.

Izgriezuma izveide aizmugures sienā, ja iebūvē vienā līmenī ar darba virsmu un ar 210 mm iebūvēšanas atstatumu (vertikāli) starp iekārtas augšmalu un Plug & Play adaptera apakšējo punktu.

Ieteicams izmantot komplektā iekļauto urbšanas šablonu. Tālāk minētos norādījumus ņemiet vērā tikai tad, ja urbšanas šablons nav pieejams.

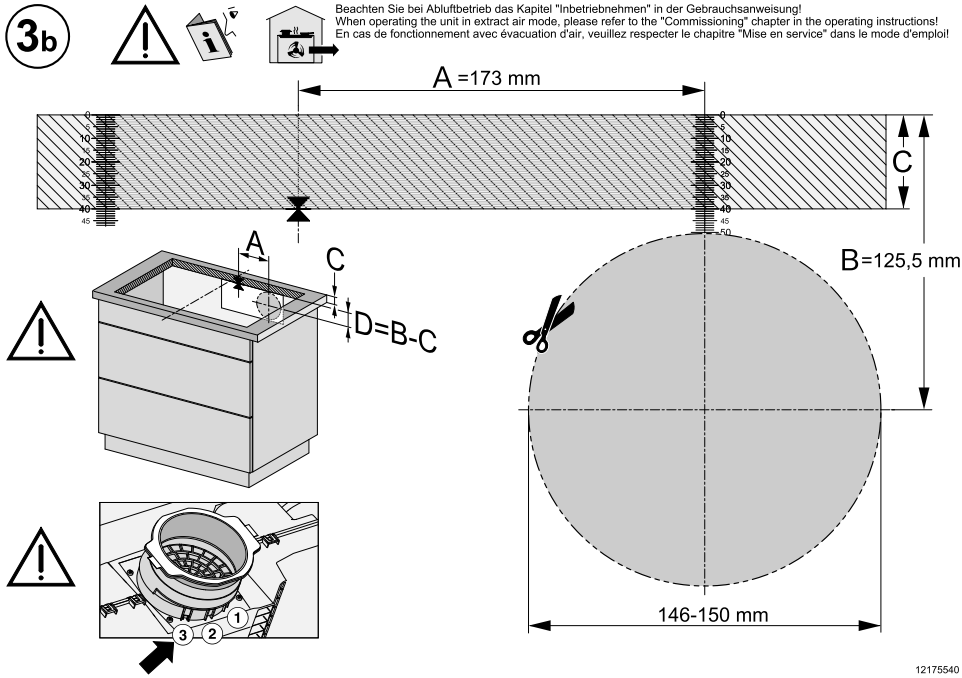

Skats uz urbšanas šablona 3.b lapu. Attēls neatbilst mērogam.

- Izmēriet darba virsmas biezumu (C).
- Nosakiet izgriezuma garākās puses viduspunktu.
- Atzīmējiet vietu (A), kas atrodas 173 mm pa labi no viduspunkta.
- Atzīmējiet vietu (D), kas atrodas (B [125,5 mm] – C [darba virsmas biezums]) no attāluma A zem labās malas.
- Izzāģējiet ap šo punktu atveri ar ⌀ 146–150 mm.
- Tikai Plug & Play režīmam: nofiksējiet Plug & Play adapteru stāvoklī 3.

Elektrotīkla pieslēgums

⚠ Nepareizs pieslēgums var izraisīt bojājumus.
Nepareizi veikta ierīces uzstādīšana, apkope vai remonts var izraisīt ļoti bīstamas situācijas un apdraudēt iekārtas lietotāju.
Miele neatbild par kaitējumu (piemēram, par strāvas triecienu), ko ir izraisījuši nepareizi veikti uzstādīšanas un apkopes vai remonta darbi vai neuzstādīts vai pārrauts zemējuma vads.
Plīts virsmas pieslēgšanu elektrotīklam uzticiet kvalificētam elektrotehnikas speciālistam.
Elektrotehnikas speciālistam ir precīzi jāpārzina un stingri jāievēro valstī spēkā esošie noteikumi un vietējā elektroapgādes uzņēmuma papildprasības.
Izolētajām daļām pēc montāžas ir jānodrošina prettrieciena aizsardzība.

Kopējā jauda

Skatīt identifikācijas datu plāksnīti.

Pieslēguma parametri

Nepieciešamos pieslēguma datus skatiet uz iekārtas identifikācijas datu plāksnītes. Šiem datiem ir jāatbilst attiecīgajiem elektrotīkla parametriem.

Savienojuma iespējas ir norādītas savienojuma shēmā.

Strāvas aizsargslēdzis

Lai palielinātu drošību, VDE (Austrijā: ÖVE) normatīvos ir ieteikts pirms plīts virsmas uzstādīt strāvas aizsargslēdzi ar aktivēšanas strāvu 30 mA.

Separatori

Plīts virsma ir jāaprīko ar strāvas padeves pārtraukšanas slēdžiem, lai to visos polos varētu atvienot no tīkla. Izslēgtā stāvoklī ir nepieciešams vismaz 3 mm atstatums starp kontaktiem. Strāvas padeves pārtraukšanas slēdži aizsargā ierīci pret pārāk lielas strāvas padevi un darbojas kā strāvas aizsargslēdži.

Atvienošana no elektrotīkla

⚠ Elektrotīkla spriegums var izraisīt elektriskās strāvas triecienu.
Tīkla sprieguma atjaunošana remonta un / vai apkopes darbu laikā var izraisīt elektriskās strāvas triecienu.
Nodrošiniet, lai elektrotīkls pēc atvienošanas netiktu nejauši pievienots.

Ja elektriskā ķēde, kurai ir pieslēgta iekārta, jāatvieno no elektrotīkla, atkarībā no instalācijas veida sadales skapī jāveic turpmāk minētās darbības.

Kūstošie drošinātāji

- Izņemiet drošinātāju ieliktņus no uzskrūvējamajiem vāciņiem.

Skrūvējamie automātiskie drošinātāji

- Nospiediet kontrolpogu (sarkana), līdz “izlec” vidējā poga (melna).

Iebūvējamie automātiskie drošinātāji

- (Pret pārstrāvu sargājoši automātslēdži, vismaz B vai C tips): pārslēdziet slēdža sviru no pozīcijas 1 (Ieslēgts) pozīcijā 0 (Izslēgts).

FI aizsargslēdzis

- (Strāvas aizsargslēdzis): pārslēdziet centrālo slēdzi no pozīcijas 1 (Ieslēgts) pozīcijā 0 (Izslēgts) vai nospiediet kontroltaustiņu.

Barošanas kabelis

Plīts virsma ir jāpieslēdz ar H 05 VV-F (ar PVH izolāciju) veida barošanas kabeli ar piemērotu šķērsgriezumu atbilstoši pieslēguma shēmai.

Pieslēguma iespējas ir norādītas pieslēguma shēmā.

Plīts virsmai pieļaujamais pieslēguma spriegums un atbilstošā pieslēguma vērtība ir norādīti identifikācijas datu plāksnītē.

Barošanas kabeļa maiņa

⚠ Tīkla sprieguma izraisīts elektriskās strāvas trieciena risks.

Nepareizs pieslēgums var izraisīt elektriskās strāvas triecienu.

Uzticiet barošanas kabeļa nomaiņu tikai kvalificētam elektrotehnikas speciālistam.

Nomainot barošanas kabeli, izmantojiet tikai H 05 VV-F (ar PVH izolāciju) veida kabeli ar piemērotu diametru. Barošanas kabeli var iegādāties pie ražotāja vai klientu apkalpošanas dienestā.

Pieslēguma shēma

Uzstādīšanas vietā nav pieļaujams jebkurš iespējamais pieslēgums.

Ievērojiet valstī spēkā esošos noteikumus un vietējā elektroapgādes uzņēmuma papildprasības.

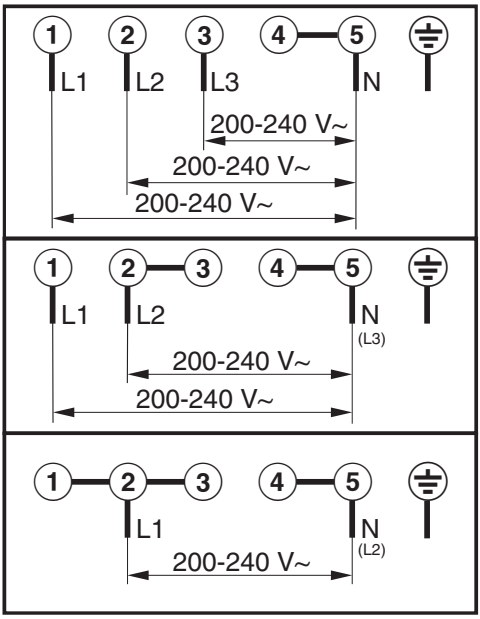

Jūsu plīts virsma

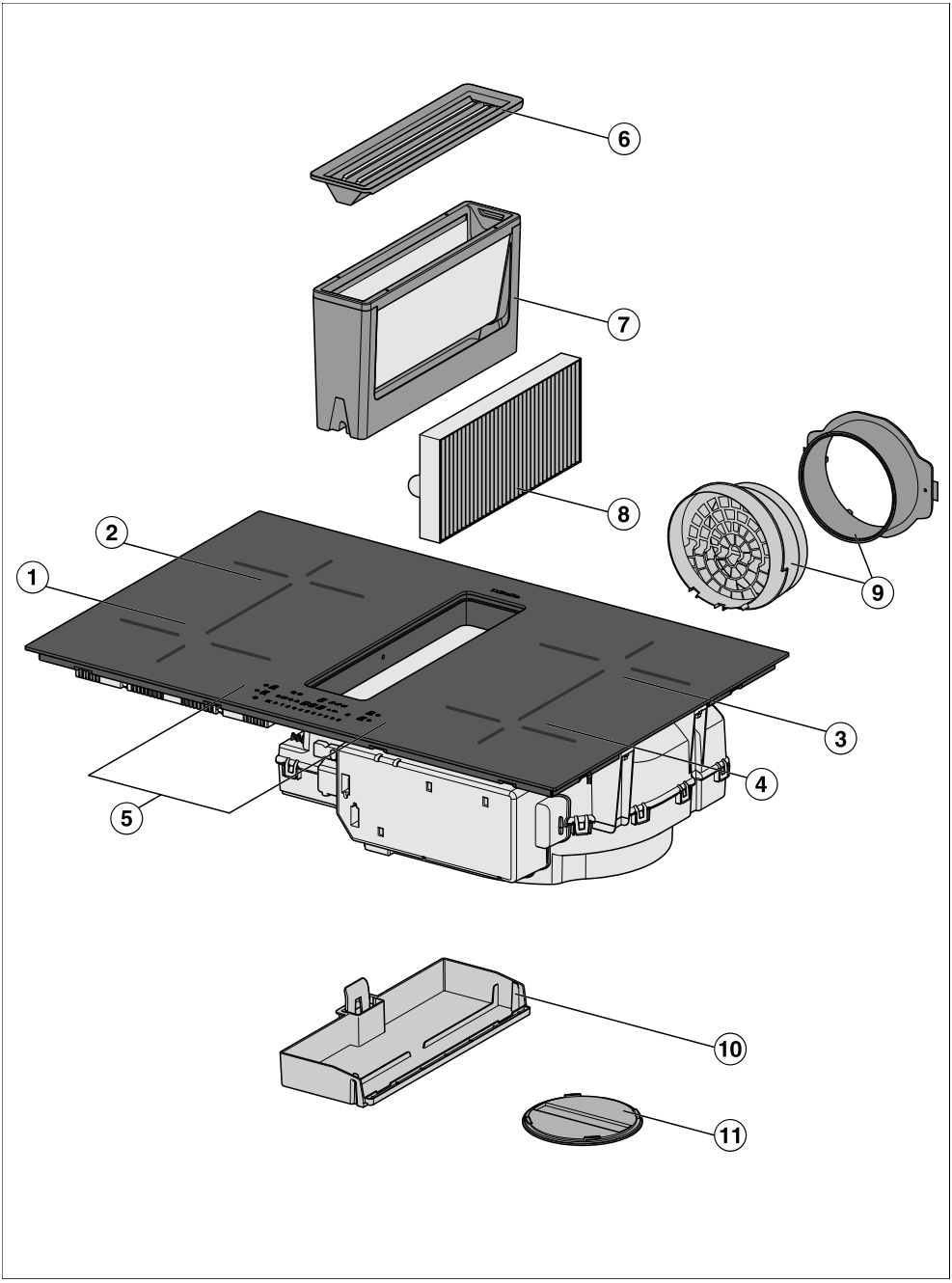

① Flex gatavošanas zona ar Booster funkciju

② Flex gatavošanas zona ar Booster funkciju
apvienojumā ar Flex gatavošanas zonu ① veido Flex gatavošanas virsmu

③ Flex gatavošanas zona ar Booster funkciju
apvienojumā ar Flex gatavošanas zonu ④ veido Flex gatavošanas virsmu

④ Flex gatavošanas zona ar Booster funkciju

⑤ Vadības un informācijas elementi

⑥ Pārseguma režģis

⑦ Tauku filtrs

⑧ Smaržu filtrs
Tikai KMDA Umluft xxx

⑨ Plug&Play adapters
Tikai KMDA Umluft xxx

⑩ Noņemama savākšanas vanniņa

⑪ Tīrīšanas vāks

Pievienotais papildaprīkojums

Ja nepieciešams, papildus var pasūtīt pievienotos, kā arī citus piederumus (sk. nodaļu “Papildpiederumi”).

Urbšanas šablons

Abpusēji apdrukāts urbšanas šablons izgriezuma izveidei Plug & Play adapteram ar 200 mm iebūvēšanas atstatumu (vertikāli) starp iekārtas augšmalu un Plug & Play adaptera apakšējo punktu.

Urbšanas šabloni izgriezuma izveidei Plug & Play adapteram ar 210 mm iebūvēšanas atstatumu (vertikāli) starp iekārtas augšmalu un Plug & Play adaptera apakšējo punktu ir pieejami Miele tīmekļvietnē..

Aromātu filtrs DKF 35-P

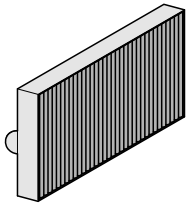

Plug & Play adapters

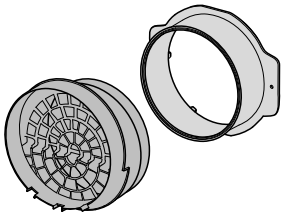

Vadības un informācijas elementi

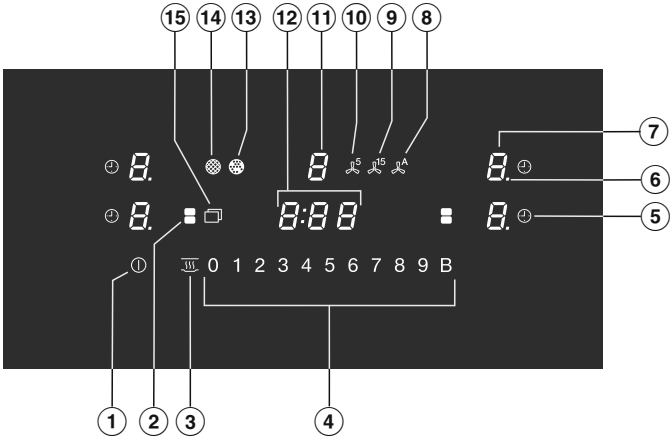

① Plīts virsmas skārientaustiņš Ieslēgt / izslēgt

② Flex gatavošanas zonu skārientaustiņš
Flex gatavošanas zonu manuālai savienošanai / atdalīšanai

③ Siltuma uzturēšanas skārientaustiņš
Siltuma uzturēšanas funkcijas aktivēšanai / deaktivēšanai

④ Skārientaustiņi skaitļu rindā
– Jaudas pakāpes iestatīšanai
– Laiku iestatīšanai

⑤ Automātiskās izslēgšanas skārientaustiņš
Automātiski izslēdz gatavošanas zonas

⑥ Jaudas pakāpes – starppakāpes rādījums

⑦ Skārientaustiņš gatavošanas zonu izvēlei un rādījumam

0	Gatavošanas zona gatava lietošanai
1 līdz 9	Jaudas pakāpe
E	Atlikušais siltums
A	Automātiskā uzvārīšana
U	Nav trauku ēdienu gatavošanai vai tie ir nepiemēroti
u	Booster funkcija
h	Siltuma uzturēšana

⑧ Skārientaustiņš Con@ctivity
Iebūvētā tvaika nosūcēja Con@ctivity funkcijas aktivēšanai / deaktivēšanai

⑨ Skārientaustiņš 15 minūšu pēcdarbībai

⑩ Skārientaustiņš 5 minūšu pēcdarbībai

⑪ Skārientaustiņš tvaika nosūkšanas izvēlei un rādījumiem

0	Tvaika nosūcējs gatavs darbam
1 līdz 3	Jaudas pakāpe (var paplašināt līdz 9 pakāpēm)
,,	Booster funkcija ir aktivēta

⑫ Taimera rādījums

0:00 līdz 9:59	Laiks
LOC	Ieslēgšanas bloķēšana / iestatījumu bloķēšana ir aktivēta
dE	Demonstrācijas režīms ir aktivēts

⑬ Smaržu filtra rādījums
Jāiztīra smaržu filtrs

⑭ Tauku filtra rādījums
Jāiztīra tauku filtrs

⑮ Skārientaustiņš šādu skārientaustiņu parādīšanas izvēlnei

	Tīrīšanas aizsardzības skārientaustiņš Skārientaustiņu bloķēšanai
	Atgādinājuma taimera skārientaustiņš
+	Ievades skārientaustiņš – Programmēšanas maiņai – Laiku iestatīšanai
II/▶	Skārientaustiņš Stop&Go Esoša gatavošanas procesa apturēšanai / palaišanai

Gatavošanas zonu dati

Gatavošanas zona	Izmērs, cm[1]		Maksimālā jauda vatos ar 230 V spriegumu[2]	Savienotā gatavošanas zona[3]
	Ø	▭		
①	11–21	11 x 11 – 21 x 21	Parastā režīmā 2100 Booster režīmā 3000	②
②	11–21	11 x 11 – 21 x 21	Parastā režīmā 2100 Booster režīmā 3000	①
③	11–21	11 x 11 – 21 x 21	Parastā režīmā 2100 Booster režīmā 3000	④
④	11–21	11 x 11 – 21 x 21	Parastā režīmā 2100 Booster režīmā 3000	③
① + ② ③ + ④	–	11 x 25 – 23 x 46	Parastā režīmā 3000 Booster režīmā 3650	–
			Kopā 7300	

1 Norādītajā diapazonā var izmantot gatavošanas traukus ar jebkādu pamatnes diametru / pamatnes laukumu (platumu x garumu).

2 Norādītā jauda var mainīties atkarībā no gatavošanas trauku izmēriem un materiāla.

3 Gatavošanas zona ir elektriski savienota ar šo gatavošanas zonu, lai varētu paaugstināt jaudu (skatiet nodaļas “Iepazīšanās” sadaļu “Jaudas pārvaldība”).

Jaudas pārvaldība

Kopējā jauda

Plīts virsmai ir maksimālā kopējā jauda, ko drošības apsvērumu dēļ nedrīkst pārsniegt. Maksimālo kopējo jaudu var samazināt (skatiet nodaļu "Iestatījumu pielāgošana").

Jo lielāka ir plīts virsmas kopējā jauda, jo vairāk jaudas pakāpju / funkciju var lietot vienlaicīgi visās gatavošanas zonās.

Ja iestatītajām jaudas pakāpēm / funkcijām ir nepieciešama lielāka jauda, nekā kopējā jauda spēj nodrošināt, plīts virsma sadalīs iespējamo jaudu pa gatavošanas zonām.

Jaudas sadalīšana

Katras 2 plīts virsmas gatavošanas zonas var savstarpēji savienot. Ar šādu savienojumu var novadīt jaudu no vienas gatavošanas zonas (A) uz otru zonu (B). Novadīšanas rezultātā gatavošanas zonas (A) jauda mazinās.

Piemērs: gatavošanas zonā (B) tiek aktivēts Booster režīms.

Gatavošanas zonu (B), kurai ir nepieciešama jauda, nosaka pēdējais veiktais plīts virsmas iestatījums.

Maksimālā kopējā jauda un gatavošanas zonu savstarpējā savienojamība ir aprakstīta nodaļas "Iepazīšanās" sadaļā "Gatavošanas zonu parametri".

Maksimālo kopējo jaudu var samazināt (skatiet nodaļu "Iestatījumu pielāgošana").

Jaudas sadalīšanas ietekme

Ja kāda gatavošanas zona novada jaudu, tas jaudu nododošo zonu var ietekmēt šādi:

- Tiek samazināta jaudas pakāpe.
- Tiek deaktivēta automātiskā uzvārīšana. Gatavošana tiek turpināta ar iestatīto gatavošanas pakāpi. Ja jauda nav pietiekama, jaudas pakāpe tiek samazināta.
- Tiek deaktivēta Booster funkcija.
- Gatavošanas zona tiek izslēgta.

Ja no gatavošanas zonas vairs netiek novadīta jauda, jaudas pakāpi atkal var paaugstināt.

Norāde: ja uz kādas gatavošanas zonas vēlaties pagatavot lielu daudzumu pārtikas produktu, pārslēdziet citas gatavošanas zonas zemākā jaudas pakāpē.

Vadības princips

Izslēgta plīts virsma

Izslēgtai plīts virsmai ir redzams tikai uz skārientaustiņa Ieslēgt / Izslēgt ⏻ iespiestais simbols. Ieslēdzot plīts virsmu, izgaismojas pārējie skārientaustiņi.

Vadība

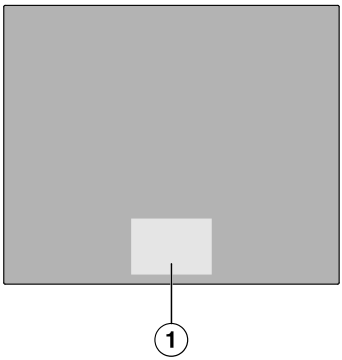

① Skārientaustiņu un rādījumu zona

Stikla keramikas plīts virsma ir aprīkota ar skārientaustiņiem, kas reaģē uz pirkstu pieskārieniem.
Katru skārientaustiņa reakciju uz pieskārienu apstiprina skaņas signāls.
Ieslēgšanas laikā ieslēgšanas / izslēgšanas skārientaustiņam ⏻ drošības apsvērumu dēļ ir jāpieskaras nedaudz ilgāk nekā pārējiem taustiņiem.

Gatavošanas zonas izvēle

Ja vēlaties veikt gatavošanas zonas iestatījumus, tā ir jāizvēlas.
Lai izvēlētos gatavošanas zonu, pieskarieties atbilstošajam gatavošanas zonas rādījumam. Pēc pieskaršanās gatavošanas zonas rādījumam tas kļūst spožāks. Kamēr gatavošanas zonas rādījums deg spožāk, var veikt šīs gatavošanas zonas iestatījumus.
Izņēmums: ja ir ieslēgta tikai viena gatavošanas zona, iestatījumus var veikt, neizvēloties zonu.

Virtuves ventilācija

Tvaika nosūcēja darbības laikā nodrošiniet virtuvē labu ventilāciju.

Gaisa novadīšanas režīmā gaisa pieplūde uzlabo tvaika nosūkšanas efektivitāti.

Cirkulācijas režīmā gatavošanas laikā izdalītais mitrums paliek virtuvē. Ventilācija ļauj izvadīt mitrumu.

Detaļas

Tauku filtrs

Daudzkārt lietojamie metāla tauku filtri attīra no virtuves izsūktos izgarojumus no cietām daļiņām (taukiem, putekļiem utt.) un nepieļauj tvaika nosūcēja aizsērēšanu.

Aromātu filtrs

Recirkulācijas režīmā un Plug & Play recirkulācijas režīmā papildus tauku filtriem ir jālieto arī aromātu filtrs. Tas saista gatavošanas laikā izplūstošās smaržvielas.

Aromātu filtrs (DKF 35-P) ir iekļauts piegādes komplektā rūpnīcā.

Aromātu filtri ir iegādājami kā papildus pasūtāmi piederumi. Ir pieejami aromātu filtri:

- kas jānomaina pēc darbības ilguma beigām;
- kas ir reģenerējami.

Savienošana tīklā

Plīts virsma ir aprīkota ar integrētu WLAN bezvadu lokālā tīkla moduli. Plīts virsmu var savienot ar mājas WLAN bezvadu lokālo tīklu vai Miele tvaika nosūcēju.

Savienošana ar tīklu

Pēc Miele lietotnes instalēšanas mobilajā gala ierīcē varat veikt šādas darbības:

- iegūt informāciju par savas plīts virsmas darba statusu;
- iegūt norādījumus par savas plīts virsmas programmu norisi;
- ierīkot tīklu ar citām Miele mājsaimniecības iekārtām, kurām ir iespējota WLAN funkcija;
- nolasīt receptes, izmantojot Miele lietotni;
- automātiski vadīt saistīto Miele tvaika nosūcēju ar plīts virsmas iestatījumiem (Con@ctivity).

Īpašās funkcijas

Pastāvīga trauku atpazīšana

Uzliekot uz gatavošanas zonas gatavošanas trauku, automātiski aktivējas šīs gatavošanas zonas skaitļu rinda.

Trauka izmēra atpazīšana

Gatavošanas zonas ietvaros tiek noteikts ēdiena gatavošanas trauka izmērs. Enerģijas atdeve tiek pielāgota trauka izmēram.

Flex gatavošanas virsma

Atkarībā no modeļa plīts virsmai var nebūt Flex gatavošanas virsmas.

Vienā Flex gatavošanas virsmā ir savienotas 2 Flex gatavošanas zonas. Tāpēc var izmantot lielākus gatavošanas traukus.

Ja tiek novietots pietiekami liels gatavošanas trauks, Flex gatavošanas zonas tiek automātiski savienotas, veidojot Flex gatavošanas virsmu (skatiet nodaļas “Iepazīšanās” sadaļu “Gatavošanas zonu parametri”). Flex gatavošanas zonas var savienot arī manuāli.

Plīts virsmas jaudas pakāpes

Varat iestatīt jaudu, ar kādu ēdiena gatavošanas trauki tiek sildīti 1. līdz 9. pakāpē.

Ja vēlaties izmantot precīzākus jaudas pakāpes iestatījumus, iestatījumos var aktivizēt starppakāpes.

Plīts virsmas Booster funkcija

Booster funkcija palielina jaudu, lai īsā laikā uzkarsētu lielu daudzumu, piemēram, ūdeni nūdeļu vārīšanai.

Stop&Go

Aktivējot Stop&Go, visas jaudas pakāpes tiek samazinātas līdz 1.
Deaktivējot funkciju, atkal ieslēdzas pēdējā iestatītā jaudas pakāpe.

Norāde: Izmantojiet šo īpašo funkciju, ja pastāv pārvārīšanas vai pārcepšanas risks.

Automātiskā uzvārīšana

Ja ir aktivēta automātiskās uzvārīšanas funkcija, gatavošanas zona uzreiz pēc ieslēgšanas darbojas ar maksimālo jaudu (paātrinātā uzvārīšana), bet pēc tam pārslēdzas uz iestatīto (gatavošanas) jaudas pakāpi.

Taimers

Taimeru var izmantot 2 funkcijām:

- atgādinājuma laika iestatīšanai;
- automātiskai gatavošanas zonas izslēgšanai.

Funkcijas var lietot vienlaicīgi.

Atgādinājuma taimers

Var iestatīt atgādinājumu procesiem, kas nav atkarīgi no plīts virsmas.

Automātiskā izslēgšana

Varat iestatīt laiku, pēc kura beigām gatavošanas zona tiek automātiski izslēgta. Šo funkciju var vienlaikus izmantot visām gatavošanas zonām.

Ieslēgšanas bloķēšana

Ja ir aktivēta ieslēgšanas bloķēšana, plīts virsmu nevar ieslēgt.

Iestatījumu bloķēšana

Iestatījumu bloķēšana tiek aktivēta, kad plīts virsma ir ieslēgta. Ja ir aktivēta iestatīšanas bloķēšana, plīts virsmas darbību var vadīt tikai daļēji.

Atsaukšanas funkcija

Ja plīts virsma darbības laikā tiek nejauši izslēgta, izmantojot šo funkciju, var atjaunot visus iestatījumus. Plīts virsma ir jāieslēdz 10 sekundēs pēc izslēgšanas.

Siltuma saglabāšana

Ar īpašo funkciju pārtikas produktus uzreiz pēc pagatavošanas var uzturēt siltus.

Maksimālais siltuma uzturēšanas laiks ir 2 stundas.

Tīrīšanas aizsardzība

Plīts virsmas skārientaustiņus var bloķēt uz 20 sekundēm, piemēram, lai noslaucītu netīrumus. Skārientaustiņš ⓘ netiek bloķēts.

Con@ctivity

Tvaika nosūcējs automātiski ieslēdzas, ja uz gatavošanas zonas ir uzlikts gatavošanas trauks un gatavošanas zonai ir iestatīta jaudas pakāpe. Tvaika nosūcēja jaudas pakāpe ir atkarīga no gatavošanas zonas jaudas pakāpes. Tvaika nosūcēja jauda pēc gatavošanas zonu izslēgšanas tiek pakāpeniski samazināta, līdz tas tiek izslēgts.

Con@ctivity funkciju var deaktivēt īslaicīgi vai pastāvīgi.

Gaisa novadīšanas režīms

Iekārtā iesūktais gaiss tiek attīrīts tauku filtros un izvadīts no ēkas.

Vadīts gaisa cirkulācijas režīms

Atsūknētais gaiss tiek attīrīts tauku filtrā. Pēc tam gaiss tiek papildus attīrīts ar aromātu filtru. Tad gaiss caur gaisa kanālu tiek ievadīts atpakaļ virtuvē.

Plug & Play režīms

Gaiss bez gaisa kanāla plūst apakšējā skapītī un caur atverēm atpakaļ virtuvē. Šim nolūkam ņemiet vērā nodaļu “Uzstādīšana”.

Tvaika nosūcēja jaudas pakāpes

Ir pieejamas jaudas pakāpes **1** līdz **3** no vieglas līdz spēcīgai tvaika, aromātu vai siltuma nosūkšanai.

Jaudas pakāpes var mainīt no 1 līdz 9 (skatiet nodaļu “Iestatījumu pielāgošana”).

Ja tvaika, aromātu vai siltuma izdalīšanās pieaug, paaugstiniet jaudas pakāpi.

Tvaika nosūcēja Booster funkcija

Īslaicīgam ļoti spēcīgam tvaiku, aromātu vai siltuma izdalīšanās gadījumam, piemēram, cepšanas laikā, ir pieejama Booster funkcija **B**.

Pēcdarbības funkcija

Pēcdarbības funkcija nodrošina automātisku tvaika nosūcēja izslēgšanos pēc iepriekš iestatītā laika beigām.

Virtuves gaiss pēc gatavošanas tiek attīrīts no atlikušajiem garaiņiem un aromātiem. Tiek novērsta palieku veidošanās tvaika nosūcējā un to izraisītie aromāti.

Darba stundu skaitītājs

Tvaika nosūcējs saglabā savu darbības laiku.

Ja izgaismojas tauku filtra simbols ⊗, tauku filtrs ir jāiztīra.

Ja izgaismojas aromātu filtra simbols ⊗, aromātu filtrs ir jāmaina vai jāatjauno, ja tas tam ir piemērots.

Varat mainīt darba stundu skaitītāja intervālus atbilstoši saviem ēdiena gatavošanas paradumiem.

Aromātu filtra darba stundu skaitītājs ir deaktivizēts gaisa novadīšanas režīmā.

Iestatījumi

Plīts virsmas iestatījumus var pielāgot individuālām vajadzībām.

Demonstrācijas režīms

Šī funkcija nodrošina specializētajam tirgotājam iespēju demonstrēt plīts virsmu, neieslēdzot karsēšanu.

Atlikušā siltuma indikators

Atlikušā siltuma indikators tiek izgaismots, ja gatavošanas zona pēc izslēgšanas ir karsta.

Gatavošanas zonām pakāpeniski atdziestot, atlikušā siltuma indikatora joslas pakāpeniski nodziest. Pēdējā josla nodziest tikai tad, ja gatavošanas zonām var droši pieskarties.

Drošības izslēgšana

Skārientaustiņi ir nosegti

Plīts virsma automātiski izslēdzas, ja ilgāk nekā 10 sekundes ir nosegts viens vai vairāki skārientaustiņi, piemēram, uz tiem atrodas pirksts, pāri trauka malām pārlijis ēdiens vai uz tiem ir novietoti priekšmeti. Taimera rādījumā īsi mirgo C, un atskan signāls.
Kad priekšmeti un / vai netīrumi ir noņemti, rādījums C nodziest un plīts virsmu var turpināt izmantot.

Darbības laiks ir pārāk ilgs

Aizsargizslēgšana notiek automātiski, ja gatavošanas zona tiek karsēta pārāk ilgi. Šī laika ilgums ir atkarīgs no iestatītās jaudas pakāpes. Ja pieļaujamais darbības laiks ir pārsniegts, gatavošanas zona izslēdzas un iedegas atlikušā siltuma indikators. Ja gatavošanas zonu izslēdz un ieslēdz atkārtoti, to var turpināt izmantot.

Aizsargizslēgšanu var pielāgot, mainot drošības pakāpi (skatiet nodaļu “Iestatījumu pielāgošana”).

Jaudas pakāpe[1]	Maksimālais darbības ilgums (h:min.)		
	Drošības pakāpe		
	0[2]	1	2
1	10:00	8:00	5:00
1.	10:00	7:00	4:00
2 / 2.	5:00	4:00	3:00
3 / 3.	5:00	3:30	2:00
4 / 4.	4:00	2:00	1:30
5 / 5.	4:00	1:30	1:00
6 / 6.	4:00	1:00	0:30
7 / 7.	4:00	0:42	0:24
8	4:00	0:30	0:20
8.	4:00	0:30	0:18
9	1:00	0:24	0:10

[1] Ar punktu apzīmētās jaudas pakāpes ir starppakāpes (skatiet nodaļu “Iestatīšanas diapazoni”).
[2] Rūpnīcas iestatījums

Aizsardzība pret pārkaršanu

Lai nepieļautu plīts virsmas bojājumus pārāk augstas temperatūras dēļ, aizsardzības pret pārkaršanu funkcija veic kādu no turpmāk minētajām darbībām.

Aizsardzības pret pārkaršanu veiktās darbības

- Tiek pārtraukta ieslēgta Booster funkcija.
- Tiek samazināta iestatītā jaudas pakāpe.
- Kāda no gatavošanas zonām tiek izslēgta. Taimera rādījumā pārmaiņus mirgo simboli Err un 044.
- Visas gatavošanas zonas tiek izslēgtas.

Aizsardzības pret pārkaršanu aktivēšanās cēloņi

Aizsardzība pret pārkaršanu var tikt aktivēta šādās situācijās:

- uz gatavošanas zonas tiek karsēts tukšs gatavošanas trauks;
- ar augstu jaudas iestatījumu tiek karsēta eļļa vai tauki;
- plīts virsmas apakšdaļā netiek nodrošināta pietiekama ventilācija;
- pēc strāvas padeves pārtraukuma atkal tiek ieslēgta gatavošanas zona, kas vēl ir karsta.

Plīts virsmas dati

Varat redzēt savas plīts virsmas modeļa apzīmējumu, sērijas numuru un programmatūras statusu.

Atsevišķi pasūtāmi piederumi

Gatavošanas trauki

Miele piedāvā plašu ēdiena gatavošanas trauku izvēli. To funkcijas un izmēri pilnībā atbilst lietošanai Miele iekārtās. Sīkāka informācija ir pieejama Miele tīmekļvietnē.

Tīrīšanas un kopšanas līdzekļi

Stikla keramikas un nerūsējošā tērauda tīrīšanas līdzeklis, 250 ml

Notīra piekaltušus netīrumus, kaļķa traipus un alumīnija atliekas.

Mikrošķiedras drāna

Notīra pirkstu nospiedumus un nelielus netīrumus.

Plīts virsmas izsaiņošana

- Ielīmējiet iekārtas dokumentācijā iekļauto identifikācijas datu plāksnīti šim nolūkam paredzētajā vietā nodaļā "Klientu apkalpošanas dienests".
- Noņemiet aizsargplēves un uzlīmes, ja tādas ir.

Plīts virsmas pirmā tīrīšanas reize

- Pirms pirmās lietošanas reizes noslaukiet plīts virsmu ar mitru drānu.
- Nosusiniet plīts virsmu.

Plīts virsmas ekspluatācijas uzsākšana

Iekārtas metāla daļas aizsargā kopšanas līdzekļa kārta. Sākot plīts virsmas ekspluatāciju, rodas nepatīkams aromāts un ir iespējami arī izgarojumi. Arī indukcijas spoļu sasilšana pirmajās lietošanas stundās rada īpatnēju aromātu. Ar katru nākamo lietošanas reizi aromāts mazināsies un pamazām izzudīs pavisam.

Nepatīkamais aromāts un iespējamie izgarojumi nenozīmē, ka iekārta ir pieslēgta nepareizi vai ka tai ir radušies bojājumi, tas arī nekaitē veselībai.

Tvaika nosūcēja ekspluatācijas uzsākšana

Gaisa novadīšanas sistēma:

gaisa novadīšanas sistēmai nav nepieciešams aromātu filtrs.

- Mainiet integrētā tvaika nosūcēja darbības režīmu (**P:17**) uz gaisa novadīšanas sistēmu (C:01) (skatīt nodaļu "Iestatījumu pielāgošana").

Vadāms recirkulācijas režīms vai Plug & Play režīms:

- ievietojiet aromātu filtru (skatiet nodaļas "Tīrīšana un kopšana" sadaļu "Aromātu filtra maiņa").

Savienošana tīklā

Bezvadu lokālā tīkla savienojumam ir kopīgs frekvences diapazons ar citām iekārtām (piemēram, mikroviļņu krāsnīm, tālvadības rotaļlietām). Tādēļ var rasties īslaicīgi vai nepārtraukti savienojuma traucējumi. Tādējādi nevar garantēt piedāvāto funkciju nepārtrauktu pieejamību.

Savienošana tīklā, izmantojot lietotni

- Ir pieejams mājas WLAN tīkls.
- Plīts virsmas uzstādīšanas vietā ir pietiekami spēcīgs WLAN tīkla signāls.
- Nav tieša WLAN savienojuma starp plīts virsmu un Miele tvaika nosūcēju.

- Noskenējiet kvadrātkodu.

Ja esat uzstādījis Miele lietotni un ir atvērts lietotāja konts, tiksiet novirzīts tieši uz tīkla savienojumu.

Ja Miele lietotne vēl nav uzstādīta, nonāksiet Apple App Store® vai Google Play Store™.

- Instalējiet Miele lietotni un izveidojiet lietotāja kontu.
- Vēlreiz noskenējiet kvadrātkodu.

Miele lietotne sniedz ierīkošanas norādījumus.

Savienošana ar tīklu, izmantojot WPS

- Ir pieejams mājas WLAN bezvadu lokālais tīkls.
- Plīts virsmas uzstādīšanas vietā ir pietiekami spēcīgs WLAN bezvadu lokālā tīkla signāls.
- Ir tiešs WLAN bezvadu lokālā tīkla savienojums starp plīts virsmu un Miele tvaika nosūcēju (Con@ctivity).
- Jūsu maršrutētājā ir iespējots WPS (Wi-Fi Protected Setup).

■ Pieskarieties jebkuras gatavošanas zonas rādījumam.

■ Vienlaicīgi pieskarieties skārientaustiņiem 0 un 6 un turiet tos 6 sekundes.

Taimera rādījumā notiek sekunžu atskaite. Pēc tās beigām, kamēr notiek mēģinājums izveidot savienojumu, taimera rādījumā tiek parādīta “skrejošā” gaisma (ne ilgāk kā 120 sekundes).

Šajās 120 sekundēs ir iespējama WPS reģistrācija.

■ Aktivējiet savā maršrutētājā WPS funkciju.

Ja savienojums ir izveidots veiksmīgi, taimera rādījumā tiek parādīts kods C:02. Ja savienojumu neizdevās izveidot, taimera rādījumā tiek parādīts kods C:01. Iespējams, jūsu maršrutētājā WPS nav aktivēts pietiekami ātri. Atkārtojiet iepriekšminētās darbības vēlreiz.

■ Instalējiet Miele lietotni.

■ Izpildiet lietotnē parādītos norādījumus lietotājiem.

Varat izmantot visas Miele@home funkcijas.

Norāde: Ja WLAN bezvadu lokālā tīkla maršrutētājam nav WPS funkcijas, pievienošanai izmantojiet Miele lietotni.

Procesa pārtraukšana

■ Pieskarieties jebkuram skārientaustiņam.

Iestatījumu atiestatīšana

Atiestatiet iestatījumus, ja utilizējat, pārdodat plīts virsmu vai uzsākat lietotas plīts virsmas ekspluatāciju. Tikai tā var nodrošināt, ka tiek dzēsti visi personīgie dati un iepriekšējais īpašnieks vairs nevar piekļūt plīts virsmai.

Pēc maršrutētāja nomaiņas atiestatīšana nav nepieciešama.

■ Ieslēdziet plīts virsmu.

■ Pieskarieties jebkuras gatavošanas zonas rādījumam.

■ Vienlaicīgi pieskarieties skārientaustiņiem 0 un 9 un turiet tos 6 sekundes.

Taimera rādījumā notiek sekunžu atskaite.

Pēc tās beigām taimera rādījumā 10 sekundes tiek rādīts kods C:00.

Drošības norādījumi par vadību

⚠ Ugunsbīstamība pārkarsuša pārtikas produkta dēļ.

Bez uzraudzības atstāts pārtikas produkts var pārkarst un aizdegties.

Lietošanas laikā nekad neatstājiet plīts virsmu bez uzraudzības.

⚠ Karstu gatavošanas zonu izraisīts apdedzināšanās risks.

Pēc gatavošanas procesa pabeigšanas gatavošanas zonas ir karstas.

Nepieskarieties gatavošanas zonām, kamēr ir izgaismoti atlikušā siltuma indikatori.

⚠ Karsti priekšmeti var izraisīt apdedzināšanos.

Ja plīts virsma ir ieslēgta, tiek ieslēgta aiz pārskatīšanās vai ir saglabājusi atlikušo siltumu, pastāv risks, ka uz plīts virsmas novietotie metāla priekšmeti sakarsīs.

Neizmantojiet plīts virsmu priekšmetu novietošanai.

Pēc lietošanas izslēdziet plīts virsmu ar skārientaustiņu ⏻.

⚠ Ja uz skārientaustiņiem un rādījumiem atrodas karsti gatavošanas trauki, tie var sabojāt zem tiem esošo elektroniku.

Skārientaustiņi nereaģē. Notiek nejauša pārslēgšanās. Plīts virsma automātiski izslēdzas (skatiet nodaļas “Iepazīšanās” sadaļu “Aizsargizslēgšana”).

Nelieciet uz skārientaustiņiem un rādījumiem karstus gatavošanas traukus.

Plīts virsmas ieslēgšana

■ Pieskarieties skārientaustiņam ⏻.

Izgaismojas pārējie skārientaustiņi.

Ja netiek veiktas turpmākas darbības, drošības apsvērumu dēļ plīts virsma pēc dažām sekundēm atkal izslēdzas.

Plīts virsmas / gatavošanas zonas izslēgšana

Plīts virsmas izslēgšana

■ Lai izslēgtu plīts virsmu un līdz ar to arī visas gatavošanas zonas, pieskarieties skārientaustiņam ⏻.

Gatavošanas zonas izslēgšana

■ Pieskarieties atbilstošajam gatavošanas zonas rādījumam un turiet to nospiestu, līdz gatavošanas zona izslēdzas.

vai

- Pieskarieties atbilstošajam gatavošanas zonas rādījumam.

Gatavošanas zonas rādījums izgaismojas spožāk.

- Pieskarieties skārientaustiņam 0 ciparu joslā.

Ēdiena gatavošanas trauku novietošana

Gatavošanas trauku izmērus un novietojumu pielāgojiet sava plīts virsmas modeļa gatavošanas zonas parametriem (skatiet nodaļas “Iepazīšanās” sadaļu “Gatavošanas zonu parametri”).

- Novietojiet ēdiena gatavošanas traukus, kā ir parādīts tālāk.

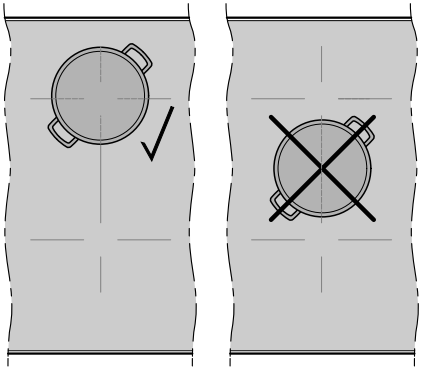

Flex gatavošanas zona

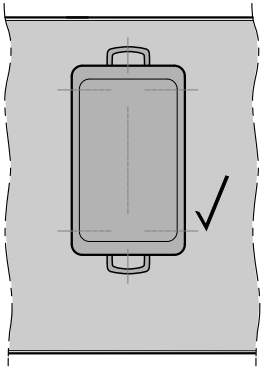

Flex gatavošanas zona (atkarībā no modeļa)

Plīts virsmas jaudas pakāpes

Jaudas pakāpes iestatīšana

Rūpnīcā ir aktivēta pastāvīga trauku atpazīšana (skatiet nodaļu “Iestatījumu pielāgošana”). Ja plīts virsma ir ieslēgta un uz tās tiek novietots gatavošanas trauks, sāk mirgot gatavošanas zonas rādījums.

- Novietojiet gatavošanas trauku uz vēlamās gatavošanas zonas.
- Pieskarieties vēlamajai jaudas pakāpei atbilstošajam skārientaustiņam ciparu joslā.

Jaudas pakāpes iestatīšana – starppakāpes

Starppakāpes ir aktivizētas (skatiet nodaļu “Iestatījumu pielāgošana”).

- Pieskarieties ciparu joslai starp skārientaustiņiem.

Gatavošanas zonu izvēlē aiz jaudas pakāpes tiek parādīts punkts.

Skārientaustiņi pirms starppakāpes izgaismojas spilgtāk nekā pārējie taustiņi.

Piemērs:
ja ir iestatīta 7. jaudas pakāpe, gatavošanas zonu izvēlē tiek parādīts 7.

Skaitlis 7 ciparu joslā izgaismojas spožāk nekā pārējie skārientaustiņi.

Jaudas pakāpes mainīšana

- Pieskarieties atbilstošajam gatavošanas zonas rādījumam.

Gatavošanas zonas rādījums izgaismojas spožāk.

- Pieskarieties vēlamajai jaudas pakāpei atbilstošajam skārientaustiņam ciparu joslā.

Flex gatavošanas zonu manuāla savienošana / atdalīšana

- Ja vēlaties Flex gatavošanas zonas savienot vai atdalīt manuāli, pieskarieties skārientaustiņam ⬛.

Booster funkcija

Booster funkcijas aktivēšana

Ja ir aktivēta Booster funkcija, var mainīties savienotās gatavošanas zonas iestatījums; skatiet nodaļas “Iepazīšanās” sadaļu “Jaudas pārvaldība”.

Booster funkciju var izmantot

- jebkurai gatavošanas zonai katrā pusē

  vai

- abām Flex gatavošanas zonām,

  vai

- vienas puses gatavošanas zonai un otras puses Flex gatavošanas zonai.

Booster funkcija darbojas ne ilgāk kā 5 minūtes.

- Novietojiet gatavošanas trauku uz vēlamās gatavošanas zonas.
- Ja nepieciešams, iestatiet jaudas pakāpi.
- Pieskarieties skārientaustiņam **B**.

Gatavošanas zonas rādījumā tiek parādīts simbols ⁄⁄.

Booster funkcijas deaktivēšana

- Pieskarieties skārientaustiņam **B**.

vai

- iestatiet citu jaudas pakāpi.

Ja Booster funkcija tiek deaktivēta vai Booster laika beigās, ja

- pirms Booster funkcijas aktivēšanas nebija iestatīta neviena jaudas pakāpe, tiek automātiski pārslēgta atpakaļ 9. jaudas pakāpe;
- pirms Booster funkcijas aktivēšanas bija iestatīta jaudas pakāpe, tiek automātiski pārslēgta atpakaļ iepriekš iestatītā jaudas pakāpe.

Stop&Go

Stop&Go aktivēšana

Gatavošanas zonu jaudas pakāpes un taimera iestatījumu nevar mainīt, var tikai izslēgt plīts virsmu. Turpinās atgādinājuma laika, izslēgšanas laiku, Booster funkcijas laiku un paātrinātās uzvārīšanas laiku atskaite.

Ja šī funkcija netiek deaktivēta stundas laikā, plīts virsma automātiski izslēdzas.

- Pieskarieties skārientaustiņam ⧉.
- Pieskarieties skārientaustiņam **II/▶**.

Stop&Go deaktivēšana

■ Pieskarieties skārientaustiņam **II/▶**.

Automātiskā uzvārīšana

Uzvārīšanas laiks ir atkarīgs no turpmākās iestatītās gatavošanas jaudas pakāpes.

Turpmākās gatavošanas jaudas pakāpe[1]	Uzvārīšanas laiks (min.:sek.)
1	apmēram 0:15
1.	apmēram 0:15
2	apmēram 0:15
2.	apmēram 0:15
3	apmēram 0:25
3.	apmēram 0:25
4	apmēram 0:50
4.	apmēram 0:50
5	apmēram 2:00
5.	apmēram 5:50
6	apmēram 5:50
6.	apmēram 2:50
7	apmēram 2:50
7.	apmēram 2:50
8	apmēram 2:50
8.	apmēram 2:50
9	–

[1] Ar punktu apzīmētās jaudas pakāpes ir starppakāpes (skatiet nodaļu “Iestatīšanas diapazoni”).

Automātiskās uzvārīšanas funkcijas aktivēšana

■ Īsi pieskarieties nepieciešamās gatavošanas zonas rādījumam.

■ Turiet nospiestu nepieciešamās gatavošanas jaudas pakāpes skārientaustiņu, līdz atskan skaņas signāls un gatavošanas zonas rādījumā izgaismojas simbols *A*.

Uzvārīšanas laikā (skatiet tabulu) simbols *A* gatavošanas zonas rādījumā mirgo pamīšus ar iestatīto jaudas pakāpi.

Automātiskās uzvārīšanas funkcijas deaktivēšana

■ Īsi pieskarieties nepieciešamās gatavošanas zonas rādījumam.

■ Turiet pirkstu uz iestatītās gatavošanas jaudas pakāpes tik ilgi, līdz simbols *A* nodziest,

vai

■ iestatiet citu jaudas pakāpi.

Taimers

Taimera laika iestatīšana

Laiku var iestatīt no 1 minūtes (*0:01*) līdz 9 stundām 59 minūtēm (*9:59*).

Laiku līdz 59 minūtēm ievada minūtēs (0:59), sākot no 60 minūtēm, laiku ievada stundās un minūtēs.

Laiki tiek ievadīti ar ciparu joslas palīdzību, un tos var mainīt ar skārientaustiņu **+**.

■ Laika iestatīšanas secība ir stundas, minūšu desmiti, minūtes.

Piemērs:

59 minūtes = 0:59 stundas,
ievade: 5–9
80 minūtes = 1:20 stundas,
ievade: 1–2–0

Pēc pirmā cipara ievadīšanas taimera rādījums izgaismojas pastāvīgi, pēc otrā cipara ievadīšanas pirmais cipars pārvietojas pa kreisi, pēc trešā cipara ievadīšanas pirmais un otrais cipars pārvietojas pa kreisi.

Atgādinājuma laika iestatīšana

- Pieskarieties skārientaustiņam ⧉.
- Pieskarieties skārientaustiņam 🔔.

Taimera rādījums sāk mirgot.

- Iestatiet vēlamo laiku (skatiet nodaļas "Taimers" sadaļu "Taimera laika iestatīšana").

Ja pieskaraties skārientaustiņam 🔔 vai pagaidāt 10 sekundes, sākas atgādinājuma laika atskaite.

Atgādinājuma laika mainīšana

- Pieskarieties skārientaustiņam 🔔.

Taimera rādījums sāk mirgot.

- Iestatiet vēlamo laiku (skatiet nodaļas "Taimers" sadaļu "Taimera laika iestatīšana").

Ja pieskaraties skārientaustiņam 🔔 vai pagaidāt 10 sekundes, sākas atgādinājuma laika atskaite.

Atgādinājuma laika dzēšana

- Pieskarieties skārientaustiņam 🔔.
- Ciparu joslā pieskarieties simbolam *0*.

Izslēgšanās laika iestatīšana

Ja ir sasniegts maksimālais darbības ilgums, gatavošanas zona tiek izslēgta. Neatkarīgi no iestatītā izslēgšanās laika (skatiet nodaļas "Iepazīšanās" sadaļu "Drošības izslēgšana").

Izvēlētajā gatavošanas zonā ir iestatīta jaudas pakāpe.

- Pieskarieties skārientaustiņam ◷ blakus attiecīgajam gatavošanas zonas rādījumam.

Taimera rādījums sāk mirgot.

- Iestatiet vēlamo laiku (skatiet nodaļas "Taimers" sadaļu "Taimera laika iestatīšana").

Ja pieskaraties skārientaustiņam ◷ vai pagaidāt 10 sekundes, sākas izslēgšanās laika atskaite.

Sākas gatavošanas zonas izslēgšanās laika atskaite, un deg skārientaustiņš ◷.

Izslēgšanās laika maiņa

- Pieskarieties vēlamajam gatavošanas zonas rādījumam.
- Pieskarieties skārientaustiņam ◷ blakus attiecīgajam gatavošanas zonas rādījumam.

Taimera rādījums sāk mirgot.

- Iestatiet vēlamo laiku (skatiet nodaļas "Taimers" sadaļu "Taimera laika iestatīšana").

Ja pieskaraties skārientaustiņam ◷ vai pagaidāt 10 sekundes, sākas izslēgšanās laika atskaite.

Sākas gatavošanas zonas izslēgšanās laika atskaite un skārientaustiņš ◷ ir izgaismots pastāvīgi.

Izslēgšanās laika dzēšana

- Pieskarieties vēlamajam gatavošanas zonas rādījumam.
- Pieskarieties nepieciešamās gatavošanas zonas skārientaustiņam ◷ tik ilgi, līdz taimera rādījumā tiek parādīts *0:00*.

vai

- Pieskarieties skārientaustiņam ⏲ blakus attiecīgajam gatavošanas zonas rādījumam.

Taimera rādījums sāk mirgot.

- Pieskarieties ciparu joslas skārientaustiņam 0.

Vairāku izslēgšanās laiku iestatīšana

- Ja vēlaties iestatīt izslēgšanās laiku vēl kādai gatavošanas zonai, veiciet darbības, kas ir aprakstītas nodaļas "Vadība" sadaļā "Izslēgšanās laika iestatīšana".

Ja ir ieprogrammēti vairāki izslēgšanās laiki, tiek rādīts pēdējās izvēlētās gatavošanas zonas taimera rādījums. Skārientaustiņš ⏲ blakus attiecīgajam gatavošanas zonas rādījumam ir izgaismots spožāk.

Izslēgšanās laika parādīšana

- Lai redzētu fonā notiekošo atlikušā laika atskaiti, pieskarieties izvēlētās gatavošanas zonas skārientaustiņam ⏲.

Tiek parādīts **noapaļots** atlikušais laiks izvēlētajai gatavošanas zonai.

Vienlaicīga taimera funkciju izmantošana

Ja izmantojat abas funkcijas vienlaicīgi, vienmēr tiek parādīts pēdējās izvēlētās funkcijas laiks.

- Lai redzētu fonā notiekošās laika atskaites rādījumu, pieskarieties skārientaustiņam 🔔 vai atbilstošās gatavošanas zonas rādījumam.

Ieslēgšanas bloķēšana

Ieslēgšanas bloķēšanas aktivēšana

Visi skārientaustiņi tiek bloķēti. Iestatītā atgādinājuma laika atskaite turpinās.

- Pieskarieties skārientaustiņam ⏻ 6 sekundes.

Taimera rādījumā notiek sekunžu atskaite. Pēc tās beigām taimera rādījumā tiek parādīts LOC. Ir aktivēta ieslēgšanas bloķēšana.

Ja laikā, kad ir aktivēta ieslēgšanas bloķēšana, pieskaraties neatļautam skārientaustiņam, taimera rādījumā dažas sekundes tiek parādīts LOC un atskan signāls.

Iestatījumus var pielāgot, lai ieslēgšanas bloķēšana iedarbotos automātiski 5 minūtes pēc plīts virsmas izslēgšanas (skatiet nodaļu "Iestatījumu pielāgošana").

Ieslēgšanas bloķēšanas deaktivēšana

- Pieskarieties skārientaustiņam ⏻ 6 sekundes.

Taimera rādījumā īsi tiek parādīts LOC, pēc tam notiek sekunžu atskaite. Kad laika atskaite ir beigusies, ieslēgšanas bloķēšana ir deaktivēta.

Iestatījumu bloķēšana

Iestatījumu bloķēšanas aktivēšana

Ja iestatījumu bloķēšana ir aktivēta:

- gatavošanas zonas, plīts virsmu un tvaika nosūcēju var tikai izslēgt;
- var mainīt iestatīto atgādinājuma laiku;
- var aktivēt skārientaustiņu ⧉.

■ Pieskarieties skārientaustiņam ⧉.

■ Vienlaikus pieskarieties skārientaustiņiem **II/▶** un 🔔 un turiet tos 6 sekundes.

Taimera rādījumā notiek sekunžu atskaite. Pēc tās beigām taimera rādījumā tiek parādīts LOC. Iestatījumu bloķēšana ir aktivēta.

Ja laikā, kad ir aktivēta iestatījumu bloķēšana, pieskaraties neatļautam skārientaustiņam, taimera rādījumā dažas sekundes tiek parādīts LOC un atskan signāls.

Iestatījumu bloķēšanas deaktivēšana

■ Vienlaikus pieskarieties skārientaustiņiem **II/▶** un 🔔 un turiet tos 6 sekundes.

Taimera rādījumā īsi tiek parādīts LOC, pēc tam notiek sekunžu atskaite. Kad laika atskaite ir beigusies, iestatījumu bloķēšana ir deaktivēta.

Atsaukšanas funkcijas aktivēšana

■ Vēlreiz ieslēdziet plīts virsmu.

■ Pēc ieslēgšanas tūlīt pieskarieties jebkuram mirgojošajam gatavošanas zonas rādījumam.

Visi iestatījumi ir atjaunoti.

Siltuma uzturēšanas aktivēšana / deaktivēšana

Ar siltuma uzturēšanas funkciju nevar atkārtoti uzsildīt atdzisušu ēdienu.

■ Pieskarieties nepieciešamās gatavošanas zonas rādījumam.

Gatavošanas zonas rādījums izgaismojas spožāk.

■ Pieskarieties skārientaustiņam ♨.

Attiecīgajā gatavošanas zonu izvēles un rādīšanas skārientaustiņā ir redzams h.

Padomi par siltuma uzturēšanu

- Ēdienus turiet siltumā tikai gatavošanas traukā (katlā / pannā). Nosedziet gatavošanas trauku ar vāku.
- Ja nepieciešamas, apmaisiet stingras vai biezas konsistences ēdienus (kartupeļu biezputru, sautējumu).
- Pārtikas produktu gatavošanas laikā produkti zaudē barības vielas, un šis process turpinās siltuma uzturēšanas laikā. Jo ilgāk produktos tiek uzturēts siltums, jo lielāki ir barības vielu zudumi. Uzturiet produktos siltumu pēc iespējas īsāku laiku.

Tīrīšanas aizsardzība

Tīrīšanas aizsardzības aktivēšana

■ Pieskarieties skārientaustiņam ⧉.

■ Pieskarieties skārientaustiņam 🧽.

Taimera rādījumā notiek laika atskaite.

Tīrīšana aizsardzības deaktivēšana

■ Pieskarieties skārientaustiņam 🧽 tik ilgi, līdz taimera rādījums nodziest.

Tvaika nosūcējs

Manuāla tvaika nosūcēja jaudas pakāpes iestatīšana

Ja tvaika nosūcējs netiek izslēgts manuālajā režīmā, tas automātiski izslēdzas 12 stundas pēc pēdējās lietošanas reizes.

Ja tvaika nosūcējs tiek ieslēgts ar 1. jaudas pakāpi, jauda uz 20 sekundēm automātiski tiek palielināta līdz 2. pakāpei.

Jaudas palielināšana ir nepieciešama, lai gaisa novadīšanas sistēmā atvērtos vārsts. Ja tvaika nosūcējs tiek lietots recirkulācijas režīmā, automātiku var deaktivēt (skatiet nodaļu "Iestatījumu pielāgošana").

- Pieskarieties tvaika nosūcēja rādījumam.
- Lai iestatītu jaudas pakāpi, pieskarieties atbilstošajam skārientaustiņam.

Tvaika nosūcēja manuāla izslēgšana

- Pieskarieties tvaika nosūcēja rādījumam.
- Pieskarieties skārientaustiņam **0**.

Booster funkcijas aktivēšana

Booster funkcija darbojas ne ilgāk kā 10 minūtes.

- Pieskarieties tvaika nosūcēja rādījumam.
- Pieskarieties skārientaustiņam **B**.

Booster funkcijas deaktivēšana

- Pieskarieties tvaika nosūcēja rādījumam.
- Iestatiet citu jaudas pakāpi.

Con@ctivity funkcijas īslaicīga deaktivēšana

Ja vēlaties ilgstoši izslēgt Con@ctivity, mainiet Con@ctivity programmu (skatiet nodaļu "Iestatījumu pielāgošana"). Ja Con@ctivity ir pastāvīgi deaktivēta, skārientaustiņš A vairs nav redzams.

- Pastāv vairākas iespējas Con@ctivity deaktivēšanai.
- Pieskarieties skārientaustiņam. A
- Pieskarieties skārientaustiņam 0.
- Izvēlieties citu jaudas pakāpi.
- Iestatiet vēlamo jaudas pakāpi.

Ja izslēdzat un atkal ieslēdzat plīts virsmu, atkarībā no programmēšanas Con@ctivity atkal ir aktīva (skatiet nodaļu "Iestatījumu pielāgošana").

Pēcdarbība

Ja ir iestatīts gaisa cirkulācijas režīms, tvaika nosūcējs turpina darboties 1. pakāpē.

Atkarībā no pēdējās aktīvās jaudas pakāpes pēcdarbība ilgst no 2 līdz 30 minūtēm.

Nepārtrauciet priekšlaicīgi pēcdarbību. Jo īpaši Plug&Play režīmā pēcdarbība nodrošina to, ka tiek žāvēts apakšējais skapītis.

Gaisa novadīšanas režīmā bez Con@ctivity pēcdarbība tiek aktivizēta manuāli.

Pēcdarbības manuāla aktivēšana

- Pēc ēdiena gatavošanas, kamēr tvaika nosūcējs ir ieslēgts, nospiediet skārientaustiņu:
- 5: tvaika nosūcējs tiek izslēgts pēc 5 minūtēm;
- 15: tvaika nosūcējs tiek izslēgts pēc 15 minūtēm.

Skārientaustiņš 5 vai 15 spīd spilgtāk.

Pēcdarbības deaktivēšana

Ja plīts virsma tiek izslēgta ar skārientaustiņu ①, pēcdarbība turpinās līdz attiecīgā laika beigām.

- Lai deaktivētu iestatāmo pēcdarbību, pieskarieties skārientaustiņam **0**.

Plīts virsmas dati

Modeļa apzīmējuma / sērijas numura parādīšana

Uz plīts virsmas atrodas gatavošanas trauks.

- Ieslēdziet plīts virsmu.
- Skaitļu rindā 6 sekundes vienlaikus pieskarieties skārientaustiņiem 0 un 4.

Taimera rādījumā secīgi tiek parādīti ar svītru atdalīti cipari.

Piemērs: *12 34* (modeļa apzīmējums KMDA 1234) – *1 23 45 67 89* (sērijas numurs)

Programmatūras statusa parādīšana

Uz plīts virsmas atrodas gatavošanas trauks.

- Ieslēdziet plīts virsmu.
- Skaitļu rindā 6 sekundes vienlaikus pieskarieties skārientaustiņiem 0 un 3.

Taimera rādījumā tiek parādīti 3 cipari.

Piemērs: *123* = programmatūras statuss 1.23.

Demonstrācijas režīma aktivēšana / deaktivēšana

Uz plīts virsmas atrodas gatavošanas trauks.

- Ieslēdziet plīts virsmu.
- Skaitļu rindā 6 sekundes vienlaikus pieskarieties skārientaustiņiem 0 un 2.

Taimera rādījums dažas sekundes mirgo:

- *dE* pārmaiņus ar *On* (demonstrācijas režīms aktīvs)

  vai

- *dE* pārmaiņus ar *OFF* (demonstrācijas režīms izslēgts).

Plīts virsmas jaudas pakāpju iestatījumu diapazoni

Plīts virsmai rūpnīcā ir ieprogrammētas 9 jaudas pakāpes ar starppakāpēm. Ja vēlaties iestatījumu veselām jaudas pakāpēm, varat deaktivēt starppakāpes, izmantojot iestatījumus.

	Ieteicamie ēdiena gatavošanas trauki[1]	**Iestatījumu diapazons**[2]	
		Rūpnīcas iestatījumi: 9 pakāpes ar starppakāpēm	**Vesels skaitlis: 9 pakāpes bez starppakāpēm**
Sviesta kausēšana	Katls	1–1.	1–2
Šokolādes kausēšana			
Želatīna šķīdināšana			
Ēdienu, kas viegli piedeg, siltuma saglabāšana			
Nelielu šķidruma daudzumu sildīšana		2–3.	2–4
Rīsu uzbriedināšana			
Blokā sasaldētu dārzeņu atkausēšana			
Piena putru vārīšana			
Šķidro vai puscieto ēdienu sildīšana		3.–5.	4–6
Augļu tvaicēšana			
Kartupeļu vārīšana			
Speķa kausēšana	Panna		
Pankūku, omlešu, vēršacu bez garozas u. c. pagatavošana.	Panna ar dubulto pamatni un nepiedegošu pārklājumu	5–6	5–6
Zivju tvaicēšana		4.–6.	5–7
Dārzeņu tvaicēšana	Katls		
Makaronu un pākšaugu uzbriedināšana			
Mērču un krēmu, piemēram, vīna putu vai Holandes mērces, uzputošana			
Sasaldētu ēdienu atkausēšana un uzkarsēšana	Skatīt ražotāja norādījumus		
Saudzīga cepšana (piemēram, vesela zivs)	Panna ar dubulto pamatni un nepiedegošu pārklājumu	6–6.	6
Saudzīga cepšana (piemēram, kotletes, vistas krūtiņa)	Panna		
Cepšana (piemēram, zivju fileja, šnicele, vēršacis)		6–7	6–7
Stipra/karsta cepšana (piemēram, steiks, neliels gaļas daudzums, cepti kartupeļi, kartupeļu pankūkas)		7–8.	7–8
Fritēšana, piemēram, frī kartupeļu gatavošana	Trauks ar augstu malu	8.–9	9
Liela gaļas daudzuma apcepšana	Katls ar augstām malām vai cepešu trauks		

Plīts virsmas jaudas pakāpju iestatījumu diapazoni

	Ieteicamie ēdiena gatavošanas trauki[1]	Iestatījumu diapazons[2]	
		Rūpnīcas iestatījumi: 9 pakāpes ar starppakāpēm	Vesels skaitlis: 9 pakāpes bez starppakāpēm
Ūdens uzvārīšana	Katls	Booster funkcija	Booster funkcija

[1] Pēc iespējas gatavojiet tikai slēgtos katlos vai pannās. Tad nebūs nevajadzīgu siltuma zudumu.

[2] Norādītie dati ir aptuveni. Indukcijas spoles jauda mainās atkarībā no ēdiena gatavošanas trauka pamatnes izmēra un materiāla. Tāpēc izmantotajam ēdiena gatavošanas traukam jaudas pakāpes var nedaudz atšķirties. Vispiemērotākos iestatījumus saviem ēdiena gatavošanas traukiem noskaidrojiet lietošanas gaitā. Izmantojot jaunu ēdiena gatavošanas trauku, kura īpašības vēl nav zināmas, iestatiet par vienu pakāpi zemāku jaudu, nekā ir norādīts.

Informācija pārbaudes institūcijām

Pārbaudes ēdieni atbilstoši EN 60350-2

Rūpnīcā ir ieprogrammētas 9 jaudas pakāpes bez starppakāpēm.

Lai pārbaudītu atbilstību standartam, iestatiet 9 jaudas pakāpju diapazonu ar starppakāpēm (skatiet nodaļu “Iestatījumu pielāgošana”).

Pārbaudes ēdiens	∅ Gatavošanas trauka pamatne (mm)	Vāks	Iestatījumu diapazons	
			Iepriekšēja uzkarsēšana	Gatavošana
Eļļas uzkarsēšana	150	Nē	–	1–2
Pankūkas	180 (dubultā pamatne)	Nē	9	5.–7.
Dziļi sasaldētu frī kartupeļu taukvāre	saskaņā ar standartu	Nē	9	9

Jūsu plīts virsma

Indukcijas plīts virsmu darbības princips

Zem indukcijas gatavošanas zonas atrodas indukcijas spole. Šī spole rada magnētisko lauku, kas iedarbojas tieši uz trauka pamatni un to uzkarsē. Gatavošanas zona sasilst tikai netieši, absorbējot trauka pamatnes izdalīto siltumu.

Indukcija iedarbojas tikai uz traukiem ar magnetizējamu pamatni (skatiet nodaļas "Der zināt" sadaļu "Trauki ēdienu gatavošanai"). Plīts virsma automātiski pielāgojas izmantotā trauka lielumam.

Trokšņi

Lietojot indukcijas gatavošanas zonas, ēdiena gatavošanas traukos atkarībā no to materiāla un pamatnes virsmas pārklājuma var rasties specifiski trokšņi:

rūcoša skaņa, ja ir liela jaudas pakāpe. Samazinot jaudas pakāpi, šī skaņa kļūst klusāka vai izzūd pavisam;

krakšķošas skaņas, ja gatavošanas trauku pamatne ir no vairākiem atšķirīgiem materiāliem (piemēram, dubulta pamatne);

svilpjošas skaņas, ja vienlaicīgi tiek lietotas savstarpēji saistītas gatavošanas zonas (skatiet nodaļas "Vadība" sadaļu "Booster") un uz abām ir novietoti gatavošanas trauki ar dažāda materiāla pamatnēm (piemēram, dubulta pamatne);

klikšķēšana elektroniskas pārslēgšanās laikā, īpaši, ja ir iestatītas zemas jaudas pakāpes;

dūkšana, ieslēdzoties dzesēšanas ventilatoram. Dzesēšanas ventilators ieslēdzas, lai sargātu ierīces elektroniku, ja plīts virsma tiek intensīvi lietota. Dzesēšanas ventilators var turpināt darboties arī pēc plīts virsmas izslēgšanas.

Trauki ēdienu gatavošanai

Piemēroti gatavošanas trauki

- Nerūsējošā tērauda ar magnetizējamu pamatni
- Emaljēta tērauda
- Čuguna

Gatavošanas trauku pamatnes īpašības var ietekmēt gatavošanas vienmērīgumu (piemēram, apbrūninot pankūkas). Trauka pamatnei karstums ir jāsadala vienmērīgi. Piemēroti ir gatavošanas trauki ar vairāku slāņu materiāla pamatni (sendviča vai kapsulu pamatne).

Nepiemēroti gatavošanas trauki:

- nerūsošā tērauda ar nemagnetizējamu pamatni;
- alumīnija vai vara;
- stikla, keramikas vai fajansa.

Gatavošanas trauku pārbaude

Ja neesat pārliecināts, ka katls vai panna ir piemēroti ēdienu gatavošanai ar indukciju, pielieciet magnētu pie trauka pamatnes. Ja magnēts pievelk virsmu, gatavošanas trauks kopumā ir piemērots.

Padomi par gatavošanas traukiem

- Novietojiet gatavošanas trauku pēc iespējas tuvāk atbilstošās gatavošanas zonas / virsmas centram.
- Lai gatavošanas zonu izmantotu lietderīgi, izvēlieties gatavošanas traukus ar piemērotu pamatnes diametru (skatiet nodaļas "Iepazīšanās" sadaļu "Gatavošanas zonu parametri"). Ja trauks ir pārāk mazs, tas netiek atpazīts.

- Lietojiet tikai katlus un pannas ar gludu pamatni. Katli un pannas ar raupju pamatni skrāpē stikla keramikas plātni.
- Iesakām uz apvienotajām gatavošanas zonām likt ēdiena gatavošanas trauku, kas nosedz lielāko daļu no gatavošanas zonas (piemēram, cepešu trauku).
- Lai pārvietotu ēdiena gatavošanas traukus, paceliet tos. Tādējādi virsma tiks pasargāta no nobrāzumiem un skrāpējumiem. Skrāpējumi, kas rodas, bīdot gatavošanas traukus pa virsmu dažādos virzienos, neietekmē plīts virsmas darbību. Šādi skrāpējumi ir normālas ekspluatācijas pazīmes un nav iemesls pretenziju izvirzīšanai.
- Iegādājoties pannas un katlus, ņemiet vērā, ka traukiem parasti tiek norādīts maksimālais jeb augšdaļas diametrs. Taču svarīgs ir tieši pamatnes diametrs (tas parasti ir mazāks).

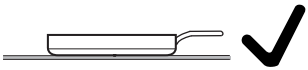

- Ieteicams pēc iespējas izmantot pannas ar taisnām malām. Ja pannai ir slīpas malas, indukcija iedarbojas arī uz pannas malām. Tādējādi var mainīties pannas malu krāsa vai arī nolobīties pārklājums.

Jūsu tvaika nosūcējs

Tvaika nosūcēja darbības princips

Atkarībā no izvēlētā darbības režīma gaisa plūsma atšķiras pēc nosūkšanas veida:

Gaisa plūsma	Tauku filtrs	Kanāls	Aromātu filtrs	No ēkas	Atpakaļ virtuvē
Gaisa novadīšanas režīms	x	x	–	x	–
Vadīts gaisa cirkulācijas režīms	x	x	x	–	x
Plug & Play režīms	x	–	x	–	x

Iespējamo režīmu sasaiste ar KMDA variantiem (skatiet nodaļas “Uzstādīšana” sadaļu “Iespējamie režīmi”).

Darba stundu skaitītājs

Tvaika nosūcēja darbības laiks tiek saglabāts.

Darba stundu skaitītāji norāda, kad ir jātīra vai jāmaina filtri, attiecīgi izgaismojot tauku filtra vai aromātu filtra simbolu (tikai vadītā recirkulācijas vai Plug & Play režīmā). Informāciju par filtru tīrīšanu un maiņu un darba stundu skaitītāja atiestatīšanu skatiet nodaļā “Tīrīšana un apkope”.

Padomi par gaisa novadīšanu

Norāde: viegliem līdz intensīviem garaiņiem un aromātiem izvēlieties jaudas pakāpi no **1** līdz **3** (9 ar mainītiem tvaika nosūcēja jaudas pakāpju iestatījumiem), bet īslaicīgiem, ļoti intensīviem garaiņiem un aromātiem, kas veidojas, piemēram, apcepšanas laikā, – Booster funkciju **B**.

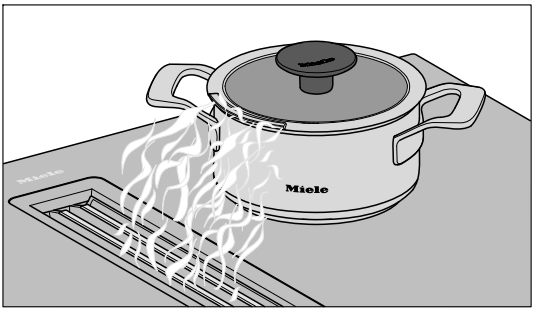

Norāde: ēdiena gatavošanas trauki ar pilnveidotu izplūdes atveri garaiņiem ir norādīti nodaļas “Iepazīšanās” sadaļā “Piederumi, ko var iegādāties”.

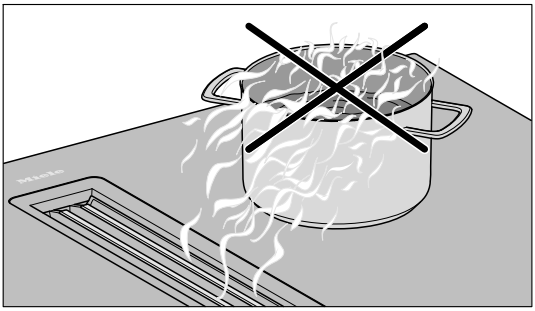

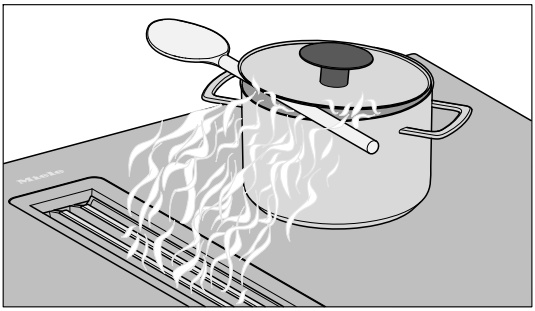

Norāde: ja jums nav ēdiena gatavošanas trauku ar pilnveidotu garaiņu izplūdes atveri, lai nodrošinātu efektīvu gaisa izvadīšanu katliem, kas ir augstāki nekā 15 cm, varat ievietot gatavošanas karoti starp vāku un pannu.

Iestatījumu parādīšana

Plīts virsma ir izslēgta.

- Pieskarieties skārientaustiņiem ⏻ un ♨ tik ilgi, līdz tiek parādīts skārientaustiņš **+** un taimera rādījumā – *PC*.

Pēc dažām sekundēm taimera rādījumā pārmaiņus sāk mirgot *P:01* (Programma 01) un *C:01* (Kods).

Parametru iestatīšana

Ja parametru numuram ir divi cipari, vispirms ir jāiestata desmitu cipars.

- Kamēr tiek rādīts parametrs (piemēram, *P:01*), pieskarieties skārientaustiņam **+** tik reižu, līdz rādījumā tiek parādīts vēlamais parametra numurs, vai arī pieskarieties atbilstošajam ciparam ciparu joslā.

Koda iestatīšana

- Kamēr tiek rādīts kods (piemēram, *C:01*), pieskarieties skārientaustiņam **+** tik reižu, līdz rādījumā tiek parādīts vēlamais koda numurs, vai arī pieskarieties atbilstošajam ciparam ciparu joslā.

Iestatījumu saglabāšana

- Kamēr tiek rādīta programma (piemēram, *P:01*), turiet pirkstu uz skārientaustiņa ⏻ tik ilgi, līdz rādījumi nodziest.

Iestatījumu nesaglabāšana

- Kamēr tiek rādīts kods (piemēram, *C:01*), turiet pirkstu uz skārientaustiņa ⏻ tik ilgi, līdz rādījumi nodziest.

Iestatījumu pielāgošana

Parametrs[1]		Kods	Iestatījumi[2]
P:01	Demonstrācijas režīms	**C:00**	Demonstrācijas režīms izslēgts
		C:01	Demonstrācijas režīms ieslēgts[3]
P:02	Jaudas pārvaldība[4]	**C:00**	izslēgts
		C:01	3680 W
		C:02	3000 W
		C:03	2000 W
		C:04	1000 W
P:03	Rūpnīcas iestatījums	**C:00**	Rūpnīcas iestatījumi netiek atjaunoti
		C:01	Rūpnīcas iestatījumu atjaunošana[5]
P:04	Plīts virsmas iestatījumu diapazons jaudas pakāpēm	**C:00**	9 jaudas pakāpes bez starppakāpēm + Booster funkcija
		C:01	9 jaudas pakāpes ar starppakāpēm + Booster funkcija[6]
P:06	Apstiprinājuma signāls, pieskaroties skārientaustiņam	C:00	izslēgts[7]
		C:01	kluss
		C:02	vidējs
		C:03	skaļš
P:07	Taimera skaņas signāls	C:00	izslēgts
		C:01	kluss
		C:02	vidējs
		C:03	skaļš
		C:04	maksimāli skaļš

Parametrs[1]		Kods	Iestatījumi[2]
P:08	Ieslēgšanas bloķēšana	C:00	**Tikai manuāla ieslēgšanas bloķēšanas aktivēšana**
		C:01	Automātiska ieslēgšanas bloķēšanas aktivēšana
P:09	Maksimālais darbības ilgums	**C:00**	Drošības pakāpe 0
		C:01	Drošības pakāpe 1
		C:02	Drošības pakāpe 2
P:10	Reģistrācija WLAN bezvadu tīklā	**C:00**	nav aktīva / deaktivēta
		C:01	aktīva bez konfigurācijas
		C:02	aktīva un konfigurēta (nevar atlasīt, parāda, vai savienojums ir izveidots sekmīgi)
		C:03	iespējams savienojums, izmantojot WPS spiedpogu
		C:04	WLAN tīkls tiek atiestatīts sākotnējā stāvoklī (C:00)
		C:05	Tiešs WLAN bezvadu lokālā tīkla savienojums starp plīts virsmu un **ārēju tvaika nosūcēju** bez Miele lietotnes (Con@ctivity)
P:12	Skārientaustiņu reaģēšanas ātrums	C:00	lēns
		C:01	vidējs
		C:02	ātrs
P:15	Pastāvīga katlu atpazīšana	C:00	Pastāvīga katlu atpazīšana izsl.
		C:01	Pastāvīga katlu atpazīšana iesl.
P:16	Integrētā tvaika nosūcēja Con@ctivity	C:00	Con@ctivity izslēgta[8]
		C:01	Con@ctivity ieslēgta

Iestatījumu pielāgošana

Parametrs[1]		Kods	Iestatījumi[2]
P:17	Integrētā tvaika nosūcēja darbības režīms	**C:00**	Recirkulācijas režīms
		C:01	Gaisa novadīšanas sistēma
P:18	Con@ctivitysākuma iestatījumi[10]	C:00	Vienmēr sākt ar deaktivētu Con@ctivity
		C:01	Vienmēr sākt ar aktivētu Con@ctivity
		C:02	Sākt ar pēdējo iestatīto Con@ctivity stāvokli
P:19	Tvaika nosūcēja jaudas pakāpju skaits	**C:00**	3 jaudas pakāpes + Booster
		C:01	9 jaudas pakāpes + Booster

1 Nenorādītās programmas nav piešķirtas.

2 Rūpnīcā iestatītais kods ir attēlots treknrakstā.

3 Pēc plīts virsmas ieslēgšanas dažas sekundes ir redzams taimera rādījums *dE*

4 Plīts virsmas kopējo jaudu var samazināt, lai tā atbilstu vietējā elektroapgādes uzņēmuma prasībām.

5 Tvaika nosūcēja darbības režīma P:17 iestatījumi netiek atiestatīti uz rūpnīcas iestatījumiem

6 Tekstā un tabulās starppakāpes izpratnes atvieglošanai ir attēlotas ar punktu aiz cipara.

7 Ieslēgšanas/izslēgšanas skārientaustiņa apstiprinājuma signāls netiek izslēgts.

8 Plug&Play režīms: pareizai darbībai ir nepieciešama Con@ctivity.

9 Iestatījumi darbojas tikai tad, ja programmā P:16 ir aktivēta Con@ctivity.

Drošības norādījumi par tīrīšanu un kopšanu

⚠ Karstas virsmas var izraisīt apdedzināšanos.

Pēc gatavošanas procesa beigām visas plīts virsmas daļas var būt karstas.

Izslēdziet plīts virsmu.

Pirms plīts virsmas tīrīšanas nogaidiet, līdz tā atdziest.

Visas virsmas var mainīt krāsu vai deformēties, ja tiek lietoti nepiemēroti tīrīšanas līdzekļi vai uz plīts virsmas tiek karsētas piemērotu tīrīšanas līdzekļu atliekas. Virsmas ir neizturīgas pret skrāpējumiem.

Pirms plīts virsmas tīrīšanas nogaidiet, līdz virsmas atdziest.

Nekavējoties notīriet visas tīrīšanas līdzekļa atliekas.

Neizmantojiet abrazīvus vai skrāpējošus tīrīšanas līdzekļus.

⚠ Piesārņots tauku filtrs var izraisīt ugunsgrēku.

Tauku filtrā uzkrājušies tauki var aizdegties.

Regulāri iztīriet tauku filtru.

⚠ Ventilatora motors var savainot.

Ja tvaika nosūcējs ir ieslēgts, ventilatora motors griežas.

Izslēdziet plīts virsmu.

Nogaidiet, līdz beidzas iespējamais pēcdarbības cikls.

▶ Plīts virsmas tīrīšanai nekad neizmantojiet tvaika tīrītājus.

▶ Neizmantojiet tīrīšanai asus priekšmetus.

Tīrīšanas intervāls

- Pirms katras izmantošanas reizes: notīriet visu plīts virsmu un ēdiena gatavošanas trauka pamatni.
- Pēc katras lietošanas reizes: notīriet visu plīts virsmu.
- 1 reizi nedēļā: lai nepieļautu tīrīšanas līdzekļu atlieku piedegšanu, notīriet stikla keramikas virsmu ar Miele stikla keramikas un nerūsējošā tērauda tīrīšanas līdzekli (skatiet nodaļas “Atsevišķi pasūtāmi piederumi” sadaļu “Tīrīšanas un kopšanas līdzekļi”) vai parastu tirdzniecībā pieejamu stikla keramikas tīrīšanas līdzekli. Ņemiet vērā tīrīšanas līdzekļa ražotāja norādījumus.

Stikla keramikas virsmu tīrīšana

Nelielu netīrumu notīrīšana

- Tīriet visu stikla keramikas virsmu ar mitru, mīkstu drānu un atšķaidītu manuālo tīrīšanas līdzekli. Ņemiet vērā tīrīšanas līdzekļa ražotāja norādījumus.

Stipru netīrumu notīrīšana

- Lielākos netīrumus noslaukiet ar mitru drānu, bet piekaltušos netīrumus notīriet ar stikla skrāpi.
- Notīriet stikla keramikas virsmu ar Miele stikla keramikas un nerūsējošā tērauda tīrīšanas līdzekli (skatiet nodaļas "Atsevišķi pasūtāmi piederumi" sadaļu "Tīrīšanas un kopšanas līdzekļi") vai parastu tirdzniecībā pieejamu stikla keramikas tīrīšanas līdzekli. Ņemiet vērā tīrīšanas līdzekļa ražotāja norādījumus.

Tīrīšanas nobeigums

- Visus tīrīšanas līdzekļa atlikumus notīriet ar mitru drānu.
- Pēc katras tīrīšanas reizes nosusiniet stikla keramikas virsmu.

Mazgāšanai trauku mazgājamajās mašīnās piemērotas daļas

Plīts virsmas noņemamās detaļas var mazgāt šādā veidā:

	Mehāniski	Ar rokām
Pārseguma režģis	X	X
Tauku filtrs	X	X
Savākšanas vanniņa	X	X
Tīrīšanas vāks	X	X

Pārseguma režģis

Pārseguma režģa izņemšana

Pārseguma režģi var sabojāt.
Izvelciet pārseguma režģi no KMDA iekārtas vertikāli uz augšu.

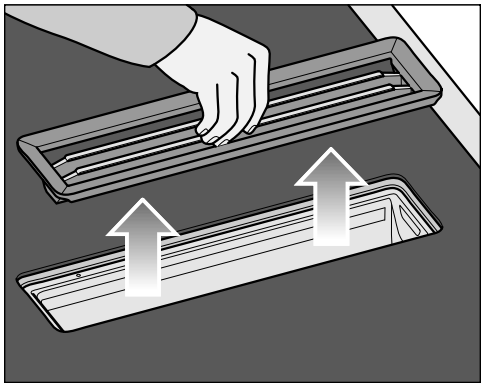

- Satveriet pārseguma režģa posmu vidusdaļu.
- Izvelciet pārseguma režģi vertikāli uz augšu.

Pārseguma režģa mazgāšana ar rokām

- Izmantojiet pārseguma režģa mazgāšanai trauku birsti un siltu ūdeni, kam ir pievienots saudzīgs, mazgāšanai ar rokām paredzēts trauku mazgāšanas līdzeklis. Nelietojiet koncentrētu trauku mazgāšanas līdzekli.

Pārseguma režģa mazgāšana trauku mazgājamajā mašīnā

- Novietojiet pārseguma režģi apakšējā grozā pēc iespējas vertikālāk.
- Izmantojiet parastu mājsaimniecībā lietojamu trauku mazgāšanas līdzekli.
- Izvēlieties programmu ar maksimālo mazgāšanas temperatūru 55 °C.

Tauku filtrs

Tauku filtra izņemšana

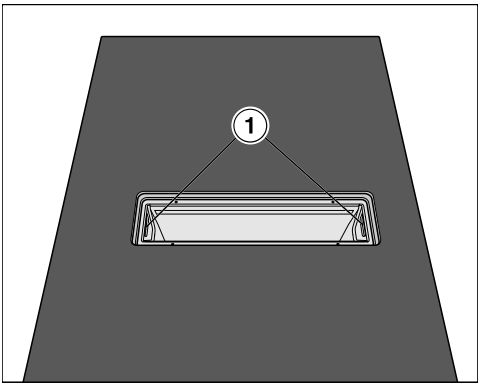

- Izņemiet pārseguma režģi (skatiet nodaļas “Tīrīšana un kopšana” sadaļu “Pārsegums režģa izņemšana”).
- Uzmanīgi izņemiet tauku filtru aiz rokturu iedobēm (1). Raugieties, lai tauku filtrs nesasvērtos.
- Izlejiet no tauku filtra pamatnes savākto šķidrumu.

Tauku filtra mazgāšana ar rokām

- Izmantojiet tauku filtra mazgāšanai trauku birsti un siltu ūdeni, kam ir pievienots saudzīgs, mazgāšanai ar rokām paredzēts trauku mazgāšanas līdzeklis. Nelietojiet koncentrētu trauku mazgāšanas līdzekli.

Norādījumi par mazgāšanu trauku mazgājamajā mašīnā

Pārāk augsta temperatūra var sabojāt tauku filtru, piemēram, tas var deformēties. Izvēlieties programmu, kas nepārsniedz ieteicamo temperatūru.

Ņemiet vērā arī trauku mazgājamās mašīnas lietošanas instrukcijā sniegtos norādījumus.

Atkarībā no izmantotā mazgāšanas līdzekļa ir iespējamas paliekošas tauku filtru iekšējo virsmu krāsas izmaiņas. Krāsas maiņa neietekmē tauku filtra darbību.

Tauku filtra mazgāšana trauku mazgājamajā mašīnā

- Ievietojiet tauku filtru ar filtra pamatni uz augšu apakšējā grozā. Pārliecinieties, ka nav traucēta smidzinātājspārna kustība.
- Izmantojiet parastu mājsaimniecībā lietojamu trauku mazgāšanas līdzekli.
- Izvēlieties programmu ar maksimālo mazgāšanas temperatūru 65 °C.

Tauku filtra ievietošana

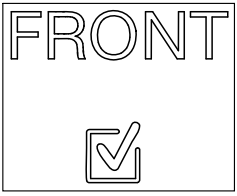

Tauku filtra priekšpusē ir simbols.

- Ievietojiet tauku filtru tā, lai simbols būtu vērsts pret darba virsmas priekšpusi.

Tauku filtra maiņa

Regulāra izmantošana un tīrīšana izraisa filtru virsmu nodilumu.

Ja konstatējat bojājumus, nomainiet tauku filtru.

Tauku filtrus var iegādāties Miele Klientu apkalpošanas dienestā (skatiet šīs lietošanas instrukcijas beigās) vai Miele specializētajā veikalā.

Tauku filtra darba stundu skaitītāja atiestatīšana

Atiestatiet tauku filtra darba stundu skaitītāju pēc tam, kad tauku filtrs ir notīrīts.

- Pieskarieties skārientaustiņam 3 sekundes.

Skārientaustiņš nodziest.

Aromātu filtrs (tikai vadāmā recirkulācijas režīmā vai Plug & Play režīmā)

Aromātu filtra nomaiņa (tikai vadāmā recirkulācijas režīmā vai Plug & Play režīmā)

Pēc 120 darba stundām aromātu filtrs ir jāmaina. Tiek parādīts skārientaustiņš .

Šajā lietošanas instrukcijā aprakstītajiem KMDA variantiem ir piemēroti šādi aromātu filtri:

- DKF 35-P
- DKF 35-S

- Izņemiet pārseguma režģi (skatiet nodaļas “Tīrīšana un kopšana” sadaļu “Pārseguma režģa izņemšana”).
- Izņemiet tauku filtru (skatiet nodaļas “Tīrīšana un kopšana” sadaļu “Tauku filtra izņemšana”).

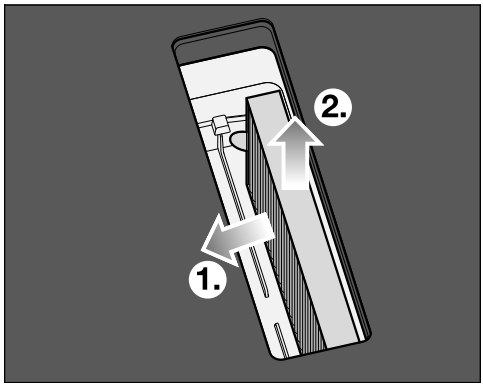

- Izņemiet aromātu filtru.

Aromātu filtra darbības stundu skaitītāja atiestatīšana (tikai vadāmā recirkulācijas režīmā vai Plug & Play režīmā)

Recirkulācijas gaisa kameras lietošanas un montāžas instrukcijā ir norādīts, ka ir jāaktivē aromātu filtra darba stundu skaitītājs. Šajā gadījumā tas nav nepieciešams.

Aromātu filtra simbols tiek parādīts arī tad, ja tvaika nosūcējs darbojas gaisa novadīšanas režīmā.

- Pieskarieties skārientaustiņam 3 sekundes.

Skārientaustiņš nodziest.

Tvaika nosūcēja savākšanas vanniņas tīrīšana

Iztīriet savākšanas vanniņu, ja noplūdes, pārcepšanas vai pārvārīšanas dēļ tvaika nosūcējā ir iekļuvuši šķidrumi.

- Izņemiet tauku filtru un notīriet to, kā ir norādīts nodaļas "Tīrīšana un kopšana" sadaļā "Tauku filtrs".

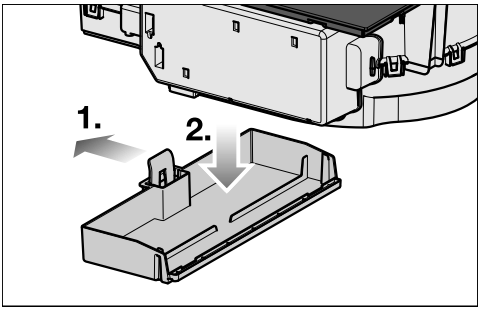

- Paspiediet pa kreisi plastmasas skavu ①, līdz savākšanas vanniņu var izvilkt virzienā uz leju ②.
- Izlejiet šķidrumu.
- Iztīriet un nosusiniet savākšanas vanniņu.
- Iztīriet un nosusiniet tvaika nosūcēja pieejamās iekšējās virsmas.
- Pēc tam nostipriniet savākšanas vanniņu korpusā.
- Atkal ievietojiet tauku filtru un atkal uzlieciet pārseguma režģi.

Tvaika nosūcēja korpusa iekšpuses tīrīšana

- Izņemiet tauku filtru (skatiet "Tīrīšana un kopšana" sadaļu "Tauku filtra izņemšana").
- Notīriet visas pieejamās korpusa daļas no tauku nogulsnēm.

Ventilatora nodalījuma iekšpuses tīrīšana

Iztīriet ventilatora nodalījuma iekšpusi, ja noplūdes, pārcepšanas vai pārvārīšanas dēļ tvaika nosūcējā ir iekļuvuši šķidrumi.

- Iztīriet tvaika nosūcēja savākšanas vanniņu (skatiet nodaļas "Tīrīšana un kopšana" sadaļu "Tvaika nosūcēja savākšanas vanniņas tīrīšana").
- Novietojiet zem tīrīšanas vāka trauku šķidrumu uztveršanai.

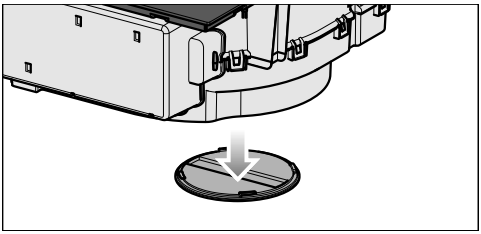

- Pagrieziet tīrīšanas vāku pa kreisi.
- Pagaidiet, līdz izplūst šķidrums.
- Pagrieziet tīrīšanas vāku pa labi līdz atdurei.

Nepiemēroti tīrīšanas līdzekļi

Lai pasargātu virsmas no bojājumiem, nelietojiet iekārtas tīrīšanai:

- sodu, sārmus, amonjaku, skābes vai hlorīdus saturošus tīrīšanas līdzekļus;
- traipu tīrītājus un rūsas noņēmējus;
- abrazīvus tīrīšanas līdzekļus, piemēram, beržamos pulverus, tīrīšanas pastas, beržamās pastas;
- šķīdinātājus saturošus tīrīšanas līdzekļus;
- trauku mazgājamo mašīnu tīrīšanas līdzekļus;
- grila un cepeškrāsns aerosolus;
- abrazīvas cietas sukas;
- gumijas kasīkļus;
- sūkļus.

Lielāko daļu traucējumu un kļūdu varat novērst patstāvīgi. Daudzos gadījumos varat ietaupīt laiku un izmaksas, jo nebūs jāsazinās ar klientu apkalpošanas dienestu.

Vietnē www.miele.lv/support/customer-assistance var iegūt papildinformāciju, kā patstāvīgi novērst traucējumus.

Ziņojumi rādījumos / ekrānā

Problēma	Cēlonis un novēršana
Taimera rādījumā pārmaiņus mirgo simboli Err un 30 un atskan signāls.	Plīts virsma nav pareizi pievienota. ■ Atvienojiet plīts virsmu no elektrotīkla. ■ Vērsieties klientu apkalpošanas dienestā. Plīts virsma ir jāpieslēdz atbilstoši savienojuma shēmai.
Gatavošanas zonas rādījumā deg simbols ⍦ vai arī tas mirgo pārmaiņus ar iestatīto jaudas pakāpi vai simbolu A.	Uz gatavošanas zonas nav ēdiena gatavošanas trauka. Uz gatavošanas zonas novietotais ēdiena gatavošanas trauks nav piemērots. Novietotā ēdiena gatavošanas trauka pamatnes diametrs ir pārāk mazs. No gatavošanas zonas tika noņemts piemērots trauks. Ja uz gatavošanas zonas netiek novietots ēdiena gatavošanas trauks vai novietotais ēdiena gatavošanas trauks nav piemērots, gatavošanas zona pēc 3 minūtēm automātiski izslēdzas. ■ 3 minūšu laikā novietojiet piemērotu ēdiena gatavošanas trauku. ⍦ nodziest. Gatavošanas process sākas/turpinās ar iepriekš veiktajiem iestatījumiem. ■ Ja sākat lietot citus ēdiena gatavošanas traukus un/vai citus pārtikas produktus, attiecīgi pielāgojiet iestatījumus.
Pēc plīts virsmas ieslēgšanas vai pieskaršanās skārientaustiņam taimera rādījumā dažas sekundes ir redzams rādījums LOC.	Ir aktivēta ieslēgšanas bloķēšana. ■ Deaktivējiet ieslēgšanas bloķēšanu (skatiet nodaļas “Vadība” sadaļu “Ieslēgšanas bloķēšanas deaktivēšana”).
	Iestatījumu bloķēšana ir aktivēta. ■ Deaktivējiet iestatījumu bloķēšanu (skatiet nodaļas “Vadība” sadaļu “Iestatījumu bloķēšanas deaktivēšana”).

Problēmu novēršana

Problēma	Cēlonis un novēršana
Pēc plīts virsmas ieslēgšanas taimera rādījumā īslaicīgi ir redzams rādījums dE. Gatavošanas zonas neuzkarst.	Plīts virsma darbojas demonstrācijas režīmā. Uz plīts virsmas atrodas gatavošanas trauks. ■ Ieslēdziet plīts virsmu ■ Pēc tam vienlaicīgi pieskarieties skārientaustiņiem 0 un 2 tik ilgi, kamēr taimera rādījumā pārmaiņus sāk mirgot dE un OFF.
Plīts virsma ir automātiski izslēgusies. Atkārtoti ieslēdzot, virs ieslēgšanas / izslēgšanas skārientaustiņa ⏻ ir redzams C.	Viens vai vairāki skārientaustiņi ir aizklāti, piemēram, nospiesti ar pirkstu, nosegti ar pāri trauka malām pārlijušu ēdienu vai uz tiem novietotiem priekšmetiem. ■ Noņemiet priekšmetus un / vai notīriet netīrumus (skatiet nodaļas "Iepazīšanās" sadaļu "Aizsargizslēgšana").
Taimera rādījumā tiek attēlots šajā tabulā neminēts ziņojums.	Radusies kļūme elektronikā. ■ Atvienojiet plīts virsmu no elektrotīkla uz aptuveni 1 minūti. ■ Ja pēc elektrības padeves atjaunošanas problēma joprojām pastāv, vērsieties klientu apkalpošanas dienestā.

Neparedzēta uzvedība

Problēma	Cēlonis un novēršana
9. jaudas pakāpe tiek automātiski samazināta, ja saistītajā gatavošanas zonā arī tiek iestatīta 9. jaudas pakāpe.	Vienlaicīgi darbinot 9. jaudas pakāpi, tiek pārsniegta iespējamā kopējā jauda. ■ Izmantojiet citu gatavošanas zonu.
Atsevišķa gatavošanas zona vai visa plīts virsma automātiski izslēdzas.	Darbības laiks ir bijis pārāk ilgs. ■ Ieslēdziet gatavošanas virsmu vai zonu atkārtoti (skatiet nodaļas "Iepazīšanās" sadaļu "Aizsargizslēgšana").
	Ir iedarbojusies aizsardzība pret pārkaršanu. ■ Ļaujiet plīts virsmai atdzist. ■ Novērsiet pārkaršanas cēloni (skatiet nodaļas "Iepazīšanās" sadaļu "Aizsardzība pret pārkaršanu"). ■ Pārbaudiet plīts virsmas darbību. ■ Ja problēma atkārtojas, sazinieties ar klientu apkalpošanas dienestu.

Problēma	Cēlonis un novēršana
Gatavošanas zona nedarbojas ar iestatīto jaudas pakāpi kā parasti.	Ir iedarbojusies aizsardzība pret pārkaršanu. ■ Ļaujiet plīts virsmai atdzist. ■ Novērsiet pārkaršanas cēloni (skatiet nodaļas “Iepazīšanās” sadaļu “Aizsardzība pret pārkaršanu”). ■ Pārbaudiet plīts virsmas darbību. ■ Ja problēma atkārtojas, sazinieties ar klientu apkalpošanas dienestu.
Booster funkcija tiek automātiski priekšlaicīgi pārtraukta.	Ir iedarbojusies aizsardzība pret pārkaršanu. ■ Ļaujiet plīts virsmai atdzist. ■ Novērsiet pārkaršanas cēloni (skatiet nodaļas “Iepazīšanās” sadaļu “Aizsardzība pret pārkaršanu”). ■ Pārbaudiet plīts virsmas darbību. ■ Ja problēma atkārtojas, sazinieties ar klientu apkalpošanas dienestu.

Neapmierinošs rezultāts

Problēma	Cēlonis un novēršana
Ir ieslēgta automātiskās uzvārīšanās funkcija, bet gatavošanas trauka saturs nevārās.	Tiek karsēts ļoti liels pārtikas produktu daudzums. ■ Veiciet uzvārīšanu ar lielāku jaudas iestatījumu un pēc tam jaudu manuāli pārslēdziet atpakaļ.
	Gatavošanas trauks slikti vada siltumu. ■ Izmantojiet citu gatavošanas trauku, kas labāk vada siltumu.
Tvaika nosūcēja izplūdes gaisa veiktspēja ir zema.	Ir iestatīts recirkulācijas režīms. ■ Mainiet integrētā tvaika nosūcēja darbības režīmu (**P:17**) uz gaisa novadīšanas sistēmu (C:01) (skatīt nodaļu “Iestatījumu pielāgošana”).

Vispārīgās problēmas vai tehniskie traucējumi

Problēma	Cēlonis un novēršana
Plīts virsmu vai gatavošanas zonas nav iespējams ieslēgt.	Plīts virsma nav pievienota strāvas padevei. ■ Pārbaudiet, vai nav bojāts elektroinstalācijas drošinātājs. Vērsieties pie elektrotehnikas speciālista vai Miele Klientu apkalpošanas dienestā (minimālos drošinātāja parametrus).
	Noteiktos apstākļos ir radies tehnisks traucējums. ■ Aptuveni uz 1 minūti atvienojiet plīts virsmu no elektrotīkla, veicot kādu no šādām darbībām: – izslēdziet attiecīgā drošinātāja slēdzi vai pilnībā izskrūvējiet kūstošo drošinātāju, vai – izslēdziet FI aizsargslēdzi (strāvas aizsargslēdzis). ■ Ja plīts virsma nedarbojas arī pēc drošinātāju ieslēgšanas / ieskrūvēšanas vai strāvas aizsargslēdža ieslēgšanas, vērsieties pie elektrotehnikas speciālista vai klientu apkalpošanas dienestā.
Jaunas plīts virsmas darbības laikā izdalās nepatīkams aromāts un izgarojumi.	Iekārtas metāla daļas aizsargā kopšanas līdzekļa kārta. Sākot plīts virsmas ekspluatāciju, rodas nepatīkams aromāts un ir iespējami arī izgarojumi. Arī indukcijas spoļu sasilšana pirmajās lietošanas stundās rada īpatnēju aromātu. Ar katru nākamo lietošanas reizi aromāts mazināsies un pamazām izzudīs pavisam. Nepatīkamais aromāts un iespējamie izgarojumi nenozīmē, ka iekārta ir pieslēgta nepareizi vai ka tai ir radušies bojājumi, tas arī nekaitē veselībai.
Pēc plīts virsmas izslēgšanas ir dzirdamas skaņas, kas ir raksturīgas iekārtas darbībai.	Ventilators darbojas, līdz plīts virsma ir atdzisusi, un pēc tam automātiski izslēdzas.
Tvaika nosūcējā ir iekļuvis šķidrums.	Pārcepšanas, pārvārīšanas vai noplūdes dēļ tvaika nosūcējā caur pārseguma režģi ir iekļuvis šķidrums. Tauku filtra pamatne un savākšanas vanniņa šādā gadījumā kopā var uzņemt apmēram 800 ml šķidruma. ■ Izslēdziet tvaika nosūcēju. ■ Iztīriet tauku filtru, savākšanas vanniņu, korpusa iekšējās virsmas un ventilatora motora nodalījumu (skatiet nodaļu “Tīrīšana un kopšana”). ■ Tikai vadāmā recirkulācijas režīmā vai Plug & Play režīmā: nomainiet aromātu filtru (skat. nodaļas “Tīrīšana un apkope” sadaļu “Aromātu filtra nomaiņa”).

Problēma	Cēlonis un novēršana
Nosūkšanas veiktspēja ir pasliktinājusies. Nosūkšanas trokšņa līmenis ir paaugstināts.	Tvaika nosūcējā ir iesūkti priekšmeti (piemēram, drāna). ■ Izslēdziet tvaika nosūcēju. ■ Izņemiet tauku filtru (skatiet nodaļas “Tīrīšana un kopšana” sadaļu “Tauku filtra izņemšana”). ■ Izņemiet priekšmetus no tauku filtra.
Izgaismojas skārientaustiņš ⊛.	Jāmaina smaržu filtrs. ■ Nomainiet smaržu filtru (skatiet nodaļas “Tīrīšana un kopšana” sadaļu “Smaržu filtra maiņa”). ■ Atiestatiet darba stundu skaitītāju (skatiet nodaļas “Tīrīšana un kopšana” sadaļu “Smaržu filtra darba stundu skaitītāja atiestatīšana”).
Izgaismojas skārientaustiņš ⊛.	Tauku filtrs ir jāiztīra. ■ Iztīriet tauku filtru, kā ir norādīts nodaļas “Tīrīšana un kopšana” sadaļā “Tauku filtrs”.
Skārientaustiņš ⁂A netiek izgaismots.	Iebūvētā tvaika nosūcēja Con@ctivity funkcija ir pastāvīgi deaktivēta. ■ Ar programmēšanu aktivējiet iebūvētā tvaika nosūcēja Con@ctivity funkciju (skatiet nodaļu “Iestatījumu pielāgošana”).

Klientu apkalpošanas dienests

Vietnē www.miele.lv/service var iegūt informāciju par patstāvīgu traucējumu novēršanu un Miele rezerves daļām.

Kontaktinformācija traucējumu gadījumā

Ja traucējumus nevarat novērst patstāvīgi, sazinieties, piemēram, ar savu Miele specializēto tirgotāju vai Miele Klientu apkalpošanas dienestu.

Miele Klientu apkalpošanas dienesta pakalpojumus var pieteikt tiešsaistē vietnē www.miele.com/service.

Miele Klientu apkalpošanas dienesta kontaktinformācija ir norādīta šī dokumenta beigās.

Klientu apkalpošanas dienestam ir nepieciešams modeļa apzīmējums un sērijas numurs (SN). Abi šie parametri ir norādīti uz identifikācijas datu plāksnītes vai nodaļas "Vadība" sadaļā "Plīts virsmas dati".

Identifikācijas datu plāksnīte

Pielīmējiet pievienoto identifikācijas datu plāksnīti šeit. Pārliecinieties, ka modeļa apzīmējums ir tāds pats, kā norādīts šī dokumenta aizmugurē.

Garantija

Garantijas termiņš ir 2 gadi.

Papildinformāciju skatiet pievienotajos garantijas noteikumos.

Garantijas noteikumi

Uzņēmums Miele Latvijā papildus likumā noteiktajām garantijas prasībām pret pārdevēju, tās neierobežojot, piešķir pircējam prasības pret šādām garantijas saistībām, ja tiek iegādāta jauna iekārta.

I Garantijas ilgums un garantijas perioda sākums

1. Garantija tiek piešķirta šādam laika periodam:
   a) 24 mēneši sadzīves tehnikas iekārtām, kas paredzētas regulārai lietošanai;
   b) 12 mēneši profesionālām iekārtām, kas paredzētas regulārai lietošanai.
2. Garantijas periods sākas no dienas, kad ir izrakstīts rēķins par iekārtas iegādi.

Garantijas periods nevar tikt pagarināts, ja ir veikti garantijas pakalpojumi un piegāde saistībā ar garantiju.

II Garantijas priekšnoteikumi

1. Iekārta ir iegādāta pie specializētā tirgotāja vai tieši uzņēmumā Miele kādā no ES dalībvalstīm, Šveicē vai Norvēģijā un tur arī uzstādīta.
2. Pēc klientu apkalpošanas dienesta darbinieka pieprasījuma tiek uzrādīts garantijas apliecinājums (pirkuma čeks vai aizpildīta garantijas karte).

III Garantijas saturs un apjoms

1. Iekārtas defekti tiek novērsti noteiktā termiņā bez maksas, salabojot vai nomainot bojātās daļas. Šim nolūkam nepieciešamos izdevumus, piemēram, transporta, ceļa, darbaspēka un rezerves daļu izmaksas, sedz uzņēmums Miele Latvijā. Nomainītās daļas vai iekārtas kļūst par uzņēmuma Miele Latvijā īpašumu.
2. Garantija neattiecas uz bojājumiem, ko uzņēmums Miele Latvijā jau novērsis, ja vien tie nav radušies Miele Latvijā Klientu apkalpošanas dienesta darbinieku tīšas nevērības vai neuzmanības dēļ.
3. Izmantoto materiālu un piederumu piegāde pakalpojumā nav iekļauta.

IV Garantijas ierobežojumi

Garantija neattiecas uz iekārtas bojājumiem vai darbības traucējumiem, kas radušies šādu apstākļu ietekmē.

1. Nepareiza uzstādīšana vai pievienošana, piemēram, spēkā esošo drošības tehnikas noteikumu vai lietošanas, pievienošanas un montāžas instrukciju neievērošana.
2. Paredzētajam nolūkam neatbilstoša lietošana, kā arī neprasmīga lietošana vai apstrāde, piemēram, ar nepiemērotiem mazgāšanas līdzekļiem vai ķimikālijām.
3. Ja iekārta ir iegādāta kādā citā ES valstī, Šveicē vai Norvēģijā, tās īpašo tehnisko specifikāciju dēļ tā ir izmantojama vai nu bez ierobežojumiem, vai tikai ar ierobežojumiem.
4. Ārējas iedarbības ietekmē, piemēram, transportēšanas laikā radušies bojājumi, preci pagrūžot vai tai nokrītot, laikapstākļu vai citu dabas parādību ietekmē radušies bojājumi.
5. Ja remontu un daļu nomaiņu neveic uzņēmuma Miele Klientu apkalpošanas dienesta darbinieki, kas ir pilnvaroti un sertificēti šo pakalpojumu sniegšanai.
6. Ja netiek izmantotas uzņēmuma Miele oriģinālās rezerves daļas, kā arī Miele piederumi.
7. Stikla plīsumi un bojātas kvēlspuldzes.
8. Elektriskās strāvas un sprieguma svārstības, kas pārsniedz ražotāja norādīto pieļaujamo robežu vai ir zem tās.
9. Lietošanas instrukcijā sniegto apkopes un tīrīšanas noteikumu neievērošana.

V Datu drošība

Personas dati tiek izmantoti tikai un vienīgi pasūtījuma izpildes vai garantijas pakalpojumu veikšanas vajadzībām, ņemot vērā datu aizsardzības tiesiskos nosacījumus.

Tehniskie parametri

Tehniskie dati

WLAN moduļa frekvenču diapazons	2,400 GHz – 2,4835 GHz
WLAN moduļa raidīšanas jauda	≤ 100 mW
Patēriņa jauda izslēgtā stāvoklī	≤ 0,5 W
Tīklam pieslēgtas iekārtas patēriņa jauda gatavības režīmā	≤ 2 W
Laikposms līdz automātiskai pārslēgšanai izslēgtā stāvoklī	10 Min.
Laikposms līdz automātiskai pārslēgšanai tīklam pieslēgtā gatavības režīmā	10 Min.

Produkta tehnisko datu lapas

Pielikumā ir visu šajā lietošanas un montāžas instrukcijā aprakstīto modeļu tehnisko datu lapas.

Informācija par mājsaimniecības elektrisko plīts virsmu

Saskaņā ar Regulu (ES) Nr. 66/2014

MIELE	
Modeļa nosaukums/apzīmējums	KMDA 7473-1 FR, KMDA 7473-1 FL
Plīts virsmas tips	Iebūvējams
Gatavošanas zonu un/vai gatavošanas laukumu skaits	4
Apaļām gatavošanas zonām — lietderīgās virsmas/gatavošanas zonas diametrs Gatavošanas zonām vai gatavošanas laukumiem, kam nav apļa formas, — lietderīgās virsmas/gatavošanas zonas garums/platums, G/P	1. = 210x420 mm 2. = 210x420 mm
Enerģijas patēriņš katrai gatavošanas zonai vai laukumam, aprēķinot enerģijas patēriņu uz kg gatavošanai ar elektrību ($EC_{electric\ cooking}$)	1. = 177,7 Wh/kg 2. = 177,8 Wh/kg
Gatavošanas padziļinājuma enerģijas patēriņš, aprēķinot gatavošanas padziļinājuma enerģijas patēriņu uz kg ($EC_{electric\ hob}$)	177,7 Wh/kg
- Flex gatavošanas zona / kreisajā pusē / Indukcija	
- Flex gatavošanas zona / labajā pusē / Indukcija	

Mājsaimniecības tvaika nosūcēja tehnisko datu lapa

Saskaņā ar deleģēto Regulu (ES) Nr. 65/2014 un Regulu (ES) Nr. 66/2014

MIELE	
Modeļa nosaukums/apzīmējums	KMDA 7473-1 FR, KMDA 7473-1 FL
Gada elektroenerģijas patēriņš (AEC_{hood})	31,3 kWh/gadā
Energoefektivitātes klase	A+
Energoefektivitātes indekss (EEI_{hood})	37,8
Šķidruma dinamikas efektivitāte (FDE_{hood})	35,6
Šķidruma dinamikas efektivitātes klase	
A (visaugstākā efektivitāte) līdz G (viszemākā efektivitāte)	A
Apgaismes efektivitāte (LE_{hood})	0,0 lx/W
Apgaismes efektivitātes klase	
A (visaugstākā efektivitāte) līdz G (viszemākā efektivitāte)	NA
Tauku filtrēšanas pakāpe	95,1%
Tauku filtrēšanas pakāpes klase	
A (visaugstākā efektivitāte) līdz G (viszemākā efektivitāte)	A
Gaisa plūsmas līmenis augstākajā punktā	321,3 m^3/h
Gaisa plūsma (min. ātrums)	205 m^3/h
Gaisa plūsma (maks. ātrums)	533 m^3/h
Gaisa plūsma (intensīvā jeb pastiprinātā pakāpe)	606 m^3/h
Maks. gaisa plūsma (Q_{max})	605,0 m^3/h
Gaisa spiediens augstākajā punktā	490 Pa
Trokšņa emisijas A vērtība (min. ātrums)	41 dB
Trokšņa emisijas A vērtība (maks. ātrums)	64 dB
Trokšņa emisijas A vērtība (intensīvā jeb paātrinātā pakāpe)	68 dB
Elektropadeves jauda augstākajā punktā	122,7 W
Ievades jaudas patēriņš gaidīšanas režīmā (P_s)	0,22 W
Apgaismes sistēmas nominālā jauda	W
Gatavošanas virsmas apgaismes sistēmas vidējais apgaismošanas stiprums	lx
Laika paildzināšanas faktors	0,7

Atbilstības deklarācija

Ar šo Miele apliecina, ka šī stikla keramikas plīts ar indukcijas virsmu atbilst Direktīvas Nr. 2014/53/ES prasībām.

ES Atbilstības deklarācijas pilns teksts ir pieejams šādās tīmekļvietnēs:

- Produkti, Lejupielāde tīmekļ vietnē www.miele.lv;
- Serviss, Informācijas pieprasījums, Lietošanas instrukcijas tīmekļvietnē https://miele.lv/instrukcijas, norādot produkta nosaukumu vai ražojuma numuru.

www.miele.lv

Vācija - Miele & Cie. KG, Carl-Miele-Straße 29, 33332 Gütersloh

Miele

KMDA 7473-1 FR, KMDA 7473-1 FL

lv-LV

M.-Nr. 13 020 900 / 00 / 002