Miele

Kasutusjuhend
Kohviautomaat

Lugege kasutusjuhend enne seadme paigaldamist ja kasutuselevõttu **kindlasti** läbi. Sellega kaitsete ennast ja väldite kahjusid.

et-EE

M.-Nr. 12 920 320

Teie panus keskkonna heaks

Pakendi suunamine jäätmekäitlusesse

Pakend on ette nähtud käitlemiseks ja kaitseb seadet transpordikahjustuste eest. Pakendimaterjalid on valitud keskkonnakaitsealastest ja käitlemistehnilistest seisukohtadest lähtudes ja on üldiselt korduskasutatavad.

Pakendi tagastamine materjaliringlusse säästab toorainet. Kasutage materjalipõhiseid väärtuslike materjalide kogumispunkte ja tagastusvõimalusi.

Soovitame pakendi transpordi jaoks alles hoida.

Energia säästmine

Järgmiste nõuannete abil saate hoida kokku energiat ja raha ning säästa keskkonda:

- Kasutage kohviautomaati ECO režiimis (eelseadistatud).
- Vähendage ekraani heledust.
- Seadke taimeri tehaseseadistus “Väljalülitumise viivitus” 15 minutile. Sellisel juhul lülitub kohviautomaat 15 minutit pärast viimast joogivalmistust või andurnupu puudutust välja. Kui suurendate taimeri “Väljalülitumise viivitus” tehaseseadistust, suureneb kohviautomaadi energiatarve.
- Mõned muudatused tehaseseadistustes võivad suureneda kohviautomaadi energiatarvet. Pöörake tähelepanu eelkõige järgmisele teatele ekraanil: This setting uses more energy.
- Kui te kohviautomaati ei kasuta, lülitage seade toitelülitist ⏻ välja.

Vana seadme utiliseerimine

Elektri- ja elektroonikaseadmed sisaldavad mitmesuguseid väärtuslikke materjale. Samuti sisaldavad need teatud aineid, segusid ja detaile, mis olid vajalikud seadme toimimiseks ja ohutuse tagamiseks. Olmeprügi hulgas ja vale käitlemise korral võivad need kahjustada inimese tervist ja keskkonda. Seetõttu ärge visake oma vana seadet olmeprügi hulka.

Selle asemel kasutage elektri- ja elektroonikaseadmete tasuta äraandmiseks ja taaskasutusse suunamiseks ametlikke kogumis- ja tagastuspunkte kohaliku omavalitsuse, edasimüüja või Miele juures. Võimalike isikuandmete kustutamise eest äravisatavast seadmest vastutate seaduse järgi teie. Seaduse järgi olete kohustatud eemaldama patareid ja akud, mis ei ole seadmesse püsivalt integreeritud, samuti lambid, mida saab ilma lõhkumata eemaldada. Viige need sobivasse kogumiskohta, kus need saab tasuta ära anda. Hoolitsege selle eest, et vana seade oleks kuni äraviimiseni laste eest kaitstud.

Sisukord

Teie panus keskkonna heaks **2**
Energia säästmine 2

Ohutusjuhised ja hoiatused **6**

Seadme kirjeldus **13**

Juht- ja kuvaelemendid **14**

Kasutamise põhimõte **15**

Esmakordne kasutuselevõtt **16**
Kasutuselevõtu lõpetamine 16

Vee karedus **17**

Veepaagi täitmine **18**

Kohviubade lahtri täitmine **19**

Sisse- ja väljalülitamine **20**
Kohviautomaadi väljalülitamine 20
Valmistumine pikemaks eemalviibimiseks 20

Peadüüsi kohandamine tassi kõrgusega **21**

Jookide valmistamine **22**
Kohv 22
- Kohvijookide üksikasjad 22
- Piim ja alternatiivsed piimatooted 22
- Piima kasutamine piimapakist või muudest pakenditest 23
- Kohvijoogi valmistamine 24
- Joogi valmistamise katkestamine 24
- Kaks portsjonit (andurnupp ⧉) 24
- Coffee pot 24
- Kohvijookide valmistamine kohvipulbrist 25

Kuuma vee valmistamine (CM 5410, CM 5510, CM 5710) 26

Jahvatusaste **27**
Õige jahvatusastme tuvastamine 27
Jahvatusastme reguleerimine 27

Jahvatuskogus, valmistustemperatuur ja eelniisutus **28**
Jahvatuskogus 28
Kohvijookide valmistustemperatuur 28
Kohvipulbri eelniisutus 28

Joogi kogus **29**

Profiilid **31**
Profiilid 31

Sisukord

Profiili loomine ... 31
Jookide muutmine profiilis ... 31
Profiilis oleva joogi valmistamine ... 31
Nime muutmine ... 31
Profiili kustutamine ... 31
Profiili vahetamise seadistamine (Change profile) ... 32

Seadistused ... **33**
Valiku Settings kuvamine ja muutmine ... 33
Keel ... 33
Taimer: väljalülitumise viivitus ... 33
Eco mode ... 33
Info (teabe kuvamine) ... 33
Kasutuslukk 🔒 ... 33
Vee karedus ... 33
Ekraani heledus ... 33
Volume ... 33
Tehaseseadistused ... 34
Demorežiim (edasimüüjale) ... 34

Puhastamine ja hooldus ... **35**
Ülevaade puhastusintervallidest ... 35
Pesemine käsitsi või nõudepesumasinas ... 36
Sobimatud puhastusvahendid ... 37
Tilgaaluse, kohvipaksunõu ja tilgaresti puhastamine ... 37
Veepaagi puhastamine ... 38
Veepaagialuse sõela puhastamine ... 38
Veepaagi sõelfiltri puhastamine ... 38
Peadüüsi puhastamine ... 39
Piimavooliku puhastamine ... 40
Kohviubade lahtri ja kohvipulbri lahtri puhastamine ... 40
Korpuse puhastamine ... 41
Menüü Maintenance avamine ... 41
Seadme loputamine ... 41
Piimavooliku loputamine ... 41
Kohvipressi puhastamine rasvast ... 42
Katlakivi eemaldamine seadmest ... 44

Mida teha, kui **47**
Teated ekraanil ... 47
Kohviautomaadi ettearvamatu käitumine ... 50
Ebarahuldav tulemus ... 56

Transportimine ... **58**
Kohviautomaadist auru eemaldamine ... 58

Sisukord

Kohviautomaadi turvaline pakkimine 58

Klienditeenindus ja garantii **59**
Kontakt tõrgete korral 59
Garantii 59

Tarvikud **60**
Kaasasolevad tarvikud 60

Elektriühendus **61**

Paigaldusjuhised **62**

Seadme mõõtmed **63**

Tehnilised andmed **64**

Garantii **65**

Legend **66**

See kohviautomaat vastab ettenähtud ohutusnõuetele. Vale kasutamine võib vigastada inimesi ja põhjustada materiaalset kahju.

Lugege kasutusjuhend enne kohviautomaadi kasutuselevõttu hoolikalt läbi. See sisaldab olulisi juhiseid paigaldamise, ohutuse, kasutamise ja hoolduse kohta. Nii kaitsete ennast ja väldite kohviautomaadi kahjustamist.
Kooskõlas standardiga IEC 60335-1 juhib Miele tähelepanu sellele, et peatükk kohviautomaadi paigaldamise ja ühendamise kohta ning ohutusjuhised ja hoiatused tuleb läbi lugeda ja neid järgida.

Miele ei vastuta juhiste eiramise tõttu tekkinud kahju eest.

Hoidke kasutusjuhend alles ja andke see võimalikule uuele omanikule edasi.

Otstarbekohane kasutamine

▶ See kohviautomaat on ette nähtud koduseks kasutuseks.

▶ Kohviautomaat ei ole ette nähtud kasutamiseks välistingimustes.

▶ Kohviautomaati tohib kasutada eranditult kõrgusel alla 2000 m.

▶ Kasutage kohviautomaati üksnes kodumajapidamises tavapärastes kogustes jookide nagu espresso, *cappuccino*, *latte macchiato* jne valmistamiseks. Kõik muud kasutusviisid on keelatud.

▶ Isikuid, kes oma füüsilise, meelelise või vaimse seisundi või kogenematuse või teadmatuse tõttu ei ole võimelised kohviautomaati ohutult kasutama, tuleb kasutamise ajal jälgida.
Sellised isikud tohivad kohviautomaati kasutada järelevalveta vaid juhul, kui neile on seadme kasutamine nii selgeks õpetatud, et nad saavad sellega ohutult hakkama. Nad peavad oskama märgata ja mõista valest käsitsemisest tulenevaid ohte.

Lapsed ja majapidamine

⚠ Põletusoht düüside juures.

Lapse nahk on õrnem ja kõrgete temperatuuride suhtes tundlikum kui täiskasvanul.

Ärge lubage lastel kohviautomaadi kuumi osi puudutada ega kehaosi düüside all hoida.

▶ Paigaldage kohviautomaat lastele kättesaamatusse kohta.

▶ Nooremad kui 8-aastased lapsed tuleb kohviautomaadist ja toitejuhtmest eemal hoida.

▶ Lapsed alates 8. eluaastast tohivad kasutada kohviautomaati järelevalveta vaid juhul, kui neile on seadme kasutamine nii selgeks õpetatud, et nad saavad sellega ohutult hakkama.
Lapsed alates 8. eluaastast peavad aru saama vale kasutamise võimalikest ohtudest.

▶ Ärge jätke kohviautomaadi läheduses viibivaid lapsi järelevalveta. Ärge lubage lastel seadmega mängida.

▶ Lapsed ei tohi kohviautomaati puhastada, v.a kui nad on 8-aastased või vanemad ning neid jälgitakse.

▶ Arvestage, et Espresso ja kohv ei ole lastejoogid.

▶ Lämbumisoht. Lapsed võivad mängimisel pakkematerjali (nt kilesse) kinni jääda või pakkematerjali endale üle pea tõmmata ja lämbuda. Hoidke pakkematerjali lastele kättesaamatus kohas.

Tehniline ohutus

▶ Kahjustunud kohviautomaat võib ohustada teie turvalisust. Kontrollige enne seadme paigaldamist, ega sellel pole nähtavaid kahjustusi. Ärge kunagi võtke kasutusele kahjustunud seadet.

▶ Enne kohviautomaadi ühendamist võrrelge kindlasti tüübisildil toodud ühendusandmeid (pinget ja sagedust) elektrivõrgu andmetega. Need andmed peavad tingimata kokku langema, et seade kahjustada ei saaks. Kahtluse korral küsige nõu elektrikult.

▶ Kohviautomaadi elektriohutus on tagatud ainult siis, kui seade on ühendatud nõuetekohaselt paigaldatud maandussüsteemi. Selle olulise turvanõude järgimine on väga tähtis. Kahtluse korral laske kogu elektrisüsteem elektrikul üle kontrollida.

▶ Võimalik on ajutine või pidev kasutamine autonoomse või võrguga mittesünkroonse energiavarustussüsteemiga (nt minivõrgud, varusüsteemid). Kasutamise eeltingimus on, et energiavarustussüsteem vastab standardi EN 50160 või võrreldava standardi nõuetele. Elektrisüsteemi ja selles Miele seadmes ette nähtud kaitsemeetmete funktsioon ja tööviis peavad ka minivõrgus või võrguga mittesünkroonse kasutamise korral olema tagatud või need tuleb paigaldises asendada võrreldavate meetmetega. Seda kirjeldatakse näiteks VDE-AR-E 2510-2 ajakohases väljaandes.

▶ Ärge ühendage kohviautomaati elektrivõrku harupesade või pikendusjuhtmete abil. Need ei taga vajalikku ohutust (tuleoht).

▶ Kohviautomaati ei tohi kasutada mittestatsionaarsetes paigalduskohtades (nt laevas).

▶ Eemaldage pistik kohe elektrivõrgust, kui märkate kahjustusi või kõrbelõhna.

▶ Jälgige, et toitejuhe ei oleks kuhugi kinni kiilunud ega hõõrduks teravate servade vastu.

▶ Jälgige, et toitejuhe ei ripuks. Tekib komistusoht ning kohviautomaat võib saada kahjustada.

▶ Kasutage kohviautomaati eranditult vaid keskkonnatemperatuuridel +10 °C kuni +38 °C.

▶ Paigaldage kohviautomaat põrandast vähemalt 850 mm kõrgusele.

▶ Ülekuumenemisoht. Jälgige, et kohviautomaadi juures oleks tagatud piisav õhutus. Ärge katke kohviautomaati kasutamise ajal rätikute või muu sarnasega.

▶ Kui olete kohviautomaadi paigaldanud suletud mööbli esipaneeli taha, kasutage seda üksnes avatud mööbliuksega (niši minimaalseid mõõtmeid vt peatükist Paigaldusjuhised). Suletud paneeli taha koguneb soojus ja niiskus. See võib kahjustada seadet ja / või ümbritsevat mööblit. Ärge sulgege mööbliust, kui kohviautomaat töötab. Sulgege mööbliuks alles siis, kui kohviautomaat on täiesti maha jahtunud.

▶ Kaitske kohviautomaati vee ja pritsmete eest. Ärge kastke kohviautomaati vette.

▶ Remonditöid, sh toitekaabli ühendamist tohivad teha ainult Miele volitatud spetsialistid. Asjatundmatult teostatud remonditööd võivad tekitada kasutajale ohtlikke olukordi.

▶ Garantii kaotab kehtivuse, kui kohviautomaati ei paranda Miele volitatud klienditeenindus.

▶ Remondi ajaks tuleb kohviautomaat elektrivõrgust lahutada. Kohviautomaat on elektrivõrgust lahutatud vaid juhul, kui

- kohviautomaadi toitepistik on elektrivõrgust eemaldatud. Tõmmake üksnes pistikust, mitte toitejuhtmest;
- maja elektrisüsteemi kaitsmed on välja lülitatud;
- maja elektrisüsteemi keeratavad kaitsmed on täielikult välja keeratud.

▶ Ärge mitte mingil juhul avage korpust. Kokkupuude pinge all olevate ühendustega ning elektrilise ja mehaanilise konstruktsiooni muutmine on teile ohtlik ja võib põhjustada tõrkeid kohviautomaadi töös.

Otstarbekohane kasutamine

⚠ Põletusoht düüside juures.

Väljavoolavad vedelikud ja aur on väga kuumad.

Ärge hoidke kehaosi düüside all, kui nendest väljub kuuma vedelikku või auru.

Ärge puudutage kuumi detaile.

Düüsidest võib kuuma vedelikku või auru pritsida. Seetõttu jälgige, et peadüüs oleks puhas ja õigesti monteeritud.

Ka tilgavannis olev vesi võib väga kuum olla. Tühjendage tilgavann ettevaatlikult.

▶ Arvestage kasutatava vee puhul järgmist:

- Veekvaliteet peab vastama selle riigi joogivee nõuetele, kus kohviautomaati kasutatakse.
- Valage veepaaki eranditult vaid külma ja värsket joogivett. Soe või kuum vesi või muud vedelikud võivad kohviautomaati kahjustada.
- Vahetage vett iga päev, et vältida mikroobide teket.
- Ärge kasutage süsihappegaasiga vett.

▶ Valage kohviubade lahtrisse eranditult vaid röstitud kohviube. Ärge valage kohviubade lahtrisse maitseainetega töödeldud kohviube ega jahvatatud kohvi.

▶ Ärge valage kohviubade lahtrisse vedelikke.

▶ Ärge kasutage toorkohvi (rohelised, röstimata kohvioad) ega kohvisegusid, mis sisaldavad toorkohvi. Toorkohvi oad on väga kõvad ja sisaldavad veel jääkniiskust. Kohviautomaadi veski võib juba esimesel jahvatuskorral kahjustada saada.

▶ Ärge valage kohviautomaati suhkru, karamelli vms ainega töödeldud kohviube ega suhkrut sisaldavaid vedelikke. Suhkur lõhub seadet.

▶ Asetage kohvipulbrilahtrisse üksnes jahvatatud kohvi või puhastustablette, mis on ette nähtud kohvipressi puhastamiseks rasvast.

▶ Täitke kohvipulbri lahter üksnes jahvatatud kohviubadega.

▶ Ärge kasutage karamelliseeritud kohvipulbrit. Selles sisalduv suhkur kleebib ja ummistab kohviautomaadi kohvipressi. Kohvipressi rasvast puhastamiseks mõeldud puhastustablett kleepumist ei eemalda.

▶ Kasutage vaid ilma lisanditeta piima. Enamasti suhkrut sisaldavad lisandid ummistavad piimatorustiku.

▶ Loomse piima kasutamisel tohib kasutada üksnes pastöriseeritud piima.

▶ Ärge hoidke peadüüsi juures süttivaid alkoholisegusid. Kohviautomaadi plastosad võivad seetõttu tuld võtta ja sulada.

▶ Ärge asetage kohviautomaadi peale ega kõrvale lahtist tuld, nt küünalt. Kohviautomaat võib süttida ja tekitada tulekahju.

▶ Ärge kasutage kohviautomaati muude esemete puhastamiseks.

▶ Tagage, et kohviautomaat ei puutuks kokku käte desinfitseerimisgeeli ja päikesekaitsevahendite / päikesekreemidega, sest need vahendid kahjustavad pindu.

Tarvikud ja varuosad

▶ Miele tagab ainult oma originaalvaruosade vastavuse ohutusnõuetele. Asendage defektsed komponendid üksnes Miele originaalvaruosadega.

▶ Kasutage üksnes Miele originaaltarvikuid. Muude osade kasutamisel kaotate õiguse garantiile, pretensiooni esitamisele ja / või tootevastutusele.

▶ Pärast kohviautomaadi seeriatootmise lõppu annab Miele selle talitlust säilitavatele varuosadele kuni 15-aastase, kuid vähemalt 10-aastase tarnegarantii.

Puhastamine ja hooldus

▶ Lülitage kohviautomaat enne puhastamist toitelülitist välja.

▶ Puhastage kohviautomaati pärast kasutamist iga päev, eriti aga enne esimest kasutamist (vt “Puhastamine ja hooldus”).

▶ Puhastage piima juhtivaid osi hoolikalt ja regulaarselt. Piim sisaldab baktereid, mis hakkavad ebapiisava puhastuse korral tugevalt paljunema.

▶ Ärge kasutage puhastamiseks aurupesurit. Aur võib sattuda pinge all olevatele osadele ja põhjustada lühise.

▶ Puhastage kohviautomaati katlakivist regulaarselt vastavalt vee karedusele. Eemaldage katlakivi seadmest sagedamini, kui kasutate väga lubjarikast vett. Miele ei vastuta kahjude eest, mis on põhjustatud puudulikust katlakivieemaldusest, valest katlakivieemaldist või vahendi valest kontsentratsioonist.

▶ Puhastage kohvipressi regulaarselt rasvast, kasutades Miele puhastustablette. Sõltuvalt kasutatava kohvisordi rasvasisaldusest võib kohvipress kiiremini ummistuda.

▶ Kohvipaks on biojääde ja kuulub komposti hulka. Ärge valage seda kraanikaussi, torud võivad ummistuda.

Roostevabast terasest pindadega seadmete puhul kehtib alljärgnev.

▶ Ärge kleepige liimiribaga märkmepabereid, läbipaistvat teipi, katteteipi või muid kleepuvaid materjale roostevabast terasest pindadele.

▶ Roostevabast terasest pinnad on kriimustustundlikud. Isegi magnetid võivad kriimustusi põhjustada.

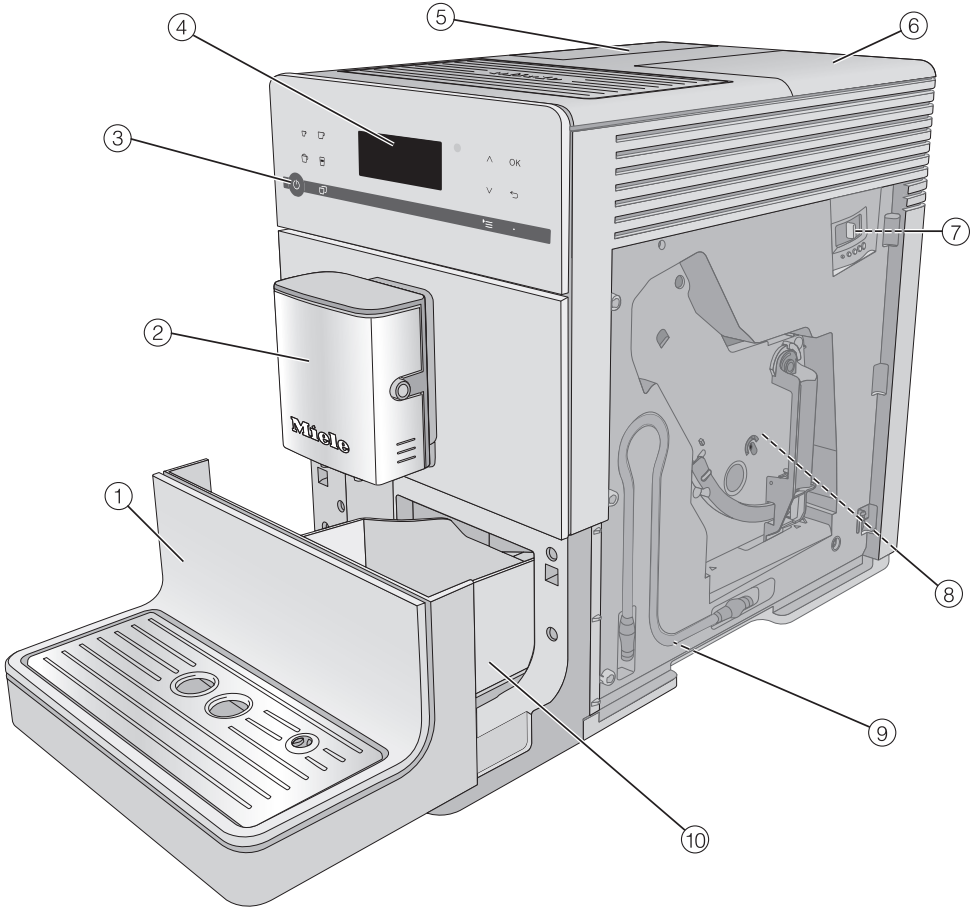

① Alumine paneel koos tilgarestiga

② Peadüüs koos integreeritud Cappuccinatore ja kuuma vee düüsiga

③ Sisse- / väljalülitusupp ⏻

④ Juhtpaneel

⑤ Veepaak

⑥ Kohviubade lahter ja kohvipulbri lahter

⑦ Jahvatusastme seadistus (seadme ukse taga)

⑧ Kohvipress (seadme ukse taga)

⑨ Piimatoru seisuasend

⑩ Kaanega tilgavann ja kohvipaksunõu

Juht- ja kuvaelemendid

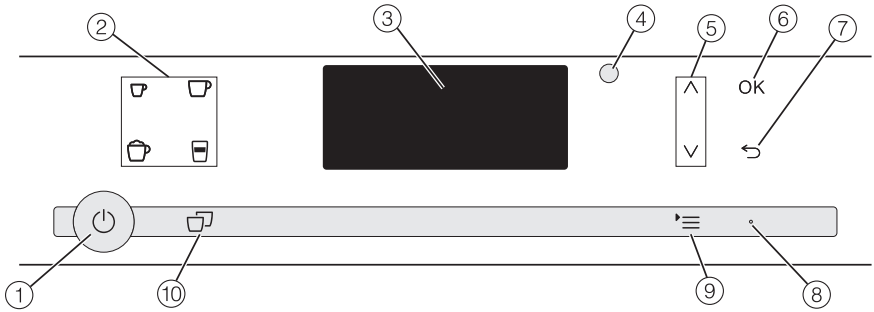

① **Sisse- / väljalülitusupp** ⏻
Kohviautomaadi sisse- ja väljalülitamine

② **Jooginupud**
Jookide valmistamine
– espresso
– kohv
– *cappuccino*
– *latte macchiato*

③ **Ekraan**
Siin kuvatakse teave praeguse toimingu või oleku kohta

④ **Optiline liides**
(ainult Miele klienditeenindusele)

⑤ **Noolenupud** ∧∨
Valikuloendite lehitsemine, valiku märkimine või väärtuste muutmine

⑥ **Andurnupp *OK***
Ekraaniteadete kinnitamine ja seadistuste salvestamine

⑦ **Andurnupp Back** ⮌
Kõrgema taseme menüüsse minemine ja soovimatute toimingute katkestamine

⑧ **LED**
tuli pulseerib, kui seade on sisse lülitatud, ent ekraan on energiasäästurežiimil

⑨ **Andurnupp** ▸≡
Other drinks
Profiles (CM 5410, CM 5510, CM 5710)
Maintenance
Parameters
Settings ⚑

⑩ **Andurnupp Two portions** ⧉
Korraga 2 joogiportsjoni valmistamine

Andurnupud

Kohviautomaadi juhtimiseks tuleb andurnuppe sõrmega puudutada.

Igal nupupuudutusel kõlab helisignaal. Nuputooni helitugevust saab kohandada või nuputoonid välja lülitada (vt peatüki “Seadistused” jaotist “Helitugevus”).

Joogimenüü

Joogimenüüsse olete jõudnud siis, kui ekraanil kuvatakse Select drink.

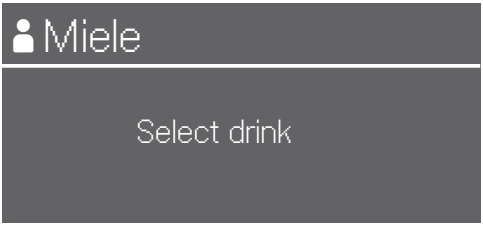

Muud joogid leiate menüüst Other drinks (andurnupp ▸≡).

Menüü aktiveerimine ja menüüs liikumine

Menüü aktiveerimiseks puudutage andurnuppu ▸≡.

Vastavas menüüs saate käivitada tegevusi või muuta seadistusi. Ekraani paremal küljel olev riba näitab, et valikud või tekst jätkuvad.

Kui soovite valida mõne funktsiooni, puudutage noolenuppe ∧ ja ∨, kuni soovitud menüüpunkt on heledal taustal.

Valiku kinnitamiseks puudutage andurnuppu *OK*.

Valikuloendis tähistab märge ✓ seadistust, mis on praegu valitud.

Menüüst lahkumine või toimingu katkestamine

Praegusest menüüst lahkumiseks puudutage andurnuppu ⮌.

Enne esimest kasutamist

■ Eemaldage võimalikud teabesildid.

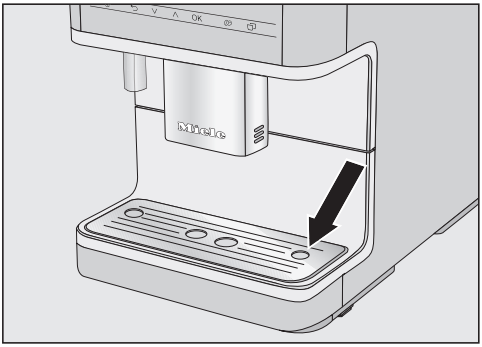

■ Eemaldage tilgaresti kaitsekile ja asetage rest alumisse paneeli.

■ Paigaldage kohviautomaat tasasele ja veekindlale pinnale (vt peatükki “Paigaldusjuhised”).

Puhastage seadet põhjalikult (vt peatükki “Puhastamine ja hooldus”), enne kui vee ja kohvioad kohviautomaati valate.

■ Ühendage kohviautomaadi toitepistik pistikupessa.

■ Eemaldage veepaak ja lisage värsket külma vett. Jälgige märgistust “max.” ja asetage veepaak sisse tagasi.

■ Eemaldage kohviubade lahtri kaas, täitke lahter röstitud kohviubadega ja pange kaas peale.

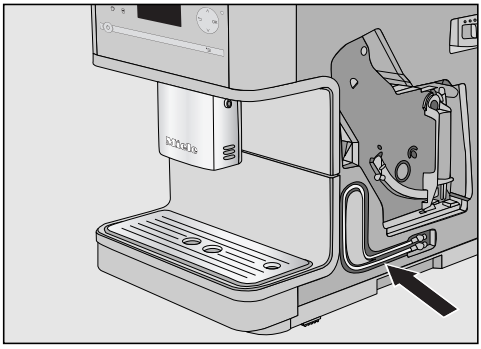

Nõuanne: Piimatoru saate selle mittekasutamisel paigutada seadme ukse taha.

Esimest korda sisselülitamine

■ Puudutage sisse- / väljalülitusnuppu ⏻.

Ekraanil kuvatakse korraks teade Miele – Willkommen.

■ Puudutage noolenuppe ∧∨, kuni soovitud keel on heledal taustal.

■ Kinnitage nupuga *OK*.

Vajaduse korral küsitakse ka teie asukohta.

Kasutuselevõtu lõpetamine

Sellega on kasutuselevõtt lõpetatud.

■ Kinnitage nupuga *OK*.

Kohviautomaat kuumeneb ja loputab torustiku läbi. Peadüüsist voolab välja loputusvesi.

■ Enne piima esmakordset valmistamist loputage piimavoolikut (vt peatükki “Piimavooliku loputamine”).

Arvestage, et täielik kohviaroom ja tüüpiline crema kujunevad välja alles mõne kohvijoogi valmistamise järel.

Esimesel kasutamisel valage kaks esimest jooki ära, et eemaldada süsteemist kontrollkäivituse kohvijäägid.

Esimeste kohvijookide puhul jahvatatakse suurem kogus kohviube. Seetõttu võib tilgavanni kaanel olla pulbrijääke.

Vee karedus näitab, kui palju on vees lahustunud lupja. Mida rohkem on vees lahustunud lupja, seda karedam on vesi. Ja mida karedam on vesi, seda sagedamini tuleb kohviautomaadist katlakivi eemaldada.

Kohviautomaat mõõdab kasutatud vee- ja aurukogust. Sõltuvalt sellest, milline veekaredus on seadistatud, saab valmistada rohkem või vähem jooke, enne kui seadmest on vaja eemaldada katlakivi.

Seadistage kohviautomaat kohaliku vee karedusele, et seade töötaks tõrgeteta ega saaks kahjustada. Siis ilmub ekraanile õigel ajal teade katlakivi eemaldamise käivitamiseks.

Teavet vee kareduse kohta saate ka kohalikust veevarustusettevõttest.

Tehaseseadistusena on eelseadistatud karedusaste 3.

Seadistada saab neli karedusastet:

°dH	**mmol/l**	**ppm** (mg/l $CaCO_3$)	**Seadistus***
0–8,4	0–1,5	0–150	pehme 1
8,4–14	1,5–2,5	150–250	keskmine 2
14–21	2,5–3,8	250–375	kare 3
> 21	> 3,8	> 375	väga kare 4

* Võimalik, et ekraanil olevad karedusastmed erinevad teie riigi veekareduse tähistusest. Kohviautomaadi seadistamisel oma vee karedusele järgige **kindlasti** tabelis olevaid väärtusi.

Vee kareduse seadistamine

- Puudutage andurnuppu ▸≡.
- Valige Settings ⚑ | Water hardness.
- Kinnitage nupuga *OK*.
- Valige karedusaste.
- Kinnitage nupuga *OK*.

Seadistus salvestatakse.

Veepaagi täitmine

⚠ Saastunud veest põhjustatud oht tervisele.
Vesi, mis seisab kauem veepaagis, võib saastuda ja teie tervist ohustada.
Vahetage veepaagis vett **iga päev**.

⚠ Asjatundmatust kasutamisest põhjustatud kahjustusoht.
Sobimatud vedelikud, nagu soe või kuum vesi, samuti muud vedelikud võivad kohviautomaati kahjustada. Süsihappegaasiga vesi tekitab kohviautomaadis liigselt katlakivi.
Valage veepaaki eranditult vaid külma värsket joogivett.

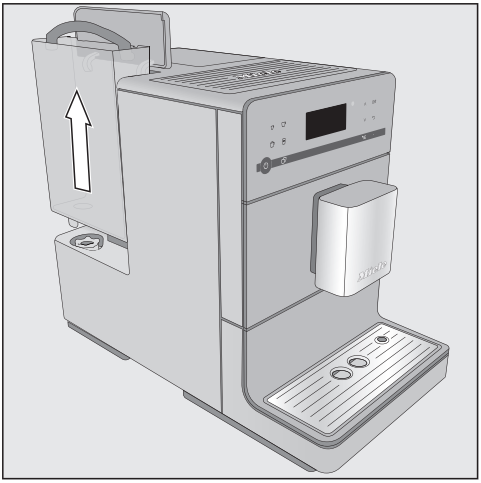

- Avage kohviautomaadi vasakul küljel olev kaas.
- Eemaldage veepaak suunaga üles.
- Valage veepaaki kuni märgistuseni *max.* külma värsket joogivett.
- Pange veepaak tagasi ja sulgege kaas.

Jälgige, et veepaagi sang oleks paremal pool, et kaas saaks hästi sulguda.

Kui veepaak asetseb veidi kõrgemal või viltu, kontrollige, kas see on õigesti paigaldatud ja ega veepaagi pesas pole mustust. Vesi võib välja voolata. Vajaduse korral puhastage veepaagi pesa.

⚠ Veski võib asjatundmatu kasutamise tõttu kahjustuda.
Kui kohvilahter täidetakse ebasobivate ainete, nagu vedelike, jahvatatud kohvi või eeltöödeldud kohviubadega, milles on suhkrut, karamelli või muud sarnast, kahjustab see kohviautomaati.
Ka toorkohv (rohelised, röstimata kohvioad) või kohvisegud, mis sisaldavad toorkohvi, võivad veskit kahjustada. Toorkohvi oad on väga kõvad ja sisaldavad veel jääkniiskust. Kohviautomaadi veski võib juba esimesel jahvatuskorral kahjustada saada.
Valage kohviubade lahtrisse eranditult vaid röstitud kohviube.

Saate kohvi või espressot valmistada tervetest röstitud kohviubadest, mida kohviautomaat jahvatab iga portsjoni jaoks vahetult enne joogi valmistamist. Selleks valage kohvioad kohviubade lahtrisse.

Alternatiivina saate valmistada kohvi või espressot juba jahvatatud kohvist – kohvipulbrist.

Nõuanne: Toorkohvi saate jahvatada pähklite või teravilja jaoks mõeldud veskitega. Sellistel veskitel on reeglina pöörlev roostevabast terasest nuga. Seejärel täitke kohvipulbri lahter **portsjonihaaval** jahvatatud toorkohviga ja valmistage soovitud kohvijook.

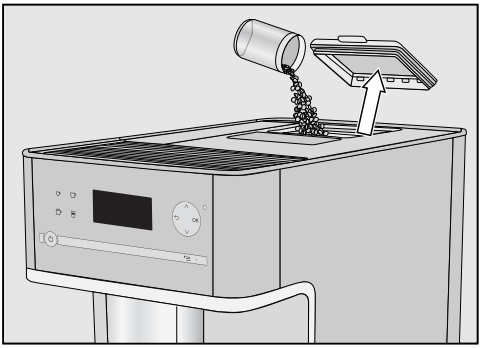

- Eemaldage kohviubade lahtri kaas.
- Valage kohviubade lahtrisse kohvioad.
- Pange kaas peale tagasi.

Nõuanne: Valage kohviubade lahtrisse vaid nii palju kohviube, nagu te mõne päeva jooksul ära tarvitate.
Õhuga kokkupuutel kaotab kohv oma aroomi.

Kohviautomaadi sisselülitamine

- Puudutage sisse- / väljalülitus-nuppu ⏻.

Seade kuumeneb ja loputab torusid. Peadüüsist jookseb kuum vesi.

Kui ekraanil kuvatakse Select drink, saate jooke valmistada.

Kui kohviautomaat on juba töötemperatuuril, ei loputata sisselülitamise järel torusid.

Kui ühtki nuppu pole puudutatud ega hooldusprogrammi läbitud, lülitub ekraan energia säästmise eesmärgil u 7 minuti pärast välja.
Nii kaua kui kohviautomaat on sisse lülitatud, vilgub paremal olev LED.

- Kohviautomaadi äratamiseks ja jookide valmistamiseks puudutage mõnda andurnuppudest.

Kohviautomaadi väljalülitamine

- Puudutage toitelülitit ⏻.

Kui olete valmistanud mõne joogi piimaga, kuvatakse ekraanil Pange piimavoolik tilgaresti.

- Pange piimavoolik tilgaresti.
- Kinnitage nupuga *OK*.

Kui valmistati jook, loputatakse torusid. Seejärel lülitub kohviautomaat välja.

Valmistumine pikemaks eemalviibimiseks

Kui te ei kasuta kohviautomaati kauem kui kolm päeva, nt puhkuse ajal, valmistage seade selle jaoks ette.

- Tühjendage tilgavann, kohvipaksunõu ja veepaak.
- Puhastage põhjalikult kõik osad, ka kohvipress ja seadme sisemus.
- Kohviautomaadi lahutamiseks vooluvõrgust tõmmake toitepistik pistikupesast.

Seadistatud kelaaaega ei salvestata ja pärast järgmist sisselülitamist tuleb see uuesti seadistada.

Seadistatud kellaaeg salvestatakse max kümneks päevaks ja pärast seda tuleb see uuesti seadistada. Taimeriseadistused, profiilid jms jäävad alles.

Peadüüsi saab automaatselt seadistada kasutatavate tasside või klaaside kõrgusele. Nii ei jahtu kohv või espresso liiga kiiresti ja vaht jääb kauemaks püsima.

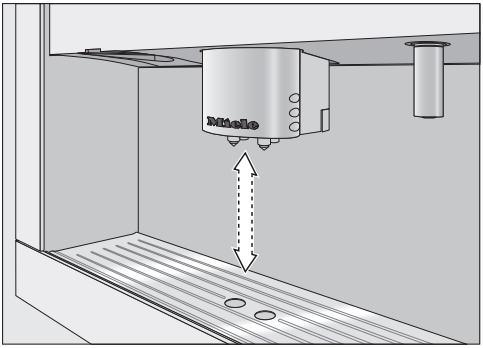

- Tõmmake peadüüs alla kuni nõu servani.
  Või lükake peadüüsi üles, kuni soovitud nõu selle alla mahub.

⚠ Põletusoht düüside juures.
Väljavoolavad vedelikud ja aur on väga kuumad ja võivad põhjustada põletusi.
Ärge hoidke kehaosi düüside all, kui nendest väljub kuuma vedelikku või auru.
Ärge puudutage kuumi detaile.

Kohv

Kohvijookide üksikasjad

Saate kohviautomaadiga valmistada järgmiseid kohvijooke:

- **Ristretto** on kontsentreeritud, kange espresso. Joogiks valmistatakse väga vähese veega sama kogus kohvipulbrit nagu espresso puhul.
- **Espresso** on kange aromaatne kohv, millel on tihe pähkelpruun vahukiht – crema.
  Espresso valmistamiseks soovitame kasutada espressoröstiga kohviube.
- **Kohv** erineb espressost suurema veekoguse ja kohviubade teistsuguse röstimise poolest.
  Kohvi valmistamiseks soovitame kasutada vastava röstiga kohviube.
- **Pikk kohv** on tunduvalt suurema veekogusega kohv.
- ***Cappuccino*** koosneb umbes kahest kolmandikust piimavahust ja ühest kolmandikust espressost.
- ***Latte macchiato*** koosneb ühest kolmandikust kuumast piimast, ühest kolmandikust piimavahust ja ühest kolmandikust espressost.
- ***Caffè latte*** valmistatakse kuumast piimast ja espressost.

Lisaks saate valmistada ka **kuuma piima** ja **piimavahtu**.

Piim ja alternatiivsed piimatooted

Suhkrut sisaldavad lisandid lehmapiimas või alternatiivsetes, taimepõhistes piimatoodetes, nt sojajookides, võivad piimavooliku ja piima juhtivad osad ära ummistada. Sobimatute vedelike jäägid võivad sujuvat valmistamist takistada.
Kasutage vaid ilma lisanditeta piima.

Loomne piim sisaldab looduslikke baktereid.
Kui kasutate loomset piima, kasutage üksnes pastöriseeritud piima, nt pastöriseeritud lehmapiima.

Kuuma piima ja piimavahtu saab valmistada lehmapiima või alternatiivsete, taimepõhiste piimatoodetega.

Pärast kuumutusfaasi kuumutatakse piimavahustis sisseimetud piima auruga ja vahustatakse koos õhuga piimavahuks. Sõltuvalt kasutatavast piimast erineb piimavahu konsistents siiski olulisel määral. Iga piimsort ei sobi piimavahu valmistamiseks.

Nõuanne: Täiusliku konsistentsiga piimavahu saamiseks kasutage lehmapiima (< 10 °C), mille valgusisaldus on vähemalt 3%.
Piima rasvasisalduse võite valida vastavalt oma isiklikele eelistustele. Täispiimaga (rasvasisaldus vähemalt 3,5%) on piimavaht mõnevõrra kreemjam kui väherasvase piimaga.

Alternatiivsed, taimedepõhised piimatooted – järgnevalt lühidalt “alternatiivsed piimatooted” – sisaldavad muid koostisaineid kui nt lehmapiim. Loomuliku settimise tõttu tekib alternatiivsetes piimatoodetes paksenemine. Kuuma piima või piimavahu valmistamisel võib paksenemine takistada alternatiivsete piimatoodete sisseimemist.

Segage alternatiivsed piimatooted vahetult enne valmistamist hästi läbi.

Ärge raputage alternatiivseid piimatooteid. Raputamine põhjustab pakendis soovimatut vahu teket ja mõjutab valmistamist.

Nõuanne: Loputage piimasüsteemi pärast valmistamist kohe käsitsi.

Piima kasutamine piimapakist või muudest pakenditest

Kui te ei ole pikemat aega piimajooke valmistanud, loputage piimavoolikut enne esimese joogi valmistamist.

Piimavooliku abil saate piima valmistada otse piimapakist või muudest pakenditest.

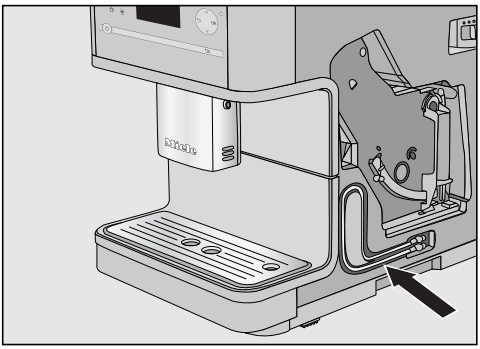

Piimavoolikut saab hoida seadme ukse taga.

Nõuanne: Kvaliteetse piimavahu valmistamiseks kasutage külma piima (< 10 °C).

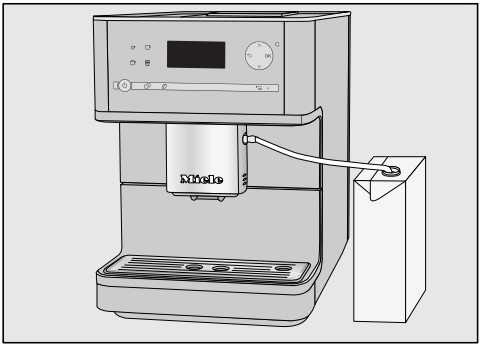

- Asetage piimavoolik peadüüsi juures olevasse ühenduskohta.
- Kui kasutate alternatiivset piimatoodet, segage seda hästi. Optimaalse valmistamise jaoks peavad alternatiivsed piimatooted olema segatud, mitte raputatud.
- Asetage piimaga nõu kohviautomaadi kõrvale.
- Pange piimavoolik piimapakendisse. Jälgige, et piimavoolik oleks piisavalt sügaval piima sees.

Nõuanne: Miele piimanõu on täiuslik täiendus Miele kohviautomaadile, kui teile meeldivad piimaga kohvijoogid. Piimanõud tohib pesta nõudepesumasinad ja selle saab pärast joogivalmistust mugavalt külmikusse panna. Hästi vahustub ainult külm piim (< 10 °C).
Piimanõu on saadaval Miele veebipoes, Miele klienditeeninduses ja Miele müügiesinduses.

Kohvijoogi valmistamine

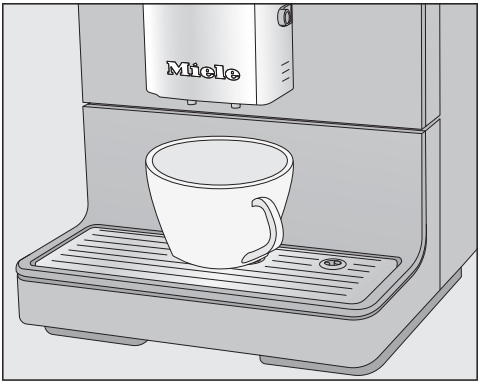

- Asetage tass peadüüsi alla.
- Kui soovite valmistada kuuma piima või piimavahuga kohvijooki, valmistage ette piimavoolikuga piimapakk või piimanõu.
- Valige jook: puudutage soovitava joogi andurnuppu. Või valige menüüs Other drinks (andurnupp ▸≡) jook.

Valmistamine käivitub.

Joogi valmistamise katkestamine

- Joogivalmistamise katkestamiseks puudutage uuesti jooginuppu või jookide andurnuppu ▸≡ menüüst Other drinks.

Kohviautomaat katkestab joogivalmistamise.

Nõuanne: Kohe kui ekraanil kuvatakse Stop, saate joogivalmistamise katkestada ka andurnupuga *OK*.

Piimaga kohvijookide või **kahe joogiportsjoni** valmistamisel saate erinevate koostisosade valmistamise ükshaaval katkestada, kui puudutate andurnuppu *OK*.

Kaks portsjonit (andurnupp ⧉)

Korraga saab valmistada ka kaks joogiportsjonit ja lasta need ühte suurde või korraga kahte tassi.

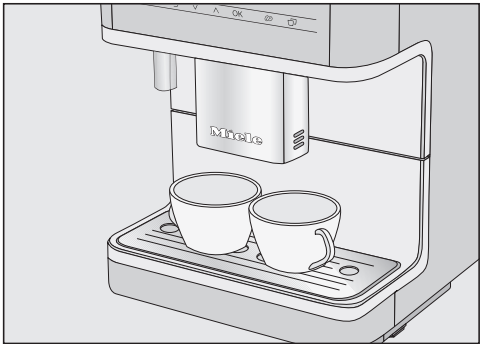

- Asetage nõu peadüüsi väljavoolutila alla.
- Puudutage andurnuppu ⧉ vahetult enne või pärast seda, kui olete alustanud mõne joogi valmistamist.

Valmistamine käivitub ja valmistatakse kaks portsjonit soovitud jooki.

Kui te teatud aja jooksul ühtegi jooginuppu ei vajuta, lähtestatakse valik kaks portsjonit°⧉.

Coffee pot

Saate funktsiooniga Coffee pot automaatselt valmistada mitu tassi kohvi järjest (max 0,75 l), et nt täita kohvikannu. Nii saab valmistada kuni kuus tassi korraga.

Funktsiooni Coffee pot saab kasutada kaks korda järjest. Pärast seda peab kohviautomaat tund aega jahtuma, et seade ei saaks kahjustada.

Jälgige, et kohviubade lahter ja veepaak oleksid enne funktsiooni Coffee pot käivitamist piisavalt täidetud.

- Asetage peadüüsi alla sobiva suurusega nõu.

- Puudutage andurnuppu ‣≡.
- Valige Other drinks | Coffee pot ja kinnitage nupuga *OK*.
- Valige soovitud tasside arv (3 kuni 6) ja kinnitage nupuga *OK*.
- Järgige ekraanil kuvatavaid juhiseid.

Iga portsjon kohvi jahvatatakse, valmistatakse ja väljastatakse ükshaaval. Sel ajal kuvatakse ekraanil toimingute kulg.

Coffee pot katkestamine

- Puudutage andurnuppu ‣≡.

Coffee pot valmistamine katkestatakse.

Nõuanne: Funktsiooni “Kaffeekanne” jaoks on juurdeostetava tarvikuna saadaval “Miele” roostevabast terasest termoskann.
Termoskann “CJ JUG” on saadaval “Miele” veebipoes, “Miele” klienditeninduses või “Miele” müügiesinduses.

Kohvijookide valmistamine kohvipulbrist

Kohvijookide valmistamiseks juba jahvatatud kohviubadest asetage kohvipulber portsjonite kaupa kohvipulbri lahtrisse. Nii saate valmistada näiteks kofeiinivaba kohvi, kuigi kohviubade lahtris on kofeiini sisaldavad kohvioad.

Kohvipulbrist saate valmistada alati vaid **ühe** portsjoni kohvi või espressot.

> Täitke kohvipulbri lahter **maksimaalselt 12 g** kohvipulbriga.
> Kui panete kohvipulbri lahtrisse liiga palju kohvipulbrit, võib kohvipress kohvipulbrit mitte läbi pressida.

Kohvipulbriga täitmine

Kohviautomaat kasutab järgmisel kohvivalmistamisel ära kogu kohvipulbri, mille olete kohvipulbri lahtrisse pannud.

- Puudutage andurnuppu ‣≡.
- Valige Other drinks | Use ground coffee? ja kinnitage nupuga *OK*.

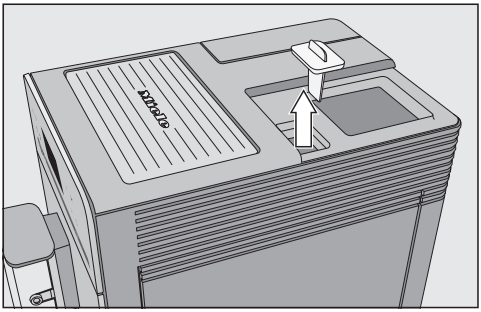

- Eemaldage esmalt kohviubade lahtri kaas ja seejärel kohvipulbri lahtri sulgur.

> Täitke kohvipulbri lahter **maksimaalselt**12 g kohvipulbriga.

- Pange kohvipulber kohvipulbri lahtrisse ja sulgege kohvipulbri lahter.
- Pange kohviubade lahtri kaas peale tagasi.
- Asetage tass peadüüsi alla.
- Valige jook.

Valmistatakse kohvijook.

Kuuma vee valmistamine (CM 5410, CM 5510, CM 5710)

Arvestage, et kuum vesi ei sobi musta tee valmistamiseks.

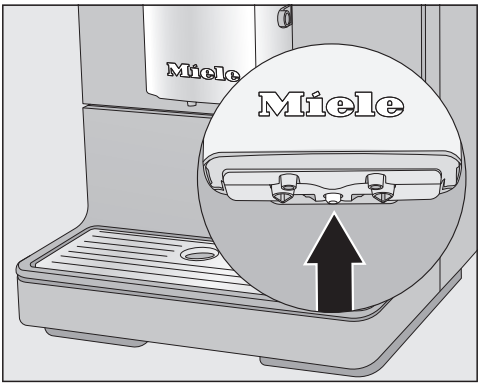

- Asetage sobiv nõu keskele peadüüsi alla.
- Puudutage andurnuppu ‣≡.
- Valige Other drinks | Hot water ja kinnitage nupuga *OK*.

Kuum vesi voolab nõusse peadüüsi all.

Jahvatusaste määrab kohvipulbri kokkupuuteaja veega ehk ekstraheerimise aja. Ainult siis kui jahvatusaste on seadistatud optimaalseks, saab valmistada peene, pähklipruuni vahuga täiusliku kohvijoogi.

Õige jahvatusastme tuvastamine

Järgmised tundemärgid annavad märku, et jahvatusastet on vaja muuta.

Jahvatusaste on **liiga jäme**, kui

- Espresso või kohv jookseb liiga ruttu tassi,
- Espresso või kohv maitseb hapult;
- vaht on väga hele ja ebapüsiv.

Jahvatusaste on **liiga peen**, kui

- Espresso või kohv ainult tilgub tassi;
- Espresso või kohv maitseb kibedalt;
- vaht on tumepruun.

Jahvatusastme reguleerimine

Kui jahvatusastet reguleeritakse enam kui ühe astme võrra, võib veski kahjustada saada.
Reguleerige jahvatusastet alati vaid ühe astme võrra.
Selleks et kohviube jahvatataks, käivitage pärast iga reguleerimist joogi valmistamine. Seejärel saate jahvatusastet sammhaaval veel reguleerida.

Jahvatusastme hoob asub seadme ukse taga vasakul üleval.

■ Avage seadme uks.

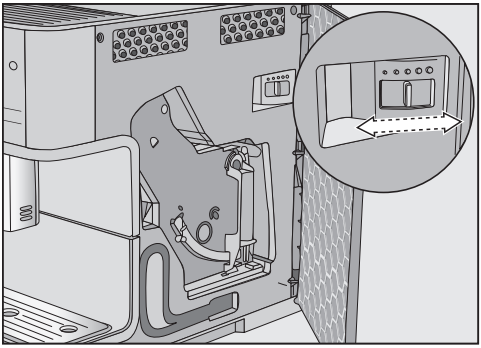

■ Lükake jahvatusastme hooba maksimaalselt ühe astme võrra vasakule (peenem jahvatus) või paremale (jämedam jahvatus).

Seadistatud jahvatusaste kehtib kõigile kohvijookidele.

■ Sulgege seadme uks.

■ Valmistage üks kohvijook.

Nüüd saate jahvatusastet uuesti reguleerida.

Muudetud jahvatusaste hakkab toimima alles pärast teist kohvivalmistust.

Veski kulub loomulikult aja jooksul mõnevõrra. Valige vajaduse korral peenem jahvatusaste.

Jahvatuskogus, valmistustemperatuur ja eelniisutus

Jahvatuskogust, kohvi valmistustemperatuuri ja eelniisutust saate seadistada igale kohvijoogile eraldi. Selleks valige esmalt menüüs Parameters jook ja seejärel saate joogiparameetreid kohandada.

- Puudutage andurnuppu ‣≡ ja valige Parameters.
- Valige jook ja kinnitage nupuga *OK*.

Selle joogi kohta kuvatakse praeguseid seadistusi jahvatuskoguse, valmistustemperatuuri ja eelniisutuse kohta.

- Valige Amount of coffee, Brew temperature või Pre-brewing.
- Valige soovitud seadistus ja kinnitage nupuga *OK*.

Seadistus salvestatakse.

CM 5410, CM 5510, CM 5710: Muudetud parameetrid salvestatakse alati aktiivsesse profiili. Aktiivse profiili nime kuvatakse ekraani ülaosas vasakul.

Jahvatuskogus

Kohviautomaat saab tassi kohta jahvatada ja valmistada 6–14 g kohviube. Mida rohkem kohvipulbrit kasutatakse, seda kangem ja tummisem on kohvijook.

Jahvatuskogus on **liiga väike**, kui Espresso või kohv tundub juues lahja.

Suurendage jahvatatud kohvi kogust, et joogi valmistamisel kasutataks rohkem kohvipulbrit.

Jahvatuskogus on **liiga suur**, kui Espresso või kohv tundub juues mõru.

Vähendage jahvatatud kohvi kogust, et joogi valmistamisel kasutataks vähem kohvipulbrit.

Nõuanne: Kui kohvijook tundub teie jaoks liiga kange või kibe, proovige mõnda teist kohvioasorti.

Kohvijookide valmistustemperatuur

Valmistustemperatuur peab olema kohandatud kasutatavatele kohviubadele ja nende röstile. Seejuures on oluline ka see, kas valmistate espressot või kohvi.

Mõned kohvisordid on kõrge valmistustemperatuuri suhtes väga tundlikud, nii et see mõjutab maitset. Kui kohv maitseb mõrult, võib selle põhjuseks olla liiga kõrge valmistustemperatuur.

Espressot valmistatakse reeglina kõrgema temperatuuriga.

Kohvipulbri eelniisutus

Eelniisutuse ajal niisutatakse kohvipulbrit esmalt vähese kuuma veega. Kohvipulber paisub mõnevõrra. Ülejäänud veekogus pressitakse lühikese aja möödumisel läbi niisutatud kohvipulbri. Kui teie jaoks on kohv nt liiga maitsetu ja soovite rohkem “vürtsikust” ja “täidlust”, proovige eelniisutuse funktsiooni. Sõltuvalt kasutatavast kohvisordist võib eelniisutus maitset intensiivistada.

Seadistada saab lühikese või pika eelniisutuse või eelniisutuse funktsiooni välja lülitada.

Nõuanne: Eelniisutus on iseäranis soovitatav kohvijookide jaoks.

Kohvi maitse sõltub lisaks kohvisordile ka veekogusest.
Kuuma vee ja kõikide kohvijookide valmistamisel saab veekogust oma tassisuuruse ja kasutatava kohvisordi järgi kohandada. Sealjuures ei suurendata kohvipuru kogust.

Piimaga kohvijookide jaoks saate lisaks espresso- ja kohvikogusele kohandada vastavalt oma soovile ka piima ja piimavahu kogust. Samuti saate muuta kuuma piima ja piimavahu portsjoni suurust.

Iga joogi jaoks saab programmeerida maksimaalse võimaliku koguse. Kui see on saavutatud, siis valmistamine lõpeb. Seejärel salvestatakse selle joogi jaoks maksimaalne võimalik joogikogus.

Kui veepaak saab joogi valmistamise ajal tühjaks, katkestab kohviautomaat koguste programmeerimise. Joogikogust **ei** salvestata.

Koguste programmeerimise käivitamiseks on kaks võimalust:

- jooginuppudega, kui valmistate kohvijooki, või
- kui aktiveerite Portion size menüüs Parameters.

CM 5410, CM 5510, CM 5710: Muudetud joogikogus salvestatakse alati aktiivsesse profiili. Aktiivse profiili nime kuvatakse ekraani ülaosas vasakul.

Koguste programmeerimise katkestamine

■ Puudutage uuesti jooginuppu või jookide andurnuppu ‣≡ menüüst Other drinks.

Joogikoguse muutmine joogi valmistamise ajal

Espresso, kohvi, cappuccino ja latte macchiato joogikogust saab valmistamise ajal kohandada ja salvestada.

■ Asetage peadüüsi alla tass.

■ Puudutage soovitava joogi andurinuppu nii kaua, kuni ekraanil kuvatakse Change.

Koguse programmeerimise käivitumisel kõlab helisignaal. (Selleks peavad signaaltoonid olema sisse lülitatud, vt “Helitugevus”.)

Valmistatakse soovitud jook, ekraanil kuvatakse Save.

■ Kui nõu on vastavalt teie soovile täidetud, puudutage nuppu *OK*.

Kui soovite piimaga kohvijookide joogikogust muuta, salvestatakse valmistamise ajal üksteise järel joogi koostisosad.

■ Kui iga koostisosa portsjoni suurus vastab teie soovile, kinnitage nupuga *OK*.

Nüüdsest valmistatakse seda jooki vastavalt programmeeritud koostisele ja joogikogusele.

Joogikoguse muutmine menüüs Parameters

Pika kohvi, **caffè latte**, **kuuma piima** ja **piimavahu** kogust saab muuta üksnes menüüs Parameters.

- Asetage sobiv nõu peadüüsi alla.
- Puudutage andurnuppu ‣≡.
- Valige Parameters.
- Valige soovitav jook.
- Valige Portion size.
- Kinnitage nupuga *OK*.

Nüüdsest on toimimisviis sama nagu koguste programmeerimisel joogi valmistamise ajal.

(CM 5410, CM 5510, CM 5710)

Profiilid

Iga kasutaja maitse ja kohvieelistustega arvestamiseks saate lisaks Miele joogimenüüle (Miele profiil) luua individuaalseid profiile.

Saate kõigi jookide koguseid ja parameetreid igas profiilis individuaalselt kohandada.

Profiili loomine

- Puudutage andurnuppu ‣≡.
- Valige Profiles.
- Kinnitage nupuga *OK*.

Avaneb menüü Profiles.

- Valige Create profile.

Avaneb redaktor.

- Sisestage profiili nimi.

- Sümboli sisestamiseks märgistage see ja kinnitage valik nupuga *OK*.
- Sümboli kustutamiseks puudutage andurnuppu ⮌.
- Nime salvestamiseks valige see märkesümboliga ✓ ning kinnitage nupuga *OK*.

Profiil on loodud.

Jookide muutmine profiilis

Kui muudate profiilis joogi parameetreid, kehtivad need seadistused üksnes aktiivse profiili kohta. Teiste profiilide joogiseadistusi see ei puuduta.

- Puudutage andurnuppu ‣≡.
- Valige Profiles.
- Kinnitage nupuga *OK*.

Avaneb menüü Profiles.

- Valige soovitav profiil.
- Kinnitage nupuga *OK*.

Valitud profiili nimi kuvatakse ekraani ülaosas vasakul.

Nüüd saab jooke eraldi muuta.

Profiilis oleva joogi valmistamine

- Asetage sobiv nõu peadüüsi alla.
- Puudutage andurnuppu ‣≡.
- Valige Profiles.
- Kinnitage nupuga *OK*.

Avaneb menüü Profiles.

- Valige soovitav profiil.
- Kinnitage nupuga *OK*.
- Valige soovitav jook.

Alustatakse joogi valmistamist.

Nime muutmine

See valik on võimalik ainult siis, kui lisaks Miele standardprofiilile on juba loodud lisaprofiil.

- Valige noolenuppudega ∧∨ Change name ja puudutage nuppu *OK*.
- Toimige nüüd täpselt samamoodi nagu profiili loomisel.

- Sümboli kustutamiseks valige ⮌,
- uue sümboli sisestamiseks märgistage vastav sümbol ja kinnitage nupuga *OK*,
- salvestage muudetud nimi, valides ✓ ja nupuga *OK*.

Profiili kustutamine

See valik on võimalik ainult siis, kui lisaks Miele standardprofiilile on juba loodud lisaprofiil.

- Valige Delete profile ja kinnitage nupuga *OK*.
- Valige kustutatav profiil.
- Valige Yes ja kinnitage nupuga *OK*.

Profiil kustutatakse.

Profiili vahetamise seadistamine (Change profile)

- Valige Change profile.
- Kinnitage nupuga *OK*.

Saate valida järgmiste võimaluste vahel:

- **Manual**: valitud profiil püsib seni, kuni valite muu profiili.
- **After each use**: pärast igakordset joogivalmistamist kuvatakse uuesti Miele profiil.
- **When switched on**: kohviautomaadi igal sisselülitamisel kuvatakse Miele profiil, olenemata sellest, milline profiil oli enne viimast väljalülitamist valitud.

- Tehke soovitud valik.
- Kinnitage nupuga *OK*.

Valiku Settings kuvamine ja muutmine

Kuvatakse joogimenüü.

- Puudutage andurnuppu ▸≡.
- Valige Settings.
- Kinnitage nupuga *OK*.
- Valige menüüpunkt, mida soovite kuvada või muuta.
- Kinnitage nupuga *OK*.
- Muutke seadistust vastavalt soovile.
- Kinnitage nupuga *OK*.

Keel

Keelt ja vajaduse korral asukohta saab valida kõigi ekraanitekstide puhul.

Nõuanne: Kui seadistasite kogemata vale keele, leiate menüüpunkti Language sümboli ⚑ järgi jälle üles.

Taimer: väljalülitumise viivitus

Kui ühtki nuppu pole puudutatud ega ühtki jooki valmistatud, lülitub kohviautomaat energia säästmise eesmärgil 30 minuti pärast välja.

Seda eelseadistust saab noolenuppudega ∨∧ muuta ning valida ajavahemikus 15 minutit kuni 9 tundi.

Kui pikendate funktsiooni Väljalülitumise viivitus aega, suureneb kohviautomaadi energiakulu.

Eco mode

ECO režiimis kuumeneb süsteem alles siis, kui alustatakse joogi valmistamist.

Tehaseseadistusena on Eco mode sisse lülitatud.

Kui lülitate ECO režiimi välja, suureneb kohviautomaadi energiakulu.

Info (teabe kuvamine)

Saate kuvada valmistatud jookide arvu ja enne hooldusprogrammi veel võimalike valmistatavate jookide arvu.

Kasutuslukk 🔒

Kohviautomaadi saab lukustada, et kõrvalised isikud, näiteks lapsed, seadet kasutada ei saaks.

Kasutusluku 🔒 ajutine inaktiveerimine

- Puudutage 6 sekundit nuppu *OK*.

Järgmise väljalülitusega lukustub kohviautomaat uuesti.

Vee karedus

Teavet vee kareduse kohta leiate peatükist “Vee karedus”.

Ekraani heledus

Noolenuppudega ∧∨ muudate ekraani heledust.

Volume

(CM 5410, CM 5510, CM 5710)

Signaal- ja nuputoonide tugevust saab muuta noolenuppudega ∧∨.

Nõuanne: Toonide väljalülitamiseks puudutage noolenuppu ∨, kuni ükski segment pole enam täidetud ja ekraanil kuvatakse Switched off.

Tehaseseadistused

Kohviautomaadi seadistusi saate tarneolekusse (tehaseseadistustele) lähtestada.

Järgmisi andmeid **ei** lähtestata:

- valmistatud jookide arv ja seadme olek (jookide arv kuni katlakivi eemaldamiseni, ... kohvipressi rasvast puhastamine),
- keel,
- profiilid ja selle juurde kuuluvad joogid (CM 5410, CM 5510, CM 5710).

Demorežiim (edasimüüjale)

Kodukasutuse jaoks pole seda funktsiooni vaja.

Kohviautomaati saab funktsiooni Showroom programme abil edasimüüja juures või väljapanekuruumides tutvustada. Kuigi näiliselt nupud ja ekraan toimivad, ei kuumutata termoplokki. Jooke ei valmistata, hooldusprogramme ei viida läbi ning seadistusi ei salvestata.

Demorežiimi saab aktiveerida ilma esmakordset kasutuselevõttu läbi viimata. Veepaak on tühi või pole sisse asetatud. Lülitage kohviautomaat sisse. Kohe kui kuvatakse teade "Fill and replace the water container", puudutage nuppu ⮌ 5 sekundit. Demorežiim on aktiveeritud.

⚠ Ebapiisavast puhastamisest põhjustatud oht tervisele.
Soojuse ja niiskuse tõttu kohviautomaadi sisemuses võivad kohvijäägid hallitama ja / või piimajäägid hapuks minna ja tervist ohustada.
Puhastage kohviautomaati hoolikalt ja regulaarselt.

Ülevaade puhastusintervallidest

Soovitatav puhastusintervall	Mida tuleb puhastada / hooldada?
Iga päev (päeva lõpus)	veepaak
	kohvipaksunõu
	tilgaalus ja tilgarest
1 kord nädalas (tugeva mustuse korral tihedamini)	Peadüüs koos integreeritud Cappuccinatorega
	kohvipress
	siseruum kohvipressi ja tilgaaluse all
	korpus (eriti oluline pärast katlakivi eemaldamist)
	piimavoolik
1 kord kuus	kohviubade lahter ja kohvipulbri lahter
	veepaagi sõelfilter
1 kord aastas (vajaduse korral sagedamini)	kohvipressi rasvast puhastamine (silikoonmäärdega)
Vastavalt vajadusele	kohvipress rasvast puhastamine (1 puhastustabletiga)
	seadmest katlakivi eemaldamine (1 katlakivieemaldustabletiga)

Pesemine käsitsi või nõudepesumasinas

Kohvipressi **ei** tohi nõudepesumasinas pesta.
Puhastage kohvipressi vaid käsitsi sooja veega ja **ilma puhastusvahendita**.

Järgmisi osi tohib puhastada vaid **käsitsi**:

- peadüüsi roostevabast terasest kate
- kohvipress
- veepaagi kaas
- kohviubade lahtri kaas
- alumine paneel

⚠ Kahjustusoht liiga kõrge temperatuuri tõttu nõudepesumasinas.
Masina osad võivad nõudepesumasinas enam kui 55 °C juures kasutuskõlbmatuks muutuda, nt deformeeruda.
Masinpestavate osade puhul valige üksnes kuni 55 °C pesuprogramm.

Kokkupuutel looduslike värvainetega, näiteks porgandi, tomati ja ketšupiga võivad plastosad nõudepesumasinas värvi muuta. Värvimuutus ei mõjuta osade tugevust.

Järgmisi osi **võib pesta nõudepesumasinas**:

- tilgavann ja kaas
- tilgarest
- kohvipaksunõu
- veepaak
- peadüüs (ilma roostevabast terasest katteta)
- kohvipulbri lahtri sulgur

⚠ Põletusoht kuumade detailide või kuumade vedelike tõttu.
Kasutamise ajal võivad detailid väga kuumaks muutuda. Kui puudutate kuumi detaile, võib see põhjustada põletust. Väljavoolavad vedelikud ja aur on väga kuumad ja võivad põhjustada põletusi.
Ärge hoidke kehaosi düüside all, kui nendest väljub kuuma vedelikku või auru.
Laske kohviautomaadil enne puhastamist jahtuda.
Arvestage, et ka tilgavannis olev vesi võib väga kuum olla.

⚠ Sissetungivast niiskusest põhjustatud kahjustuste oht.
Aurupuhasti aur võib sattuda pinge all olevatele osadele ja põhjustada lühise.
Ärge kasutage kohviautomaadi puhastamiseks aurupuhastit.

Seadme regulaarne puhastamine on väga oluline, sest kohvijäägid lähevad kiiresti hallitama. Piim võib minna hapuks ja piimasüsteemi ummistada.

Sobimatud puhastusvahendid

Kõik pinnad võivad värvi muuta või muutuda, kui need puutuvad kokku sobimatute puhastusvahenditega. Kõik pealispinnad on kriimustustundlikud. Klaasesipaneelidel olevad kriimustused võivad põhjustada purunemist.

Eemaldage puhastusvahendite jäägid kohe. Jälgige, et katlakivi eemaldamise pritsmed eemaldataks kohe.

Pealispinna kahjustuste vältimiseks ärge kasutage puhastamisel:

- soodat, ammoniaaki, happeid või kloriidi sisaldavaid puhastusvahendeid,
- lahustit sisaldavaid puhastusvahendeid,
- desinfitseerivaid puhastusvahendeid ja käte desinfitseerimisgeele,
- katlakivi lahustavaid puhastusvahendeid (ei sobi korpuse puhastamiseks),
- roostevaba terase puhastusvahendeid,
- nõudepesumasina puhastusvahendeid (ei sobi korpuse puhastamiseks),
- klaasipuhastusvahendeid,
- keraamilisest klaasist pliidiplaatide puhastusvahendeid,
- ahjupuhastusvahendeid,
- auruahju puhastusvahendeid (DG-Clean),
- abrasiivseid puhastusvahendeid, nagu küürimispulber, puhastuspasta ja puhastuskivi,
- karedaid, kõvu küürimissvamme, näiteks keedupottide küürimissvamme, harju või kasutatud käsnu, millesse on jäänud küürimisvahendite jääke,
- mustuse eemaldamise kustutuskumme,
- teravaid metallkaabitsaid,
- terasvilla või roostevabast terasest küürimisnuustikuid,
- päikesekaitsevahendeid / päikesekreeme.

Tilgaaluse, kohvipaksunõu ja tilgaresti puhastamine

Puhastage tilgaalust ja kohvpaksunõud **iga päev**, et vältida ebameeldiva lõhna ja hallituse teket.

Kohvipaksunõu asetseb tilgaaluses. Kohvipaksunõus on tavaliselt ka veidi loputusvett.

Kohviautomaat annab ekraanil märku, kui tilgaalus ja / või kohvipaksunõu on täis ning vajavad tühjendamist. Tühjendage siis tilgaalus **ja** kohvipaksunõu.

⚠ Põletusoht!
Kui kohviautomaati on just loputatud, oodake veidi, enne kui tilgaaluse seadmest välja võtate. Loputusvett jookseb veel veidi aega.

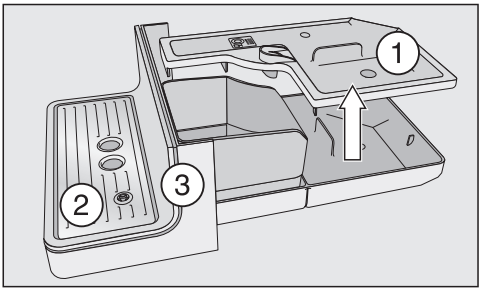

- Tõmmake tilgaalus ettevaatlikult kohviautomaadist välja. Võtke kaas ① ära.
- Tühjendage tilgaalus **ja** kohvipaksunõu.
- Võtke tilgarest ② ja alumine paneel ③ välja.

Puhastage alumist paneeli vaid käsitsi sooja vee ja vähese nõudepesuvahendiga. Kõik teised osad on nõudepesumasinas pestavad.

- Puhastage kõik osad.

Nõuanne: Tilgaaluse, tilgaresti ja kohvipaksunõu eriti põhjalikuks puhastamiseks peske neid osi aeg-ajalt nõudepesumasinas.

- Puhastage tilgaaluse all olev seadme sisemus.
- Pange kõik osad jälle kokku ja lükake tilgaalus kohviautomaati.

Jälgige, et lükkaksite tilgaaluse kuni piirajani seadmesse.

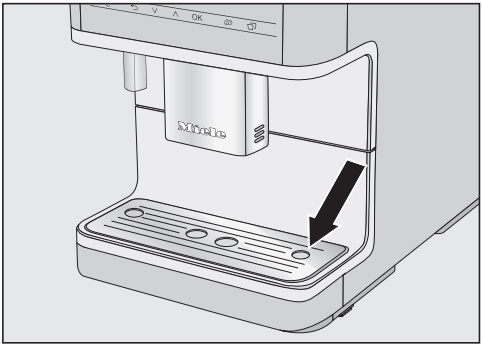

- Jälgige, et tilgarest oleks õigesti paigaldatud (vt joonist).
- Puhastage kohviautomaadialune pind. Tilgaaluse väljatõmbamisel võib seadme alla sattuda vesi.

Veepaagi puhastamine

Puhastage veepaaki iga päev.

Jälgige, et ventiil, veepaagi alumine pind ja pesa kohviautomaadil oleksid puhtad. Ainult siis saab veepaagi õigesti paigaldada.

- Eemaldage veepaak.
- Puhastage veepaaki käsitsi sooja vee ja vähese nõudepesuvahendiga.
- Kuivatage veepaak.

Nõuanne: Veepaagi eriti põhjalikuks puhastamiseks peske seda aeg-ajalt nõudepesumasinas.

- Puhastage ja kuivatage hoolikalt kohviautomaadil olev veepaagi pesa, eriti süvendid.
- Asetage veepaak sisse tagasi.

Veepaagialuse sõela puhastamine

Puhastage sõel, kui voolumõõtja ei tööta, kuigi veepaak on täidetud.

- eemaldamine – voolava vee all loputamine – katlakivi eemaldusvahendisse panemine

Veepaagi sõelfiltri puhastamine

Puhastage veepaagi sõelfiltrit kord kuus.

Veepaagi sõelfilter asub veepaagi all.

- Eemaldage veepaak.

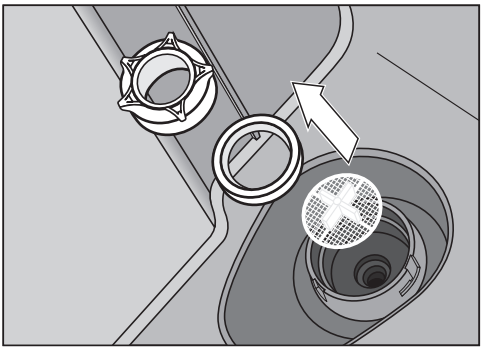

- Keerake turvakate maha. Eemaldage rõngastihend ja sõel.
- Loputage üksikdetaile hoolikalt voolava vee all.
- Paigaldage esmalt veepaagisõel (rist üleval) ja seejärel rõngastihend. Keerake nüüd turvakate kinni.
- Asetage veepaak sisse.

Peadüüsi puhastamine

Puhastage integreeritud Cappuccinatorega peadüüsi vähemalt kord nädalas.

Peadüüsi eemaldamine

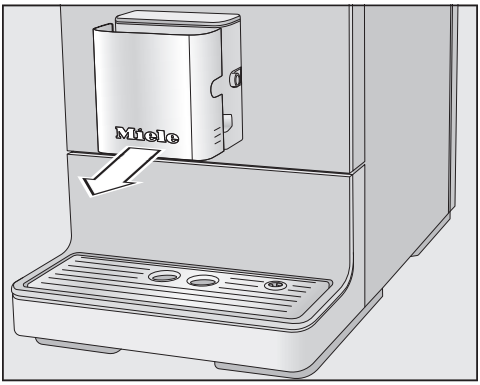

- Võtke roostevabast terasest kate suunaga ette ära.

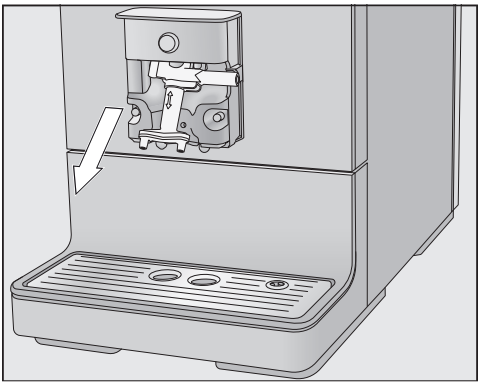

- Tõmmake väljastusplokk allapoole ära.

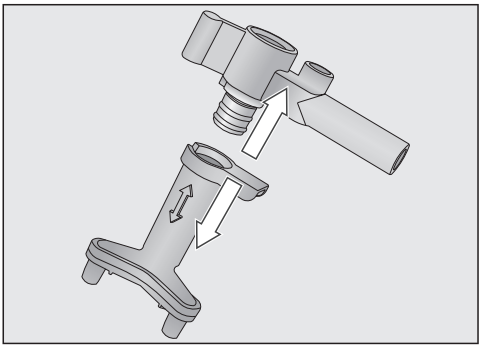

- Vabastage ülemine osa koos piimatoru kinnitusega väljastusdüüsidelt.

Peadüüsi puhastamine

Puhastage peadüüsi roostevabast terasest katet **ainult** käsitsi sooja vee ja vähese nõudepesuvahendiga. Kõiki teisi osi võib pesta nõudepesumasinas.

- Puhastage kõik osad põhjalikult.

Nõuanne: Väljastusmooduli üksikute detailide eriti põhjalikuks puhastamiseks peske neid aeg-ajalt nõudepesumasinas.

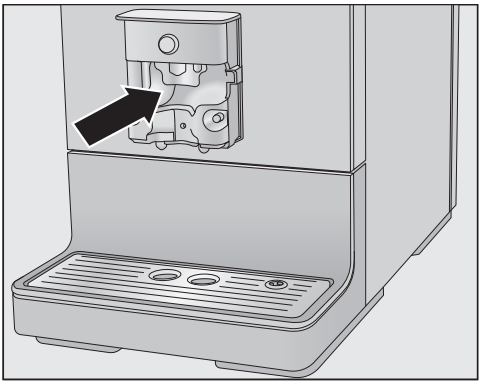

- Puhastage peadüüsi juures olev pind ja kohvi väljastusdüüsid niiske lapiga.

- Puhastage piimavooliku ummistunud ühendusdetaile kaasasoleva puhastusharjaga voolava vee all: selleks torgake puhastushari ühendusdetaili. Liigutage harja edasi ja tagasi, kuni kõik piimajäägid on eemaldatud.

Peadüüsi kokkupanemine

Väljastusploki saab lihtsamalt kokku panna, kui niisutate üksikuid detaile eelnevalt vees.

- Pange väljastusplokk uuesti kokku.
- Lükake väljastusplokk peadüüsi. Vajutage tugevalt, kuni väljastusplokk on tugevasti paigaldatud ja sulgub ilma vahemikuta.
- Asetage roostevabast terasest kate jälle kohale.
- Vajaduse korral sisestage piimavoolik.

Piimavooliku puhastamine

⚠ Ebapiisavast puhastamisest põhjustatud oht tervisele.
Piim sisaldab looduslikke baktereid. Kohviautomaadi sisemuses oleva soojuse ja niiskuse tõttu võivad need bakterid paljuneda, näiteks piimajäägid hapuks minna ja tervist ohustada.
Puhastage piima juhtivaid osi hoolikalt ja regulaarselt.

Puhastage kohviautomaadi piimavoolikut u iga 5 päeva möödudes või vajaduse korral sagedamini.

Piimavooliku puhastamiseks on kaks võimalust:

- Integreeritud Cappuccinatorega peadüüsi võib eemaldada, koost lahti võtta ja nõudepesumasinas või käsitsi sooja vee ja vähese nõudepesuvahendiga puhtaks pesta (vt “Integreeritud Cappuccinatorega peadüüs”).
- Teine võimalus on puhastada piimavoolikut hooldusprogrammi Clean the milk pipework ja piimavooliku puhastusvahendiga (vt “Hooldusprogrammid” – “Piimavooliku puhastamine”).

Nõuanne: Soovitame lisaks tavapärasele iganädalasele puhastusviisile puhastada piimavoolikut kord kuus ka muul viisil. Näiteks kui puhastate kord nädalas käsitsi, peaksite kord kuus käivitama hooldusprogrammi Clean the milk pipework. Selline kombineerimine tagab piimavooliku optimaalse puhastuse.

Kui eemaldasite ühendusdetaili piimavoolikult: jälgige kokkupanekul, et voolikusse lükataks ühendusdetaili väiksem, peenem ots.

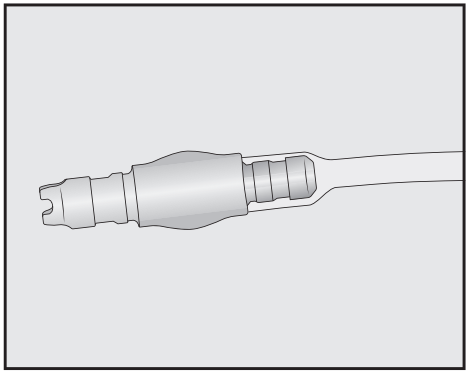

Kohviubade lahtri ja kohvipulbri lahtri puhastamine

⚠ Vigastusoht kohviveski juures!
Kohviautomaadi vooluvõrgust lahutamiseks eemaldage enne kohviubade lahtri puhastamist toitepistik pistikupesast.

Kohvioad sisaldavad rasvu, mis ladestuvad kohviubade lahtri seintele ja võivad takistada ubade liikumist. Seepärast puhastage kohviubade lahtrit regulaarselt kuiva, pehme lapiga.

- Avage kohviubade lahter.
- Eemaldage lahtritest kohvioad.
- Puhastage kohviubade lahtrit kuiva pehme lapiga.

Nüüd võite kohviubade lahtri jälle kohviubadega täita.

Vajaduse korral puhastage kohvipulbrilahtrit:

- Avage kohvipulbri lahter ja eemaldage võimalikud kohvipulbrijäägid.

Nõuanne: Kuivade kohvipulbrijääkide eemaldamiseks puhastage kohviubade lahtrit ja kohvipulbri lahtrit tolmuimejaga.

Korpuse puhastamine

Kõik pinnad võivad värvi muuta või muutuda, kui mustus jääb kauemaks pindadele või need puutuvad kokku sobimatute puhastusvahenditega.

Mustus tuleks korpuselt kohe eemaldada.

Jälgige, et katlakivi eemaldamise pritsmed pühitaks kohe ära.

- Lülitage kohviautomaat välja.
- Puhastage seadme esikülge puhta svammlapi, nõudepesuvahendi ja sooja veega.
- Kuivatage pinnad pehme lapiga.

Nõuanne: Korpust võib puhastada ka Miele universaalse mikrokiudlapiga.

Menüü Maintenance avamine

Menüüst Maintenance leiate hooldusprogrammid. Kui ekraanile ilmub vastavasisuline teade, aktiveerige vastav hooldusprogramm.

- Puudutage andurnuppu ‣≡.
- Valige Maintenance ja kinnitage nupuga *OK*.

Nüüd saab valida hooldusprogrammi.

Seadme loputamine

Kui olete valmistanud kohvijoogi, teeb kohviautomaat väljalülitamisel loputuse. Saate funktsiooni Rinse the appliance ka käsitsi käivitada.

Piimavooliku loputamine

Piimavoolik võib piimajääkide tõttu ummistuda. Seepärast tuleb piimavoolikut regulaarselt loputada. Kui valmistasite piima, kuvatakse hiljemalt väljalülitamisel üleskutse asetada piimatoru tilgaresti sisse.

Piimavoolikut saab loputada ka käsitsi.

- Puudutage andurnuppu ‣≡.
- Valige Maintenance | Rinse the milk pipework ja kinnitage nupuga *OK*.

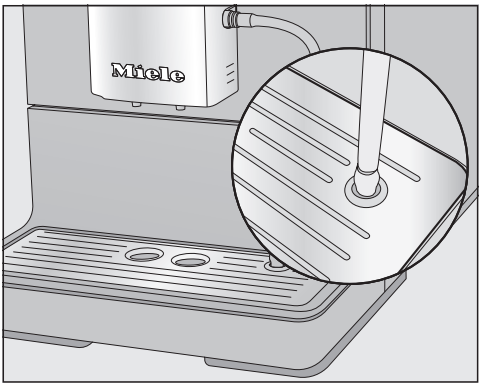

- Asetage piimatoru tilgaresti parempoolsesse avausse, kui seda teha palutakse.

■ Kinnitage nupuga *OK*.

Piimavoolik loputatakse läbi.

Piimavooliku puhastamine hooldusprogrammiga

Soovitame kasutada optimaalseks puhastamiseks Miele piimavoolikute puhastusvahendit. Piimavooliku puhastuspulber on välja töötatud spetsiaalselt Miele kohviautomaatide jaoks ja ennetab seeläbi kahjusid.

Piimavooliku puhastusvahendit saab osta Miele veebipoest, Miele klienditeenindusest või Miele müügiesindusest.

Hooldusprogramm Clean the milk pipework kestab u 10 minutit.

Piimavooliku puhastamiseks läheb vaja üht pulka piimavoolikute puhastusvahendit.

■ Puudutage andurnuppu ‣≡.

■ Valige Maintenance | Clean the milk pipework.

Puhastusprotsessi ei saa katkestada. Protsess tuleb lõpuni läbi teha.

■ Kinnitage nupuga *OK*.

Protsess käivitatakse.

■ Järgige ekraanile ilmuvaid juhiseid.

Puhastuslahuse valmistamine:

■ Lahustage puhastuspulber eraldi anumas 200 ml leiges vees.

■ Segage segu lusikaga kuni pulbri täieliku lahustumiseni.

Puhastamine:

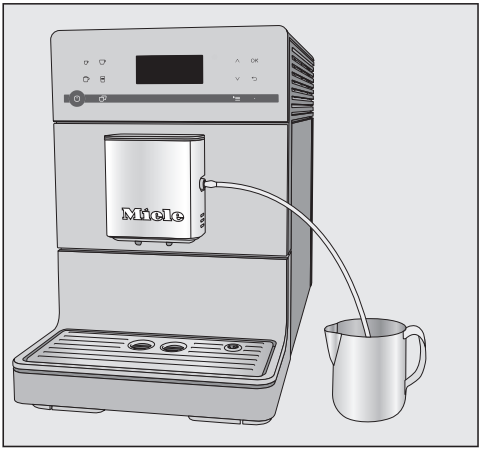

■ Asetage anum kohviautomaadi kõrvale ning asetage piimavoolik puhastuslahusesse. Jälgige, et piimavoolik oleks piisavalt sügaval puhastuslahuse sees.

■ Kinnitage nupuga *OK*.

■ Järgige ekraanil olevaid juhiseid.

Pärast loputamist on puhastusprotsess lõppenud.

Nõuanne: Peske võimalikud puhastusvedeliku jäägid piimatorust voolava veega maha.

Kohvipressi puhastamine rasvast

Sõltuvalt kasutatava kohviubade sordi rasvasisaldusest võib kohvipress kiiremini ummistuda. Aromaatsete kohvijookide ja kohviautomaadi laitmatu töö heaks tuleb kohvipressist regulaarselt rasv eemaldada.

Soovitame optimaalseks puhastamiseks kasutada Miele puhastustablette. Need puhastustabletid kohvipressist rasva eemaldamiseks on välja töötatud spetsiaalselt Miele kohviautomaatide jaoks ja ennetavad seeläbi kahjusid.

Puhastustabletid on saadaval Miele veebipoes, Miele klienditeeninduses või Miele müügiesinduses.

Pärast 200 portsjonit kuvatakse ekraanil teade, et kohvipressist tuleb eemaldada rasv.

■ Kinnitage teade nupuga *OK*.

Teadet kuvatakse regulaarsete ajavahemike järel. Kui maksimaalne valmistatavate jookide arv on täitunud, lukustatakse kohviautomaat jookide valmistamiseks.

Kohvipressi puhastamine rasvast

Jooke ei saa valmistada ja ekraanil kuvatakse teadet Degrease the brew unit and clean the interior of the machine.

Puhastusprotsessi ei saa katkestada. Protsess tuleb lõpuni läbi teha.

■ Kinnitage nupuga *OK*.

Hooldusprogramm käivitatakse.

■ Järgige ekraanile ilmuvaid juhiseid.

Kohvipressi ja sisemuse puhastamine

Puhastage kohvipressi eranditult vaid **käsitsi** sooja veega ja **ilma puhastusvahendita**. Kohvipressi liikuvad osad on kaetud määrdega. Puhastusvahendid kahjustavad kohvipressi.

Hea kohvimaitse tagamiseks ja mikroobide tekke ennetamiseks eemaldage kohvipress kord nädalas ja puhastage seda voolava vee all.

Ekraanil kuvatakse Remove the brew unit. Clean the interior of the machine. Rinse the brew unit by hand and refit it with a cleaning tablet in it..

■ Avage seadme uks.

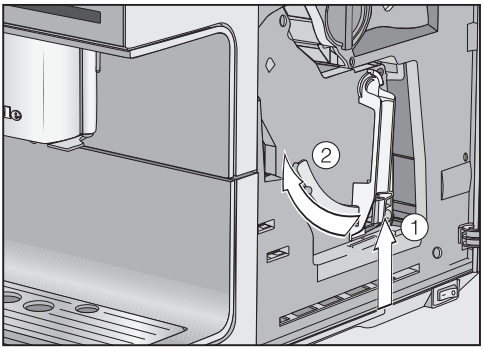

■ Hoidke all kohvipressi käepidemel olevat nuppu ① ja keerake samal ajal käepidet vasakule ②.

■ Tõmmake kohvipress ettevaatlikult kohviautomaadist välja.

Kui olete kohvipressi välja tõmmanud, **ärge** muutke kohvipressi käepideme asendit.

■ Puhastage kohvipressi **käsitsi, voolava sooja vee all**, ilma puhastusvahendit lisamata.

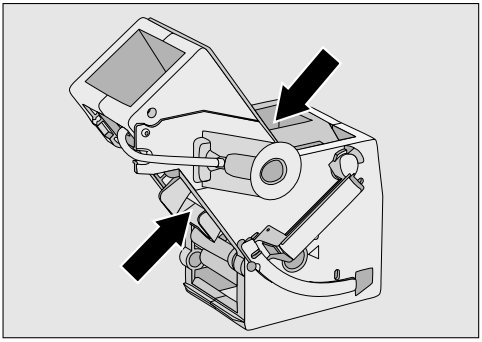

■ Eemaldage sõeltelt kohvijäägid (vt nooled).

■ Kuivatage lehter, et kohvipulber järgmise kohvivalmistamise ajal lehtri külge ei kleepuks.

⚠ Ebapiisavast puhastamisest põhjustatud oht tervisele.
Niisked kohvipulbrijäägid sisemuses võivad hallitama minna ja tervist ohustada.
Eemaldage regulaarselt kohvipulbrijäägid ja puhastage sisemus.

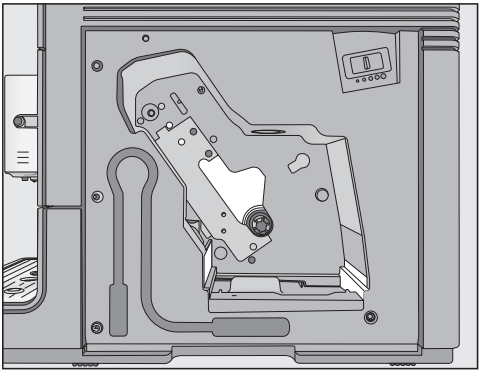

- Puhastage kohviautomaadi sisemus. Jälgige, et puhastaksite joonisel kujutatud piirkondi eriti põhjalikult.

Nõuanne: Eemaldage kohvipulbri jäägid tolmuimejaga.

Puhastustableti panemine kohvipressi

Ekraanil kuvatakse: Insert brew unit containing tablet.

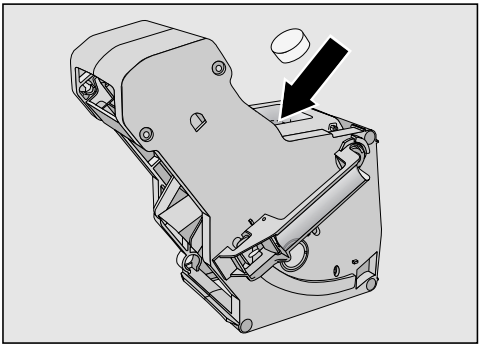

- Pange puhastustablett ülevalt kohvipressi (nool).
- Lükake kohvipress koos puhastustabletiga kohviautomaati.

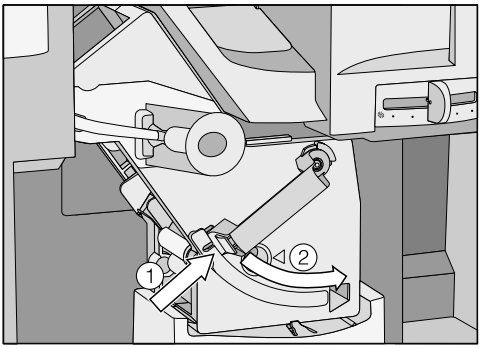

- Vajutage all kohvipressi käepidemel olevat nuppu ① ja keerake samal ajal käepidet paremale ②.
- Sulgege seadme uks.
- Järgige ekraanil olevaid juhiseid.

Puhastamine on lõppenud, kui ekraanil kuvatakse joogimenüü.

Katlakivi eemaldamine seadmest

Katlakivieemaldi lahuse pritsmetest põhjustatud kahjustuste oht.
Õrnad pinnad ja / või looduslikust materjalist põrandad võivad kahjustada saada.
Eemaldage võimalikud katlakivi eemaldamise pritsmed kohe.

Kohviautomaati tekib kasutamisel katlakivi. Kasutatava vee karedusest sõltub, kui kiiresti seadmesse katlakivi tekib. Lubjajäägid tuleb regulaarselt eemaldada.

Seade juhib teid läbi katlakivieemaldusprotsessi. Ekraanil kuvatakse erinevaid teateid, näiteks palutakse teil tilgavanni tühjendada või veepaaki täita.

Katlakivi eemaldamine on **hädavajalik** ja kestab u 15 minutit.

Kui katlakivi on vaja eemaldada, ilmub kohviautomaadi ekraanile teade. Ekraanil kuvatakse No. of uses until "Descaling": 50. Kohviautomaat kuvab joogivalmistamise ajal katlakivi eemaldamiseni jäänud jookide arvu.

- Teate kinnitamiseks puudutage nuppu *OK*.

Kui katlakivi eemaldamiseni jäänud jookide arv on 0, siis kohviautomaat lukustub.

Kohviautomaadi võib välja lülitada, kui te ei soovi sellel hetkel katlakivi eemaldada. Jooke saab jälle valmistada alles pärast katlakivi eemaldamist.

Katlakivi eemaldamine pärast teate kuvamist ekraanil

Ekraanil kuvatakse teadet Descale the appliance.

Katlakivi eemaldamise protsessi ei saa katkestada. Protsess tuleb lõpuni läbi teha.

- Kinnitage nupuga *OK*.

Protsess käivitatakse.

- Järgige ekraanile ilmuvaid juhiseid.

Kui ekraanil kuvatakse Fill the water container with lukewarm water and descaling agent up to the ⇄ symbol and replace it, toimige järgmiselt.

Soovitame katlakivi optimaalseks eemaldamiseks kasutada Miele katlakivieemaldustablette. Katlakivieemaldustabletid on spetsiaalselt välja töötatud Miele kohviautomaatide jaoks.

Teised katlakivieemaldid, mis sisaldavad lisaks sidrunhappele ka teisi happeid ja / või muid soovimatuid koostisosi, nt kloriide, võivad toodet kahjustada. Peale selle võib katlakivi eemaldamise lahuse kontsentratsiooni nõuete eiramise korral vajalik toime tagamata jääda.

Katlakivieemaldustabletid on saadaval Miele veebipoes, Miele klienditeeninduses või Miele müügiesinduses.

Katlakivi eemaldamise protsessi jaoks on vaja **1** katlakivieemaldustabletti.

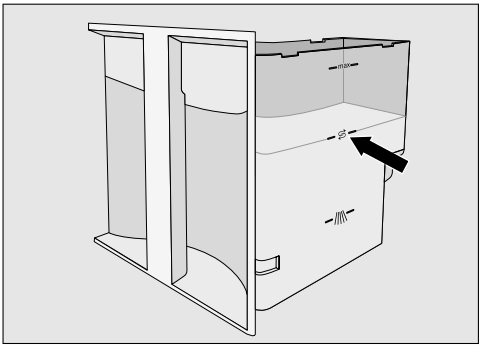

- Täitke veepaak kuni märgistuseni ⇄ leige veega.
- Pange veepaaki **üks** katlakivieemaldustablett.

Järgige katlakivieemaldi segu vahekorda. Pange veepaaki ettenähtud kogus vett. Muidu jääb katlakivi eemaldamine poolikuks.

Katlakivi eemaldamine

- Asetage veepaak sisse tagasi.
- Järgige ekraanil olevaid juhiseid.

Kui ekraanile ilmub Rinse out, refill and insert the water container. Close the door:

- Loputage veepaaki hoolikalt puhta veega. Jälgige, et veepaaki **ei** jääks katlakivieemaldi jääke. Täitke paak kuni märgistuseni ⇄ puhta joogiveega.

Katlakivi eemaldamine on lõppenud, kui ekraanil kuvatakse joogimenüü.

Enamiku igapäevase töö käigus esineda võivatest tõrgetest ja vigadest saate ise kõrvaldada. Paljudel juhtudel hoiate sellega kokku nii aega kui ka raha, kuna te ei pea kutsuma klienditeenindust.

Aadressilt www.miele.com/service leiate teavet tõrgete ise kõrvaldamise kohta.

Allolevad tabelid on teile abiks tõrke või vea põhjuste väljaselgitamisel ja kõrvaldamisel.

Teated ekraanil

Veateated peate nupuga *OK* kinnitama. See tähendab, et isegi kui tõrge on kõrvaldatud, võib teade uuesti ekraanile ilmuda.

Tõrke kõrvaldamiseks järgige ekraanil kuvatavaid juhiseid.

Kui veateade ilmub seejärel uuesti ekraanile, võtke ühendust Miele klienditeenindusega.

Probleem	Põhjus ja selle kõrvaldamine
F1, F2, F80, F82	Tekkinud on sisemine tõrge. ■ Lülitage kohviautomaat sisse- / väljalülitusnupust ⏻ välja. Oodake enne seadme uuesti sisselülitamist u 1 tund.
F41, F42, F74, F77, F235, F236	Tekkinud on sisemine tõrge. ■ Lülitage kohviautomaat sisse- / väljalülitusnupust ⏻ välja. Oodake enne seadme uuesti sisselülitamist u 2 minutit.
F10, F17	Seadmesse ei sisene üldse vett või siseneb liiga vähe vett. ■ Eemaldage veepaak. Valage veepaaki värsket külma joogivett ja pange paak kohale. ■ Eemaldage ja puhastage veepaagi sõelfilter (vt peatüki “Puhastamine ja hooldus” jaotist “Veepaagi sõelfiltri eemaldamine ja puhastamine”).

Probleem	Põhjus ja selle kõrvaldamine
F73 või Check the brew unit	Kohvipress ei saa õigesse algasendisse minna. ■ Lülitage kohviautomaat sisse- / väljalülitusnupust ⏻ välja. ■ Tõmmake kohviautomaadi toitepistik pistikupesast. Enne kui ühendate toitepistiku uuesti, oodake kaks minutit. ■ Võtke kohvipress välja ja puhastage seda voolava vee all. 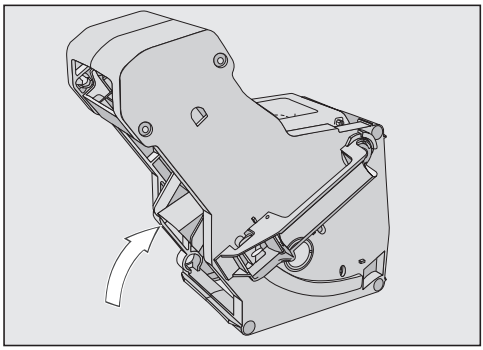 ■ Lükake kohvipressi kohvipaksu väljaviskemehhanism põhiasendisse. ■ Ärge asetage kohvipressi oma kohale. Sulgege seadme uks ja lülitage kohviautomaat sisse- / väljalülitusnupust ⏻ sisse. Kohvipressi ajam lähtestatakse ja see läheb põhiasendisse. ■ Kui ekraanil kuvatakse teade Insert the brew unit, pange kohvipress seadmesse tagasi. Sulgege seadme uks.

Probleem	Põhjus ja selle kõrvaldamine
Too much ground coffee	Kohvipulbri lahtris on liiga palju kohvipulbrit. Kui kohvipulbri lahtrisse pannakse kohvipulbrit rohkem kui kaks triiki kohvilusikatäit, ei saa kohvipress kohvipulbrit pressida. Kohvipulber suunatakse kohvipaksunõusse ja ekraanil kuvatakse veateade. ■ Lülitage kohviautomaat toitelülitist ⏻ välja. ■ Võtke kohvipress ära ja puhastage seda (vt “Kohvipressi puhastamine rasvast ja sisemuse puhastamine”). ■ Eemaldage kohviautomaadi sisemuses olev kohvipulber nt tolmuimejaga. ■ Asetage kohvipulbri lahtrisse **maksimaalselt 12 g** kohvipulbrit.

Kohviautomaadi ettearvamatu käitumine

Probleem	Põhjus ja selle kõrvaldamine
Kui kohviautomaat lülitatakse sisse- / väljalülitusnupust ⏻ sisse, jääb ekraan tumedaks.	Sisse- / väljalülitusnuppu ⏻ ei puudutatud piisavalt. ■ Vajutage sisse- / väljalülitusnupu ⏻ süvendit vähemalt 3 sekundit.
	Toitepistik pole korralikult pistikupesas. ■ Ühendage toitepistik pistikupessa.
	Hoone kaitse rakendus, sest kohviautomaat, hoone pinge või muu seade on rikkis. ■ Tõmmake kohviautomaadi toitepistik pistikupesast. ■ Võtke ühendust elektriku või klienditeenindusega.
Kohviautomaat lülitub järsku välja.	Tehases eelseadistatud väljalülitusaeg (20 minutit) või teie programmeeritud väljalülitusaeg on möödunud. ■ Vajaduse korral seadistage uus väljalülitusaeg (vt peatüki “Seadistused” jaotist “Taimer”).
	Toitepistik pole korralikult pistikupesas. ■ Ühendage toitepistik pistikupessa.
Andurnupud ei reageeri. Kohviautomaati ei saa enam kasutada.	Tekkinud on sisemine tõrge. ■ Katkestage vooluühendus, lahutades kohviautomaadi toitepistiku võrgust või lülitades hoone kaitsmed välja.
Ekraan on halvasti loetav või üldse loetamatu.	Ekraani heledus on liiga madal. ■ Muutke seadistust (vt “Seadistused”).

Probleem	Põhjus ja selle kõrvaldamine
Veepaak on tühi. Teadet Fill and replace the water container **ei kuvata.**	Veepaagi ja korpuseseina vahel on veetilgad või see piirkond on niiske (vt joonis). 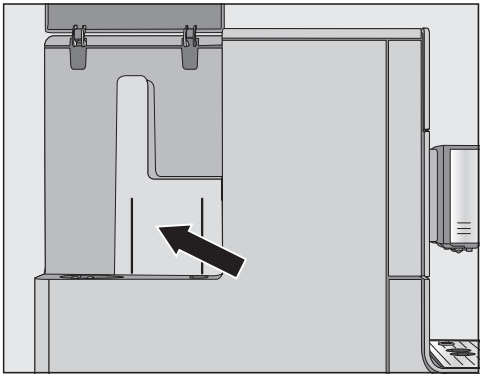 ■ Kuivatage piirkond. Vee lisamiseks eemaldage veepaak.
	Veepaagi siseseintel on liiga palju jääkniiskust, nt moodustunud on biokile. Või veepaak on lubjastunud, näiteks on sellel lubjarandid. ■ Puhastage veepaaki iga päev.
Kuvatakse Fill and replace the water container**, kuigi veepaak on täidetud ja kohal.**	Veepaak ei ole korralikult seadmes. ■ Võtke veepaak korraks välja ja pange siis uuesti seadmesse.
	Veepaaki ei täidetud ega paigaldatud katlakivi eemaldamise ajal korralikult. ■ Täitke paak kuni katlakivi eemaldamise tähiseni ⇄ ja käivitage katlakivi eemaldamine uuesti.
Pärast sisselülitamist kuvatakse Fill and replace the water container**, kuigi anum on täidetud ja kohal. Seade ei loputa.**	Kohviautomaati on tekkinud katlakivi. ■ Lülitage kohviautomaat sisse- / väljalülitusnupust ⏻ välja. Oodake umbes üks tund. ■ Lülitage seade uuesti sisse. Kohe kui kuvatakse teade Heating-up, puudutage andurnuppu ⧉ ja valige Descale the appliance. ■ Eemaldage kohviautomaadist katlakivi.

Probleem	Põhjus ja selle kõrvaldamine
Pärast sisselülitamist kuvatakse Empty the drip tray and the waste container**, kuigi mõlemad on tühjendatud.**	See ei ole tõrge. Kui tühjendate tilgavanni ja kohvipaksunõud pärast seadme väljalülitamist, ei lähtestata sisemist loendurit. Ekraanil kuvatakse siis teadet Empty the drip tray and the waste container, kuigi tilgavann ja / või kohvipaksunõu ei ole maksimaalselt täitunud.
Peadüüsist ei tule piima ega piimavahtu.	Piimasüsteem on ummistunud. ■ Puhastage peadüüs, eelkõige piimavahusti ja piimatoru ühendusdetailid hoolikalt puhastusharja abil.
Kuigi tilgavann on tühjendatud, kuvatakse ekraanil Empty the drip tray and the waste container**.**	See ei ole rike. Tilgavanni ei võetud tegelikult välja ja / või pandi see liiga kiiresti tagasi kohale.
Ilmub teade Empty the drip tray and the waste container**, kuigi mõlemad on omal kohal.**	Tilgavann ei ole õigesti paigaldatud ja seetõttu andur ei tuvasta seda. ■ Tühjendage tilgavann ja kohvipaksunõu. Pange kõik osad jälle kokku ja lükake tilgavann fikseerumiseni kohviautomaati.
Tilgavann või kohvipaksunõu on liiga täis või ajab üle, kuigi tilgavanni ja kohvipaksunõud on tühjendatud pärast iga vastavasisulist teadet ekraanil.	See ei ole tõrge. Tõenäoliselt tõmmati tilgavann ja kohvipaksunõu välja või avati seadme uks, ilma et tilgavanni või kohvipaksunõud tühjendatud oleks. Tilgavanni väljatõmbamisel või seadme ukse avamisel tilgavanni ja kohvipaksunõu tühjendamise seadmesisemine loendur lähtestatakse. ■ Tõmmake tilgavann koos kohvipaksunõuga välja ja vajadusel tühjendage need.
Kuigi täitsite just kohviubade lahtrit, kuvatakse teade Fill the bean container**.**	See ei ole tõrge. ■ Kinnitage teade nupuga *OK*.
	Kohviveskisse ei libise piisavalt kohviube. Kas kasutate tumedat rösti? Väga tumeda röstiga kohvioad on sagedasti õlised. Need rasvad võivad ladestuda kohviubade lahtri seintele ja takistada ubade liikumist. ■ Valmistage kohvijook ja jälgige, kas kohvioad libisevad kohviubade lahtris alla. ■ Puhastage kohviubade lahtrit sagedamini, kui kasutate väga tumedaid õliseid kohvi röste. Võite proovida mõnda muud kohvisorti, mis on vähem õline.

Probleem	Põhjus ja selle kõrvaldamine
Kohviautomaat ei tee sisselülitamise järel loputust.	See ei ole tõrge. Kui kohviautomaat on juba töötemperatuuril, ei loputata sisselülitamise järel torusid.
Kohvijookide valmistamine katkestatakse korduvalt ja kuvatakse teade Fill the bean container**.**	See ei ole tõrge. Kohvipress ei tuvasta jahvatatud kohvi. Teatud kohvisordid annavad jahvatamisel kohvipulbrile vähese mahu. Tavaliselt on siis jahvatusaste seadistatud peeneks ja jahvatuskogus minimaalseks. ■ Kinnitage teade nupuga *OK*. Kui teie jaoks on kohv liiga kange või selle maitse on liiga kibe, proovige mõnda teist kohvisorti. Kui teadet kuvatakse kõigi kohvijookide valmistamisel: ■ Valige veidike jämedam jahvatusaste (vt “Jahvatusaste”). ■ Valige suurem jahvatuskogus. Arvestage ka menüüs “Profiilid” muudetud jookidega.
	Kui teadet kuvatakse vaid valitud kohvijookide valmistamisel: ■ Kontrollige jahvatuskoguse seadistusi selle kohvijoogi jaoks (vt “Jahvatuskogus”). Valige suurem jahvatuskogus. ■ Vajaduse korral seadistage ka jahvatusastet jämedamaks.
Katlakivi eemaldamise protsess käivitus soovimatult.	Katlakivi eemaldamise protsessi ei saa pärast nupu *OK* vajutamist enam katkestada. Protsess tuleb nüüd lõpuni läbi teha. See on turvaseadistus, et kohviautomaadist eemaldataks katlakivi täielikult. See on teie kohviautomaadi pika kasutusea ja hea talitlusvõime jaoks väga oluline. ■ Eemaldage kohviautomaadist katlakivi (vt “Katlakivi eemaldamine seadmest”).

Probleem	Põhjus ja selle kõrvaldamine
Piim pritsib väljastamisel. Valmistamise ajal on kuulda susisevat heli. Kuigi valmistada tuleb piimavahtu, tuleb peadüüsist ainult kuuma piima.	Kasutatava piima temperatuur on liiga kõrge. Hea piimavahu saab vaid külmast piimast (< 10 °C). ■ Kontrollige piima temperatuuri.
	Peadüüs koos integreeritud piimavahustiga ei ole korralikult paigaldatud ja võtab õhu vahele. Või on väljavooludüüsid ummistunud. ■ Kontrollige, kas peadüüs on korrektselt kokku pandud. Jälgige, et kõik osad oleksid tihedalt koos. ■ Vajadusel puhastage peadüüsi.
	Piimasüsteem, ühendusdetailid või piimanõu imutoru on ummistunud. ■ Puhastage detaile hoolikalt.
	Peadüüsi aurudüüs on ummistunud. 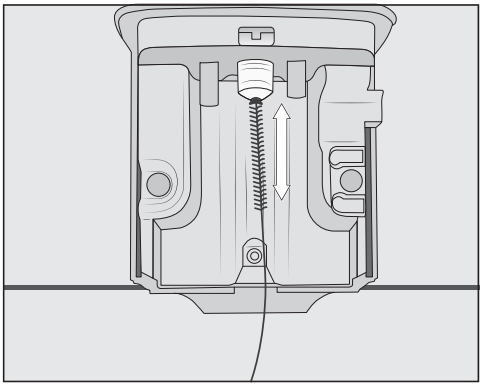 Lükake puhastushari maksimaalselt 1 cm aurudüüsi. ■ Puhastage aurudüüsi puhastusharjaga.
Tilgavannikaanel ja sisemuses kohvipressi ümbruses on kohvipulbrit.	See ei ole tõrge. Kohvipressi liikumisel joogi valmistamise ajal võib veidi kohvipulbrit maha minna. Ka kasutatav oasort, jahvatusaste ja jahvatuskogus mõjutavad kogust. Oluline! Hallituse jms ennetamiseks puhastage kohviautomaadi sisemust regulaarselt. Kontrollige, kas jahvatuskogus võib olla seadistatud liiga suureks.

Probleem	Põhjus ja selle kõrvaldamine
Kohviubade lahtri katte sisekülg on väga niiske. Näha on veetilku.	Olete üksteise järel valmistanud väga palju jooke ja pulbrilahter ei ole suletud või on ebaõigesti suletud. Kohvipressist tõuseb veeaur pulbrilahtri kaudu üles ja kondenseerub kattele. ■ Paigutage pulbrilahtri kaas nii, et see sulgeks pulbrilahti korralikult.
Kohviautomaadialusele pinnale koguneb kohvivesi.	See pole rike! Tilgavanni väljatõmbamisel võib seadme alla sattuda vesi. Puhastage kohviautomaadialust pinda regulaarselt.
Ekraan on valgustatud, aga kohviautomaat ei kuumuta ega valmista jooke. Kohviautomaati ei saa välja lülitada.	Aktiveeritud on messirežiim kohviautomaadi esitluseks müügiesinduses või näituseruumides. ■ Inaktiveerige messirežiim.

Ebarahuldav tulemus

Probleem	Põhjus ja selle kõrvaldamine
Kohvijook ei ole piisavalt kuum.	Tass ei ole eelsoojendatud. Mida väiksem ja paksema seinaga on tass, seda olulisem on eelsoojendamine. ■ Eelsoojendage tasse, nt kuuma veega.
	Valmistustemperatuur on seadistatud liiga madalaks. ■ Seadistage kõrgem valmistustemperatuur.
	Kohvipressi sõelad on ummistunud. ■ Võtke kohvipress välja ja puhastage seda käsitsi. ■ Puhastage kohvipress rasvast.
Kuumenemisaeg pikeneb. Vee kogus pole enam õige ja kohviautomaadi tootlikkus on vähenenud. Kohvijoogid voolavad peadüüsist väga aeglaselt välja.	Kohviautomaati on tekkinud katlakivi. ■ Eemaldage kohviautomaadist katlakivi.
Peadüüsist ei voola kohvijooki. Või kohvijook voolab ainult ühest väljavooludüüsist.	Peadüüs on ummistunud. ■ Loputage kohvitorusid (vt “Puhastamine ja hooldus – seadme loputamine”). ■ Kui pärast seda kohvijook ei voola või voolab ainult ühelt poolt, puhastage väljavooludüüse puhastusharjaga.
Piimavahu konsistents pole rahuldav.	Piima temperatuur on liiga kõrge. Hea piimavahu saab vaid külmast piimast (< 10 °C). ■ Kontrollige piimanõus oleva piima temperatuuri.
	Piimavoolik on ummistunud. ■ Puhastage peadüüs ja piimavoolik hoolikalt puhastusharja abil.
Jahvatamisel kostub tavalisest valjemat müra.	Kohviubade lahter sai jahvatamise ajal tühjaks. ■ Täitke kohviubade lahter värskete kohviubadega.
	Kohviubade hulgas võib olla võõrkehi, näiteks plasti või kive. ■ Lülitage kohviautomaat kohe välja. Pöörduge klienditeenindusse.

Probleem	Põhjus ja selle kõrvaldamine
Kohvijook voolab tassi liiga kiiresti.	Jahvatusaste on liiga jäme. ■ Valige peenem jahvatusaste (vt “Kohvinauding teie soovide järgi – jahvatusaste”).
Kohvijook voolab tassi liiga aeglaselt.	Kohvipress on ummistunud. ■ Puhastage kohvipressi rasvast (vt peatüki “Puhastamine ja hooldus” jaotist “Kohvipressi puhastamine rasvast ja sisemuse puhastamine”).
Kohvile või espressole ei moodustu vahtu.	Kohvioad pole enam värsked. Kui röstitud kohviube hoiustatakse liiga kaua avatult, eraldub järk-järgult kohviubades sisalduv süsinikdioksiid. Seepärast ei moodustu valmistamisel enam vahtu. Loomulikult võite kohviube endiselt kasutada.

Kui te kohviautomaati pikema aja jooksul ei kasuta või soovite seda kaugele transportida, peaksite seadme selleks järgmisel viisil ette valmistama:

- tühjendage ja puhastage kohviubade lahter;
- tühjendage ja puhastage veepaak;
- eemaldage aur;
- katlakivieemalduskasseti eemaldamine ja adapteri paigaldamine;
- kohvipulbri lahtri puhastamine imemisabivahendi ja tolmuimejaga
- puhastage sisemus;
- pakkige seade turvaliselt.

Kohviautomaadist auru eemaldamine

Enne kui panete kohviautomaadi – iseäranis nullist madalamatel temperatuuridel – pikemaks ajaks hoiule või transpordite seda, tuleb seadmest eemaldada aur.

Auru eemaldamisel eemaldatakse süsteemist vesi, et ennetada seadmes vee- ja külmakahjustusi.

- Lülitage kohviautomaat toitelülitist ⏻ sisse.
- Puudutage andurnuppu ⮌.
- Puudutage kaks korda andurnuppu ⧉.

Ekraanil kuvatakse Evaporate.

- Valige Yes ja kinnitage nupuga *OK*.
- Järgige ekraanile ilmuvaid juhiseid.

⚠ Põletusoht düüside juures.

Kuum veeaur võib põhjustada põletusi.

Ärge hoidke kehaosi düüside all, kui nendest väljub auru või kuuma vedelikku.

Ärge puudutage kuumi detaile.

Kui ekraanil kustub teade Process finished, on auru eemaldamine lõppenud.

- Kohviautomaadi lahutamiseks vooluvõrgust tõmmake toitepistik pistikupesast.
- Puhastage tilgaalus ja kohvipaksunõu.

Kohviautomaadi turvaline pakkimine

Pakkige üksnes puhas ja kuiv seade. Kohvipulbrijäägid võivad pindu kriimustada. Peale selle soodustavad kohvi-, piima- ja veejäägid mikroobide teket.

Kasutage kohviautomaadi pakkimiseks originaalpakendit.

Pange kasutusjuhend karpi kaasa. Nii on see teil käepärast, kui soovite kohviautomaati taas kasutada.

Kontakt tõrgete korral

Tõrgete korral, mida te ise ei saa kõrvaldada, teavitage nt Miele müügiesindajat või Miele klienditeenindust.

Miele klienditeeninduse saate tellida veebis aadressil www.miele.ee/service.

Miele klienditeeninduse kontaktandmed leiate selle dokumendi lõpust.

Klienditeenindus vajab mudeli numbrit ja seerianumbrit (Fabr. / SN / Nr.). Mõlemad andmed on toodud tüübisildil.

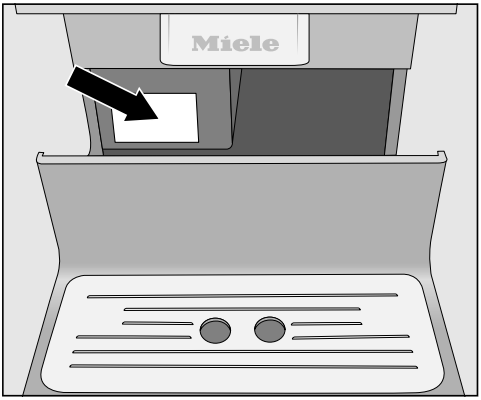

Garantii

Garantiiaeg on 2 aastat.

Lisateavet leiate kaasasolevast garantiitingimuste kirjeldusest.

Tarvikud

Neid tooteid ja muid täiendavaid tarvikuid saate Miele veebipoest, Miele klienditeenindusest või Miele müügiesindajalt.

Kaasasolevad tarvikud

- **“Miele” seadmete hoolduse stardikomplekt**
  Sõltuvalt mudelist tarnitakse koos seadmega mitmesuguseid puhastustooteid.
- **Puhastushari**
  nt piimasüsteemi puhastamiseks

Juurdeostetavad tarvikud

Kohviautomaadi jaoks häälestatult on Miele valikus saadaval erinevaid abistavaid tarvikuid ning puhastus- ja hooldusvahendeid.

- **Universaalne mikrokiudlapp**
  sõrmejälgede ja kerge mustuse eemaldamiseks
- **Piimavoolikute puhastusvahend**
  piimasüsteemi puhastamiseks
- **Puhastustabletid**
  kohvipressi rasvast puhastamiseks
- **Katlakivieemaldustabletid**
  veetorude puhastamiseks katlakivist
- **CJ Jug, 1,0 l**
  termoskann kohvi või tee jaoks (kannufunktsioon)
- **Kaanega piimanõu**
  piima säilitamiseks ja valmistamiseks
- **Miele kohv Black Edition One for all**
  terved kohvioad – sobib täiuslikult Espresso, *Café crema* ja piimaga kohvijookide valmistamiseks
- **Miele kohv Black Edition Espresso`**
  terved kohvioad – sobib täiuslikult espressojookide valmistamiseks
- **Miele kohv Black Edition Café Crema**
  terved kohvioad – sobib täiuslikult kohvijookide jaoks

Enne kohviautomaadi ühendamist võrrelge kindlasti tüübisildil toodud ühendusandmeid (pinget ja sagedust) elektrivõrgu andmetega.
Need andmed peavad kindlasti kokku langema, et kohviautomaat kahjustada ei saaks. Kahtluste korral küsige nõu elektrikult.

Vajalikud ühendusandmed leiate seadme tüübisildilt. Kui tõmbate tilgavanni välja, näete tüübisilti vasakul seadmele kleebituna.

Seade tarnitakse ühendusvalmina vahelduvvoolule 220–240 V 50 Hz.

Ühendage kohviautomaat vaid nõuetekohaselt paigaldatud kaitsemaandusega pistikupessa. Ühendamine on lubatud üksnes standardile VDE 0100 vastava elektrisüsteemiga.

Kaitse peab olema vähemalt 10 A.

Pistikupesa peaks võimaluse korral asetsema seadme kõrval ja olema kergesti ligipääsetav.

Ärge ühendage kohviautomaati kohalikku elektrivõrku harupesa või pikendusjuhtmega. Vastasel korral pole tagatud seadme vajalik ohutus (tuleoht).

Võimalik on ajutine või pidev kasutamine autonoomse või võrguga mittesünkroonse energiavarustussüsteemiga (nt minivõrgud, varusüsteemid). Kasutamise eeltingimus on, et energiavarustussüsteem vastab standardi EN 50160 või võrreldava standardi nõuetele.
Elektrisüsteemi ja selles Miele seadmes ette nähtud kaitsemeetmete funktsioon ja tööviis peavad ka minivõrgus või võrguga mittesünkroonse kasutamise korral olema tagatud või need tuleb paigaldises asendada võrreldavate meetmetega.
Seda kirjeldatakse näiteks VDE-AR-E 2510-2 ajakohases väljaandes.

Ärge kasutage kohviautomaati niinimetatud **säästupistikutega**. See vähendab energiavoolu seadmesse ja seade läheb liiga soojaks.

Kui toitejuhe on katki, tohib seda vahetada vaid kvalifitseeritud elektrik.

⚠ Ülekuumenemisoht ebapiisava õhutuse tõttu.
Kui kohviautomaati ei õhutata piisavat, võib seade üle kuumeneda.
Hoolitsege kohviautomaadi piisava tuulutuse eest.
Ärge katke kohviautomaati kasutamise ajal rätikute või muu sarnasega.

Kui olete kohviautomaadi paigaldanud suletud mööbli esipaneeli taha, kogunevad suletud mööbliukse korral soojus ja niiskus. See võib kahjustada kohviautomaati ja / või ümbritsevat mööblit.
Ärge sulgege mööbliust, kui kohviautomaat töötab.

Järgige alljärgnevaid paigaldusjuhiseid.

- Paigalduskoht on kuiv ja hästi õhutatud.
- Paigalduskoha keskkonnatemperatuur on vahemikus +10 °C kuni +38 °C.
- Ärge paigaldage kohviautomaati otsese päikesevalgusega akna piirkonda või vahetult soojusallika kõrvale. Sel juhul ei ole lubatud keskkonnatemperatuurid enam tagatud.
- Kohviautomaat on horisontaalsel pinnal. Paigalduspind peab olema veekindel.

Kui paigaldate kohviautomaadi nišši, peavad selle minimaalsed mõõdud olema järgmised:

Kõrgus	510 mm
Laius	450 mm
Sügavus	575 mm

Paigaldamisel arvestage, et kohvipressi väljavõtmiseks peate seadme ukse täielikult avama.

■ Paigaldage kohviautomaat niši esiservaga tasa.

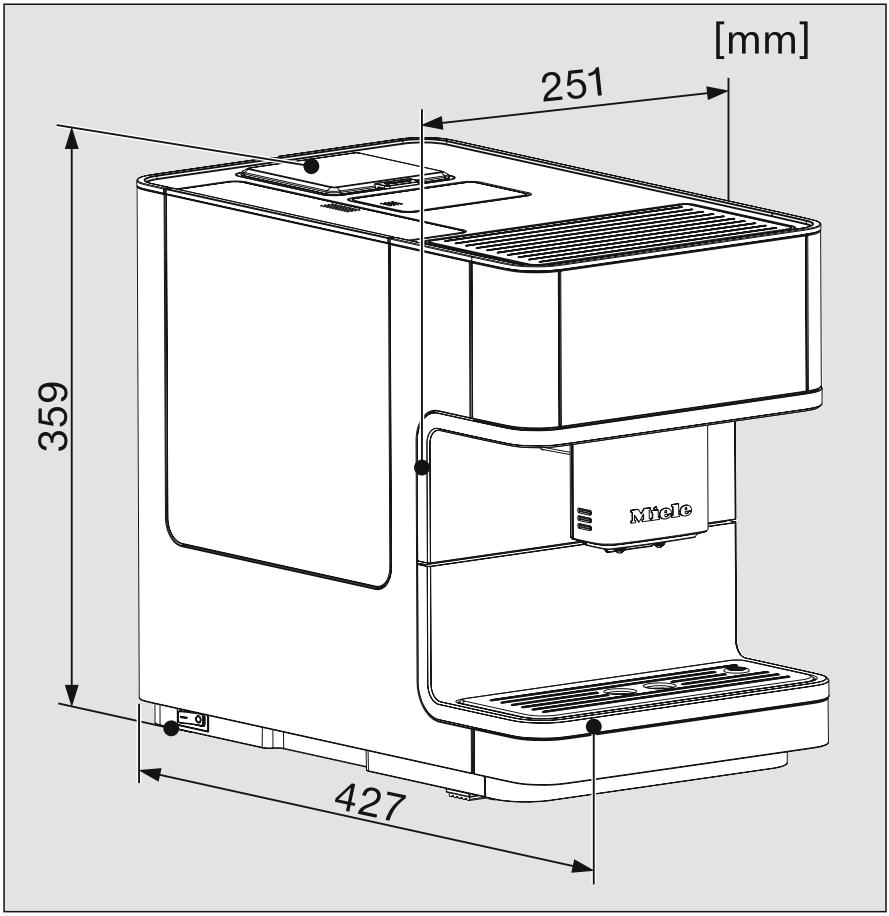

a = 241 mm

b = 360 mm

c = 460 mm

Tehnilised andmed

Voolutarbimine ooterežiimil (tehaseseadistus):	≤ 0,3 vatti
Pumpamisrõhk:	max 15 bar
Läbivoolukuumuti:	1 roostevabast terasest termoplokk
Seadme mõõtmed (L × K × S):	241 × 360 × 460 mm
Netomass:	9,48 kg
Toitejuhtme pikkus:	98 cm
Veepaagi mahutavus:	1,3 l
Kohviubade lahtri mahutavus:	200 g
Tilgaaluse mahutavus:	0,8 l
Kohvipaksunõu mahutavus:	max 7 portsjoni kohvipaksu
Peadüüs:	seadistatav kõrgusvahemik 80–135 mm
Veski:	terasest koonusveski
Jahvatusaste:	reguleeritav 5 astmetena
Kohvipulbri portsjon:	max 12 g

Miele Eesti tagab ostjale – lisaks tema seaduslikele garantiikohustusnõuetele müüja suhtes ning neid piiramata – nõude järgmisele garantiikohustusele uute seadmete osas:

I Garantii kestus ja algus

1. Garantii antakse järgmiseks ajaks:
   a) 24 kuud majapidamisseadmetele nende otstarbekohase kasutamise korral
   b) 12 kuud professionaalsetele seadmetele nende otstarbekohase kasutamise korral
2. Garantiiperiood algab seadme müügikviitungil olevast kuupäevast.

Garantiitoimingud ja garantiist tulenevad asendustarned ei pikenda garantiiaega.

II Garantii tingimused

1. Seade osteti volitatud edasimüüjalt või otse liikmesriigis, Šveitsis või Norras ning seda kasutatakse samuti nimetatud piirkonnas.
2. Klienditeeninduse tehniku nõudmisel esitatakse garantiitõend (müügikviitung või täidetud garantiikaart).

III Garantii sisu ja ulatus

1. Seadmel esinevad puudused kõrvaldatakse sobiva aja jooksul asjassepuutuvate osade tasuta remondi või asendamise teel. Selleks vajalikud kulud, nagu transpordi-, saatmis-, töö- ja varuosade kulud kannab Miele Eesti. Asendatud osad või seadmed antakse Miele Eesti omandusse.
2. Garantii ei hõlma selle alla mittekuuluvaid kahjunõudeid Miele Eesti vastu, välja arvatud juhul, kui Miele Eesti lepinguline volitatud klienditeenindus tegutseb ettekavatsetult või selgelt hooletult.
3. Garantii ei hõlma kulutarvikute ja lisatarvikute tarnet.

IV Garantii piirangud

Garantii ei hõlma puudusi või rikkeid, mis on põhjustatud järgmistel asjaoludel.

1. Puudulik ülesseadmine või paigaldamine, nt kehtivate ettevaatusabinõude või kirjalike kasutus-, paigaldus- ja montaažijuhiste mittejärgimine.
2. Mitteotstarbekohane kasutamine ja asjatundmatu kasutamine või koormamine, nt sobimatute pesu- või loputusvahendite või kemikaalide kasutamine.
3. Mõnes muus liikmesriigis, Šveitsis või Norras ostetud seadet ei ole erinevate tehniliste andmete tõttu võimalik kasutada või on seda võimalik kasutada ainult piirangutega.
4. Välismõjud, nt transpordikahjud, löögi või kukkumise tagajärjel tekkinud kahju, ilmastiku või muude loodusjõudude põhjustatud kahjud.
5. Remonttöid ja muudatusi on teinud isikud, keda ei ole Miele nendeks teenindustöödeks koolitanud ja volitanud.
6. Kasutatud on varuosi, mis ei ole Miele originaalvaruosad ega Miele lubatud tarvikud.
7. Klaasi purunemine või defektsed hõõglambid.
8. Voolu- ja pingekõikumised, mis jäävad väljapoole tootja lubatud vahemikku.
9. Kasutusjuhendis kirjeldatud hooldus- ja puhastustoimingute eiramine.

V Andmekaitse

Isikuandmeid kasutatakse ainult lepingupõhiseks menetluseks ning võimalikeks garantiitoiminguteks vastavalt andmekaitseseadusega sätestatud nõuetele.

Legend

EN	ET
Add ground coffee and select drink	Täitke kohvipulbriga ja valige jook
After each use	Pärast joogivalmistamist
Amount of coffee	Jahvatuskogus
Brew temperature	Valmistustemperatuur
Buzzer tones	Signaaltoonid
Caffè Latte	*Caffè latte*
Cappuccino	*Cappuccino*
Change	Muuda
Change name	Muuda nime
Change profile	Profiili vahetamine
Check the brew unit	Kontrollige kohvipressi
Clean milk pipework	Piimasüsteemi puhastamine
Coffee	Kohv
Coffee pot	Kohvikann
Country	Riik
Create profile	Profiili loomine
Degrease the brew unit	Kohvipressi rasvast puhastamine
Degrease the brew unit and clean inside the machine	Puhastage kohvipress rasvast ja puhastage siseruum
Delete profile	Profiili kustutamine
Demo mode	Demorežiim
Descale the appliance	Seadme katlakivist puhastamine
deutsch	Saksa keel
Display brightness	Ekraani heledus
Do not reset	Ära lähtesta
Eco mode	“Eco”-režiim
Empty the drip tray and the waste container	Tühjendage tilgavann ja kohvipaksunõu
Empty the system?	Tühjendan süsteemi?

EN	ET
Espresso	Espresso
Factory default	Tehaseseadistus
Fill and replace the water container	Täitke veepaak ja asetage kohale
Fill the bean container	Kohviubade lahtri täitmine
Fill water container with descaling agent and lukewarm water up to the symbol ⇶ and place in the appliance	Täitke veepaak katlakivieemaldi ja leige veega kuni katlakivi eemaldamise märgistuseni ⇶ ja pange kohale
Ground coffee	Kohvipulber
Hard	Kare
Hot milk	Kuum piim
Hot water	Kuum vesi
Info	Teave
Insert the brew unit	Kohvipressi paigaldamine
Insert the brew unit with a cleaning tab in it and close the machine	Paigaldage kohvipress koos sellesse asetatud puhastustabletiga. Sulgege uks
Insert the drip tray and the waste container	Asetage tilgavann ja kohvipaksunõu oma kohale
Keypad tone	Nuputoon
Language	Keel
Latte macchiato	*Latte macchiato*
Long coffee	Pikk kohv
Maintenance	Hooldus
Manually	Käsitsi
Medium	Keskmine
Miele - Willkommen	“Miele” – tere tulemast
Milk froth	Piimavaht
No. of uses until	Jooke kuni
No. of uses until appliance needs descaling: 50	Jooke seadmest katlakivi eemaldamiseni: 50

Legend

EN	ET
Number of drinks	Joogivalmistusi
OK	OK
On / Off	Sisse/välja
Other drinks	Muud joogid
Parameters	Parameeter
Place milk pipe in cleaning agent	Pange piimatoru puhastusvahendisse
Place milk pipe in drip tray	Pange piimatoru tilgaresti
Portion size	Joogikogus
Pre-brewing	Eelniisutus
Press the OK button for 6 seconds to unlock	Lukustuse avamiseks vajutage “OK”-nuppu 6 sekundit
Profiles	Profiilid
Prog. finished	Protsess lõpetatud
Reset	Lähtesta
Rinse appliance	Seadme loputus
Rinse milk pipework	Piimasüsteemi loputamine
Rinse the brew unit by hand and clean inside the machine	Loputage kohvipressi käsitsi ja puhastage siseruum
Rinse the water container and fill with fresh tap water up to the symbol ⇄	Loputage veepaak ja täitke kuni katlakivi eemaldamise märgistuseni ⇄ värske veega
Ristretto	*Ristretto*
Save	Salvesta
Select drink	Joogi valimine
Select profile	Profiili valimine
Set the brightness	Heleduse seadistamine
Settings	Seadistused
Showroom programme	Demorežiim
Soft	Pehme

EN	ET
Stop	Stopp
Switch off after	Väljalülitamine pärast
Switched off	Väljalülitatud
System lock	Kasutuslukk
This setting uses more energy	See seadistus põhjustab suuremat energiakulu
Timer	Taimer
Too much ground coffee	Pulbri kogus liiga suur
Total coffee drinks	Kohvijookide koguarv
Total no. of portions	Joogivalmistusi kokku
Very hard	Väga kare
Volume	Helitugevus
Water hardness	Vee karedus
When switched on	Sisselülitamisega
Yes	Jah

www.miele.ee

Saksamaa - Miele & Cie. KG, Carl-Miele-Straße 29, 33332 Gütersloh

Miele

CM 5310, CM 5315, CM 5410, CM 5510, CM 5710

et-EE

M.-Nr. 12 920 320 / 00