Miele

사용설명서
커피머신

사고나 제품 손상 위험을 피하기 위해 제품을 설치하고 처음 사용하기 전에 **반드시** 본 설명서를 읽어보십시오.

ko-KR

M.-Nr. 11 674 050

환경 보호

포장재

포장재는 운반 중에 커피 머신을 보호합니다.
처음 제공된 상자와 폴리스티렌 조각을 보관하여, 나중에 장치를 운반해야 할 때 장치를 안전하게 포장하십시오.

폐가전제품의 폐기

가전제품에는 잘못 다루거나 폐기할 경우 사람의 건강이나 환경에 해를 끼칠 수 있으나 제품의 정상적인 작동을 위해 반드시 필요한 물질과 부품이 포함되어 있습니다. 폐가전제품을 가정 내 일반 쓰레기와 함께 버리지 마세요.

해당 지역내 폐가전 수거/재활용 센터를 이용하여 폐가전제품을 처리하세요. 폐기를 위해 제품을 보관할 경우 어린이에게 위험하지 않도록 주의하세요. 재활용을 위해 플라스틱 부품을 종류별로 구분할 수 있도록 모든 플라스틱 부품에는 국제표준마크가 부착되어 있습니다.

목차

환경 보호 2

경고 및 안전 지침 7

커피머신 가이드 16
우유통과 우유 사이펀 17

포장 제거 및 설치 18
커피머신 포장 제거 18
제공된 액세서리 18
커피머신 설정 및 연결 18

작동 20
터치 디스플레이 20
작동 20
디스플레이의 기호 22

처음 사용하기 전 24
물경도 수준 설정 24

물통 채우기 26

원두통 채우기 27

전원 켜기 및 끄기 28

추출구 조절 29

컵 예열 30

우유 포함/미포함 커피 음료 만들기 31
커피 만들기 31
준비 취소 31
더블샷 31
두 잔 추출 32
커피 포트: 여러 잔의 커피를 연속 제조 32

우유를 이용한 커피 만들기 34
우유 사이펀 사용하기 35
우유가 포함된 음료 제조 36
음료 제조 취소 36

차 37
티타이머 37
차 만들기 37
차 준비 취소 38

목차

티 포트: 여러 잔의 차를 연속적으로 만듦 38

온수 배출 39

파라미터 40
분쇄량 40
브루잉 온도 40
분쇄 원두 프리브루잉 40
그라인더 설정 41

음료량 (한 잔) 42

음료 초기화 43

프로필 44
프로필 생성하기 44
프로필 메뉴 열기 및 프로필 선택 44
처리 프로필 44

프로필: 음료 생성 및 처리 46

프로필: 음료 만들기 47

전문가 모드 48

설정 49
설정 메뉴 열기 49
설정 변경 및 저장 49
가능한 설정 옵션 50
언어 53
시간 53
타이머 53
전원 켜짐 시각 53
전원 꺼짐 시각 54
설정 시간 경과 후 전원 꺼짐 54
요일 할당 54
에코모드 54
조명 54
물 경도 54
정보(디스플레이 정보) 55
시스템 잠금 🔒 55
Miele@home 55
디스플레이 밝기 55
음량 55

목차

서비스 56
건조 56
데모 모드 56
공장 기본 설정 56
기기 설정 56
네트워크 구성 56

네트워킹 57
네트워크 설정(밀레@홈 (Miele@home)) 57
다시 네트워크 설정 58
원격 조정 58
모바일 스타트 MobileStart 59
원격 업데이트(RemoteUpdate) 60

청소 및 관리 61
세척 주기 살펴보기 61
손이나 식기세척기로 세척 62
적합하지 않은 세척제 63
물받이와 찌꺼기통을 세척하십시오 64
물받이 커버 세척 65
물통 청소 66
카푸치나토레(우유거품 제조기)가 내장된 중앙 추출구 청소 66
컵 센서 분리 및 청소 68
우유 사이펀 청소 68
우유통 세척 68
수동 세척 또는 유지관리 프로그램을 사용한 우유관 세척 69
원두통 청소 69
원두가루 투입구 청소 70
케이스 세척 71
유지관리 프로그램 71
커피머신 헹굼 72
우유관 헹굼 72
우유관 청소 73
혼합기 기름때 제거 및 내부 세척 74
커피머신 물때제거 76

문제 해결 안내 78
디스플레이 메시지 78
커피머신의 성능 이상 80
불만족스러운 결과 84

AS 서비스 및 보증 86
문제 발생시 연락처 86
보증 86

목차

커피머신 운반 87
건조 87
커피머신 포장 87

액세서리 88

에너지 절약 89

전원 공급 케이블 90

크기 91

기술 데이터 92

이 커피머신은 규정된 모든 안전 요건을 준수합니다. 그러나 부적절한 사용은 사용자의 부상이나 실질적인 손상으로 이어질 수 있습니다.

커피머신을 처음 사용하기 전에 사용 설명서를 읽어주십시오. 설명서에는 제품 설치, 안전, 사용 및 유지관리에 대한 중요한 설명이 포함되어 있습니다. 이를 통해 사용자의 부상과 커피머신의 손상 모두를 예방할 수 있습니다.
IEC 60335-1 표준에 따라, 밀레는 이 커피머신의 설치 및 연결에 대한 지침 및 안전 지침과 경고 항목을 숙지하고 준수할 것을 명확하게 강권합니다.

밀레는 이러한 지침을 준수하지 않아 발생한 부상 또는 손상을 책임지지 않습니다.

사용 설명서를 안전한 장소에 보관하고 다음 사용자에게 전달해 주십시오.

올바른 용도

▶ 이 커피머신은 가정용으로 제작되었습니다.

▶ 본 제품은 에스프레소, 카푸치노, 라떼 마키아토, 차 등을 만드는 가정용 기기로만 이용해야 합니다. 다른 용도는 허용되지 않습니다.

▶ 본 커피머신은 실외용으로 만들어지지 않았습니다.

▶ 이 커피머신은 2000 m 이상의 고도에서는 사용이 불가합니다.

▶ 커피머신은 신체적, 감각적, 정신적 능력이 감퇴되었거나 경험 및 지식이 부족한 사람은 사용 시 타인의 감독을 받거나 안전한 사용법을 배우고 잘못된 작동 시 발생하는 결과를 이해하는 경우에만 이용할 수 있습니다.

아동 안전

⚠ 추출구 화상 위험

어린이의 피부는 성인 피부보다 고온에 민감합니다.

아동이 커피머신의 뜨거운 표면을 만지거나 신체 부위를 추출구 아래에 넣지 않도록 하십시오.

▶ 커피머신은 아동의 손이 닿지 않는 곳에 설치하십시오.

▶ 8 세 미만의 아동은 커피머신과 전원 케이블 및 플러그/소켓에 가까이 가서는 안됩니다.

▶ 8 세 이상의 어린이는 안전한 방식으로 사용하는 방법을 안내받은 경우에만 감독을 받지 않고 커피머신을 사용할 수 있습니다.
8 세 이상의 어린이는 잘못된 사용으로 인한 잠재적 위험을 알고 있어야 합니다.

▶ 커피머신 근처에 있는 아동을 감독하고 커피머신으로 장난을 치지 않도록 하십시오.

▶ 절대 어린이가 커피머신을 세척하도록 해서는 안됩니다. 어린이의 경우 8 세 이상이 되어야만 세척이 허용되나 이 경우에도 성인의 감독하에 이루어져야 합니다.

▶ 커피와 에스프레소는 아동이 마시기에 적절하지 않다는 점을 기억하십시오.

▶ 질식 위험! 어린이가 장난을 치다가 포장재(예: 비닐 포장)에 걸려 넘어지거나 포장지를 머리에 뒤집어쓰게 되면 질식될 수 있습니다. 포장재는 어린이의 손이 닿지 않는 곳에 보관하십시오.

기술 안전

▶ 손상된 커피머신은 위험합니다. 커피머신을 설치하기 전에 손상된 부분이 있는지 눈으로 확인하십시오. 손상된 커피머신은 사용하지 마십시오.

▶ 커피머신의 손상 위험을 방지하기 위해, 커피머신을 전원에 연결하기 전에 데이터 플레이트 상의 연결 데이터(전압 및 주파수)가 주택 전원공급과 일치하는지 확인하십시오. 잘 모르겠다면 자격을 갖춘 기술자에게 문의하십시오.

▶ 이 커피머신의 전기 안전은 올바르게 접지를 한 경우에만 보장할 수 있습니다. 반드시 본 표준 안전 조건을 준수해야 합니다. 확실히 모르시겠다면 자격을 갖춘 전기기술자의 전기 설치 테스트를 받으십시오.

▶ 커피머신의 안전하고 믿을 수 있는 작동은 주전원 공급장치에 연결된 경우에만 보장할 수 있습니다.

▶ 커피머신을 멀티 소켓 어댑터나 연장선으로 제공되는 주전원 공급장치에 연결하지 마십시오. 그럴 경우 화재 위험이 있으며 제품에 필요한 안전을 보장할 수 없습니다.

▶ 커피 머신을 고정되지 않은 장소(예: 선박)에서 사용해서는 안됩니다.

▶ 손상이나 타는 냄새 등이 확인되면 커피 머신의 전원 공급을 즉시 차단하십시오.

▶ 전원 공급 케이블이 접히거나 날카로운 모서리에 손상되지 않도록 하십시오.

▶ 전원 공급 케이블은 공중에 매달아서는 안됩니다. 누군가 걸려 넘어져 다칠 수 있으며 커피머신이 손상될 수 있습니다.

▶ 커피머신은 대기온도가 +16 °C에서 +38 °C 사이인 실내에서만 사용하십시오.

▶ 커피머신을 바닥에서 최소 850 mm 높이에 위치시켜 주십시오.

▶ 과열 위험 커피머신 주변이 충분히 환기되는지 확인하십시오. 커피머신을 사용 중일 때는 티타월 등으로 덮지 마십시오.

▶ 이 커피머신은 빌트인으로 설치하면 안 됩니다. 설치공간에 열기와 습도가 누적될 수 있습니다. 이로 인해 기기 및/또는 가구장이 손상될 수 있습니다.

▶ 커피머신을 물과 물 분사장치로부터 보호하십시오. 커피머신을 물에 담그지 마십시오.

▶ 자격을 갖추지 않은 사람이 커피머신을 수리하거나 케이블을 연결하면 위험할 수 있습니다. 제조사는 승인을 받지 않은 작업에 대한 책임을 질 수 없습니다. Miele 또는 공인 서비스 기술자만 수리를 할 수 있습니다.

▶ 커피 머신 A/S 보증 기간 동안 수리는 밀레 공식 서비스 기술자에게서만 받을 수 있습니다. 그렇지 않은 경우 A/S 보증이 적용되지 않습니다.

▶ 밀레는 정품 밀레 교체 부품을 이용한 경우에만 커피머신의 안전을 보증합니다. 결함 부품은 밀레 정품 교체 부품으로만 교체해야 합니다.

▶ 수리 작업 중에는 커피머신의 전원 공급을 차단해야 합니다.

▶ 커피머신의 외부 케이스를 절대 열지 마십시오. 전기 연결이나 부품, 기계 부품을 개조할 경우, 사용자에게 매우 위험하며 작동 결함 또는 감전이 발생할 수 있습니다.

▶ 정품 밀레 액세서리만 사용하십시오. 미승인 부품을 사용한 경우 보증, 성능 및/또는 제품에 대한 책임 청구는 무효화됩니다.

올바른 사용

⚠ 추출구 화상 위험
배출되는 액체와 증기는 매우 뜨겁습니다.

뜨거운 액체와 증기가 배출될 때에는 추출구 아래에 가까이 가지 마십시오.

뜨거운 부품을 만지지 마십시오.

추출구에서 뜨거운 액체나 증기가 튈 수 있습니다. 중앙 추출구가 깨끗하고 올바르게 장착되었는지 확인하십시오.

물받이의 물도 매우 뜨거울 수 있습니다. 물받이를 비울 때 주의하십시오.

⚠ 눈 상해 위험.
조명을 직접 바라보거나 광학 장치를 이용하여 보지 마십시오.

▶ 물과 관련하여 다음에 주의하십시오.

- 수질은 커피머신을 사용하고 있는 해당 국가의 식수 요건에 적합해야 합니다.
- 차가운 물만 물통에 담으십시오. 뜨거운 물이나 미지근한 물, 다른 액체는 커피머신을 손상시킬 수 있습니다.
- 물을 매일 갈아 박테리아가 생기지 않도록 하십시오.
- 탄산수를 사용하지 마십시오.

▶ 원두통에는 로스팅된 에스프레소/커피 원두만 넣으십시오. 원두통에 첨가제가 처리된 원두나 원두가루를 넣지 마십시오.

▶ 원두통에는 어떠한 액체도 채우지 마십시오.

▶ 로스팅되지 않은 녹색 원두나 녹색 원두가 포함된 원두 혼합물을 이용하지 마십시오. 녹색 원두는 매우 단단하고 수분이 남아 있습니다. 이로 인해 그라인딩을 시작하면 커피머신 그라인더가 바로 손상될 수 있습니다.

▶ 카라멜이나 설탕, 기타 단맛이 나는 액체로 처리한 원두를 이용하지 마십시오. 설탕은 커피머신을 손상시킵니다.

▶ 원두가루만 원두가루 투입장치에 넣으십시오.

▶ 카라멜을 첨가한 인스턴트 원두가루는 사용하지 마십시오. 커피 안에 들어간 설탕이 달라붙어 커피머신의 혼합기가 막힐 것입니다. 혼합기 세척 태블릿세제는 이러한 설탕류를 제거하지 못합니다.

▶ 첨가제가 들어가지 않은 우유만 이용하십시오. 우유의 첨가제는 일반적으로 설탕을 포함하고 있으며 우유관에 달라붙습니다.

▶ 우유를 이용할 경우, 저온살균하십시오.

▶ 차를 만들 때는 포장에 있는 다음 안내를 따르십시오.

▶ 중앙 추출구 아래에는 인화성 알코올 혼합물을 두지 마십시오. 불꽃이 플라스틱 부품에 옮겨 붙어 녹아내릴 수 있습니다.

▶ 커피 머신 위 또는 근처에서 촛불 등의 노출된 불을 이용하지 마십시오. 커피 머신에 불이 붙어 번질 위험이 있습니다.

▶ 커피머신은 세척용으로 이용해서는 안됩니다.

청소 및 관리

▶ 커피머신과 우유통을 매일, 특히 처음 사용하기 전에 세척하십시오.

▶ 우유 시스템의 모든 부품은 정기적으로 철저히 청소해야 합니다. 우유는 세척을 잘못할 경우 빠르게 번지는 박테리아를 포함하고 있습니다.

▶ 이 커피머신을 스팀 클리너로 청소하지 마십시오. 스팀이 전기 부품에 들어가 합선을 일으킬 수 있습니다.

▶ 지역 내 물 경도에 따라 정기적으로 커피머신 물때를 제거하십시오. 물 경도가 아주 높은 지역에서는 물때제거를 보다 자주 하십시오. Miele는 불충분한 물때제거, 잘못된 물때제거제 사용, 농도가 적절하지 않은 물때제거제를 이용할 경우 손상 책임을 인정하지 않습니다.

▶ 세척 태블릿세제로 혼합기 기름을 정기적으로 제거하십시오. 커피의 천연 오일 함량에 따라 혼합기가 상당히 빨리 막힐 수 있습니다.

▶ 사용된 원두는 유기폐기물과 함께 폐기하거나 퇴비로 처리해야 합니다. 싱크대에 버리면 막힐 수 있으므로 싱크대에 버려서는 안됩니다.

표면이 스테인리스 스틸인 커피머신:

▶ 스테인리스 스틸 표면에 포스트잇이나 접착 테이프, 마스킹 테이프, 기타 접착제를 부착하지 마십시오.

▶ 스테인리스 스틸 표면은 스크레치에 취약합니다. 자석으로도 스크레치가 생길 수 있으니 주의하십시오.

커피머신 가이드

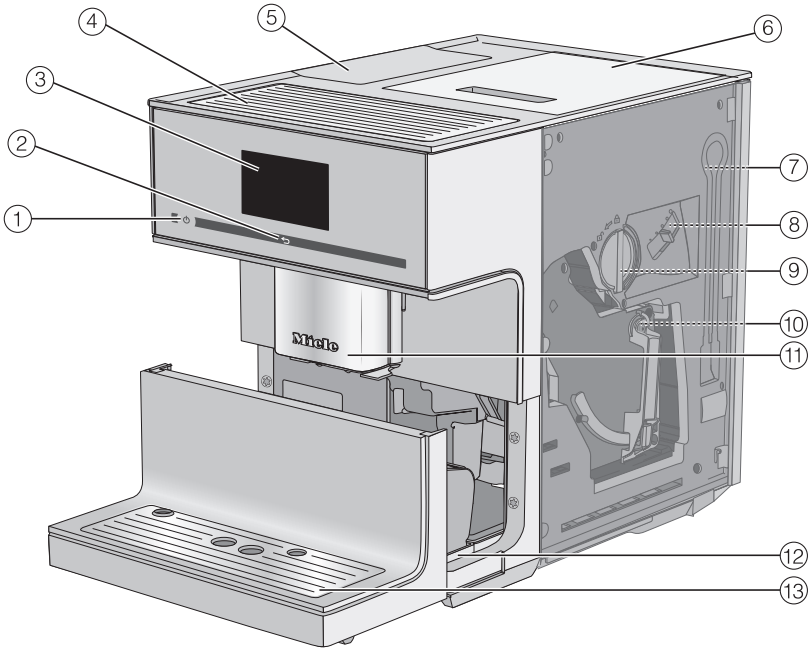

① 켜짐/꺼짐 버튼 ⏻
② “뒤로” ⮌ 센서
③ 터치 디스플레이
④ 컵 예열
⑤ 물통
⑥ 원두통
⑦ 우유관 고정 위치
⑧ 그라인더 설정
⑨ 커피 스쿱이 포함된 원두가루 투입구
⑩ 혼합기
⑪ 중앙 추출구 (조명 포함, 높이 조절됨)
⑫ 뚜껑과 찌꺼기통이 포함된 물받이
⑬ 물받이 커버가 장착된 하단 패널

우유통과 우유 사이펀

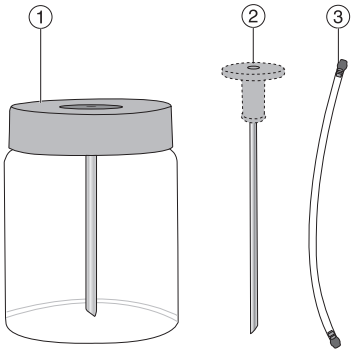

① 우유통
② 우유 사이펀
③ 우유관

중앙 추출구 세부 항목

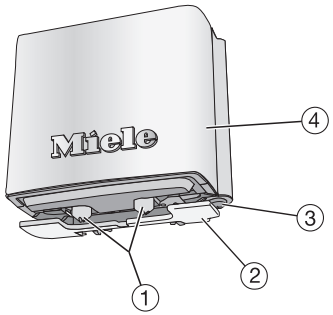

① 커피 및 우유의 배출구
② 컵 센서
③ 온수 추출구
④ 스테인리스 스틸 커버

커피머신 포장 제거

■ 커피머신의 포장재를 제거하십시오.

■ 커피머신에서 보호용 포일과 메모를 제거하십시오.

팁: 처음 제공된 상자와 폴리스티렌 조각을 보관하여, 나중에 장치를 운반해야 할 때 장치를 안전하게 포장하십시오.

물받이 뚜껑은 액세서리 팩에 있습니다.

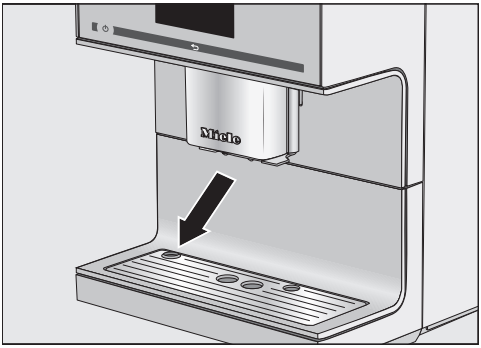

■ 물받이 커버에서 보호용 포일을 제거하고 하단 패널에 물받이 커버를 놓습니다.

제공된 액세서리

커피머신에는 다음과 같은 액세서리가 포함되어 있습니다:

- 우유통 MB-CM-G(용량 0.5 l)
- 우유 사이펀
- 청소솔

커피머신 설정 및 연결

⚠ 불충분한 환기로 인한 과열 위험.
커피머신이 충분히 환기되지 않으면 제품이 과열될 수 있습니다.
커피머신 주변이 충분히 환기되는지 확인하십시오.
커피머신을 사용 중일 때는 티타월 등으로 덮지 마십시오.

커피머신이 빌트인으로 설치되면 설치 공간 내에 열기와 습기가 누적될 수 있습니다. 이는 커피머신의 및/또는 가구장의 손상으로 이어질 수 있습니다.
제품을 빌트인으로 설치하지 마십시오.

다음 설치 안내를 준수하십시오.

- 커피머신의 위치는 건조하고 환기가 잘 되는 곳이어야 합니다.
- 커피머신은 대기온도가 16 °C에서 38 °C 사이인 실내에서만 사용하십시오.
- 커피머신은 평평한 표면에 설치해야 합니다. 표면은 방수가 되어야 합니다.
- 혼합기를 분리하려면 제품 문을 완전히 열어야 합니다.

■ 원하는 사용 공간에 커피머신을 설치합니다.

■ 수돗물과 원두를 넣기 전에 제품을 깨끗이 청소하십시오.

■ 커피머신 플러그를 소켓에 연결하십시오(“전기 연결” 참조).

■ 물통을 분리해 신선하고 차가운 수돗물을 채웁니다. 물통은 최대 “max.” 표시까지만 채우고 커피머신에 다시 장착해야 합니다.

■ 원두통 뚜껑을 빼고 로스팅된 원두를 넣은 다음 뚜껑을 닫으십시오.

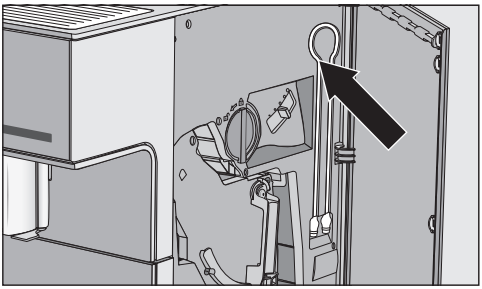

팁: 사용하지 않는 우유관은 서비스 패널 뒤에 보관할 수 있습니다.

터치 디스플레이

섬세한 터치 디스플레이는 펜같이 뾰족하거나 날카로운 물체로 긁힐 수 있습니다.
손가락으로만 디스플레이를 터치하십시오.

손가락이 차가운 경우 터치 디스플레이가 반응하지 않을 수 있습니다.

디스플레이는 세 부분으로 나뉩니다.

디스플레이에서 메뉴 이름은 좌측 상단에, 시간은 우측 상단에 표시됩니다. 메뉴 항목 수에 따라 중간에 스크롤바가 나타날 수 있습니다.

중간 열은 현재 메뉴 및 옵션을 보여줍니다. 가장 인기 있는 음료는 음료 메뉴에 기호로 표시되어 있습니다(기호 설명은 “디스플레이 기호” 참조).

디스플레이 하단의 < 및 > 화살표를 사용해 왼쪽이나 오른쪽으로 스크롤할 수 있습니다. 내용에 기반한 기능 및 메뉴는 화살표 센서의 왼쪽과 오른쪽에서 확인할 수 있습니다.

작동

열은 회색으로 강조된 옵션만 선택할 수 있습니다.

이용할 수 있는 옵션을 터치할 때마다 관련 필드의 부분 또는 전체가 **오렌지색**으로 점등됩니다.

메뉴 선택 또는 열기

■ 원하는 필드를 손가락으로 터치하십시오.

스크롤 탐색

< 및 > 화살표 센서를 사용해 왼쪽이나 오른쪽으로 이동할 수 있습니다.

■ 원하는 방향으로 화살표 센서를 터치하십시오.

메뉴 나가기 (“뒤로” ⮌ 센서)

■ ⮌ 센서를 터치해 이전 화면으로 돌아갑니다.

*OK*로 확인하지 않은 입력값은 저장되지 않습니다.

숫자 입력

예를 들어 타이머 작동시간을 설정하려는 경우 숫자 키패드를 사용해 숫자를 입력하십시오. 숫자 키패드는 자동으로 관련 메뉴에 나타납니다.

■ 원하는 숫자를 터치하십시오.

승인한 값을 입력하고 나면 *OK* 필드가 녹색으로 점등됩니다.

■ *OK* 를 누르십시오.

화살표 센서를 사용해 한 번에 하나의 글자를 삭제할 수 있습니다.

글자 입력

프로필 이름 또는 만든 음료의 이름은 키보드를 사용해 입력합니다.
짧은 이름을 선택하는 것이 좋습니다 (최대 8자).

추가 글자 또는 기호는 < 및 > 화살표 센서를 사용해 이용할 수 있습니다. 숫자는 123 센서를 터치하면 확인할 수 있습니다.

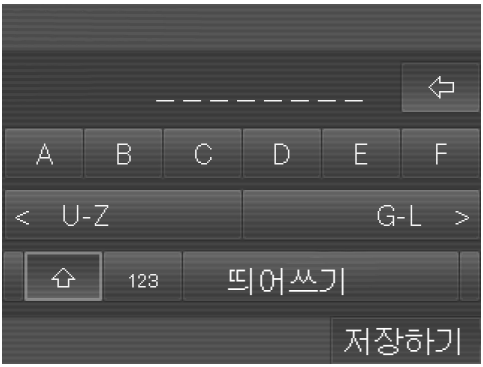

■ 원하는 글자 또는 알파벳을 선택하십시오.

■ 저장하기 를 터치하십시오.

디스플레이의 기호

디스플레이에는 다음 기호도 문자열과 함께 표시될 수 있습니다.

기호	설명
⚑	이 기호는 “설정” 메뉴 및 “언어” 메뉴 옵션을 나타냅니다.
▬▬▬▬▬▬	예를 들어 디스플레이 밝기와 부저/키패드 음량과 같은 일부 설정은 막대그래프를 사용해 선택합니다.
ℹ	이 기호는 추가 정보와 커피머신 사용에 대한 조언이 있다는 것을 나타냅니다. *OK*를 선택해 정보를 확인하십시오.
◷	켜짐 시간(이)가 활성화되었습니다 (“설정 – 타이머” 참조). 시간 표시에 대해 켜짐 또는 야간 조명(이)가 선택되어 있는 한, 커피머신이 켜지기 23:59시간 전에 이 기호와 원하는 켜짐 시간이 디스플레이에 나타납니다.
⌛	TeaTimer (티타이머) 남은 시간 알림이 시작되었습니다 (“티타이머” 참조). 잔여 시간은 기호 옆에 표시됩니다.
🔒	시스템 잠금이 활성화된 경우 기호가 나타납니다. 작동이 잠겼습니다.
⇄	이 기호는 제품에 대한 물때 제거 시 나타납니다. (이 기호는 물통: 이 표시까지 채우기 에서도 확인할 수 있습니다).
👤	이 기호는 프로필 메뉴를 열면 나타납니다.

기호	설명
⚠	오류가 발생하면 이 기호와 오류 코드가 나타납니다.
    	WiFi 연결의 강도는 설정 ⚑ | Miele@home | 연결 상태에 표시됩니다. 기호는 연결 강도를 '강'에서 '연결되지 않음'까지 나타냅니다.
	음료 메뉴 기호:
	에스프레소
	커피
	카푸치노
	라떼 마끼아또
	두 잔 추출

주 전원에 커피머신을 연결하면 밀레 – Willkommen 메시지가 디스플레이에 표시됩니다.

커피머신을 처음 켜면, 다음을 설정하기 위한 안내가 표시됩니다.

- 언어 및 국가
- 날짜
- 시간
- 시계 표시
- 물 경도

■ 켜짐/꺼짐 ⓘ 센서를 누르십시오.

언어 설정

■ 언어를 선택하고 *OK* 를 터치합니다.

위치 문의가 표시될 수 있습니다.

날짜 설정

■ 현재 날짜를 입력하고 *OK*를 터치합니다.

이제 설정이 저장됩니다.

시간 설정

■ 현재 시간을 입력하고 *OK*를 터치합니다.

이제 설정이 저장됩니다.

시계 표시 시간 설정

다음 옵션 중 하나를 선택할 수 있습니다.

- 켜짐: 제품이 꺼진 뒤 시간과 날짜는 항상 디스플레이에 나타나 있습니다.
- 꺼짐: 제품이 꺼지면 디스플레이가 어두워집니다.
- 야간 조명: 5:00에서 23:00까지 숫자로 시간과 날짜가 표시됩니다.

■ 시계 표시를 선택하고 *OK*를 터치합니다.

선택하는 옵션에 따라 제품이 더 많은 에너지를 소비할 수 있습니다. 이를 알리는 메시지가 디스플레이에 나타납니다.

물경도 수준 설정

필요한 경우, 지역 수도 공급업체에 문의하여 지역 물경도 범위를 확인하십시오.

커피머신은 네 개의 수준을 가지고 있습니다.

°dH	mmol/l	ppm (mg/l $CaCO_3$)	설정*
0 – 8.4	0 – 1.5	0 – 150	연수
8.4 – 14	1.5 – 2.5	150 – 250	중간
14 – 21	2.5 – 3.7	250 – 375	경수
> 21	> 3.7	> 375	초경수

* 디스플레이에 표시된 물경도는 지역 내 물경도와 다를 수 있습니다. 사용자는 **반드시** 차트의 값을 준수하여 지역 물경도에 맞게 기기를 설정해야 합니다.

Miele@home기능이 가능한 제품(이)가 디스플레이에 표시됩니다. 커피머신을 주변 WiFi 네트워크에 연결할 수 있습니다(“네트워킹” 참조).

■ 메시지를 확인 후*OK* 를 누릅니다.

커피머신의 설정이 완료되고 사용할 준비가 되었습니다.

공장 테스트 절차로 인해 발생한 잔여물을 혼합기에서 완전히 제거할 수 있도록, 커피머신 최초 사용시 추출된 첫 두 잔은 버리십시오.

설정을 완료하고 난 후에는 첫 번째 음료를 만들 수 있습니다. 커피머신에서 향이 풍부한 커피를 만들기 위한 충분한 원두가루가 있는지 확인하기 때문에 원두는 최대 다섯 번까지 그라인딩할 수 있으며, 필요한 경우 원두를 추가로 그라인딩합니다.

물통 채우기

⚠ 오염된 물로 인한 건강 위험.
물통에 너무 오래 담겨있던 물에 박테리아가 생길 수 있으며 이는 건강에 위험이 됩니다.
물통의 물은 **매일** 갈아주십시오.

⚠ 잘못된 작동으로 인한 손상 위험.
뜨거운 물이나 미지근한 물 또는 기타 액체와 같은 적합하지 않은 액체는 커피머신을 손상시킬 수 있습니다.
탄산수는 커피머신에 너무 많은 석회를 남기게 됩니다.
차가운 물만 물통에 담으십시오.

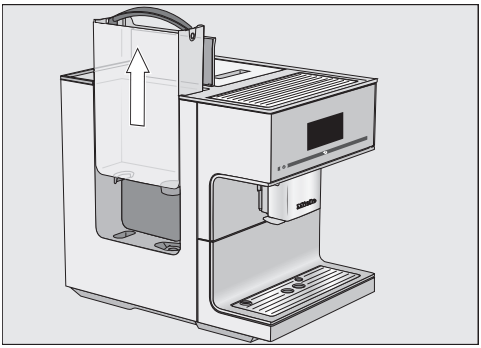

- 커피머신의 왼쪽에 있는 뚜껑을 여십시오.
- 물통의 핸들을 잡고 당겨 빼내십시오.
- 물통을 신선하고 차가운 수돗물로 “최대” 표시까지 채우십시오.
- 물통을 제자리에 두고 뚜껑을 닫으십시오.

물통이 올바르게 장착되지 않은 경우 (예: 너무 높거나 경사진 경우), 물이 배출 밸브에서 샐 수 있습니다.
물통이 위치한 표면이 더러워졌는지 확인하십시오. 필요한 경우 물통이 위치한 표면을 청소하십시오.

커피 또는 에스프레소는 한 잔 분량의 통 원두를 그라인딩해 신선하게 만들어집니다. 이를 위해 원두통에 원두를 채워야 합니다.

또는 이미 그라인딩된 원두가루로 음료를 만들 수 있습니다.

⚠ 잘못된 작동으로 인한 그라인더 손상 위험.
원두통에 액체, 원두가루 또는 정제당, 캬라멜 또는 비슷한 것으로 처리한 원두 등 적합하지 않은 내용물을 채운 경우 커피머신이 손상될 수 있습니다.
또한 로스팅되지 않은 녹색 원두나 녹색 원두가 포함된 원두 혼합물은 그라인더를 손상시킬 수 있습니다. 녹색 원두는 매우 단단하고 수분이 남아 있습니다. 이로 인해 그라인딩을 시작하면 커피머신 그라인더가 바로 손상될 수 있습니다.
원두통에는 갈색의 로스팅된 커피만 넣으십시오.

팁: 녹색 원두를 그라인딩하려면 너트나 씨앗용 그라인더를 이용할 수 있습니다. 이러한 그라인더는 일반적으로 스테인리스 스틸 날로 되어 있습니다. **한 번에 한 잔 추출분**의 녹색 원두가루를 투입장치에 넣어서 원하는 커피 음료를 만듭니다 (“원두가루를 이용한 커피 음료 만들기” 참조).

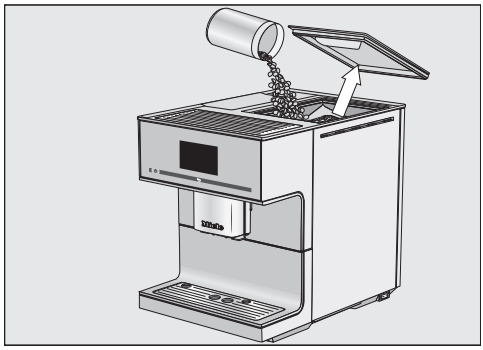

- 원두통의 뚜껑을 여십시오.
- 원두통에 로스팅된 원두를 넣으십시오.
- 뚜껑을 닫으십시오.

팁: 원두는 며칠 동안 이용할 만큼만 넣으십시오.
원두와 공기가 접촉하면 향을 잃게 됩니다.

커피머신 켜기

■ 켜짐/꺼짐 ⏻ 센서를 누르십시오.

커피머신이 가열되고 배관을 헹굽니다. 중앙 추출구에서 온수가 나옵니다.

이제 음료를 만들 수 있습니다.

커피머신이 이미 작동 온도에 도달한 경우 헹굼이 진행되지 않습니다.

커피머신 끄기

■ 꺼짐/켜짐 버튼⏻을 터치합니다.

커피를 추출한 후 커피머신은 자동으로 커피관을 헹군 후 전원이 꺼집니다.

오랫동안 꺼두는 경우

휴가 등의 이유로 장시간 커피머신을 사용하지 않을 경우, 다음에 주의하십시오:

■ 물받이와 찌꺼기통, 물통을 비우십시오.

■ 혼합기를 포함한 모든 부품을 잘 세척하십시오.

■ 필요한 경우 커피머신을 끄고 플러그를 빼 기기를 주 전원에서 분리하십시오.

설정한 시간은 최대 10일 동안 저장되며 그 이후에는 다시 설정해야 합니다. 타이머 설정, 프로필 및 기타 설정은 유지됩니다.

중앙 추출구는 수동으로 조절할 수 **없습니다**.

음료를 만들기 전에 중앙 추출구는 아래로 이동하며 컵 센서는 사용하는 컵이나 잔의 높이에 알맞은 높이에서 이동을 정지합니다.

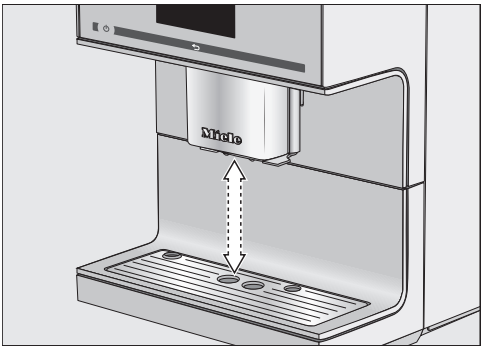

추출구 조절을 끌 수 있습니다. 음료가 만들어지는 동안 중앙 추출구는 상단 위치를 유지합니다. 유지 관리 프로그램이 실행되면 중앙 추출구는 청소하는 통이나 유지 관리 위치 높이로 이동합니다.

팁: 중앙 추출구를 유지 관리 위치로 이동하려면 ⮌(을)를 3초간 터치하십시오.

커피머신의 전원이 꺼진 경우 언제든 중앙 추출구 부품을 분리하여 청소할 수 있습니다. 중앙 추출구는 전원이 꺼졌을 때 중앙에 위치해 있습니다.

추출구 조절 켜기 및 끄기

음료 메뉴에서 시작하십시오.

- ⮌ 를 누르십시오.
- 설정 ⚑를 누릅니다.
- 분출구 조절를 선택합니다.
- 필요한 옵션을 선택해 추출구 조절을 켜거나 끕니다.
- *OK* 를 누르십시오.

이제 설정이 저장됩니다.

컵 예열

커피의 풍미를 유지하기 위해 컵을 예열하는 것이 좋습니다.
커피/에스프레소 양이 적고 컵이 두꺼울수록 컵의 예열이 중요합니다.

커피머신 위에 있는 컵 예열판에서 컵이나 유리잔을 예열할 수 있습니다.

컵 예열판이 활성화되면 커피머신이 꺼질 때까지 컵 받침대가 계속 보온됩니다.

컵 예열 켜기 또는 끄기

음료 메뉴에서 시작하십시오.

- ⮌ 를 누르십시오.
- 설정(을)를 선택한 다음 잔 예열(을)를 선택하십시오.
- 필요한 설정을 선택해 컵 예열을 켜거나 끕니다.
- *OK* 를 누르십시오.

이제 설정이 저장됩니다.

커피머신은 컵 예열이 꺼진 상태로 배송됩니다.

컵 예열하기

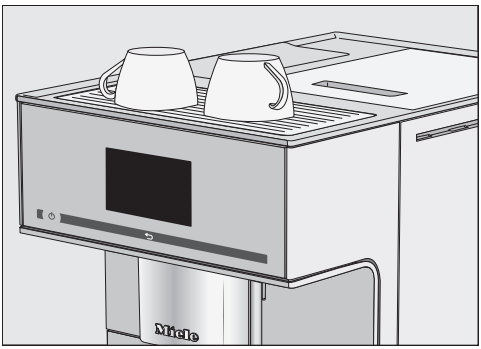

- 커피머신 위에 있는 컵 예열면에 컵이나 글라스를 두십시오.

다음과 같은 우유를 이용한 음료를 만들 수 있습니다.

- **리스트레토**는 진하게 농축된 에스프레소입니다. 리스트레토의 커피원두 양은 에스프레소와 같지만 물이 매우 조금 들어갑니다.
- **에스프레소**는 위에 크레마라고 하는 헤이즐넛 빛깔의 진한 갈색 거품이 올라간 진한 향을 가진 커피입니다.
  에스프레소를 만들 때는 에스프레소 로스팅 원두를 이용하실 것을 권장합니다.
- **커피**는 물의 양과 원두 로스팅의 측면에서 에스프레소와 다릅니다.
  커피를 만들기 위해서는 정확한 로스팅의 원두를 사용할 것을 권장합니다.
- **롱 커피**는 일반 커피에 비해 물이 훨씬 많이 들어간 커피입니다.
- **롱 블랙** 이 음료는 뜨거운 물에 2잔의 에스프레소를 부어 만듭니다.
- **카페 아메리카노**는 에스프레소와 온수를 동일한 비율로 넣은 커피입니다. 에스프레소가 먼저 만들어진 후 온수가 컵에 배출됩니다.

⚠ 추출구 화상 위험
배출되는 액체와 증기는 매우 뜨거우며 화상을 일으킬 수 있습니다.
뜨거운 액체와 증기가 배출될 때에는 추출구 아래에 가까이 가지 마십시오.
뜨거운 부품을 만지지 마십시오.

커피 만들기

추가 음료는 > 화살표 센서를 이용해 표시 및 선택할 수 있습니다.

음료 메뉴에서 시작하십시오.

■ 중앙 추출구 아래에 컵을 두십시오.

■ 만들고자 하는 커피의 기호 또는 이름을 터치하십시오.

추출이 시작됩니다.

준비 취소

■ 중단하기 또는 취소(을)를 터치하십시오.

더블샷

특히 더 향이 진하고 강한 커피를 즐기고 싶으시면 더블샷 기능을 선택하십시오.
이 경우, 더 많은 원두가 그라인딩되고 브루잉 과정이 절반 정도로 짧아집니다.
짧은 추출 시간은 원치 않는 향과 떫은 맛이 적게 추출됨을 의미합니다.

음료가 만들어지는 동안 더블샷(이)가 표시됩니다. 더블샷은 “리스트레토”와 “롱 블랙”을 제외한 모든 음료에서 사용할 수 있습니다.

더블샷 커피 만들기

음료 메뉴에서 시작하십시오.

- 중앙 추출구 아래에 컵을 두십시오.
- 커피 음료를 선택하십시오.

배출이 시작되고 디스플레이 하단에 다음이 나타납니다.

- 더블샷를 누릅니다.

두 잔에 해당하는 원두가 그라인딩되고 브루잉됩니다.

두 잔 추출

“두 잔 추출” 기능을 통해 동시에 두 잔의 음료를 추출할 수 있습니다.

- 중앙 추출구의 각 커피 배출구 아래에 컵을 두십시오.
- 를 누르십시오.
- 음료를 선택하십시오.

두 잔에 해당하는 음료가 추출됩니다.

커피 포트: 여러 잔의 커피를 연속 제조

커피 포트 기능을 이용하여 여러 잔의 커피를 자동으로 연속 제조할 수 있습니다 (최대 1 L). 이 방법으로 최대 여덟 잔을 만들 수 있습니다.

음료 메뉴에서 시작하십시오.

> 커피 포트 기능을 연속 2회 사용할 수 있습니다. 이 작업 이후에는 기계 손상을 방지하기 위해 한 시간 동안 커피머신의 열을 식혀야 합니다.

- 중앙 추출구에 크기가 충분한 용기를 두십시오.
- 커피 포트를 선택합니다.
- 원하는 잔 수를 선택합니다 (3부터 8까지).
- 디스플레이에 나오는 안내에 따릅니다.

각 잔의 커피는 개별적으로 제조 추출됩니다. 디스플레이의 절차를 따르십시오.

커피 포트 취소

준비 과정은 언제든 정지할 수 있습니다.

- 취소를 누릅니다.

원두 가루로 커피 음료 만들기

이미 그라인딩된 원두 가루로 커피를 만들 수 있습니다. 이를 통해 원두통에 이미 일반 커피 원두가 들어 있는 경우에도 다른 종류의 커피를 만들 수 있습니다.

만들기 위해서는 먼저 원두 가루 투입구를 원두 가루로 채웁니다. 커피머신은 투입구에 추가된 원두 가루를 모두 이용하여 다음의 커피를 만듭니다.

한 번에 커피나 에스프레소 **한** 잔만 만들 수 있습니다.

원두가루 추가

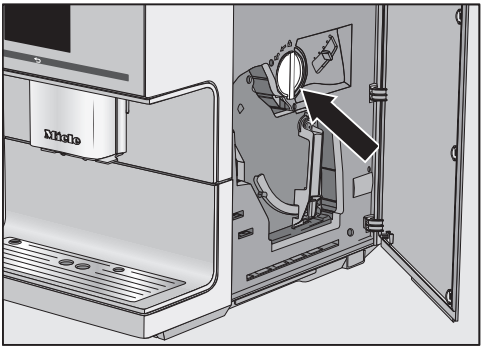

커피 스쿱은 원두가루 투입구에 포함되어 있습니다.

- 커피머신 도어를 엽니다.
- 핸들(화살표 확인)을 왼쪽으로 돌려 원두가루 투입구를 분리합니다.

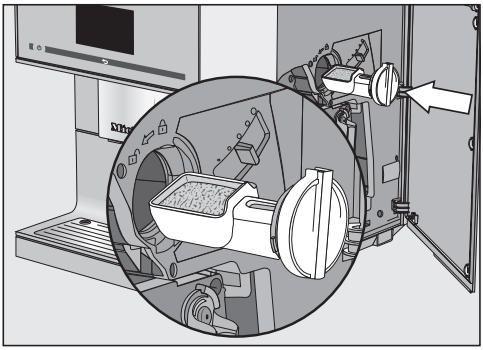

- 커피 스쿱을 원두가루로 채웁니다. 원두가루 투입장치에 원두가루 투입구를 수평으로 밀어넣습니다.

혼합기를 너무 꽉 채우지 않으려면 원두가루 투입장치에 최대 **2**번의 평평한 스쿱을 추가합니다.

- 핸들을 시계 방향으로 돌려 혼합기를 원두가루로 채우고 원두가루 투입장치를 닫습니다.
- 기기 도어를 닫습니다.

원두가루를 사용하시겠습니까? 이 디스플레이에 표시됩니다.

원두가루로 커피 만들기

- 예를 누릅니다.

이제 원두가루로 만들고자 하는 음료의 유형을 선택할 수 있습니다.

- 중앙 추출구 아래에 컵을 두십시오.
- 음료를 선택하십시오.

이제 커피가 만들어집니다.

아니오를 선택하면 원두가루가 브루잉되지 않고 찌꺼기통에 배출됩니다. 기기가 헹굼을 완료합니다.

우유를 이용한 커피 만들기

다음과 같은 우유를 이용한 음료를 만들 수 있습니다.

- **카푸치노**에는 약 2/3 의 우유 거품과 1/3 의 에스프레소가 들어갑니다.
- **라떼 마끼아또**는 뜨거운 우유와 우유 거품, 에스프레소가 각 1/3 씩 들어갑니다.
- **까페라떼**는 뜨거운 우유와 커피가 들어갑니다.
- **카푸치노 이탈리아노**는 카푸치노와 똑같은 비율의 우유 거품과 에스프레소가 들어갑니다. 차이점은 에스프레소가 먼저 들어간 후 우유 거품이 추가된다는 점입니다.
- **에스프레소 마끼아또**. 이 음료는 위에 약간의 우유 거품이 올라가는 에스프레소입니다.
  이 음료를 위해서는 최소 100 ml를 담을 수 있는 컵을 선택하십시오.
- **플랫 화이트**는 우유 거품과 에스프레소가 많이 들어가는 큰 카푸치노입니다.
- **까페오레**. 약간 뜨거운 우유가 들어가는 에스프레소입니다.

뜨거운 우유 또는 **우유거품**도 만들 수 있습니다.

팁: 단백질 함량이 약 3 % 이상인 차가운 우유 (< 10 °C)를 이용하면 완벽한 우유 거품을 만들 수 있습니다.
기호에 따라 지방 함량을 기준으로 우유를 선택할 수 있습니다. 전유(지방 3,5 % 이상)를 이용하면 저지방 우유보다 우유 거품이 좀 더 크리미해집니다.

⚠ 추출구 화상 위험
배출되는 액체와 스팀은 매우 뜨거우며 화상을 일으킬 수 있습니다.
뜨거운 액체와 스팀이 배출될 때에는 추출구 아래에 가까이 가지 마십시오.
뜨거운 부품을 만지지 마십시오.

가당 우유 또는 우유 대체물(예: 두유)은 우유관과 나머지 배관을 막히게 할 수 있습니다. 부적합한 액체의 찌꺼기는 우유가 준비되는 것을 방해할 수 있습니다.
사용하는 우유에는 첨가물이 없어야 합니다.
저온 살균된 우유만 사용하십시오.

우유가 포함된 음료를 선택하면 커피머신은 바로 가열을 시작합니다. 중앙 추출 장치에 우유가 들어와 스팀으로 가열되고 우유거품을 필요로 하는 음료의 거품을 만듭니다.

오랫동안 우유 음료를 만들지 않았다면 음료를 처음 만들기 전에 우유관을 꼼꼼히 세척하십시오.

팁: 중앙 추출구가 유지 관리 위치에 있는 경우 우유관을 쉽게 중앙 추출구 구멍에 연결할 수 있습니다. ⮌ 버튼을 3 초 동안 터치합니다.

우유 사이펀 또는 우유통으로 우유를 준비할 수 있습니다.

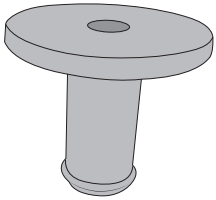

배송 시 우유 사이펀 또는 우유통 뚜껑으로 삽입할 수 있는 연결 부품 하나가 제공됩니다.
연결 부품은 우유통 뚜껑에 삽입된 상태로 커피머신과 함께 제공됩니다. 연결 부품은 우유통 뚜껑 안쪽에서 쉽게 밀어낼 수 있습니다.

우유 사이펀 사용하기

우유 사이펀을 사용하면 우유곽 또는 다른 적합한 용기에 담긴우유를 바로 사용할 수 있습니다.

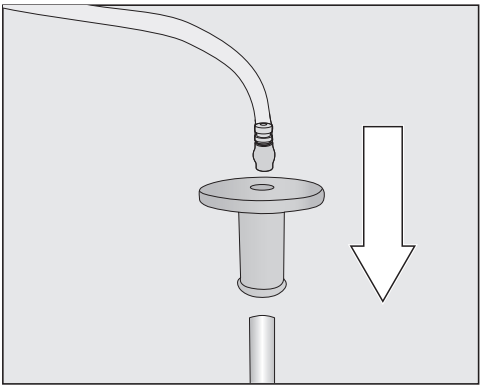

- 먼저 연결 부품을 긴 스테인리스 스틸관에 삽입한 다음 우유관을 연결 부품에 연결합니다.

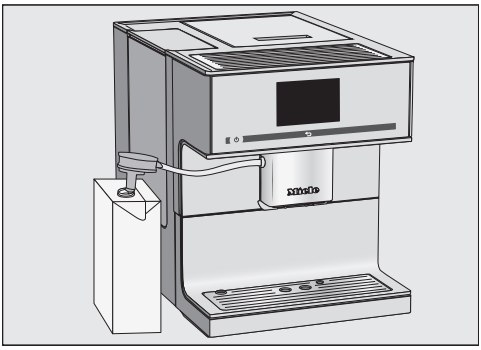

- 우유곽을 열고 우유 사이펀을 우유에 넣습니다. 커피머신 옆에 우유곽을 둡니다.
- 우유관을 중앙 추출구 구멍에 연결합니다.

팁: 사용한 후 흐르는 물에 우유 사이펀을 헹구십시오.

우유통

우유는 우유통에서 냉각되지 **않습니다**. 우유 거품이 잘 만들어지기 위해서 항상 차가운 우유(< 10 °C)를 사용하십시오.

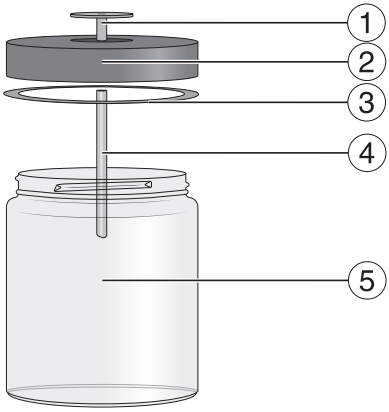

① 연결 부품

② 뚜껑

③ 씰 링

④ 스테인리스 스틸 관

⑤ 유리통

우유통 사용법

- 모든 게 수평을 이룰 때까지 연결 부품을 뚜껑에 삽입합니다.
- 스테인리스 스틸관을 뚜껑 안쪽에 연결합니다. 스테인리스 스틸관의 비스듬한 끝이 아래를 향하도록 하십시오.
- 우유통의 윗 테두리 아래 최고 2 cm까지 우유를 채웁니다. 우유통의 뚜껑을 닫아 밀봉합니다.

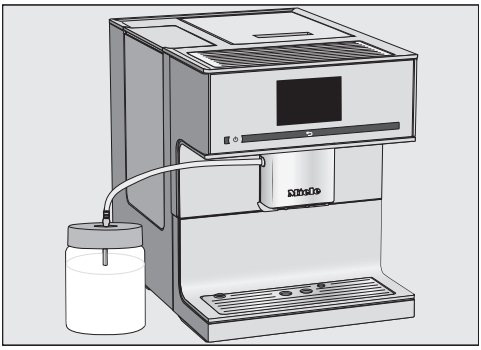

- 커피머신 옆에 우유통을 둡니다.
- 우유관을 우유통의 뚜껑에 삽입하고 우유관을 중앙 추출구 구멍에 연결하여 커피머신과 우유통을 연결합니다.

우유가 포함된 음료 제조

우유관은 중앙 추출구에 연결해야 하며 충분한 양의 차가운 우유에 완전히 잠겨야 합니다.

음료 메뉴에서 시작하십시오.

- 중앙 추출구 아래에 적절한 용기를 두십시오.
- 음료를 선택하십시오.

추출이 시작됩니다.

음료 제조 취소

예를 들어 컵이 충분히 크지 않은 경우 개별 음료 구성요소 배출을 미리 끝낼 수 있습니다.

개변 음료 구성요소 취소

- 중단하기를 누릅니다.

전체 음료 준비 취소

- 취소를 누릅니다.

⚠ 온수 추출구 화상 위험!
배출되는 액체와 증기는 매우 뜨거우며 화상을 일으킬 수 있습니다.
뜨거운 액체와 증기가 배출될 때에는 온수 추출구 아래에 가까이 가지 마십시오.
뜨거운 부품을 만지지 마십시오.

본 커피머신은 상업용 또는 과학적 목적으로 제조되지 않았습니다. 설정된 온도는 예상치이며 주변 상태에 따라 변할 수 있습니다.

차를 만들려면 다음 옵션 중 선택해야 합니다.

- **녹차** 약 80 °C
- **허브차** 약 90 °C
- **과일차** 약 90 °C
- **홍차** 약 90 °C

차 종류는 사전 설정 온도를 결정합니다. 각각의 배출 온도는 홍차, 녹차, 허브 또는 과일차를 만드는 데 대한 밀레의 권장값입니다.

차를 만들 때는 차 포장지에 있는 안내를 따르십시오.

차의 풍미는 사용하는 물의 유형에 영향을 받습니다. 물은 향을 증가시키기 위해 가능한 한 연수여야 합니다.

통잎, 블렌드 차 또는 티백을 사용 여부는 개인적인 선호도에 따라 다릅니다.

차의 양과 브루잉 시간은 차의 종류에 따라 달라집니다. 항상 포장지에 있는 제조사 또는 소매업체의 권장사항을 따르십시오. 사용하는 온수량은 차의 종류 및 컵 크기에 따라 조절할 수 있습니다 (“음료량” 참조).

팁: 차는 서늘하고 어두운 곳에 단단히 밀봉한 용기에 넣어 보관하십시오. 향 손실을 막기 위해 적은 양을 구매하는 것이 좋습니다.

티타이머

차를 만들 때 남은 시간을 알려주는 티타이머를 사용할 수 있습니다. 2분의 브루잉 타임이 표준으로 사전 설정되어 있습니다. 사전 설정 브루잉 타임은 선호도에 따라 조절할 수 있습니다 (1:00부터 23:59 분까지).

티타이머는 연속으로 두 번 시작할 수 있습니다.

티타이머를 시작하면 차를 우리는 시간을 카운트다운 할 때 커피머신을 정상적으로 사용할 수 있습니다. 브루잉 시간이 경과하면 신호음이 나게 됩니다.

신호음을 끄게 되면 브루잉 시간이 끝나면 알림을 받을 수 없습니다.

티타이머 켜기 및 끄기

설정 ⚑ 메뉴에서 시작하십시오.

■ 타이머(을)를 선택한 다음 TeaTimer (티타이머) (을)를 선택하십시오.

- 켜짐: 온수를 준비하는 동안 TeaTimer (티타이머) (이)가 표시됩니다. 준비가 끝나고 TeaTimer (티타이머) (을)를 시작할 수 있습니다.
- 꺼짐: 티타이머가 표시되지 않습니다.

■ 원하는 설정을 선택하고 *OK*로 확인합니다.

차 만들기

온수 추출구는 중앙 추출구 오른쪽에 위치해 있습니다.

화살표 센서 >를 사용해 차 종류를 표시 및 선택하십시오. 우유거품 다음 음료 메뉴에서 다양한 종류의 차를 확인할 수 있습니다.

음료 메뉴에서 시작하십시오.

- 통잎을 티 필터 또는 유사한 품목에 담거나 티백을 포장지에서 꺼냅니다.
- 티 필터 또는 티백을 찻잔에 놓습니다.

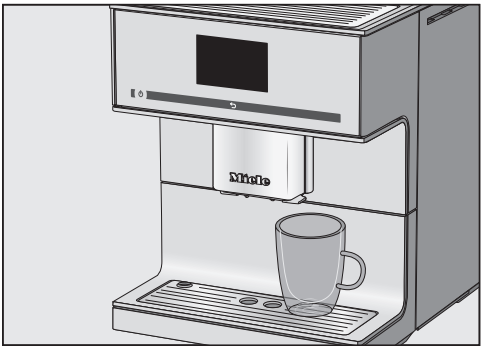

- 컵을 온수 추출구 아래에 두십시오.
- 디스플레이에서 차 유형을 선택합니다.

온수가 컵으로 배출됩니다.

티타이머가 켜진 경우 남은 브루잉 시간 알림을 시작할 수 있습니다.

티타이머 시작

디스플레이 좌측 하단에 TeaTimer (티타이머) (이)가 나타납니다.

- TeaTimer (티타이머) 를 누릅니다.

티타이머가 선택됩니다. 배출 후에는 제안된 시간과 함께 편집창이 열립니다.

- 필요한 경우 브루잉 시간을 조절하고 *OK*를 터치합니다.

브루잉 시간이 경과하면 신호음이 나게 됩니다.

- 차잎 또는 티백을 제거합니다.

차 준비 취소

- 중단하기 또는 취소(을)를 터치하십시오.

티 포트: 여러 잔의 차를 연속적으로 만듦

티 포트 기능을 사용하여 티 포트 채우기와 같이 여러 잔의 차를 자동으로 연속 제조할 수 있습니다 (최대 1 L). 이 방법으로 최대 여덟 잔을 만들 수 있습니다.

음료 메뉴에서 시작하십시오.

- 차 또는 티백을 티 포트에 놓습니다.
- 알맞은 크기의 티 포트를 온수 추출구 아래에 놓습니다.
- 티 포트를 선택합니다.
- 원하는 차 종류를 선택합니다.
- 원하는 잔 수를 선택합니다 (3부터 8까지).
- 디스플레이에 나오는 안내에 따릅니다.

티 포트가 채워집니다. 디스플레이의 절차를 따르십시오.

준비 과정은 언제든 정지할 수 있습니다.

- 취소를 누릅니다.

⚠ 온수 추출구 화상 위험!
배출되는 액체와 증기는 매우 뜨거우며 화상을 일으킬 수 있습니다.
뜨거운 액체와 증기가 배출될 때에는 추출구 아래에 가까이 가지 마십시오.
뜨거운 부품을 만지지 마십시오.

온수는 배출할 때의 온도가 약 90 °C입니다.

사용하는 온수량은 컵 크기에 따라 조절할 수 있습니다 (“음료량” 참조).

음료 메뉴에서 시작하십시오.

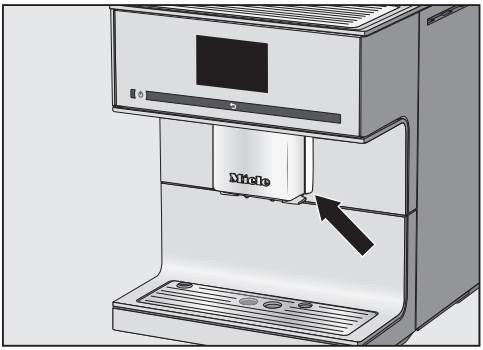

- 온수 배출구 아래에 적절한 용기를 두십시오.
- 뜨거운 물를 선택합니다.

추출이 시작됩니다.

음료 제조 취소

- 중단하기 또는 취소(을)를 터치하십시오.

각 음료에 대해 다음 파라미터를 개별적으로 조정할 수 있습니다.

- 분쇄량
- 브루잉 온도
- 프리브루잉

음료 파라미터 변경

음료 메뉴에서 시작하십시오.

■ 편집를 선택합니다.

■ 음료 바꾸기를 누릅니다.

■ 음료를 선택하십시오.

음료량(“음료량” 참조)을 조절하거나 음료 파라미터를 설정할 수 있습니다.

■ 음료 설정값를 누릅니다.

■ 커피의 양, 혼합 온도 또는 사전 혼합를 선택하십시오.

■ 원하는 설정을 선택하고 *OK* 를 누르십시오.

음료 파라미터 개요가 디스플레이에 나타납니다.

■ *OK* 를 다시 터치하여 변경된 설정을 저장하십시오.

분쇄량

커피머신은 컵당 6–14 g의 원두를 분쇄 및 브루잉할 수 있습니다. 양이 많을수록 커피는 진해집니다.

커피 양이 적절하게 설정되었는지 여부를 확인하는 방법은 다양합니다.

다음의 경우 커피 양이 **너무 적습니다**.

- 에스프레소 또는 커피가 컵에 너무 빨리 흘러들어가는 경우
- 크레마가 아주 흐리고 고르지 않은 경우
- 에스프레소나 커피의 양이 부족한 경우

커피 양을 늘려 더 많은 커피를 분쇄하고 브루잉하십시오.

다음의 경우 커피 양이 **너무 많습니다**.

- 에스프레소나 커피가 컵에 매우 천천히 흘러들어가는 경우
- 크레마가 진갈색인 경우
- 에스프레소나 커피 맛이 쓴 경우

커피 양을 줄여 더 적은 커피를 분쇄하고 브루잉하십시오.

브루잉 온도

이상적인 브루잉 온도는

- 사용된 커피 종류,
- 에스프레소 또는 커피 이용 여부,
- 사용 지역의 기압에 따라 달라질 수 있습니다.

팁: 모든 종류의 커피가 고온에 견디지는 못합니다. 일부 커피는 고온에 민감하여 크레마나 맛이 손상될 수 있습니다.

분쇄 원두 프리브루잉

기능을 선택하면, 분쇄한 커피가 적은 양의 온수로 적셔집니다. 그 직후에는 남은 물이 젖은 커피에 고압으로 내려보내집니다. 이렇게 하면 커피의 향이 더욱 잘 살아납니다.

프리브루잉에 대해 짧거나 긴 시간을 설정하거나 “프리브루잉” 기능을 완전히 끌 수 있습니다.

그라인더 설정

원두를 올바르게 갈면, 커피나 에스프레소는 좋은 크레마와 함께 골고루 컵에 흘러 들어갑니다.
크레마는 고른 헤이즐넛 갈색을 띄고 있어야 합니다.

선택한 그라인더 설정은 모든 커피 음료에 이용됩니다.

커피 그라인더가 올바르게 설정되었는지 확인하는 방법은 여러 가지입니다.

다음과 같은 경우, **너무 굵게** 분쇄된 것입니다.

- 에스프레소나 커피가 컵에 너무 빨리 흘러들어가는 경우
- 크레마가 아주 흐리고 고르지 않은 경우

고운 그라인더 설정

다음과 같은 경우, **너무 곱게** 분쇄된 것입니다.

- 에스프레소나 커피가 컵에 매우 천천히 흘러들어가는 경우
- 크레마가 진갈색인 경우

굵은 그라인더 설정

한 번에 그라인더 설정을 하나씩만 조정하십시오.
원두를 다시 갈기 위해 새 음료를 만들기 시작하십시오. 그라인더 설정을 다시 한 번에 하나씩 조정하십시오.

■ 커피머신을 여십시오.

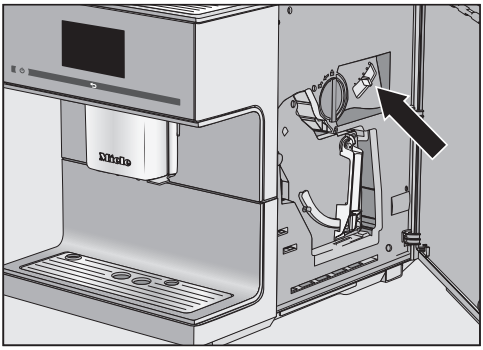

■ 슬라이더를 최대 한 칸 왼쪽 설정으로 밀거나(고운 분쇄) 한 칸 오른쪽 설정으로 미십시오(굵은 분쇄).

■ 커피머신을 닫으십시오.

■ 커피를 한 잔 만드십시오.

그라인더 설정을 다시 조절하십시오.

두 번째 커피를 추출한 이후에 변경된 그라인더 설정이 이용됩니다.

음료량 (한 잔)

생성된 커피향은 사용된 커피의 종류 및 물 사용량에 따라 달라집니다.
모든 커피 음료, 차에 대한 물의 양과 온수의 양을 사용자는 컵의 사이즈와 커피의 종류에 적합하게 설정할 수 있습니다. 사용하는 커피의 양은 달라지지 않습니다.

우유가 포함된 커피 음료의 경우, 개인적인 취향에 맞게 우유나 우유 거품의 양도 설정할 수 있습니다. 또한 뜨거운 우유와 우유거품 양도 설정할 수 있습니다.

변경된 음료량은 언제나 현재 프로필에 저장됩니다. 현재 프로필의 이름은 디스플레이 좌측 상단에 나타납니다.

음료를 만드는 중에 물통이 비면, 커피 머신는 음료량 설정을 중지합니다. 음료량은 저장되지 **않습니다**.

음료 메뉴에서 시작하십시오.

- 원하는 컵을 중앙 추출구 또는 온수 추출구 아래에 두십시오.
- 편집를 선택합니다.
- 음료 바꾸기를 누릅니다.
- 음료를 선택하고 음료 양를 터치하십시오.

우유 또는 차가 들어간 음료를 선택한 경우 음료량 프로그래밍이 자동으로 시작됩니다. 음료 양(을)를 별도로 열 필요가 없습니다.

음료가 완성되고 최소 배출량에 도달하자마자 디스플레이에 저장이 표시됩니다.

- 컵이 원하는 수위로 채워지면 저장을 누르십시오.

최대 음료량에 도달하면 준비 과정이 멈추고 가능한 최대 음료량이 저장됩니다.

우유 또는 온수가 들어가는 커피의 음료량 변경 시, 음료를 만드는 동안 음료를 구성하는 성분이 하나씩 저장됩니다.

이제 해당 음료를 선택할 때마다 설정된 재료와 양으로 추출됩니다.

개별적으로 또는 모든 음료에 대해 음료량과 파라미터를 공장 기본 설정으로 초기화할 수 있습니다.

음료 메뉴에서 시작하십시오.

■ 편집를 선택합니다.

음료 초기화

■ 음료 재설정하기를 누릅니다.

■ 음료를 선택하십시오.

음료를 공장 출고시 설정으로 초기화하겠습니까? 이 디스플레이에 표시됩니다.

■ 예(을)를 터치해 확인합니다.

모든 음료 초기화

■ 모든 음료 재설정하기를 누릅니다.

모든 음료 설정을 초기화하시겠습니까? 이 디스플레이에 표시됩니다.

■ 예(을)를 터치해 확인합니다.

밀레 음료 메뉴(밀레 프로필)에 추가하여 다양한 취향과 기호에 맞는 최대 8 개별 프로필을 입력할 수 있습니다.

커피 및 우유 음료, 온수 및 차에 대한 음료량 및 파라미터는 각 프로필에서 조절할 수 있습니다.

현재 프로필의 이름은 디스플레이 좌측 상단에 나타납니다.

프로필 생성하기

■ 프로필를 누릅니다.

■ 사용자 프로필 설정를 누릅니다.

디스플레이에 편집창이 열립니다.

■ 원하는 이름을 입력(최대 8자)하고 저장하기을 터치합니다.

프로필이 생성됩니다. 이제 음료를 생성할 수 있습니다 (“프로필: 음료 생성 및 처리” 참조).

프로필 메뉴 열기 및 프로필 선택

음료 메뉴에서 시작하십시오.

■ 프로필를 누릅니다.

■ 원하는 프로필을 선택합니다.

이제 프로필에서 음료를 만들 수 있으며 각 음료 또는 처리 프로필에 대한 파라미터를 변경할 수 있습니다.

처리 프로필

최소 하나의 프로필을 생성하고 나면 편집하에 있는 다음과 같은 옵션을 선택할 수 있습니다.

- **이름 변경**, 프로필 이름을 변경하고자 하는 경우
- **프로필 삭제**, 프로필을 삭제하고자 하는 경우
- **프로필을 변경해** 커피머신이 자동으로 항상 밀레 음료 메뉴로 돌아갈지 또는 마지막으로 선택한 프로필로 돌아갈지 설정하십시오.

■ 편집를 선택합니다.

이름 변경

■ 이름 변경를 누릅니다.

■ 원하는 프로필을 선택합니다.

■ 원하는 이름으로 변경하고 저장하기을 터치합니다.

변경된 프로필 이름이 저장됩니다.

프로필 삭제

■ 프로필 삭제를 누릅니다.

■ 원하는 프로필을 터치하고 *OK*를 터치합니다.

프로필이 삭제됩니다.

프로필 변경

각 음료가 추출된 후에 커피머신이 밀레 표준 프로필로 다시 자동 변경되거나 가장 최근 선택된 프로필이 유지되도록 설정할 수 있습니다.

■ 프로필 변경를 누릅니다.

이제 다음 옵션을 이용할 수 있습니다.

- **수동**: 다른 프로필을 선택할 때까지 선택된 프로필이 활성화 상태를 유지합니다.
- **각 사용 후**: 음료가 추출된 후 커피머신이 음료 메뉴로 자동 변경됩니다.
- **켜져 있을 때**: 커피머신을 마지막으로 껐을 때 어떤 프로필이 설정되어 있는지 여부에 관계없이 커피머신을 켤 때마다 자동으로 밀레 음료 메뉴를 선택합니다.

■ 필요한 옵션을 선택하고 *OK*를 터치하십시오.

자주 만드는 음료를 개인 설정과 함께 프로필에 저장할 수 있습니다 (“프로필” 참조).

음료의 이름을 바꾸고 원하지 않는 음료를 프로필에서 삭제할 수도 있습니다. 프로필에는 최대 10가지의 음료를 저장할 수 있습니다.

음료 메뉴에서 시작하십시오. 먼저 원하는 프로필을 엽니다.

- 프로필를 누릅니다.
- 원하는 프로필을 선택합니다.

현재 프로필의 이름은 디스플레이 좌측 상단에 나타납니다.

음료 생성

기존 음료에 기반해 새로운 음료를 생성할 수 있습니다.

- 음료 생성를 누릅니다.
- 이제 음료를 선택합니다.
- 이 음료에 대한 음료량 또는 음료 파라미터를 변경합니다.

준비가 시작되며 각 성분의 양을 원하는 대로 저장할 수 있습니다.

- 새로운 음료의 이름을 입력(최대 8자)하고 저장하기을 터치합니다.

새로 생성된 음료가 프로필에 나타납니다.

음료 변경: 음료량, 음료 파라미터 및 이름 변경

새로 생성된 음료와 원하는 프로필이 디스플레이에 나타납니다.

- 음료 편집를 선택합니다.
- 음료 바꾸기를 누릅니다.
- 음료를 선택하십시오.

음료량, 음료 파라미터 또는 이름을 변경할 수 있습니다.

음료 삭제

음료와 원하는 프로필이 디스플레이에 나타납니다.

- 음료 편집를 선택합니다.
- 음료 삭제를 누릅니다.
- 음료를 선택한 다음 *OK* 를 누르십시오.

입력값이 삭제됩니다.

음료 메뉴에서 시작하십시오.

- 프로필를 누릅니다.
- 원하는 프로필을 선택합니다.

선택한 프로필의 이름은 디스플레이의 좌측 상단에 표시됩니다. 이제 원하는 음료를 만들 수 있습니다.

- 중앙 추출구 아래에 적절한 용기를 두십시오.
- 음료를 선택하십시오.

추출이 시작됩니다.

전문가 모드

전문가 모드에서는 음료를 만드는 동안 커피의 양과 음료량을 변경할 수 있습니다. 설정은 저장되지 **않으며** 현재 음료에만 적용됩니다.

전문가 모드 켜기 및 끄기

음료 메뉴에서 시작하십시오.

- ⮌ 를 누르십시오.
- 설정 ⚑(을)를 선택한 다음 전문가 모드 (을)를 선택하십시오.
- 전문가 모드를 켜거나 끄려면 원하는 옵션을 선택하십시오.
- *OK* 를 누르십시오.

전문가 모드가 켜진 경우 음료가 배출되는 동안 커피의 양 및/또는 음료량을 변경할 수 있습니다.

전문가 모드: 커피의 양 및 음료량 변경

음료 메뉴에서 시작하십시오.

파라미터는 음료를 만드는 동안 각각의 원료를 처리할 때에만 변경할 수 있습니다.

커피 양 변경

- 커피 음료를 선택하십시오.

추출이 시작됩니다. 이제 원두를 분쇄하는 동안 커피 양을 변경할 수 있습니다.

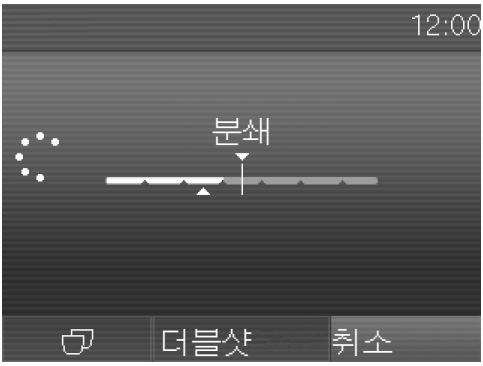

- 디지털 숫자표시를 터지하고 원하는 대로 표시점(작은 삼각형)을 조절합니다.

디지털 숫자표시를 터지하면 조절하기 (이)가 나타납니다.

음료량 변경

- 음료를 선택하십시오.

더블샷 또는 두 잔에 해당하는 양 을 선택하면 전문가 모드는 음료량 변경에 사용할 수 없습니다.

추출이 시작됩니다. 음료가 배출되는 동안 개별적으로 뜨거운 우유, 우유 거품 및 라떼 마끼아또용 에스프레소 등의 음료량을 조절할 수 있습니다.

- 디지털 숫자표시를 터지하고 원하는 대로 표시점(작은 삼각형)을 조절합니다.

“설정” 메뉴를 사용해 사용자 요구사항에 맞게 커피머신을 맞춤 조절할 수 있습니다.

설정 메뉴에서 확인할 수 있는 일부 설정은 사용 설명서 별도 섹션에 설명되어 있습니다.

설정 메뉴 열기

음료 메뉴에서 시작하십시오.

- ⮌ 를 터치하십시오.
- 설정 ⚑를 선택합니다.

이제 설정을 확인하거나 변경할 수 있습니다.
현재 선택한 설정은 색상으로 표시됩니다.

이전 메뉴로 돌아가려면 ⮌를 누르십시오.

설정 변경 및 저장

설정 ⚑ 메뉴에서 시작하십시오.

- 변경하고자 하는 옵션을 선택합니다.
- 원하는 설정을 선택하고 *OK*로 확인합니다.

이제 설정이 저장됩니다.

가능한 설정 옵션

각 옵션의 공장 초기 설정은 옆에 * 이 있습니다.

옵션	이용 가능한 설정
언어 ⚑	deutsch, 영어 및 기타 언어 국가
시간	액정판 표시 - 켜짐/꺼짐*/야간 조명 시간표시형식 - 24 H*/12 H (am/pm) 설정
날짜	
타이머	타이머 1 - 설정 : 켜짐 시간/다음시간 이후 전원 끄기 (00:20)*/꺼짐 시간 - 요일: 월요일/화요일/수요일/목요일/금요일/토요일/일요일 - 활성화 : 켜짐 시간 (예/아니오*)/꺼짐 시간 (예/아니오*) 타이머 2 - 설정 : 켜짐 시간/꺼짐 시간 - 요일: 월요일/화요일/수요일/목요일/금요일/토요일/일요일 - 활성화 : 켜짐 시간 (예/아니오*)/꺼짐 시간 (예/아니오*) - TeaTimer (티타이머) (켜짐/꺼짐*)
전문가 모드	켜짐/꺼짐*
에코모드	켜짐*/꺼짐

옵션	이용 가능한 설정
조명	기기 켜짐 - 밝기 설정 기기 꺼짐 - 밝기/다음시간 이후 전원 끄기
정보	추출한 음료 수 - 총 추출 음료 수/총 커피음료 수/총 차음료 수/에스프레소/... 남은 사용 횟수 - 물때제거/혼합기 기름때 제거
시스템 잠금	켜짐/꺼짐*
물 경도	단물 중간 센물* 아주 센물
밝기	밝기 설정
볼륨	부저음 톤 센서버튼 터치음
잔 예열	켜짐/꺼짐*
분출구 조절	켜짐*/꺼짐

설정

옵션	이용 가능한 설정
Miele@home	설정 밀레@홈 (Miele@home)이 설정된 경우: - 비활성화 (활성화) - 재설정 - 연결 상태
밀레@홈 (Miele@home)이 설정된 경우: 원격 조종	켜짐*/꺼짐
밀레@홈 (Miele@home)이 설정된 경우: 원격 업데이트	켜짐*/꺼짐
서비스	물 없애기 (예/아니오) 데모모드 (켜짐/꺼짐*)
공장 출고시 설정	기기 설정 - 리셋/리셋 취소 네트워크 구성 - 리셋/리셋 취소

언어

모든 디스플레이 텍스트를 위한 언어(및 해당 언어의 국가별 설정)를 선택할 수 있습니다.

팁: 실수로 언어를 잘못 선택했다면 깃발 기호 ⚑를 통해 “언어” 옵션을 다시 설정할 수 있습니다.

시간

시간 표시, 시계 형식 및 시간을 설정할 수 있습니다.

디스플레이(시계 표시)

다음 옵션 중 하나를 선택할 수 있습니다.

- 켜짐: 제품이 꺼진 뒤 시간과 날짜는 항상 디스플레이에 나타나 있습니다.
- 꺼짐: 제품이 꺼진 뒤 시간과 날짜는 디스플레이에서 보이지 않습니다.
- 야간 조명: 5:00에서 23:00까지 숫자로 시간과 날짜가 표시됩니다.

선택하는 옵션에 따라 제품이 더 많은 에너지를 소비할 수 있습니다. 이를 알리는 메시지가 디스플레이에 나타납니다.

시계 형식

옵션은 다음과 같습니다.

- 24시간 표시(24 H)
- 12시간 표시(12 H (am/pm))

설정

시간과 분을 설정합니다.

커피머신이 WiFi 네트워크에 연결되어 있고 Miele@mobile 앱에 로그인된 경우, 시간은 Miele@mobile 앱에 있는 지역 설정에 따라 동기화됩니다.

타이머

다음 기능을 가진 두 가지의 타이머가 있습니다.

커피머신

- 아침식사 시간과 같은 특정 시간에 전원을 켭니다 (켜짐 시간).
- 정해진 시간에 전원을 끕니다 (꺼짐 시간),
- 어떠한 센서도 터치하지 않을 경우 또는 음료를 만들지 않는 경우 일정 시간이 지난 후에 전원을 끕니다 (다음시간 이후 전원 끄기; 타이머 1에만 사용 가능).

타이머 기능을 개별 요일에 할당할 수 있습니다.

켜짐 시간 및 꺼짐 시간에 대해서는 타이머가 활성화되어있어야 하며 최소 일주일 중 하루가 할당되어야 합니다.

타이머 선택

옵션은 다음과 같습니다.

- 타이머 1: 켜짐 시간, 꺼짐 시간, 다음시간 이후 전원 끄기
- 타이머 2: 켜짐 시간, 꺼짐 시간

전원 켜짐 시각

시스템 잠금을 활성화한 경우, 필요한 시각에 커피머신 전원이 켜지지 **않음**에 유의하십시오.
타이머 설정이 비활성화됩니다.

커피머신이 **세 번** 켜짐 시간 타이머 기능을 통해 자동으로 켜지고 아무 음료도 추출되지 않았다면, 커피머신은 다시 자동으로 켜지지 않습니다. 이를 통해 휴가 기간 동안과 같이 필요하지 않을 때 커피머신이 켜지는 것을 방지합니다.

하지만 설정된 시간은 메모리에 저장되어 수동으로 커피머신을 켜면 다시 활성화됩니다.

전원 꺼짐 시각

장기간 부재 시, 설정된 시간은 메모리에 저장되어 수동으로 커피머신을 켜면 다시 활성화됩니다 (“전원 켜짐 시각” 참조).

설정 시간 경과 후 전원 꺼짐

다음시간 이후 전원 끄기 타이머 기능은 타이머 1에서만 사용할 수 있습니다.

센서를 누르지 않거나 음료를 만들지 않으면, 커피머신는 에너지 절약을 위해 20 분 후 전원이 꺼집니다.

이는 또 다른 15 분과 9 시간 사이의 값으로 변경할 수 있습니다.

요일 할당

선택한 요일은 ☑(으)로 표시됩니다.

- 필요한 요일을 선택합니다.
- 필요한 모든 요일을 표시하면 *OK*를 터치합니다.

타이머 활성화 및 비활성화

시간 표시에 대해 켜짐 또는 야간 조명(을)를 선택한 경우:
타이머에 대해 켜짐 시간(이)가 활성화된 경우, 디스플레이에 ⏲ 기호 및 원하는 켜짐 시간이 23:59 시간 전에 나타납니다.

시스템 잠금이 활성화되면 타이머의 켜짐 시간 옵션을 선택할 수 없습니다.

원하는 타이머 기능을 선택합니다. 선택된 타이머 기능은 옆에 ☑ 이 있습니다.

에코모드

에코 모드는 에너지 절약 모드입니다. 커피머신은 사용자가 음료를 만들 때까지 가열을 시작하지 않습니다.

에코모드(이)가 기본으로 활성화 상태입니다.

조명

다음과 같은 옵션을 이용할 수 있습니다.

- 커피머신 켜진 상태: 밝기 설정.
- 커피머신 꺼진 상태: 밝기 설정 및 조명을 꺼야하는 시간을 설정.

커피머신이 켜진 경우 마지막 조작 이후 일정 시간 동안 조명이 켜진 상태를 유지합니다. 이 시간은 조절할 수 없습니다.

물 경도

지역 물 경도에 맞게 커피머신을 설정하여 커피머신이 올바르게 작동하고 손상되지 않도록 하십시오.

필요한 경우, 지역 수도 공급업체에 문의하여 지역 물 경도 범위를 확인하십시오.

미네랄 워터와 같이 병에 들은 식수를 사용하는 경우, 칼슘 함량에 따라 설정을 선택하십시오. 칼슘 함량은 병에 붙은 라벨에 mg/l Ca^{2+} 또는 ppm(mg Ca^{2+}/l) 단위로 지정되어 있습니다.

탄산수를 사용하지 마십시오.

팁: 물 경도가 >21 °dH (3.8 mmol/l)인 경우, 병에 들은 식수(< 150 mg/l Ca^{2+})를 사용할 것을 권장합니다. 이는 커피머신의 물때 제거 빈도를 줄이기 위해서이며, 물때 제거제 사용이 줄어들기 때문에 환경적인 영향도 줄어들게 됩니다.

공장 출하 시 물 경도는 3 수준으로 설정됩니다.

커피머신은 네 개의 수준을 가지고 있습니다.

°dH	mmol/l	ppm (mg/l $CaCO_3$)	설-정*
0–8.4	0–1.5	0–150	낮음 1
8.4–14	1.5–2.5	150–250	보통 2
14–21	2.5–3.8	250–375	높음 3
> 21	> 3.8	> 375	매우 높음 4

* 디스플레이에 표시된 물 경도는 지역 내 물 경도와 다를 수 있습니다. 사용자는 **반드시** 차트의 값을 준수하여 지역 물 경도에 맞게 설정해야 합니다.

정보(디스플레이 정보)

정보 옵션을 통해 각 음료의 추출 잔 수를 볼 수 있습니다.

또한 커피머신의 물때 제거를 하기 전, 또는 혼합기 기름때 제거를 하기 어느 정도의 음료량을 추출할 수 있는지 확인할 수 있습니다 (남은 사용 횟수).

■ 이전 화면으로 돌아가려면 ⮌를 터치합니다.

시스템 잠금 🔒

커피머신을 잠금으로써 사용자가 알지 못하는 사이에 어린이가 사용하는 경우가 없도록 합니다.

시스템 잠금 활성화 및 비활성화🔒

시스템 잠금이 활성화되면 켜짐 시간에 대한 타이머 설정이 비활성화됩니다. 설정된 시각에 커피머신 시스템이 켜지지 **않습니다**.

시스템 잠금 일시중단🔒

켜짐/꺼짐ⓘ 센서를 터지하면 🔒(이)가 나타납니다.

■ 디스플레이에 관련 안내가 나타나면 🔒(을)를 터치합니다.

커피머신을 끄는 즉시, 시스템 잠금이 다시 활성화되고 커피머신이 잠깁니다.

Miele@home

다음 옵션이 Miele@home에 나타날 수 있습니다.

- 설정: 이 옵션은 커피머신이 WiFi 네트워크에 연결되지 않았거나 네트워크 구성(이)가 초기화된 경우에만 나타납니다.
- 비활성화*/활성화*: WiFi 네트워크에 대한 설정이 유지되지만 네트워크는 켜지거나 꺼집니다.
- 연결 상태*: WiFi 연결에 대한 정보가 표시됩니다. 이 기호는 연결의 강도를 나타냅니다.
- 재설정*: 현재 WiFi 네트워크에 대한 설정이 초기화됩니다. WiFi 연결이 다시 초기화됩니다.

* 이 메뉴 옵션은 Miele@home이 설정되어 있고 커피머신이 WiFi 네트워크에 연결(해당되는 경우)된 경우에만 나타납니다.

디스플레이 밝기

바 차트를 사용해 디스플레이 밝기를 설정할 수 있습니다.

음량

막대그래프를 사용해 부저의 음량 및 키패드음을 설정할 수 있습니다.

서비스

건조

커피머신을 장기간 보관하거나 멀리 운반하는 경우에는 건조시켜야 합니다 (“커피머신 운반” 참조).

데모 모드

가정용에서는 이 설정을 활성화하지 마십시오!

전시장에서는 데모모드을 이용하여 커피머신을 시연할 수 있습니다. 이 모드에서는 커피머신에 불이 들어오지만 음료가 만들어지거나 동작이 수행되지는 않습니다.

공장 기본 설정

커피머신을 공장 기본 설정으로 리셋할 수 있습니다.

공장 기본 설정에 대해서는 “이용 가능한 설정 개요”를 참조하십시오.

기기 설정

다음 항목은 초기화되지 **않습니다**:

- 추출되는 음료의 수와 제품 상태(물때 제거, 혼합기 기름때 제거 필요 시까지 추출되는 음료량)
- 언어
- 날짜 및 시간
- 프로필과 해당 음료

네트워크 구성

WiFi 네트워크에 대한 설정이 초기화됩니다.

네트워크 구성은 커피머신을 폐기하거나 판매하는 경우, 또는 사용된 적이 있는 커피머신을 작동하는 경우 항상 초기화해야 합니다. 이는 모든 개인 정보를 삭제하고 이전 사용자가 커피머신에 접속할 수 없도록 할 수 있는 유일한 방법입니다.

이 커피머신은 WiFi 연결이 가능하며, 스마트폰 또는 태블릿에서 밀레@모바일 (Miele@mobile) 앱을 통해 작동될 수 있습니다.

밀레@모바일 (Miele@mobile) 앱을 통해 커피머신을 작동할 때도 이러한 사용 설명서에 있는 경고 및 안전 안내를 준수하도록 하십시오.

커피머신이 WiFi 네트워크에 연결되면 에너지 소비량이 증가합니다. 이는 커피머신이 꺼져있을 때에도 적용됩니다.

네트워크 설정(밀레@홈 (Miele@home))

네트워킹은 공장 설정 되어있지 않습니다.

커피머신을 WiFi 네트워크에 연결하려면 모바일 기기 (예: 스마트폰)에 밀레@모바일 (Miele@mobile) 앱이 설치되어 있어야 합니다. 사용자 계정으로 앱에 로그인합니다.

밀레@모바일 (Miele@mobile)앱은 관련 앱 스토어에서 무료로 다운로드할 수 있습니다. 운영 체제가 필요한 수준의 버전인지 확인하십시오.

App Store에서 다운로드 하기

다운로드 하기 Google Play

■ 커피머신을 설치하려는 장소에서 WiFi 네트워크의 신호 강도가 충분한지 확인하십시오.

설정 ⚑ 메뉴에서 시작하십시오.

■ Miele@home(을)를 선택한 다음 설정(을)를 선택하십시오.

이제 연결 방법을 선택할 수 있습니다.

- 앱을 통해
- WPS를 통해

밀레@모바일 (Miele@mobile) 앱을 통한 커피머신 작동

로그인하려면 추가로 다음 항목이 필요합니다:

- WiFi 네트워크 암호
- 커피머신 암호

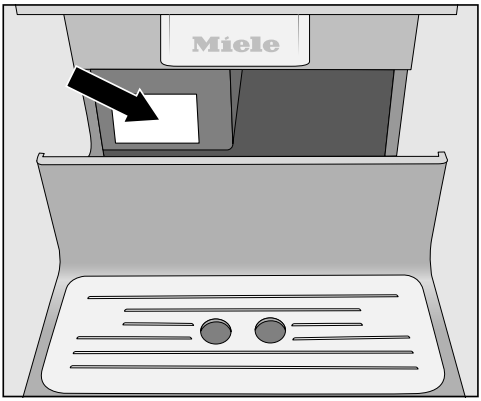

커피머신 암호는 데이터 플레이트에 있는 일련번호입니다.

첫 번째 입력하는 숫자가 “0”이면 안 된다는 점에 유의하십시오. 다음과 같은 숫자로 시작합니다. 예를 들어 일련번호가 “023423585”인 경우 암호는 “23423585”입니다.

■ 연결 방법앱을 선택합니다.

■ 밀레@모바일 (Miele@mobile) 앱을 시작하고 앱의 안내를 따르십시오.

커피머신이 WiFi 네트워크에 연결되면 연결됨이 나타납니다.

■ *OK*로 확인합니다.

WPS를 통한 커피머신 네트워크 연결

WPS 연결 방식을 사용하려면 라우터에 WPS 기능이 있어야 합니다.

- 연결 방법WPS을 선택합니다.
- 디스플레이에 나오는 안내에 따릅니다.

커피머신이 WiFi 네트워크에 연결되면 연결됨이 나타납니다.

- *OK*로 확인합니다.

밀레@홈 (Miele@home) 기능을 사용하려면 커피머신 앱에도 로그인해야 합니다.

- 앱의 안내에 따르십시오.

다시 네트워크 설정

WiFi 네트워크가 변경된 경우 커피머신에 대한 밀레@홈 (Miele@home)을 다시 설정할 수 있습니다.

설정 ⚑ 메뉴에서 시작하십시오.

- Miele@home(을)를 선택한 다음 재설정(을)를 선택하십시오.
- “네트워크 설정”에 있는 안내에 따르십시오.

원격 조정

커피머신이 WiFi 네트워크에 연결된 경우에만 원격 조종이 나타납니다.

예를 들어 밀레@모바일 (Miele@mobile) 앱에서 원격 조정이 켜진 경우 커피머신 설정을 변경할 수 있습니다. 앱을 통해 음료를 만들려면 추가로 모바일 스타트 (MobileStart)를 활성화해야 합니다.

원격 조정은 공장 설정으로 활성화되어 있습니다.

원격 조정 켜기 또는 끄기

음료 메뉴에서 시작하십시오.

- ⮌ 를 누르십시오.
- 설정 ⚑(을)를 선택한 다음 원격 조종(을)를 선택하십시오.
- 필요한 옵션을 선택해 원격 조정을 켜거나 끕니다.

모바일 스타트 MobileStart

모바일 스타트 (MobileStart) (을)를 통해 밀레@모바일 (Miele@mobile)와 같은 경로로 음료를 만들 수 있습니다.

⚠ 추출구 화상 위험
커피머신을 감독 없이 사용하는 상태에서 액체 또는 증기가 배출되는 경우 중앙 추출구에 신체 부위를 대거나 뜨거운 부품을 만지면 화상을 입을 수 있습니다.
감독 없이 기기를 작동하는 경우 특히 어린이를 포함해 누구도 상해를 입지 않도록 해야 합니다.

커피머신이 켜졌을 때 중앙 추출구 아래에 있는 컵이 헹굼용 물로 채워지지 않도록 배관은 사전 예열되지 않습니다.

우유는 우유통에서 냉각되지 않습니다. 앱을 사용해 우유가 들어간 음료를 만들고자 하는 경우 우유가 충분히 차가운지(< 10 °C) 확인하십시오.

커피머신을 수동으로 작동하는 경우, 동시에 앱을 통해 작동할 수 없습니다. 기기 작동이 우선 순위로 적용됩니다.

원격으로 음료를 만들려면, 모바일 스타트 (MobileStart) (이)가 활성화되어야 하며 커피머신을 사용할 준비가 되어야 합니다. 이는 다음을 의미합니다.

- 물통이 충분히 차있는 상태입니다.
- 원두통에 충분한 원두가 들어있습니다.
- 물받이와 찌꺼기통이 비어있습니다.
- 커피머신이 마지막으로 꺼지기 전에 우유를 사용한 경우 우유관은 전원을 끄기 전에 헹궈야 합니다.
- 우유를 준비하는 경우, 우유통이 부착되어 있어야 합니다. 우유 온도에 유의하십시오.
- 충분히 큰 빈 컵을 중앙 추출구 밑에 놓습니다.

모바일 스타트 (MobileStart) 는 24시간 이후 비활성화됩니다.

MobileStart(이)가 포함된 음료를 만드는 경우 신호음 및 시각 신호를 통해 음료 배출 알림이 나타납니다. 이러한 신호는 변경하거나 끌 수 있습니다.

모바일 스타트 (MobileStart) 켜기 및 끄기

모바일 스타트 (MobileStart) (을)를 사용하고자 하는 경우, 원격 조종 옵션이 켜져 있어야 합니다.

음료 메뉴에서 시작하십시오.

■ ⮌ 를 누르십시오.

■ 모바일 스타트 (MobileStart) 를 선택합니다.

■ 필요한 옵션을 선택해 원격 조정을 켜거나 끕니다.

이제 앱을 통해 음료를 만들 수 있습니다. 만드는 과정에서 나타나는 안내에 따르십시오.

원격 업데이트(RemoteUpdate)

원격 업데이트 메뉴는 Miele@home 사용 요건이 모두 충족되었을 때에만 표시 및 선택할 수 있습니다.

원격 업데이트 기능을 통해 커피머신의 소프트웨어를 업데이트할 수 있습니다. 커피머신에 대한 업데이트가 존재하면 자동으로 다운로드합니다. 업데이트는 자동으로 설치되지 않습니다. 반드시 수동으로 실행해야 합니다.

업데이트를 설치하지 않아도 일상적인 방식으로 커피머신을 사용할 수 있습니다. 그러나 Miele에서는 업데이트 설치를 권장합니다.

활성화/비활성화

원격 업데이트 기능은 기본으로 활성화되어 있습니다. 업데이트가 준비되면 자동으로 다운로드되지만 업데이트 실행은 수동으로만 진행할 수 있습니다.

만약 업데이트를 자동으로 다운로드하지 않으려면 원격 업데이트를 비활성화하시기 바랍니다.

원격 업데이트 실행

업데이트 내용과 범위에 관한 정보는 Miele@mobile 앱에서 확인할 수 있습니다.

소프트웨어 업데이트를 사용할 수 있는 경우 커피머신 디스플레이에 메시지가 표시됩니다.

업데이트를 즉시 시작하거나 나중에 설치할 수 있습니다. 커피머신을 다시 켜면 업데이트 재알림이 나타납니다.

만약 업데이트를 설치하지 않으려면 원격 업데이트를 비활성화하시기 바랍니다.

업데이트 설치에는 몇 분이 소요될 수 있습니다.

원격 업데이트 기능과 관련해서는 다음 정보를 참고하십시오.

- 업데이트를 사용할 수 있는 경우에만 메시지가 표시됩니다.
- 업데이트가 설치되면 설치를 취소할 수 없습니다.
- 업데이트 중에는 커피머신의 전원을 끄지 마십시오. 그렇지 않으면 업데이트가 중단되고 설치되지 않습니다.
- 일부 소프트웨어 업데이트는 Miele 고객 서비스 센터에서만 수행할 수 있습니다.

⚠ 불충분한 세척으로 인한 건강 위험.
커피머신 내부의 열기 및 습기로 인해 커피 찌꺼에 곰팡이가 슬거나 우유 찌꺼기가 상해 건강에 위협이 될 수 있습니다.
커피머신을 주기적으로 조심스럽게 청소하십시오.

세척 주기 살펴보기

권장 주기	무엇을 세척/관리해야 합니까?
매일 (하루 사용 마감 시)	물통
	찌꺼기통
	물받이 및 물받이 커버
	우유통
	우유 사이펀
	컵 테두리 센서
일주일에 한 번 (심하게 오염된 경우 더 자주)	중앙 추출구
	혼합기
	혼합기 아래 부분 및 물받이
	케이스
한 달에 한 번	원두통
	원두 가루 투입장치 및 원두 가루 투입 스쿱
알림 시	우유관
	혼합기 기름때 제거(혼합기 세척제 사용)
	기기 물때 제거

손이나 식기세척기로 세척

혼합기는 식기세척기 사용에 안전하지 **않습니다**.
흐르는 온수를 이용하여 손으로만 혼합기를 세척하십시오. **세척액이나 기타 세척제를 이용하지 마십시오.**

다음 부품은 **손으로만** 세척해야 합니다:

- 스테인리스 스틸 중앙 추출구 커버
- 컵 센서
- 혼합기
- 원두통 뚜껑
- 하단 패널

⚠ 너무 높은 식기세척기 온도로 인한 손상 위험.
식기세척기에서 55 °C를 초과하는 온도로 세척할 경우 부품이 손상(예: 휨)될 수 있습니다.
식기세척기에서 사용 가능한 부품에 대해서는 최대 온도가 55°C인 식기세척기 프로그램만 선택하십시오.

당근, 토마토 및 케첩에 포함된 천연 염색제로 인해 식기세척기의 플라스틱 부품이 변색될 수 있습니다. 하지만 이러한 변색은 부품의 안정성에 영향을 주지 않습니다.

다음 부품은 **식기세척기**에 사용할 수 있습니다.

- 물받이와 뚜껑
- 물받이 커버
- 찌꺼기통
- 물통
- 중앙 추출구(스테인리스 스틸 커버 제외)
- 원두가루 투입구
- 뚜껑이 있는 우유통
- 우유 사이펀

⚠ 뜨거운 부품이나 액체로 인한 화상 위험.
작동 중에는 부품이 매우 뜨거워질 수 있습니다. 뜨거운 부품을 만지는 것은 화상을 유발할 수 있습니다. 배출되는 액체와 증기는 매우 뜨거우며 화상을 일으킬 수 있습니다.
뜨거운 액체와 증기가 배출될 때에는 추출구 아래에 가까이 가지 마십시오.
청소를 하기 전에 항상 커피머신을 냉각시키십시오.
물받이의 물도 매우 뜨거울 수 있으니 주의를 기울이십시오.

⚠ 습기 침투로 인한 손상 위험.
스팀 세척 기기의 스팀이 전기 부품에 유입되어 단락이 발생할 수 있습니다.
커피머신을 스팀 클리너로 청소하지 마십시오.

사용된 커피가루에는 금방 곰팡이가 생기기 때문에 주기적으로 커피머신을 청소하는 것이 중요합니다. 우유 잔여물이 상하고 우유관이 막힐 수 있습니다.

적합하지 않은 세척제

부적합한 세척제와 접촉할 경우 외부 표면이 변질되거나 변색될 수 있습니다. 모든 표면은 긁힘에 취약합니다. 특정 환경에서 유리 표면의 긁힘은 파손을 유발할 수도 있습니다.
모든 세척제 잔여물을 즉시 제거하십시오. 커피머신과 주변 표면이 손상되지 않도록 물때제거제가 흐르거나 튀면 바로 제거하십시오.

외부 표면의 손상을 피하기 위해 다음을 사용하지 마십시오.

- 소다, 암모니아, 산, 염화물이 포함된 세척제
- 용제형 세척제
- 석회제거제를 포함한 세척제(본체 케이스 세척에 부적합)
- 스테인리스 스틸 세척제
- 식기세척기 클리너(본체 케이스 세척에 부적합)
- 유리 세척제
- 세라믹 호브용 세척제
- 오븐 클리너
- 가루 클리너 및 크림 클리너와 같은 연마성 세척제
- 연마성 세척제와 이용했던 수세미, 브러시, 스펀지 등과 같은 단단한 연마성 브러시나 스펀지
- 멜라민 제거 스펀지
- 날카로운 금속 스크래퍼
- 철수세미

물받이와 찌꺼기통을 세척하십시오.

⚠ 뜨거운 부품이나 액체로 인한 화상 위험.
작동 중에는 부품이 매우 뜨거워질 수 있습니다. 뜨거운 부품을 만지는 것은 화상을 유발할 수 있습니다. 배출되는 액체와 증기는 매우 뜨거우며 화상을 일으킬 수 있습니다.
배관 헹굼 과정이 끝나면, 잠시 기다렸다가 물받이를 분리하십시오.
물받이의 물도 매우 뜨거울 수 있으니 주의를 기울이십시오.
뜨거운 부품을 만지지 마십시오.

불쾌한 냄새와 곰팡이가 생기지 않도록 물받이와 찌꺼기통을 **매일** 세척하십시오.

찌꺼기통은 물받이에 있습니다. 헹굴 때 사용된 물도 찌꺼기통으로 들어갑니다.

물받이 및/또는 찌꺼기통이 가득 차서 비워야 하는 경우, 디스플레이에 안내가 표시됩니다. 물받이 **및** 찌꺼기통을 비우십시오.

커피머신이 켜진 상태에서 물받이와 물통을 제거합니다. 그렇지 않으면 물받이 및/또는 물통이 최대로 차있지 않은 경우에도 디스플레이에 물받이와 찌꺼기통을 비우세요. 메시지가 나타납니다.

- 물받이를 주의하여 기계에서 꺼내십시오.
- 물받이 **및** 찌꺼기통을 비우십시오.

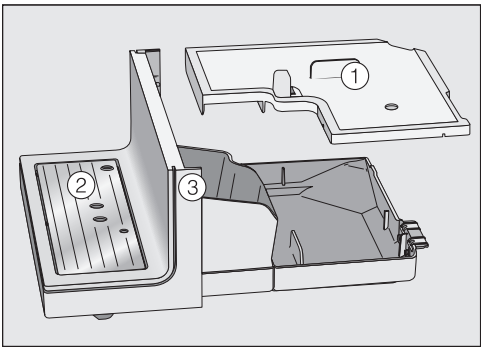

- 물받이 커버①, 물받이②와 하단 패널③을 분리합니다.

온수, 소량의 세척액, 부드러운 천만을 이용하여 손으로 하단 패널을 세척하십시오.
다른 모든 부품은 식기세척기에서 세척할 수 있습니다.

- 모든 부품을 깨끗하게 세척하십시오.

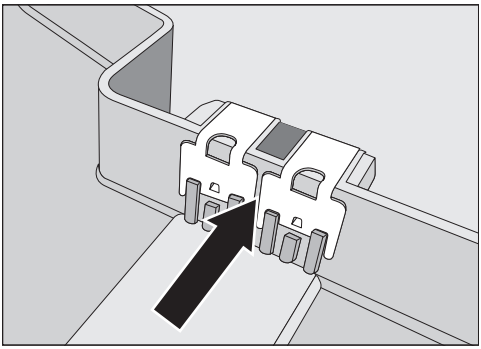

- 접촉부(금속 디스크)와 사이 틈을 조심스럽게 청소하십시오. 모든 부품을 꼼꼼히 건조하십시오.

접촉부가 축축하거나 더러울 경우 물받이를 감지할 수 없습니다.
주 1회 접촉부와 주변 영역을 확인하십시오.

- 물받이 아래의 기계 내부를 세척하십시오.

■ 물받이를 커피머신에 다시 넣기 **전에** 물통, 뚜껑과 하단 패널을 교체하십시오. 물받이를 끝까지 올바르게 밀어넣었는지 확인하십시오.

물받이 커버 세척

■ 물받이 커버를 떼어내십시오.

■ 물받이 커버는 식기세척기로 세척하거나 미지근한 물과 약간의 세척액을 이용하여 손으로 세척할 수 있습니다.

■ 물받이를 건조합니다.

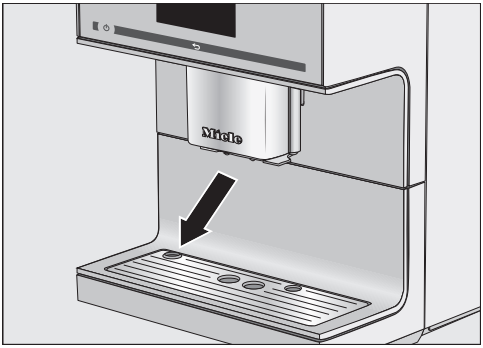

■ 물받이를 다시 장착합니다. 물받이 커버가 올바르게 장착되었는지 확인하십시오(그림 참조).

물통 청소

물통을 매일 세척하십시오. 물통은 식기세척기에서 주1회 세척할 수 있습니다.

밸브와 물통 아래 부분, 물통 표면이 잘 맞고 깨끗한지 확인하십시오. 그렇지 않으면 물통이 잘 맞지 않을 수 있습니다.

- 물통을 제거하십시오.
- 물통은 식기세척기로 세척하거나 온수와 약간의 세척액을 이용하여 손으로 세척할 수 있습니다. 물통을 세척한 후 말리십시오.
- 물통이 장착되는 표면, 특히 파인 부분을 잘 청소하고 말리십시오.
- 물통을 다시 기기에 밀어 넣으십시오.

카푸치나토레(우유거품 제조기)가 내장된 중앙 추출구 청소

스테인리스 스틸 커버를 제외하고 중앙 추출구의 모든 부품은 식기세척기로 세척이 가능하며, **주 1 회** 이상 세척해야 합니다. 이 방법을 통해 커피 찌꺼기와 우유 잔여물을 효과적으로 제거할 수 있습니다.

온수와 소량의 세척액만을 이용하여 **손으로** 중앙 추출구 스테인리스 스틸 커버를 세척하십시오.

음료 메뉴에서 시작하십시오.

중앙 추출구가 가장 높은 위치에 있는 경우에는 분해할 수 없습니다. 중앙 추출구를 청소하기 위해서는 유지 관리 위치로 옮겨야 합니다.

- ⮌ (을)를 3 초간 터치하십시오.

중앙 추출구가 유지 관리 위치로 이동합니다.

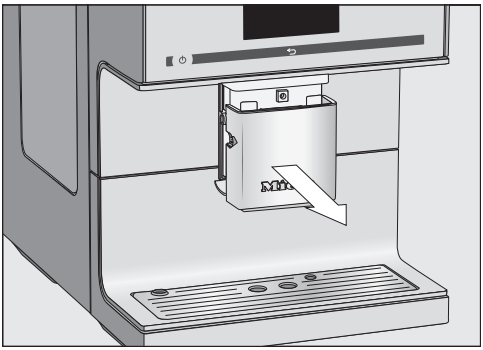

- 조심스럽게 스테인리스 스틸 커버를 당겨 빼냅니다.

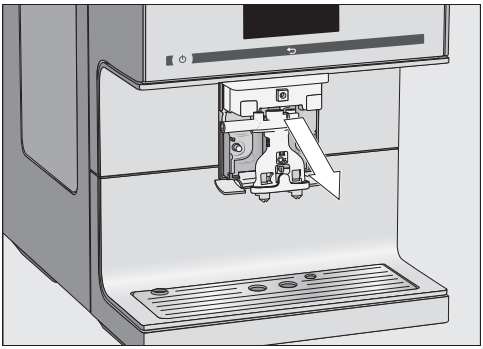

- 배출 장치를 앞쪽으로 빼냅니다.

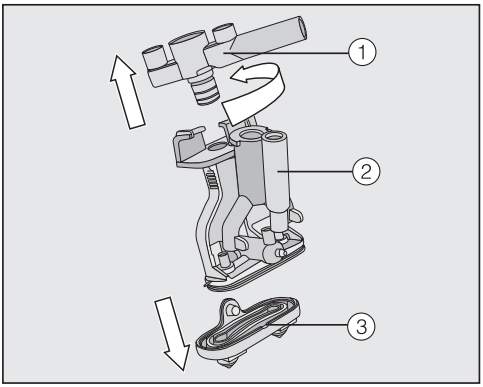

■ 우유관 홀더 상단부 ①를 비틀어 엽니다. 부품을 당겨 빼냅니다. 그런 다음 Y 자 부품 ②을 빼내고 추출구 ③를 분리합니다.

■ 모든 부품을 깨끗하게 세척하십시오.

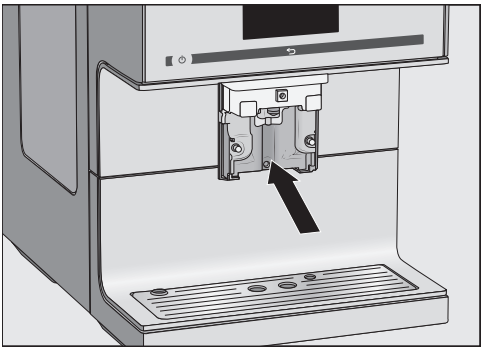

■ 젖은 천으로 중앙 추출구 표면을 닦으십시오.

제공된 브러시를 이용하여 흐르는 물로 우유관의 막힌 부분을 세척하십시오.

■ 브러시를 관에 삽입합니다. 브러시를 넣고 앞뒤로 끝까지 넣었다 빼서 모든 우유 찌꺼기를 제거하십시오.

중앙 추출구 재조립

개별 부품을 물에 적신 경우 추출 장치를 더 쉽게 재조립할 수 있습니다.

■ 추출 장치를 다시 조립하십시오. 추출구 ③를 다시 단단히 추출 장치에 밀어 넣습니다.

모든 부품이 서로 확실히 연결되었는지 확인하십시오.

■ 추출 장치를 중앙 추출구에 밀어 넣고 스테인리스 스틸 커버를 교체하십시오.

■ *OK*를 누릅니다.

팁: 커피머신의 전원이 꺼진 경우 언제든 중앙 추출구 부품을 분리하여 청소할 수 있습니다.

컵 센서 분리 및 청소

컵 센서는 중앙 추출구 아래에 위치해 있습니다.

컵 센서는 따뜻한 물과 소량의 세척액을 이용해 매일 손으로 청소합니다.

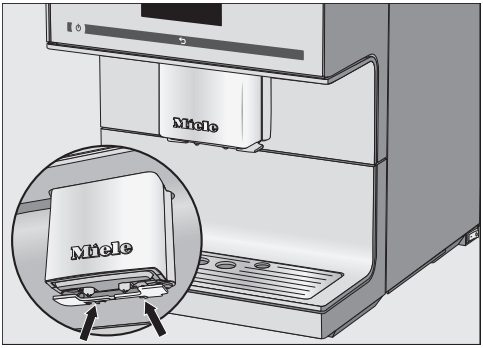

■ 두 개의 리테이너를 같이 누르십시오 (화살표 참조).

컵 센서가 빠집니다.

■ 컵 센서를 청소합니다.

재장착:

■ 컵 센서를 아래에서 중앙 추출구 홀더 쪽으로 누릅니다.

우유 사이펀 청소

우유 사이펀을 매일 청소하십시오.

■ 흐르는 물에 우유 사이펀을 헹구십시오.

■ 스테인리스 스틸 관에서 연결 부품을 제거합니다.

■ 개별 부품은 식기세척기에서 세척합니다.

팁: 또는 세척액을 혼합한 물에 개별 부품을 밤새 담가둘 수 있습니다. 이후 흐르는 물에 부품을 헹구십시오.

우유통 세척

매일 식기세척기로 우유통을 세척하거나 온수와 소량의 세척액을 이용하여 손으로 세척하십시오.

■ 우유통에서 뚜껑을 분리하고 스테인리스 스틸 관을 제거합니다.

■ 모든 우유통 부품을 식기세척기에 둡니다.

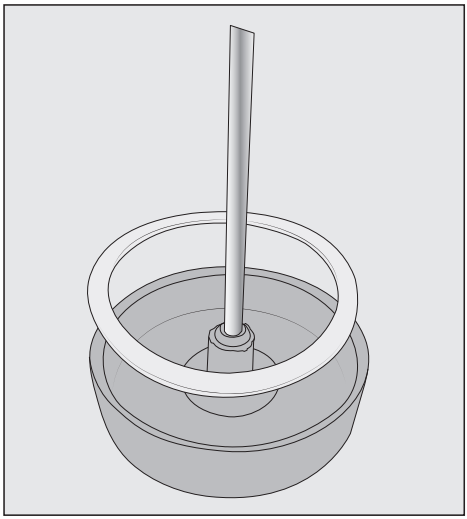

필요한 경우 연결 부품과 씰 링을 우유통 뚜껑에서 분리할 수 있습니다. 스테인리스 스틸 관을 분리하면 연결 부품을 뚜껑 내부에서 쉽게 밀어낼 수 있습니다. 개별 부품은 식기세척기에서 세척합니다.

수동 세척 또는 유지관리 프로그램을 사용한 우유관 세척

⚠ 불충분한 세척으로 인한 건강 위험.

우유는 자연적으로 박테리아를 함유하고 있습니다. 커피머신 내부의 열기 및 습기로 인해 우유 잔여물이 상하면 박테리아가 증식해 건강에 위협이 될 수 있습니다.

우유를 전달하는 모든 부품은 정기적으로 세척하십시오.

우유관은 일주일에 한 번 이상 청소해야 합니다. 이 작업이 필요하면 디스플레이 메시지를 통해 안내됩니다.

■ *OK*로 메시지를 확인합니다.

*OK*로 우유관 세척 메시지를 확인하면 세척 주기 내부 카운터가 초기화됩니다. 다시 알림이 표시되지 **않습니다**.

우유관 세척 방법에는 2가지가 있습니다.

- 우유거품 생성기 (카푸치나토레)가 내장된 중앙 추출구는 탈착 및 분해가 가능하며, 식기세척기로 세척하거나 따뜻한 물과 약간의 세척액을 이용하여 손으로 세척할 수 있습니다 (“우유거품 생성기 (카푸치나토레)가 내장된 중앙 추출구 청소” 참조).
- 우유관 세척제와 함께 우유관 세척 유지관리 프로그램을 이용하여 우유관을 세척할 수 있습니다. (“우유관 세척” 참조)

팁: 주 1회의 정기적인 세척뿐만 아니라 다른 세척 절차도 월 1회 수행하는 것이 좋습니다. 예를 들어, 기기를 주 1회 직접 세척하는 경우 유지 프로그램을 월 1회 실행해야 합니다. 이 조합을 통해 최적의 우유관 청소가 가능합니다.

원두통 청소

⚠ 그라인더 이동으로 인한 상해 위험!

그라인더 안에 손을 넣거나 숟가락과 같은 물체가 그라인더에 남아있는 상태에서 분쇄 과정이 의도치 않게 시작되면 상해를 입을 수 있습니다.

기기의 전원을 끄고 전원 공급장치에서 분리한 후 원두 시스템을 청소하십시오.

원두는 원두통 벽에 쌓여 원두의 움직임을 방해할 수 있는 기름을 함유하고 있습니다. 따라서 부드러운 천으로 원두통을 정기적으로 세척해야 합니다.

팁: 진공청소기를 이용하여 원두통에서 커피 찌꺼기를 제거하십시오.

- 원두통의 뚜껑을 엽니다.
- 원두를 모두 제거하십시오.
- 부드러운 마른 천을 이용하여 원두통을 세척하십시오.

이제 원두통을 다시 채울 수 있습니다.

- 뚜껑을 닫으십시오.

팁: 필요한 경우 원두통의 뚜껑을 따뜻한 물과 소량의 세척액을 사용해 **손으로** 세척할 수 있습니다. 뚜껑은 원두통에 다시 장착하기 전에 꼼꼼히 건조하십시오.

원두가루 투입구 청소

원두가루 투입구 및 원두가루 투입 장치를 혼합기 기름때 제거와 같은 세척시 주기적으로 세척합니다.

- 커피머신 도어를 엽니다.

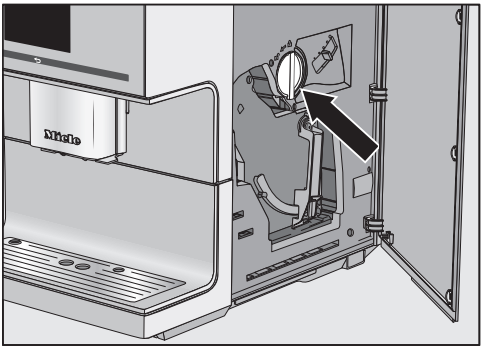

- 핸들(화살표 확인)을 왼쪽으로 돌려 원두가루 투입구를 분리합니다.
- 원두가루 투입구는 식기세척기로 세척하거나 온수와 약간의 세척액을 이용하여 손으로 세척할 수 있습니다. 원두가루 투입구 건조.
- 부드럽고 건조한 천으로 원두가루 투입 장치에서 모든 원두가루 잔여물을 제거합니다.
- 원두가루 투입구를 다시 장착합니다. 핸들을 오른쪽으로 돌려 원두가루 투입 장치를 닫습니다.
- 기기 도어를 닫습니다.

케이스 세척

오염물이 오랜 시간 동안 존재하거나 적합하지 않은 세척제와 접촉하는 경우 표면이 변형되거나 변색될 수 있습니다.
모든 이물질은 즉시 제거하십시오.
제거제가 튀면 즉시 닦아내십시오.

■ 커피머신 전원을 끄십시오.

■ 기기 전면은 온수와 약간의 세척액을 물에 혼합해 부드러운 스펀지에 도포하여 세척하십시오. 그런 다음 부드러운 천으로 물기를 닦아내십시오.

팁: 또한 Miele 다목적 초극세사 천으로 기기 케이스를 청소할 수도 있습니다.

유지관리 프로그램

커피머신은 다음과 같은 유지관리 프로그램을 가지고 있습니다.

- 커피머신 헹굼
- 우유관 헹굼
- 우유관 세척
- 혼합기 기름때 제거
- 커피머신 물때제거

디스플레이에 안내가 표시되면 유지관리 프로그램을 수행하십시오. 커피머신이 불가능한 시간에 세척 안내를 하지 않도록, 가능할 때 언제든 유지 관리 프로그램을 시작할 수 있습니다.

각 유지관리 프로그램은 종료될 때까지 수행해야 하며, 중간에 취소할 수 없다는 점을 참고하십시오.

“유지관리” 메뉴 열기

음료 메뉴에서 시작하십시오.

■ ⮌ 를 누르십시오.

■ 유지관리를 선택합니다.

이제 유지관리 프로그램을 선택할 수 있습니다.

커피머신 헹굼

커피를 추출한 후, 전원을 끄기 전에 커피머신을 헹굽니다. 이렇게 하여 남은 커피를 제거합니다.

우유관도 직접 헹굴 수 있습니다.

음료 메뉴에서 시작하십시오.

■ ⮌ 를 터치하십시오.

■ 유지관리(을)를 선택한 다음 기기 헹굼(을)를 선택하십시오.

우유관 끝을 물받이에 꽂으라는 안내가 표시될 수 있습니다.

우유관 헹굼

우유 배관은 우유 잔여물로 막힐 수 있습니다. 그러므로 우유관을 정기적으로 세척해야 합니다. 우유를 이용하여 음료를 만드는 경우, 커피머신 전원을 끄기 전까지 우유관을 물받이에 배치하라는 안내가 표시됩니다.

우유관도 직접 헹굴 수 있습니다.

음료 메뉴에서 시작하십시오.

팁: 중앙 추출구 아래에 적절한 용기를 두십시오.

■ ⮌ 를 누르십시오.

■ 유지관리(을)를 선택한 다음 우유관 헹굼(을)를 선택하십시오.

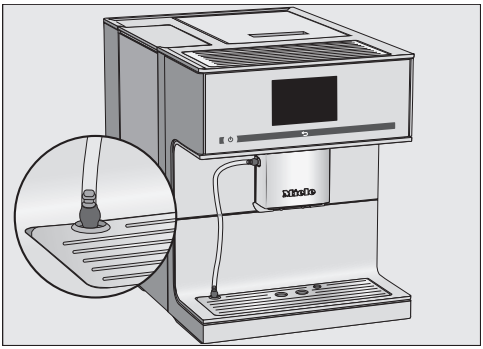

■ 우유관 끝부분을 물받이 커버 오른쪽 구멍에 꽂으십시오.

■ *OK*로 확인합니다.

이제 우유관을 헹궈냅니다.

우유관 청소

우유관 세척을 위한 적합한 세척제를 사용하시기 바랍니다.

우유관 세척 유지 프로그램은 약 10 분 동안 진행됩니다.

우유관을 세척하려면 세척제 1봉지가 필요합니다.

우유관을 세척하려면 우유관 세척제가 필요합니다.

음료 메뉴에서 시작하십시오.

■ ⮌을(를) 터치합니다.

세척 절차는 취소할 수 없습니다. 절차가 끝까지 완료되어야 합니다.

■ 유지관리(을)를 선택한 다음 우유관 세척(을)를 선택하십시오.

절차가 시작됩니다.

■ 디스플레이에 나오는 안내에 따릅니다.

우유 파이프를 세척용 세제를 녹인 물에 넣으세요.(이)가 디스플레이에 표시됩니다.

세척액 준비:

■ 미지근한 물 200 ml가 담긴 통에 세척제를 녹이십시오. 가루가 완전히 용해될 때까지 스푼으로 용액을 저으십시오.

세척 절차 진행:

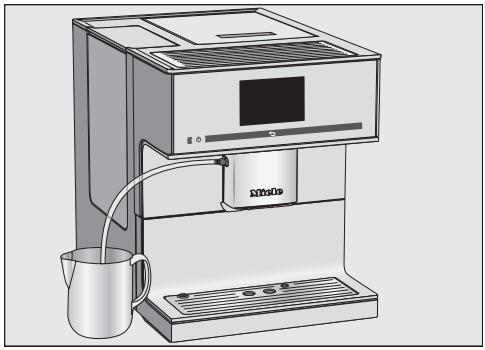

■ 커피머신 옆에 통을 두고 우유관을 용액에 넣습니다. 우유관이 세척액에 충분히 잠겨있도록 하십시오.

■ *OK*를 누릅니다.

■ 디스플레이에 표시되는 추가 지시사항을 따르십시오.

세척 절차는 헹굼 사이클이 종료될 때 끝납니다.

혼합기 기름때 제거 및 내부 세척

커피의 천연 오일 함량에 따라 혼합기가 상당히 빨리 막힐 수 있습니다. 커피의 향을 유지하고 커피머신이 문제없이 작동할 수 있도록 정기적으로 기름을 제거해야 합니다.

세척 세제로 혼합기를 세척할 것을 권장합니다. 커피머신의 혼합기 기름때 제거를 위해 만들어진 세제를 사용하세요.

혼합기 기름때 제거 프로그램은 약 10 분 동안 진행됩니다.

혼합기 기름때 제거 전용 세제 가 필요합니다.

200잔을 추출한 후에 혼합기 기름때 제거 이 디스플레이에 표시됩니다.

■ *OK*로 메시지를 확인합니다.

이 메시지는 주기적으로 나타납니다. 최대 음료 잔 수에 도달하면 커피머신이 잠깁니다.

유지관리 프로그램을 예정된 시간에 수행하기 원하지 않는 경우 커피머신 전원을 끄면 됩니다. 하지만 혼합기 기름때 제거가 끝난 후에야 커피 음료를 만들 수 있습니다.

안내에 따라 혼합기의 기름을 제거하십시오.

음료를 만들 수 없고 혼합기의 기름때를 제거합니다.가 디스플레이에 표시됩니다.

유지관리 프로그램은 취소할 수 없습니다. 절차가 끝까지 완료되어야 합니다.

■ *OK* 를 누르십시오.

유지관리 프로그램이 시작됩니다.

■ 디스플레이에 나오는 안내에 따릅니다.

혼합기 및 내부 세척

좋은 커피 맛을 유지하고 기기의 세균 형성을 방지하기 위해 주 1회 혼합기를 분리한 후 흐르는 물로 세척하십시오.

혼합기에서 움직이는 부품은 기름칠이 되어 있습니다. 세척제 및 세척액은 혼합기의 손상을 유발합니다.
흐르는 온수를 이용하여 손으로만 혼합기를 청소하십시오. **세척액이나 기타 세척제를 이용하지 마십시오.**

■ 커피머신 도어를 엽니다.

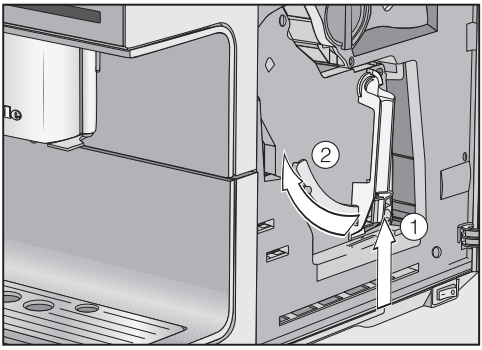

■ 혼합기 손잡이(①) 아래 버튼을 누른 상태에서 손잡이를 왼쪽 ② 으로 돌리십시오.

■ 커피머신에서 혼합기를 주의하여 당기십시오.

혼합기를 분리했을 때, 혼합기의 손잡이 위치를 변경하지 **마십시오**. 그렇지 않으면 혼합기를 삽입할 수 없습니다.

■ 혼합기는 세척액이나 기타 세척제를 사용하지 않고 **흐르는 온수로 직접** 세척하십시오.

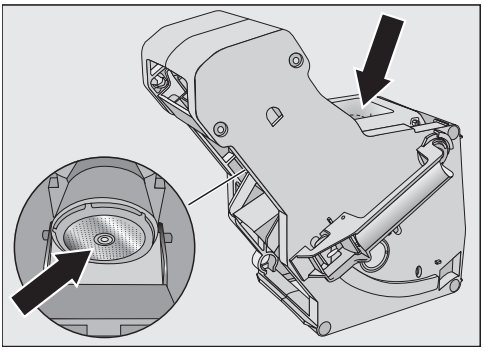

■ 두 필터에 남은 커피를 닦아내십시오 (화살표 참조).

■ 다음에 커피를 만들 때 커피가루가 달라붙지 않도록 깔때기를 건조시키십시오.

⚠ 불충분한 세척으로 인한 건강 위험.
커피머신 내부의 축축한 커피 잔여물로 인해 곰팡이가 슬고 건강에 위협이 될 수 있습니다.
커피 잔여물을 주기적으로 제거하고 커피머신 내부를 청소하십시오.

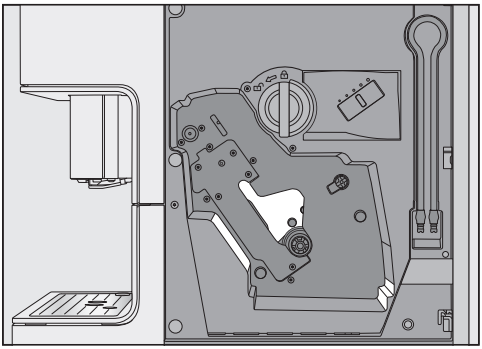

■ 커피머신 내부 세척 그림에서 강조 표시된 부분은 특히 주의하여 세척하십시오.

팁: 진공청소기를 이용하여 마른 커피가루를 제거하십시오.

디스플레이에 다음이 나타납니다: 혼합기에 태블릿세제를 넣고 제 위치에 끼워 넣으세요.

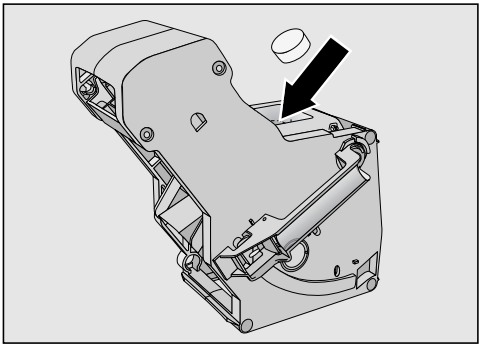

■ 혼합기 세척제를 혼합기 (화살표) 에 넣으십시오.

■ 혼합기 세척제를 넣은 혼합기를 커피머신에 밀어 넣고 직선 방향으로 들어가는지 확인하십시오.

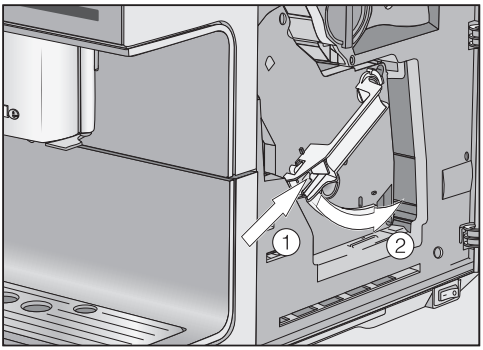

■ 혼합기① 핸들 하단에 있는 버튼을 누른 채로 핸들을 오른쪽으로 돌립니다 ②.

■ 기기 도어를 닫습니다.

■ 디스플레이에 제시된 추가 지시사항을 따르십시오.

세척 절차는 헹굼 사이클이 종료될 때 끝납니다.

커피머신 물때제거

흘러나온 물때 제거 용액으로 인한 손상 위험.
민감한 표면 및/또는 자연 바닥재에 손상이 생길 수 있습니다.
물때 제거 용액이 흐르면 바로 닦아내십시오.

커피머신을 사용하면 석회가 쌓입니다. 커피머신의 물때 제거 주기는 지역 내 물 경도에 따라 다릅니다. 석회는 정기적으로 제거해야 합니다.

커피머신은 물때 제거 진행 순서를 안내합니다. 물받이 비우기나 물통 채우기 등 여러 메시지가 디스플레이에 표시됩니다.

물때 제거는 **반드시 수행해야 합니다**. 과정은 약 25 분이 소요됩니다.

물때 제거가 요구되는 경우 커피머신이 이를 알립니다. 디스플레이에 물때제거까지 남은 사용 횟수: 50이 나타납니다. 각 음료가 나온 후에 물때 제거를 하기 전까지 만들 수 있는 남은 음료 수가 표시됩니다.

■ *OK*로 메시지를 확인합니다.

남은 잔 수가 0이 되면 커피머신이 잠깁니다.
기기 물때 제거 이 디스플레이에 표시됩니다.

물때 제거 프로그램을 예정된 시간에 수행하기 원하지 않는 경우 커피머신 전원을 끄면 됩니다. 하지만 물때 제거를 수행할 때까지 음료를 만들 수 없습니다.

디스플레이에 안내된 물때제거 진행

기기 물때 제거가 디스플레이에 표시됩니다.

물때 제거 절차가 시작되면 중간에 취소할 수 없습니다. 절차가 끝까지 완료되어야 합니다.

■ *OK* 를 누르십시오.

절차가 시작됩니다.

■ 디스플레이에 나오는 안내에 따릅니다.

디스플레이에 물때제거 만큼 물때제거세제 용액을 넣고 미지근한 물을 넣어 기기에 다시 장착하세요.가 표시되면 다음과 같이 진행하십시오.

물때 제거액 준비

물때 제거를 위해 물때 제거 세제를 사용하십시오.
물때 제거 전용 세제를 사용해야 기기 손상을 방지할 수 있습니다.

시트르산 및/또는 염소와 같이 부적절한 물질이 포함된 다른 물때 제거제는 제품을 손상시킬 수 있습니다. 또한 물때 제거액의 농도가 적절하지 않으면 필요한 물때 제거 효과를 보장할 수 없습니다.

커피머신 전용 물때 제거제를 사용하십시오.

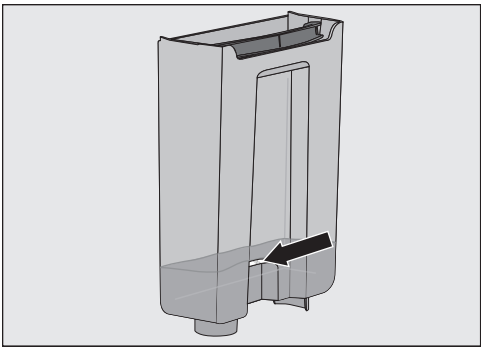

■ 물통은 미지근한 물로 기호까지 채우십시오.

■ 물때 제거제 를 물에 넣으십시오.

혼합율 지시사항을 주의하여 따르십시오. 물통에 올바른 양의 물을 넣는 것이 중요합니다. 그렇지 않으면 물때 제거 절차가 완료되기 전에 취소됩니다.

물때 제거 진행

■ 물통을 다시 기기에 밀어 넣으십시오.

■ 디스플레이에 제시된 추가 지시사항을 따르십시오.

물통을 헹구어내고 물때제거 만큼 신선한 수돗물을 채우세요.가 디스플레이에 표시되었을 때:

■ 물통을 분리하고 깨끗한 물로 헹구십시오. 물통에 물때 제거액이 남지 **않았는지** 확인하십시오. 신선한 수돗물을 물통의 물때 제거 기호까지 채우십시오.

헹굼 과정이 종료되면 물때 제거 과정이 완료됩니다. 이제 음료를 다시 만들 수 있습니다.

문제 해결 안내

제품 사용 중 발생할 수 있는 일반적인 문제를 쉽게 해결할 수 있습니다. 서비스 센터에 전화하지 않고 시간과 비용을 절약할 수 있습니다.

다음 안내를 통해 문제의 원인을 찾고 이를 해결하는 데 도움을 얻을 수 있습니다.

디스플레이 메시지

오류 메시지를 확인 후 *OK*를 눌러야 합니다. 그렇지 않으면 문제 해결 후에도 디스플레이에 메시지가 다시 표시될 수 있습니다.

디스플레이에 표시된 지시사항에 따라 문제를 해결하십시오.

그런 후에도 디스플레이에 오류 메시지가 다시 표시되면 밀레 서비스로 문의하십시오.

문제	원인과 해결
F1, F2, F80, F82	내부 오류가 있습니다. ■ 켜짐/꺼짐 센서를 이용하여 ⏻ 커피머신을 끄십시오. 약 1시간 동안 기다린 후 다시 전원을 켜십시오.
F41, F42, F74, F77, F225, F226, F235, F236	내부 오류가 있습니다. ■ 켜짐/꺼짐 센서를 사용해⏻ 전원을 끄십시오. 약 2분 동안 기다린 후 다시 전원을 켜십시오.

문제	원인과 해결
F73 또는 혼합기를 점검하세요.	혼합기 위치를 올바르게 설정할 수 없습니다. ■ 켜짐/꺼짐① 센서를 이용하여 기기를 끄십시오. ■ 혼합기를 분리하여 손으로 세척하십시오. 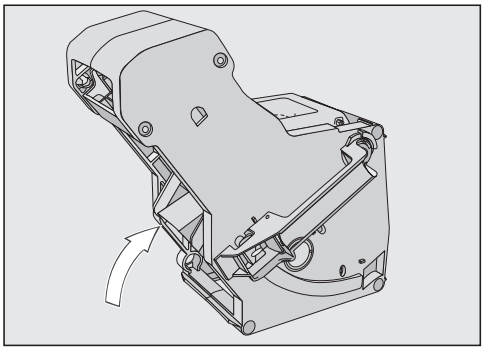 ■ 혼합기의 커피 추출장치를 올바른 위치로 누르십시오. ■ 혼합기를 장착하지 마십시오. 서비스 패널을 닫고 켜짐/꺼짐 ① 센서로 커피머신을 켜십시오. 이를 통해 혼합기 모터가 초기화되고 시작 위치로 돌아갑니다. ■ 디스플레이에 혼합기를 넣으세요.가 표시되면 혼합기를 기기 안에 다시 장착하십시오. 기기 도어를 닫습니다. 메시지가 다시 나타나면 커피 양을 줄이거나 더 고운 그라인더 설정(원두 분쇄도)을 선택하십시오. 일부 커피 종류는 더 높은 분쇄량이 요구됩니다.
F233	컵 센서가 삽입되지 않았거나 잘못 삽입되었습니다. 스테인리스 스틸 중앙 추출구 커버가 앞으로 약간 치우쳐있는 등 올바르게 장착되지 않았습니다. 중앙 추출구가 위로 이동하고 컵 센서가 컵 등과 부딪히면 컵 센서는 기준 위치를 잃게 됩니다. ■ *OK*로 메시지를 확인합니다. ■ 켜짐/꺼짐① 센서를 이용하여 기기를 끄십시오. 약 2분 동안 기다린 후 다시 커피머신의 전원을 켜십시오. ■ 컵 센서를 다시 장착하십시오. ■ 스테인리스 스틸 커버를 다시 장착하십시오. 커버가 올바르게 장착되었는지 확인하십시오.

커피머신의 성능 이상

문제	원인과 해결
커피머신 전원을 켠 후 조명이 꺼진 상태가 유지됩니다.	조명이 꺼졌습니다. ■ 조명을 켭니다 (“설정 – 조명” 참조).
	조명에 오류가 있습니다. ■ 밀레 서비스 센터에 문의하십시오.
켜짐/꺼짐 버튼①을 사용해 커피머신을 켰을 때 디스플레이는 어둡게 유지됩니다.	켜짐/꺼짐 버튼①을 충분히 길게 누르지 않았습니다. ■ 켜짐/꺼짐① 센서를 터치하고 최소 3초간 유지합니다.
	플러그가 소켓에 올바르게 삽입되지 않았습니다. ■ 플러그를 소켓에 삽입합니다.
	커피머신, 전압 또는 기타 기기의 결함으로 인해 퓨즈가 이탈하였습니다. ■ 벽면 소켓에서 전원을 끄고 플러그를 빼십시오. ■ 자격을 갖춘 전기기술자나 밀레 서비스 센터에 문의하십시오.
커피머신의 전원이 갑자기 꺼집니다.	공장 설정 꺼짐 시간(20 분) 또는 설정한 꺼짐 시간에 도달했습니다. ■ 필요한 경우 새로운 꺼짐 시간을 선택할 수 있습니다(“설정 – 타이머” 참조).
	플러그가 소켓에 올바르게 삽입되지 않았습니다. ■ 플러그를 소켓에 삽입합니다.
커피머신이 켜졌습니다. 조명이 갑자기 꺼집니다.	커피머신을 오랫동안 사용하지 않은 경우 조명이 자동으로 꺼집니다. 자동 꺼짐 시간은 변경할 수 없습니다.
센서가 터치에 반응하지 않습니다. 커피머신을 작동시킬 수 없습니다.	내부 오류가 있습니다. ■ 소켓에서 플러그를 빼 커피머신 전원을 분리합니다.

문제	원인과 해결
타이머의 켜짐 시간 **설정이 활성화되었어도 커피머신 전원이 켜지지 않습니다.**	시스템 잠금이 활성화되었습니다. ■ 시스템 잠금을 비활성화합니다.
	요일을 선택하지 않았거나 타이머가 활성화되지 않았습니다. ■ 타이머 설정을 확인하고 필요한 경우 변경합니다.
	커피머신을 자동으로 켠 후에 세 번 연속으로 사용하지 않았습니다 (휴일 모드). ■ 커피머신 전원을 켜고 음료를 추출하십시오.
물통이 가득 찬 상태로 커피머신에 들어 있는데 디스플레이에 물통을 채운 다음 제자리에 넣으세요.**이 표시됩니다.**	물통이 올바른 위치에 있지 않습니다. ■ 물통을 빼 교체하십시오. ■ 필요한 경우 물통 아래 표면을 확인합니다.
	물때제거시 물통을 올바르게 채운 뒤 넣지 않았습니다. ■ 물통을 물때제거 기호 ⟲ 까지 채우고 물때제거 프로세스를 다시 시작합니다.
용기를 채우고 커피머신에 장착해도 전원을 켠 다음 물통을 채운 다음 제자리에 넣으세요.**이 표시됩니다. 커피머신 헹굼을 하지 않습니다.**	커피머신 물때제거가 필요합니다. ■ 켜짐/꺼짐 센서를 이용하여 ⓘ 장치를 끄십시오. 약 1시간 동안 기다립니다. ■ 그 후에 커피머신 전원을 다시 켜십시오. 디스플레이에 예열 단계가 표시되면 바로 유지관리를 터치하고 기기 물때 제거를 선택하십시오. ■ 커피머신 물때제거를 하십시오.
두 가지 모두 삽입되어 있어도 물받이와 찌꺼기통을 제자리에 넣으세요.**가 디스플레이에 표시됩니다.** **물받이를 비운 상태여도** 물받이와 찌꺼기통을 비우세요.**가 디스플레이에 표시됩니다.**	물받이가 제대로 놓여있지 않아 감지되지 않습니다. ■ 필요한 경우 물받이와 찌꺼기통을 비우십시오. ■ 모든 부품을 다시 조립하고 커피머신에 물받이를 딸깍 소리가 날 때까지 밀어넣으십시오.

문제	원인과 해결
알림 이후 물받이와 찌꺼기통을 비웠는데도 찌꺼기통이 가득 차 있습니다.	찌꺼기통을 비우지 않은 상태로 물받이를 분리한 것일 수 있습니다. 물받이를 분리하면 찌꺼기통에 대한 내부 카운터가 리셋됩니다. ■ 물받이를 분리하면 항상 찌꺼기통을 비우십시오.
	특정 원두는 분쇄될 때 더 많은 원두 가루가 나와 더 큰 커피 퍽(커피 찌꺼기)이 나올 수 있습니다. ■ 필요한 경우 커피양과 그라인더 설정을 조정하십시오. ■ 찌꺼기통을 디스플레이에 표시되는 것보다 더 자주 비우십시오.
혼합기를 분리할 수 없습니다.	브루잉 과정에 기기 도어가 열려있었거나 하는 이유로 혼합기가 올바른 위치에 장착되지 않았습니다. ■ 필요한 경우 혼합기의 핸들을 시작 위치로 다시 이동하십시오. 기기 도어를 닫습니다. ■ 켜짐/꺼짐ⓘ 센서를 이용하여 기기를 끄십시오. ■ 커피머신을 전원 공급에서 분리하십시오. ■ 커피머신을 전원 공급에 다시 연결할 때까지 최소 1분 동안 기다렸다가 전원을 켜십시오. 이를 통해 혼합기 모터가 초기화되고 시작 위치로 돌아갑니다. ■ 필요한 경우 이러한 단계를 반복하십시오.
커피가 중앙 추출구에서 나오지 않습니다. 또는 커피가 한 추출구를 통해서만 나옵니다.	중앙 추출구가 막혔습니다. ■ 커피 배관을 헹구십시오(“세척 및 관리 – 커피머신 헹굼” 참조). 커피가 계속 나오지 않거나 한쪽에서만 나오는 경우 ■ 중앙 추출구를 분해해 모든 부품을 조심스럽게 세척합니다. ■ 모든 부품이 올바르게 재조립되었는지 확인하십시오.
우유나 우유거품이 중앙 추출구에서 나오지 않습니다.	우유관이 막혔습니다. ■ 중앙 추출구와 우유관을 브러시로 조심스럽게 청소하십시오.

문제	원인과 해결
디스플레이에 불이 들어왔지만 커피머신이 가열되지 않고 음료가 만들어지지 않습니다. **커피머신의 전원을 끌 수 없습니다.**	전시장에서 커피머신을 시연하는 데모 모드가 활성화되었습니다. ■ 데모 모드를 비활성화하십시오.

불만족스러운 결과

문제	원인과 해결
커피가 충분히 따뜻하지 않습니다.	컵이 예열되지 않았습니다. 컵이 작고 옆면이 두꺼울수록 예열이 중요합니다. ■ 컵 예열 기능을 이용하는 등의 방법으로 컵을 예열하십시오 (모델별 상이).
	브루잉 온도가 너무 낮게 설정되었습니다. ■ 브루잉 온도를 높게 설정하십시오.
	혼합기의 필터가 막혔습니다. ■ 혼합기를 분리하여 손으로 세척하십시오. ■ 혼합기의 기름때를 제거하십시오.
예열 시간이 길어지고 배출되는 물의 양이 부정확하며 커피머신이 올바르게 작동하지 않습니다. 커피가 중앙 추출구에서 아주 느리게 흐릅니다.	커피머신 물때제거가 필요합니다. ■ 커피머신 물때제거를 하십시오.
우유거품이 균일하지 않습니다.	우유 온도가 너무 높습니다. 좋은 우유거품은 차가운 우유(10 °C 미만)로만 만들어집니다. ■ 우유통에서 우유 온도를 확인하십시오.
	우유관이 막혔습니다. ■ 중앙 추출구와 우유관을 브러시로 청소하십시오.
커피 그라인더 소음이 평상시보다 큽니다.	분쇄 중에 원두통이 비었습니다. ■ 원두통을 신선한 원두로 채우십시오.
	플라스틱이나 돌과 같이 원두에 이물질이 있을 수 있습니다. ■ 즉시 커피머신 전원을 끄십시오. 밀레 서비스 센터에 문의하십시오.
커피나 에스프레소의 크레마가 제대로 만들어지지 않습니다.	그라인더 설정이 올바르지 않습니다. ■ 그라인더를 가는 설정이나 굵은 설정으로 설정하십시오.
	사용하는 커피 종류에 대한 브루잉 온도가 너무 높습니다. ■ 낮은 브루잉 온도를 설정하십시오.
	원두가 더이상 신선하지 않습니다. ■ 원두통에 신선한 원두를 추가하십시오.

문제	원인과 해결
커피의 맛이 약합니다. 찌꺼기통에 있는 커피가루가 질퍽하고 거칩니다.	그라인더에 커피원두가 충분히 들어가지 않았고 덜 갈린 커피가 브루잉되었습니다. 다크 로스팅 커피 원두는 특히 기름기가 많습니다. 이 기름이 원두통 내부에 쌓여 원두의 움직임을 방해할 수 있습니다. ■ 커피를 만들 때 커피원두가 원두통으로 떨어지는지 확인하십시오. ■ 더 진하고 더 기름이 많은 원두를 사용하는 경우 커피머신을 더 자주 세척하십시오. 기름기가 적은 원두를 사용해 보십시오.

문제 발생시 연락처

사용자가 직접 해결할 수 없는 고장은 밀레 고객 서비스 센터로 문의해 주십시오.

www.miele.co.kr 온라인 문의를 통해 밀레 고객 서비스 센터에 예약하실 수 있습니다.

밀레 고객 서비스 센터 연락처는 사용 설명서 마지막 장에서 확인하실 수 있습니다.

밀레 고객 서비스 센터에 문의하실 때 기기의 모델명과 제품번호(SN)를 말씀해주시면 빠르게 도움을 드릴 수 있습니다. 해당 정보는 데이터 플레이트에서 확인하실 수 있습니다.

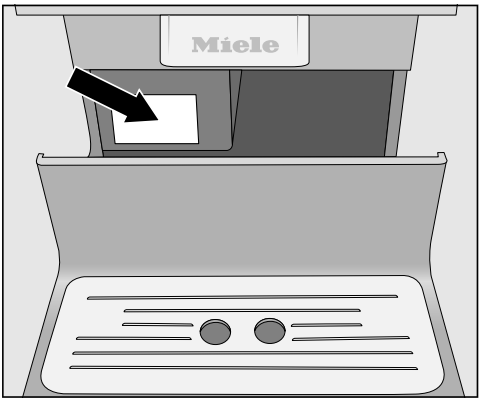

보증

제품은 구입일로부터 2년간 보증됩니다. 보증 사용 약관에 대한 자세한 내용은 보증서를 참조하시거나 밀레 서비스 센터로 문의하십시오.

휴일이나 이사를 하는 기간 등 커피머신을 장기간 사용하지 않을 경우, 안전을 위해 여러 절차를 수행해야 합니다.

- 원두통을 비우고 청소하십시오.
- 물통을 비우고 세척하십시오.
- 커피머신을 건조시키십시오.
- 기기 내부 청소
- 커피 머신을 확실하게 포장하십시오.

건조

커피머신을 장기간 보관하거나 멀리 운반하는 경우, 특히 영하의 온도에서는 먼저 커피머신 배관을 잘 건조시켜야 합니다.

커피머신의 건조는 시스템의 모든 수분을 제거하여 결빙으로 인한 손상 위험을 방지합니다.

음료 메뉴에서 시작하십시오.

⚠ 추출구 화상 위험
뜨거운 증기는 화상을 일으킬 수 있습니다.
뜨거운 액체나 증기가 배출될 때에는 추출구 아래에 가까이 가지 마십시오.
뜨거운 부품을 만지지 마십시오.

■ ⮌ 를 누르십시오.

■ 설정 ⚑(을)를 선택한 다음 서비스(을)를 선택하십시오.

■ 물 없애기(을)를 선택한 다음 예(을)를 선택하십시오.

■ 디스플레이에 나오는 안내에 따릅니다.

디스플레이가 꺼지면 커피머신이 건조를 완료한 것입니다.

■ 물받이와 찌꺼기통을 세척하십시오.

커피머신 포장

커피머신은 깨끗하고 건조한 상태에서 포장해야 합니다. 남은 커피가루는 표면 긁힘을 일으킬 수 있습니다. 커피와 우유 잔여물이나 물은 박테리아 증식을 유발할 수 있습니다.

폴리스티렌 블록을 포함한 원래 포장을 이용하여 커피머신을 포장하십시오.

또한 사용 안내서를 포장하여 다음에 커피머신을 사용할 때 볼 수 있도록 하십시오.

액세서리

Miele 온라인 쇼핑몰, Miele MEC (연락처는 뒷면 참조) 또는 Miele 매장에서 본 제품과 기타 유용한 액세서리를 구매할 수 있습니다 (*국가 및 모델별 구매 가능 액세서리 및 세제 상이).

- **초극세사 천**
  지문과 가벼운 오염물 제거용
- **CJ JUG 커피 플라스크**
  커피 또는 차를 위한 진공 플라스크 (용량 1 L)

다음의 유용한 조언은 에너지 및 금전 절약, 환경 보호에 도움이 됩니다.

- 커피머신을 “에코 모드”(기본 설정)로 작동하십시오
- 기기를 켰을 때 조금 어두운 조명을 선택하거나 조명 사용을 자제하십시오.
- 기기를 껐을 때 조명 꺼짐 시간을 끄십시오.
- 시계 표시를 끄십시오.
- “타이머” 설정을 변경하면 에너지 소비량이 증가할 수 있습니다.

이 설정에서는 더 많은 에너지가 소비됩니다. 이(가) 디스플레이에 표시됩니다.

- 커피머신을 한동안 사용하지 않는 경우, 켜짐/꺼짐 센서를 이용하여 ① 커피머신의 전원을 끄십시오.
- 타이머의 “시간 경과 후 전원 꺼짐” 설정을 20분으로 변경하십시오. 커피머신는 마지막 음료를 만든 후 또는 센서를 마지막으로 누른 후 20분이 경과하면 자동으로 꺼집니다.
- 가끔씩만 컵을 예열하고자 하는 경우 컵 예열 기능을 끌 수 있습니다. 그 대신 온수를 사용해 컵을 예열할 수 있습니다.

전원 공급 케이블

커피머신을 연결하기 전에 데이터 플레이트에서 연결 데이터(전압 및 주파수)가 주전원 공급장치와 일치하는지 확인하십시오.
커피머신의 손상 위험을 방지하려면 이 데이터와 일치해야 합니다. 확실하지 않은 경우 자격을 갖춘 기술자에게 문의하십시오.

필요한 연결 데이터는 데이터 플레이트에 설명되어 있습니다. 데이터 플레이트는 물받이를 꺼냈을 때 커피머신 왼쪽에서 확인할 수 있습니다.

제품에는 60 Hz 220 V 전원 연결용 플러그가 있는 주전원 케이블이 제공됩니다.

커피머신는 접지가 있는 적절한 소켓을 통해 주전원에 연결시켜야 합니다. 연결은 국가 및 현지 안전 규정에 따라야 합니다.

퓨즈 정격은 10 A 이상이어야 합니다.

소켓은 가능한 경우 제품 옆에 쉽게 접근할 수 있는 곳에 있어야 합니다.

커피머신을 멀티 어댑터나 연장선을 사용해서 주전원 공급장치에 연결하지 마십시오. 이러한 행위에 대해서는 커피머신의 안전을 보장할 수 없습니다 (화재 위험).

커피머신을 **전력에 연결되지 않은 인버터**에 연결하지 마십시오. 이러한 장치는 태양광 시스템과 같이 자체적인 전원 공급을 위해 사용됩니다. 전력 서지는 안전 절전을 일으킬 수 있습니다. 이로 인해 전자 모듈이 손상될 수 있습니다.

커피머신은 “**에너지 절약 플러그**”로 알려진 장치와 함께 사용해서도 안됩니다. 이로 인하여 커피머신에 공급되는 에너지 양이 줄어들어 과열이 발생할 수 있습니다.

주전원 연결 케이블에 결함이 있는 경우, 위험을 방지하기 위해 공인 기술자만 이를 교체해야 합니다.

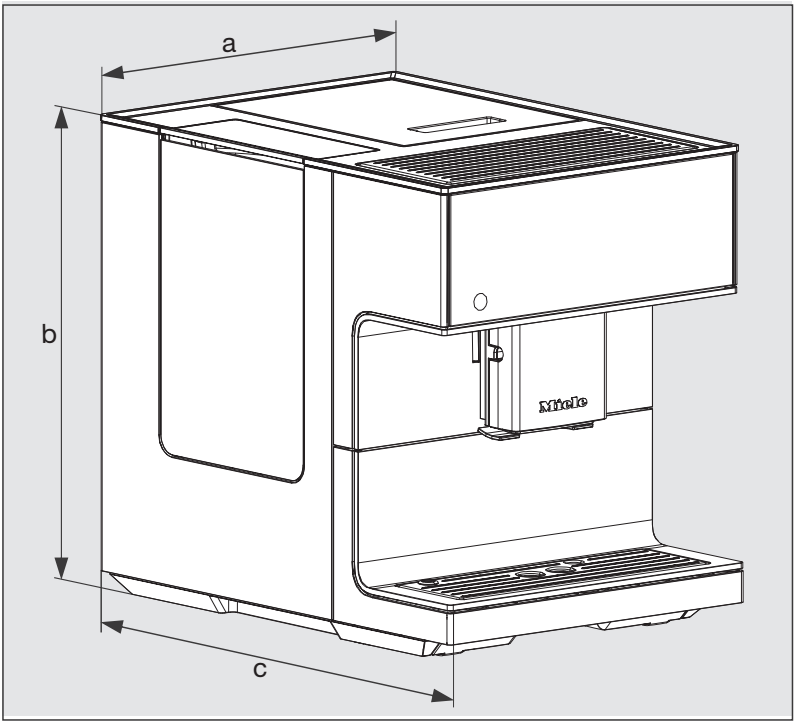

a = 311 mm

b = 397 mm

c = 445 mm

기술 데이터

대기 모드시 전력 사용량:	< 0,4 W
네트워크 대기 모드 전력 사용량:	< 0,9 W
펌프 압력:	최대 15 bar
스루플로우(Through-flow) 히터:	1 스테인리스 스틸 서모 블록
치수 (W x H x D):	311 x 397 x 445 mm
순 중량:	13 kg
연결 케이블 길이:	120 cm
물통 용량:	2,2 l
원두통 용량:	약 500 g
우유통 용량:	0,5 l
물받이 용량:	0,75 l
찌꺼기통 용량:	커피찌꺼기 최대 16 개
중앙 추출구:	높이 조절 80-160 mm
그라인더:	원뿔형 스틸 그라인더
그라인더 설정:	5 단계
원두 가루 양:	최대 12 g
주파수 대역:	2.400–2.4835 GHz
최대 전송 전력	< 100 mW

■ (주)밀레코리아
서울시 강남구 논현로 559 밀레하우스 빌딩 (135-907)
■ 전화: (02)3451-9451~2
■ 팩스: (02)3451-9453
■ 홈페이지: www.miele.co.kr
■ 온라인 쇼핑몰: shop.miele.co.kr
■ A/S 신청: 전국 1577-1597 (가까운 대리점으로 연결)

■ 본 제품은 수입 완제품으로 공급이 일시 지연될 수 있습니다.

Miele

CM 7350

ko-KR

M.-Nr. 11 674 050 / 01