Miele

Instrukcja użytkowania i instalacji
Suszarka ewakuacyjna

Proszę **koniecznie** przeczytać instrukcję użytkowania przed ustawieniem - instalacją - uruchomieniem. Dzięki temu można uniknąć zagrożeń i uszkodzeń.

pl-PL

M.-Nr 11 181 610

Spis treści

Ochrona środowiska naturalnego 6

Wskazówki bezpieczeństwa i ostrzeżenia 7

Obsługa suszarki 18
Panel sterowania 18
Symbole na panelu sterowania 19
Symbole na wyświetlaczu 20
Przyciski dotykowe i wyświetlacz dotykowy z przyciskami dotykowymi 21
Menu podstawowe 21
Przykłady obsługi 22
Lista wyboru 22
Wybór uproszczony 22
Ustawianie wartości liczbowych 22
Wychodzenie z podmenu 22

Pierwsze uruchomienie 23
Włączanie suszarki 23
Ustawianie języka wyświetlacza 23
Wskazówka dotycząca urządzeń zewnętrznych 24
Ustawianie jasności wyświetlacza 24
Potwierdzanie pytania dotyczącego czasu 24
Ustawianie godziny 24
Wybieranie pakietów programowych 25
Konfigurowanie urządzenia inkasującego 25
Kończenie pierwszego uruchomienia 26

1. Prawidłowa pielęgnacja prania 27
Pranie 27
Suszenie 27
Symbole konserwacyjne 27

2. Załadunek suszarki 28

3. Wybieranie programu 29
Włączanie suszarki 29
Wybieranie programu 29
Wybieranie programów standardowych poprzez pokrętło programatora 29
Wybieranie programów specjalny poprzez ustawienie programatora ☆ 29

4. Wybieranie ustawień programu 30
Menu podstawowe programu 30
Wybieranie stopnia suszenia 30
Wybieranie czasu trwania (programy sterowane czasem) 30

Spis treści

Wybieranie funkcji dodatkowych 31
Tryb łagodny 31
Ochrona przed zagniataniem 31
Wybieranie czasu opóźnienia startu 32

5. Uruchamianie programu 33
Uruchamianie programu 33

6. Zakończenie programu - wyjmowanie prania 34
Zakończenie programu 34
Wyjmowanie prania 34
Przestrzeganie wskazówek konserwacyjnych 34

Przegląd programów 35
Programy standardowe 35
☆ Programy specjalne 37
Pakiety programowe 40

Zmiana przebiegu programu 43
Zmiana bieżącego programu 43
Przerywanie programu 43
Ponowne wybieranie przerwanego programu 43
Dokładanie prania 43

Czyszczenie i konserwacja 44
Przestrzeganie okresów czyszczenia 44
Czyszczenie filtrów kłaczków 44
Wyjmowanie filtra kłaczków 44
Demontaż filtra kłaczków 45
Czyszczenie części filtra kłaczków na sucho 45
Czyszczenie części filtra kłaczków na mokro 45
Czyszczenie obszaru prowadzenia powietrza 46
Montaż i zakładanie filtra kłaczków 47
Czyszczenie suszarki 48

Co robić, gdy... 49
Na wyświetlaczu pokazywane są następujące wskazówki lub błędy 49
Niezadowalające efekty suszenia 52
Proces suszenia trwa bardzo długo 53
Ogólne problemy z suszarką 54

Serwis 55
Kontakt w przypadku wystąpienia usterki 55
Wyposażenie dodatkowe 55

Spis treści

Ustawianie i podłączanie ... 56
Widok z przodu ... 56
Widok z tyłu ... 57
Sytuacje instalacyjne ... 58
Widok z boku ... 58
Cokół stalowy ... 58
Widok z góry ... 58
Ustawienie pralnicy z suszarką w słupku ... 58
Transport suszarki na miejsce ustawienia ... 59
Ustawianie ... 60
Wypoziomowanie suszarki ... 60
Zewnętrzne urządzenia sterujące ... 60
Podłączenie elektryczne ... 61

Instalacja przewodu wylotowego ... 62
Zasady wyprowadzenia wylotu ... 62
Zasady doprowadzenia powietrza ... 62
Obliczanie całkowitej długości rur ... 63
Otwory wylotowe z tyłu suszarki ... 64
Zaślepianie otworu wylotowego ... 64
Wymiary otworów wylotowych ... 64
Instalacja rury segmentowej ... 65
Przykład ... 65
Instalacja węża giętkiego ... 66
Kanał płaski ... 66
Przykłady ... 67
Zbiorczy przewód wylotowy ... 68

Dane eksploatacyjne ... 70

Dane techniczne ... 71
Karta produktu do elektrycznych suszarek bębnowych dla gospodarstw domowych ... 72
Deklaracja zgodności ... 74

Poziom administratora ... 75
Otwieranie Poziom administr. ... 75
Dostęp poprzez kod ... 75
Zmiana kodu ... 75
Program demo ... 75
Otwieranie poziomu administratora ... 76
Opuszczanie poziomu administratora ... 76
Język ... 77
Jasność ... 77

Czas ... 77
Głośność sygnału końcowego ... 77
Dźwięk przycisków ... 77
Głośność sygnału powitalnego ... 77
Dźwięk błędu ... 78
Pamięć ... 78
Bez zagnieceń ... 78
Zaawans. schładzanie ... 78
Temperatura schładzania ... 78
Wyłączanie wskazań ... 79
Programowanie startu ... 79
Nazwa programu ... 79
Widoczność parametrów ... 80
Stopnie suszeniaTk. do got./kolor. ... 80
Stopnie suszeniaTkaniny delikatne ... 80
Stopnie suszeniaAutomatic plus ... 80
Stopnie suszenia Do maglowania ... 80
Wyczyścić kanały powietrzne ... 80
Czyszczenie sit ... 81
Pakiety programowe ... 81
Wybór modułu KOM ... 82
Dostępność produktów cyfrowych Miele ... 82
WiFi / LAN ... 83
Czas sieciowy ... 84
Klapa wylotowa zewn. ... 84
Dodatkowa dmuchawa ... 85
Czujnik ciśnienia ... 85
Dostęp zdalny ... 85
Zdalna aktualizacja ... 86
SmartGrid ... 86
Informacje prawne ... 87
Urządzenie inkasujące ... 88
- Ustawienie dla urządzenia inkasującego ... 88
- Zewn. blokada progr. ... 88
- Sygnał zwrotny na urz. inkasującym ... 88
- Blokada urządz. inkasującego ... 89
- Kasowanie sygnału zapłaty ... 89
- Czas zwłoki ... 89
- Przekroczenie czasu urz. inkas. ... 89
- Czas trwania Prog. czas. zimny ... 90
- Czas trwania Pr. czas. ciepły ... 90
- Darmowe programy ... 90

Ochrona środowiska naturalnego

Utylizacja opakowania transportowego

Opakowanie chroni urządzenie przed uszkodzeniami podczas transportu. Materiały, z których wykonano opakowanie zostały specjalnie dobrane pod kątem ochrony środowiska i techniki utylizacji i dlatego nadają się do ponownego wykorzystania.

Zwrot opakowań do obiegu materiałowego pozwala na zaoszczędzenie surowców i zmniejsza nagromadzenie odpadów.

Utylizacja starego urządzenia

To urządzenie, zgodnie z Dyrektywą Europejską 2002/96/WE oraz polską Ustawą o zużytym sprzęcie elektrycznym i elektronicznym, jest oznaczone symbolem przekreślonego kontenera na odpady.

Takie oznakowanie informuje, że sprzęt ten, po okresie jego użytkowania, nie może być umieszczany razem z innymi odpadami domowymi. Użytkownik jest zobowiązany do oddania go prowadzącym zbieranie zużytego sprzętu elektrycznego i elektronicznego. Prowadzący zbieranie, w tym lokalne punkty zbiórki, sklepy oraz gminne jednostki, tworzą odpowiedni system umożliwiający oddanie takiego sprzętu. Właściwe postępowanie ze zużytym sprzętem elektrycznym i elektronicznym przyczynia się do uniknięcia konsekwencji szkodliwych dla zdrowia ludzi i środowiska naturalnego, wynikających z obecności składników niebezpiecznych oraz z niewłaściwego składowania i przetwarzania.
Proszę zatroszczyć się o to, aby stare urządzenie było zabezpieczone przed dziećmi do momentu odtransportowania.

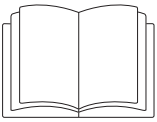

▶ Proszę koniecznie przeczytać tę instrukcję użytkowania.

Ta suszarka spełnia wymagania obowiązujących przepisów bezpieczeństwa. Nieprawidłowe użytkowanie może jednak doprowadzić do wyrządzenia szkód osobowych i rzeczowych.

Przed pierwszym użyciem suszarki należy przeczytać instrukcję użytkowania. Zawiera ona ważne wskazówki dotyczące bezpieczeństwa, użytkowania i konserwacji urządzenia. Dzięki temu można uniknąć zagrożeń i uszkodzeń urządzenia.

Jeśli urządzenie będzie obsługiwane również przez inne osoby, wówczas należy im udostępnić te wskazówki bezpieczeństwa i ostrzeżenia i/lub je z nimi zapoznać.

Zachować tę instrukcję i przekazać ją ewentualnemu następnemu posiadaczowi urządzenia.

Użytkowanie zgodne z przeznaczeniem

▶ Suszarka jest przeznaczona wyłącznie do suszenia tekstyliów wypranych w wodzie, które są oznaczone przez producenta na etykiecie konserwacyjnej jako nadające się do suszenia maszynowego. Inne zastosowania są potencjalnie niebezpieczne. Firma Miele nie odpowiada za szkody, które zostaną spowodowane użytkowaniem niezgodnym z przeznaczeniem lub nieprawidłową obsługą urządzenia.

▶ Ta suszarka może być również użytkowana w obszarach publicznych.

▶ Ta suszarka nie jest przeznaczona do użytkowania na zewnątrz pomieszczeń.

▶ Osoby, które ze względu na upośledzenie psychiczne, umysłowe lub fizyczne, czy też brak doświadczenia lub niewiedzę, nie są w stanie bezpiecznie obsługiwać urządzenia, nie mogą z niego korzystać bez nadzoru lub wskazań osoby odpowiedzialnej.

▶ Dzieci poniżej 8 roku życia należy trzymać z daleka od suszarki, chyba że są pod stałym nadzorem.

▶ Dzieciom powyżej 8 roku życia wolno używać urządzenia bez nadzoru tylko wtedy, gdy jego obsługa została im objaśniona w takim stopniu, że mogą bezpiecznie z niego korzystać. Dzieci muszą być w stanie rozpoznać i zrozumieć możliwe zagrożenia wynikające z nieprawidłowej obsługi.

▶ Dzieci nie mogą czyścić ani konserwować suszarki bez nadzoru.

▶ Proszę nadzorować dzieci przebywające w pobliżu urządzenia. Nigdy nie pozwalać dzieciom na zabawy suszarką.

Bezpieczeństwo techniczne

▶ Przed ustawieniem należy sprawdzić urządzenie pod kątem widocznych zewnętrznych uszkodzeń.
Nie ustawiać ani nie uruchamiać uszkodzonej suszarki.

▶ Nie podejmować w suszarce żadnych zmian, które nie są wyraźnie dozwolone przez firmę Miele.

▶ Ze względów bezpieczeństwa nie należy stosować przedłużaczy (zagrożenie pożarowe przez przegrzanie).

▶ Elektryczne bezpieczeństwo tej suszarki jest zagwarantowane tylko wtedy, gdy zostanie ona podłączona do przepisowo zainstalowanego systemu przewodów ochronnych. To bardzo ważne, żeby ten podstawowy środek bezpieczeństwa był sprawny, a w razie wątpliwości należy zlecić sprawdzenie instalacji elektrycznej przez wykwalifikowanego elektryka. Firma Miele nie może zostać pociągnięta do odpowiedzialności za szkody spowodowane brakiem lub nieciągłością przewodu ochronnego.

▶ Nieprawidłowo przeprowadzone naprawy mogą być przyczyną poważnych zagrożeń dla użytkownika, za które firma Miele nie ponosi odpowiedzialności. Naprawy mogą być przeprowadzane wyłącznie przez fachowców autoryzowanych przez firmę Miele, w przeciwnym razie w przypadku wystąpienia kolejnych uszkodzeń nie będą respektowane żadne roszczenia gwarancyjne.

▶ Gdy uszkodzony jest kabel zasilający, musi on zostać wymieniony przez specjalistę autoryzowanego przez producenta, żeby uniknąć zagrożeń dla użytkownika.

▶ Uszkodzone podzespoły mogą zostać wymienione wyłącznie na oryginalne części zamienne Miele. Tylko w przypadku takich części firma Miele może zagwarantować spełnienie wymagań bezpieczeństwa w pełnym zakresie.

▶ W przypadku nieprawidłowo lub nieterminowo przeprowadzonej konserwacji nie można wykluczyć spadku wydajności, wystąpienia usterek i zagrożenia pożarowego.

▶ W przypadku wystąpienia awarii lub podczas czyszczenia i konserwacji urządzenie jest tylko wtedy odłączone od sieci elektrycznej, gdy:

- połączenie z siecią jest przerwane
- wyłączone są odpowiednie bezpieczniki instalacji elektrycznej
- bezpieczniki topikowe są całkowicie wykręcone z oprawek.

Patrz również rozdział „Ustawianie i podłączanie“, punkt „Podłączenie elektryczne“.

▶ Ta suszarka nie może być użytkowana w miejscach niestacjonarnych (np. na statkach).

▶ Przestrzegać wskazówek zamieszczonych w rozdziałach „Ustawianie i podłączanie“ oraz „Instalacja przewodu wylotowego“, jak również w rozdziale „Dane techniczne“.

▶ Należy zawsze zagwarantować dostępność wtyczki, żeby istniała możliwość odłączenia suszarki od zasilania.

▶ Jeśli przewidziano podłączenie stałe, po stronie instalacji musi być ciągle dostępny wielobiegunowy wyłącznik, żeby odłączyć suszarkę od zasilania.

▶ Przestrzeń powietrzna pomiędzy spodem suszarki i podłogą nie może zostać zmniejszona przez listwy cokołowe, dywany o długim włosiu itp. W przeciwnym razie nie będzie zagwarantowany wystarczający dopływ powietrza.

▶ W obszarze otwierania drzwiczek suszarki nie wolno instalować żadnych zamykanych drzwiczek, drzwiczek przesuwanych ani drzwiczek osadzonych po przeciwnej stronie.

▶ Ze względu na szczególne wymagania (np. odnośnie temperatury, wilgotności, odporności chemicznej, ścieralności i wibracji) ta suszarka jest wyposażona w specjalny element świetlny. Ten specjalny element świetlny może być używany wyłącznie do określonych zastosowań. Nie nadaje się on do oświetlania pomieszczeń. Wymiana może zostać dokonana wyłącznie przez fachowca autoryzowanego przez firmę Miele lub serwis firmy Miele.

Prawidłowe użytkowanie

▶ Maksymalna wielkość załadunku wynosi 7 kg (suchego prania). Częściowo mniejsze wielkości załadunku dla poszczególnych programów można odnaleźć w rozdziale „Przegląd programów“.

▶ Nie stawać ani nie opierać się na drzwiczkach. W przeciwnym razie ta suszarka może się przewrócić, doprowadzając do zranień i uszkodzeń.

▶ Zamykać drzwiczki po każdym suszeniu. W ten sposób można uniknąć tego, że:

- dzieci będą próbowały wspinać się do suszarki lub chować w niej jakieś przedmioty.
- małe zwierzęta będą wspinać się do suszarki.

▶ Do czyszczenia suszarki nie wolno stosować myjki wysokociśnieniowej ani strumienia wody.

▶ Pomieszczenie suszarki powinno być zawsze wolne od kurzu i kłaczków. Zabrudzenia w zasysanym powietrzu sprzyjają występowaniu zatkań. Może dojść do wystąpienia usterki i stworzenia zagrożenia pożarowego.

▶ Suszarka może być używana tylko wtedy, gdy jest zainstalowany przewód wylotowy i jest zapewniona wystarczająca wentylacja pomieszczenia.

▶ Przestrzegać wskazówek w rozdziale „Instalacja przewodu wylotowego“.

▶ Przewód wylotowy nigdy nie może zostać podłączony do następujących kominów lub kanałów:

- Kominy dymne lub spalinowe, które są w użyciu.
- Kanały, które służą do wentylacji pomieszczeń z paleniskami.
- Kominy używane przez kogoś innego.

Gdy dym lub spaliny zostaną wtłoczone z powrotem, istnieje niebezpieczeństwo zatrucia.

▶ Niebezpieczeństwo uduszenia i zatrucia przez zasysanie zwrotne spalin istnieje, gdy w tym samym pomieszczeniu lub mieszkaniu albo w sąsiednich pomieszczeniach są zainstalowane terma gazowa, ogrzewacz gazowy, piec węglowy z podłączeniem kominowym itd. i podciśnienie wynosi 4 Pa lub więcej.

W taki sposób można uniknąć podciśnienia w pomieszczeniu, gdy zatroszczy się o wystarczającą wentylacje pomieszczenia przez zastosowanie odpowiednich środków (przykłady):

- Umieszczenie niezamykalnych otworów napowietrzających w ścianie zewnętrznej.
- Przełącznik okienny: Suszarka daje się włączyć tylko przy otwartym oknie.

Bezpieczeństwo użytkowania, jak również uniknięcie podciśnienia 4 Pa lub więcej, w każdym przypadku powinno zostać potwierdzone przez zakład kominiarski.

▶ Kontrolować regularnie wszystkie elementy składowe przewodu wylotowego (np. przepust ścienny, kratkę zewnętrzną, kolana, łuki itd.) pod kątem drożności i bezusterkowego działania. W razie potrzeby przeprowadzić czyszczenie. Jeśli utworzyły się tam osady kłaczków, może to upośledzić odprowadzanie powietrza i tym samym zagrozić bezusterkowemu działaniu suszarki.
Jeśli do dyspozycji jest używany wcześniej przewód wylotowy, przed instalacją suszarki musi on zostać skontrolowany.

▶ Przy instalacji kilku suszarek do jednego przewodu zbiorczego, dla każdej suszarki bezpośrednio przy przewodzie zbiorczym musi zostać zainstalowana klapa przeciwzwrotna.
W przeciwnym razie suszarki mogą zostać uszkodzone i ich bezpieczeństwo elektryczne nie będzie mogło być zapewnione.

▶ Należy regularnie czyścić filtr kłaczków.

▶ Suszarka nie może być użytkowana bez filtra kłaczków ani z uszkodzonym filtrem kłaczków. Mogą wystąpić usterki w działaniu. Kłaczki zatkają drogi powietrzne, grzanie i przewód wylotowy, co może doprowadzić do pożaru.
Natychmiast wyłączyć suszarkę z użytkowania i wymienić uszkodzony filtr kłaczków.

▶ Nie ustawiać suszarki w pomieszczeniach zagrożonych mrozem. Już temperatury zbliżone do punktu zamarzania mogą spowodować pogorszenie właściwości użytkowych suszarki.
Dopuszczalna temperatura pomieszczenia może wynosić od 2 °C do 35 °C.

▶ Ze względu na zagrożenie pożarowe nie wolno suszyć tekstyliów, które

- nie są uprane.
- nie zostały wystarczająco wyczyszczone i wykazują zabrudzenia olejami, tłuszczami lub innymi pozostałościami (np. pranie kuchenne lub kosmetyczne z pozostałościami oleju jadalnego, oliwy, tłuszczu, kremów itp.). W przypadku niewystarczająco wyczyszczonych tekstyliów występuje zagrożenie pożarowe przez samozapłon prania, nawet po zakończeniu procesu suszenia i poza suszarką.
- są zabrudzone łatwopalnymi środkami czyszczącymi lub pozostałościami acetonu, alkoholu, benzyny, nafty, odplamiacza, terpentyny, wosku i środków do usuwania wosku lub innych chemikaliów (mogących występować np. w przypadku mopów, ścierek).
- są zabrudzone lakierem do włosów, zmywaczem do paznokci lub podobnymi pozostałościami.

Dlatego takie szczególnie mocno zabrudzone tekstylia należy bardzo dokładnie wyprać:
Zastosować dodatkową ilość środków piorących i wybrać wysoką temperaturę. W razie wątpliwości uprać takie tekstylia wielokrotnie.

▶ Usunąć z kieszeni wszystkie przedmioty (jak np. zapalniczki, zapałki).

▶ **Ostrzeżenie:** Nigdy nie wyłączać suszarki przed zakończeniem programu suszenia. Jeśli jednak tak się zdarzy, należy natychmiast wyjąć całe pranie i tak je porozkładać, żeby ciepło mogło zostać odprowadzone.

▶ Zagrożenie pożarowe.
Ta suszarka nie może być zasilana z gniazd sterowanych (np. przez zegar sterujący lub instalację elektryczną z funkcją wyłączania szczytowego).
Suszarka może być użytkowana z instalacją obciążenia szczytowego tylko wtedy, gdy jest ona połączona z suszarką poprzez Miele XCI-Box i na suszarce zostały dokonane odpowiednie ustawienia.
Gdy program suszenia zostanie przerwany przed zakończeniem fazy chłodzenia, istnieje ryzyko samozapłonu prania.

▶ Ze względu na zagrożenie pożarowe nigdy nie wolno suszyć tekstyliów lub produktów,

- gdy do ich czyszczenia były stosowane chemikalia przemysłowe (np. w procesie czyszczenia chemicznego).
- które w przeważającej części składają się z gumy spienionej, gumy lub materiałów gumopodobnych. Są to np. produkty z pianki lateksowej, czepki kąpielowe, tekstylia wodoodporne, gumowane artykuły i elementy odzieży, poduszki z wypełnieniem ze spienionej gumy.
- które posiadają wypełnienie i są uszkodzone (np. poduszki lub kurtki). Wypadające wypełnienie może spowodować pożar.

▶ Program zostaje zakończony po wejściu w fazę schładzania. Faza schładzania odbywa się w wielu programach, żeby zapewnić, że pranie pozostanie w takiej temperaturze, w której nie ulegnie uszkodzeniu (np. przez samozapłon).
Zawsze wyjmować pranie natychmiast i kompletnie po zakończeniu programu.

▶ Płyn zmiękczający i podobne produkty powinny być stosowane w sposób określony we wskazówkach dla płynu zmiękczającego.

▶ Nie przechowywać ani nie używać w pobliżu suszarki żadnej benzyny, nafty lub innych substancji łatwopalnych. Przez takie substancje występuje zagrożenie pożarowe i wybuchowe.

▶ Nie doprowadzać do suszarki powietrza przesyconego parami chloru, fluoru lub innych rozpuszczalników. Przez przeniknięte w ten sposób świeże powietrze może dojść do wystąpienia pożaru.

▶ Dla elementów urządzenia ze stali szlachetnej obowiązuje:
Powierzchnie ze stali szlachetnej nie mogą mieć kontaktu ze środkami czyszczącymi i dezynfekującymi zawierającymi płynny chlor lub podchloryn sodu. Oddziaływanie tych środków na stal szlachetną może wywołać korozję.
Agresywne pary wybielaczy chlorowych mogą mieć również działanie korozyjne.
Dlatego nie wolno przechowywać otwartych opakowań z tymi środkami w bezpośrednim sąsiedztwie urządzenia!

Akcesoria

▶ Elementy wyposażenia mogą zostać dobudowane lub wbudowane tylko wtedy, gdy jest to wyraźnie dozwolone przez firmę Miele. Jeśli zostaną dobudowane lub wbudowane inne elementy, przepadają roszczenia wynikające z gwarancji, rękojmi i/lub odpowiedzialności za produkt.

▶ Suszarki Miele i pralnice Miele mogą być ustawiane w formie słupka. W tym celu wymagany jest połączeniowy zestaw montażowy, dostępny jako wyposażenie dodatkowe. Należy zwrócić uwagę na to, czy zestaw montażowy pasuje do suszarki i pralnicy Miele.

▶ Zwrócić uwagę, czy dostępny jako wyposażenie dodatkowe cokół Miele pasuje do tej suszarki.

⚠ Firma Miele nie może zostać pociągnięta do odpowiedzialności za szkody, które zostaną spowodowane w wyniku nieprzestrzegania wskazówek bezpieczeństwa i ostrzeżeń.

Panel sterowania

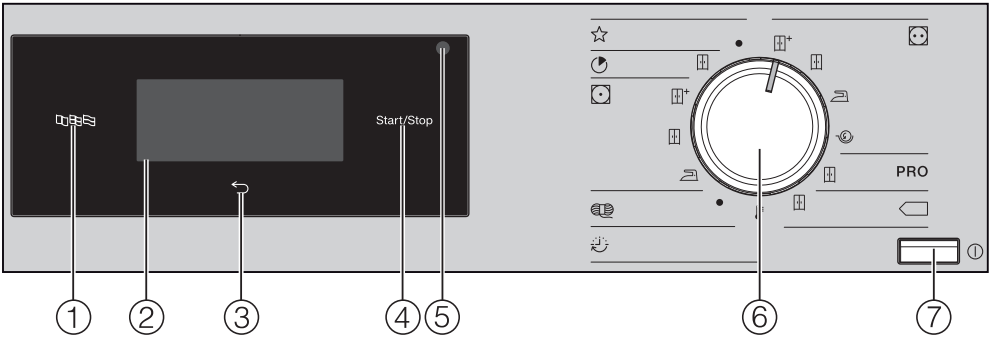

① **Przycisk dotykowy Język**
Do wybierania aktualnego języka obsługi na wyświetlaczu.
Po wyłączeniu i włączeniu zostanie znowu wyświetlony język administracyjny.

② **Wyświetlacz dotykowy z przyciskami dotykowymi**
Pokazuje wybrany program.
Za pomocą przycisków dotykowych na wyświetlaczu dotykowym wybiera się ustawienia programu.

③ **Przycisk dotykowy Powrót**
Przełącza jeden poziom menu z powrotem.

④ **Przycisk dotykowy Start/Stop**
Uruchamia wybrany program i przerywa uruchomiony program.

⑤ **Złącze optyczne**
Służy serwisowi jako punkt kontrolny i dostępowy.

⑥ **Programator**
Do wybierania programów suszenia.
Programator można obracać dookoła w prawo lub w lewo.

⑦ **Przycisk ⏻**
Do włączania i wyłączania suszarki.
Suszarka wyłącza się automatycznie, żeby zaoszczędzić energię. Wyłączenie następuje w ciągu 15 minut po zakończeniu programu/ochrony przed zagniataniem lub po włączeniu, jeśli nie nastąpi dalsza obsługa.

Symbole na panelu sterowania

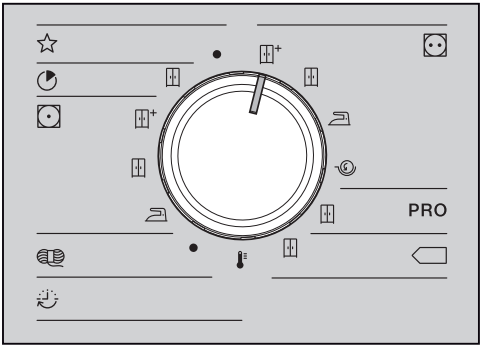

☆	**Programy specjalne**
◔	**Expres**
	Do szafy
	Tkaniny delikatne
+	Do szafy plus
	Do szafy
	Do prasowania
	Wełna
	Program czasowy
	Ciepłe powietrze
	Tkaniny do gotow./kolor.
+	Do szafy plus
	Do szafy
	Do prasowania
	Do maglowania
PRO	**Bawełna PRO**
	Do szafy
	Bawełna Eco
	Do szafy

Symbole na wyświetlaczu

Funkcje dodatkowe: Za pomocą przycisku dotykowego *Funkcje dodatkowe* można wybrać dalsze funkcje dodatkowe dla programu suszenia.

Tryb łagodny: Za pomocą przycisku dotykowego *Tryb łagodny* można zredukować obciążenie mechaniczne tekstyliów przy suszeniu.

Bez zagnieceń: Za pomocą przycisku dotykowego *Bez zagnieceń* można zredukować tworzenie zagnieceń, gdy tekstylia nie zostaną wyjęte natychmiast po zakończeniu programu.

Programowanie startu: Za pomocą przycisku dotykowego *Programowanie startu* można ustawić czas startu ...

... lub czas zakończenia

... ... lub czas do startu programu.

Program czasowy: Za pomocą tego przycisku dotykowego wybiera się czas trwania programu czasowego.

Poziom administratora: Za pomocą przycisku dotykowego *Poziom administratora* można zmienić ustawienia suszarki.

Informacja: W bieżącym programie można wyświetlić wybrane opcje.

Przyciski dotykowe i wyświetlacz dotykowy z przyciskami dotykowymi

Przyciski dotykowe , , *Start/Stop* oraz przyciski dotykowe na wyświetlaczu reagują na dotykanie końcami palców. Każde dotknięcie zostaje potwierdzone dźwiękiem. Ten dźwięk przycisków można wyłączyć (patrz rozdział „Poziom administratora“).

Panel sterowania z przyciskami dotykowymi i wyświetlaczem dotykowym może zostać zarysowany przez spiczaste lub ostre przedmioty, jak np. długopis.
Panel sterowania należy dotykać wyłącznie palcami.

Menu podstawowe

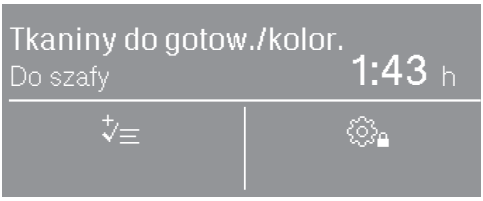

Ekran podstawowy programu suszenia w zależności od programu pokazuje różne wartości:

- Nazwę wybranego programu z ustawionym stopniem suszenia.
- Czas trwania programu.
  - W programach suszenia stopniowego (np. Tkaniny do gotow./kolor.) czas trwania programu zależy od wybranego stopnia suszenia i ilości ładunku.
  - W programie czasowym można swobodnie wybierać czas trwania programu przez naciśnięcie przycisku dotykowego .
- Wybrane funkcje dodatkowe.
- Dalsze wybieralne opcje i ustawienia poziomu administratora

Przykłady obsługi

Lista wyboru

Po strzałkach ∧ i ∨ po prawej stronie wyświetlacza można rozpoznać, czy lista wyboru jest dostępna.

Naciśnięcie przycisku dotykowego ∨ przesuwa listę wyboru do dołu. Naciśnięcie przycisku dotykowego ∧ przesuwa listę wyboru do góry.

Pasek przewijania wskazuje, że istnieją dalsze możliwości wyboru.

Aktualnie wybrany język jest zaznaczony ramką.

Nacisnąć żądany język, żeby go wybrać.

Wybór uproszczony

Jeśli nie są widoczne żadne strzałki, wybór ogranicza się do wyświetlanych wartości.

Aktualnie wybrana wartość jest zaznaczona ramką.

Nacisnąć żądaną wartość, żeby ją wybrać.

Lub zmienić wartość za pomocą + i –.

Po dokonaniu zmian nacisnąć OK.

Ustawianie wartości liczbowych

Aby zmienić wartość liczbową, skorzystać ze strzałek ∧ i ∨ nad lub pod cyfrą do zmiany.

Naciskać strzałki ∧ i ∨ i potwierdzić przyciskiem dotykowym OK.

Wychodzenie z podmenu

Podmenu opuszcza się przez wybranie przycisku dotykowego powrót ⮌.

Gdy wartość wybrana w podmenu nie zostanie potwierdzona za pomocą OK, wówczas po wybraniu przycisku dotykowego ⮌ wartość ta zostanie odrzucona.

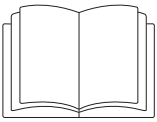

⚠ Szkody rzeczowe i osobowe przez nieprawidłowe ustawienie.

Nieprawidłowe ustawienie suszarki może prowadzić do wystąpienia szkód rzeczowych i osobowych.

Ustawić prawidłowo suszarkę przed pierwszym uruchomieniem i ją podłączyć. Przestrzegać wskazówek zamieszczonych w rozdziałach „Ustawianie i podłączanie“ oraz „Instalacja przewodu wylotowego“.

Przeprowadzić kompletnie pierwsze uruchomienie.
Przy pierwszym uruchomieniu dokonywane są ustawienia dla codziennej pracy suszarki. Niektóre ustawienia mogą zostać zmienione tylko podczas pierwszego uruchomienia. Później ustawienia mogą zostać zmienione wyłącznie przez serwis Miele.

Ustawienia są dodatkowo opisane w rozdziale „Poziom administratora“.

Włączanie suszarki

■ Nacisnąć przycisk ⏻.

Zostaje wyświetlony ekran powitalny.

Ustawianie języka wyświetlacza

Pojawia się prośba o ustawienie żądanego języka wyświetlacza (język administratora). Przestawienie języka jest możliwe w każdej chwili w późniejszym terminie poprzez menu „Poziom administratora“.

■ Naciskać przycisk dotykowy ∧ lub ∨, aż na wyświetlaczu pojawi się żądany język.

■ Nacisnąć przycisk dotykowy wybranego języka.

Wybrany język zostaje zaznaczony przez ramkę i wyświetlacz przechodzi do następnego ustawienia.

Wskazówka dotycząca urządzeń zewnętrznych

Pojawia się wskazówka dotycząca zewnętrznego sprzętu.

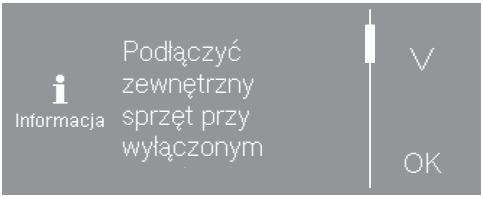

- Nacisnąć przycisk dotykowy ∨, żeby móc w całości przeczytać tekst.
- Potwierdzić przyciskiem dotykowym OK.

Przed pierwszym uruchomieniem podłączyć XCI-Box lub wsunąć moduł komunikacyjny do wnęki modułowej z tyłu suszarki. W tym celu suszarka musi być odłączona od sieci. Dopiero potem rozpocząć pierwsze uruchomienie.

Ustawianie jasności wyświetlacza

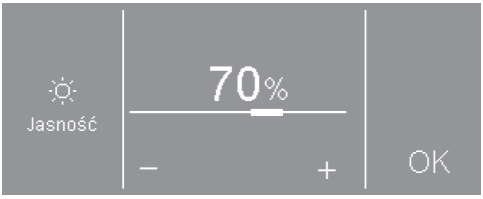

- Korzystając z przycisków dotykowych – i + ustawić żądaną jasność i potwierdzić przyciskiem dotykowym OK.

Wyświetlacz przechodzi do następnego ustawienia.

Potwierdzanie pytania dotyczącego czasu

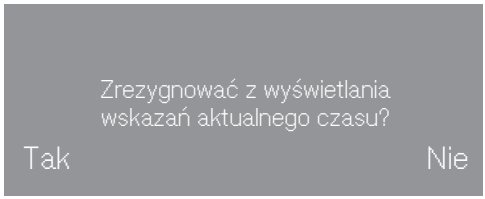

- Nacisnąć przycisk dotykowy tak lub nie.

Gdy wybierze się tak, ustawianie godziny zostanie pominięte.

Gdy wybierze się nie, wyświetlacz przechodzi do ustawiania godziny.

Ustawianie godziny

- Ustawić liczbę godzin przyciskami dotykowymi ∨ i ∧ i potwierdzić za pomocą przycisku dotykowego OK.

Wyświetlacz przechodzi do następnego ustawienia.

Wybieranie pakietów programowych

Można wybrać różne pakiety programowe.
Wszystkie programy wybrane z pakietów programowych zostaną wówczas wyświetlone w menu ☆ *Programy specjalne*.

- Naciskać przycisk dotykowy ∧ lub ∨, aż na wyświetlaczu pojawi się żądany pakiet programowy.
- Nacisnąć przycisk dotykowy pakietu programowego.

Wyświetlacz pokazuje przynależne programy.

Uaktywnione programy są zaznaczone ramką.

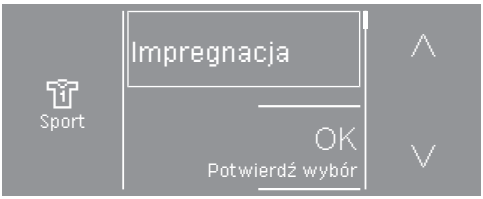

- Naciskać przyciski dotykowe programów.

Programy zostają uaktywnione (ramka) lub zdezaktywowane (brak ramki).

- Potwierdzić wybór przyciskiem dotykowym OK.

Wyświetlacz przechodzi z powrotem do menu Pakiety programowe.

- Wybrać kolejne pakiety programowe lub potwierdzić wybór za pomocą przycisku dotykowego dalej.

Wyświetlacz przechodzi do następnego ustawienia.

Konfigurowanie urządzenia inkasującego

Tutaj można skonfigurować system inkasujący (jeśli występuje).

Jeśli nie chcą Państwo konfigurować żadnego urządzenia inkasującego:

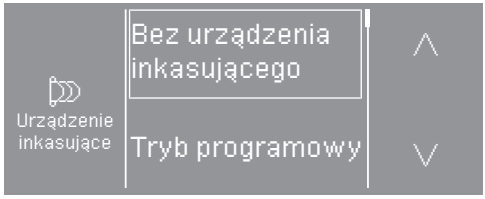

- Nacisnąć przycisk dotykowy Bez urządzenia inkasującego.
- Proszę przejść do rozdziału „Pierwsze uruchomienie“, punkt „Kończenie pierwszego uruchomienia“.

Jeśli chcą Państwo skonfigurować urządzenie inkasujące: Te ustawienia mogą zostać dokonane tylko przy pierwszym uruchomieniu. W razie potrzeby późniejszej zmiany proszę zasięgnąć informacji w serwisie Miele.

- Naciskać przycisk dotykowy ∨ dotąd, aż zostanie wyświetlone żądane ustawienie.

- Nacisnąć przycisk dotykowy żądanego ustawienia.

Konfiguracja urządzenia inkasującego jest opisana w rozdziale „Poziom administratora“, punkt „Urządzenie inkasujące“.

Kończenie pierwszego uruchomienia

Pierwsze uruchomienie jest zakończone wtedy, gdy na koniec zostanie całkowicie przeprowadzony program trwający dłużej niż 20 minut.

W przypadku zaniku zasilania przed startem pierwszego programu suszenia (np. przez wyłączenie za pomocą przycisku ⏻) pierwsze uruchomienie może zostać przeprowadzone jeszcze raz. Gdy odbędzie się program suszenia trwający dłużej niż 20 minut, ponowne pierwsze uruchomienie więcej się nie odbywa.

- Obrócić programator na ☆ *Programy specjalne*.

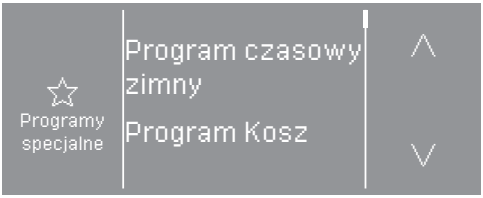

- Naciskać przyciski dotykowe ∧ lub ∨ dotąd, aż pojawi się Program czasowy zimny.
- Nacisnąć przycisk dotykowy Program czasowy zimny.

- Nacisnąć przycisk dotykowy .

- Naciskać przycisk dotykowy ∧ u góry po prawej stronie, aż pojawi się 0:20.
- Nacisnąć przycisk dotykowy OK.
- Nacisnąć migający przycisk dotykowy *Start/Stop*.

Po zakończeniu programu suszarka jest gotowa do suszenia.

Pranie

- Szczególnie mocno zabrudzone tekstylia należy bardzo dokładnie wyprać: Zastosować wystarczającą ilość środków piorących i wybrać wysoką temperaturę. W razie wątpliwości uprać takie tekstylia wielokrotnie.
- Nowe, farbujące tekstylia należy wyprać szczególnie dokładnie i oddzielnie. Nie suszyć takich tekstyliów razem z jasnymi tekstyliami. Te tekstylia mogą zafarbować przy suszeniu (także na elementy plastikowe w suszarce). Ponadto na tekstyliach mogą się również odłożyć kłaczki w innym kolorze.

Suszenie

⚠ Szkody przez nie wyjęte z prania ciała obce.
Ciała obce mogą się stopić, zapalić lub eksplodować.
Usunąć z prania wszelkie ciała obce (np. dozowniki środków piorących, zapalniczki itp.)!

⚠ Zagrożenie pożarowe przez nieprawidłowe zastosowanie i obsługę.
Pranie może się zapalić, niszcząc suszarkę i pomieszczenie.
Proszę przeczytać rozdział „Wskazówki bezpieczeństwa i ostrzeżenia“ i postępować zgodnie z nim.

- Sprawdzić tekstylia/pranie pod kątem uszkodzeń szwów i obrębień. Dzięki temu można uniknąć wypadania wypełnienia z tekstyliów, które mogłoby doprowadzić do pożaru.
- Zaszyć lub usunąć poluzowane fiszbiny biustonoszy.

Symbole konserwacyjne

Suszenie	
	normalna/podwyższona temperatura
	zredukowana temperatura*
* Wybrać funkcję dodatkową *Tryb łagodny*.	
	nie suszyć
Prasowanie i maglowanie	
	bardzo gorące
	gorące
	ciepłe
	nie prasować/nie maglować

2. Załadunek suszarki

Wkładanie prania

Tekstylia mogą zostać uszkodzone.
Przed włożeniem prania przeczytać najpierw rozdział „1. Prawidłowa pielęgnacja prania“.

- Otworzyć drzwiczki.
- Załadować pranie.

Tekstylia mogą zostać uszkodzone.
Przy zamykaniu nie przytrzasnąć żadnego prania w otworze drzwiczek.

Nigdy nie przepełniać bębna. Pranie może zostać nadwyrężone, a rezultaty suszenia pogorszone. Należy się również liczyć ze wzmożonym tworzeniem zagnieceń.

Zamykanie drzwiczek

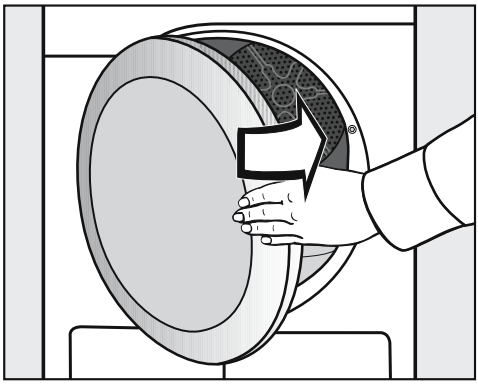

- Zamknąć drzwiczki z lekkim rozmachem.

Włączanie suszarki

■ Nacisnąć przycisk ⏻.

Włącza się oświetlenie bębna.

Oświetlenie bębna gaśnie automatycznie po kilku minutach, jak również po starcie programu (oszczędzanie energii).

Wybieranie programu

Wybieranie programów standardowych poprzez pokrętło programatora

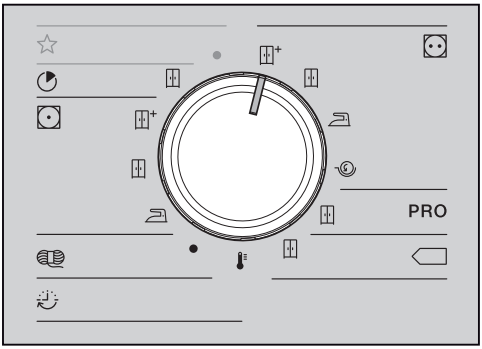

■ Obrócić pokrętło programatora na żądany program.

Na wyświetlaczu pojawia się menu podstawowe programu.

Wybieranie programów specjalny poprzez ustawienie programatora ☆

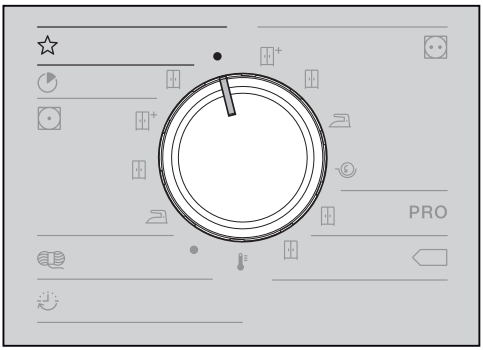

■ Obrócić pokrętło programatora.

Żądany program można wybrać na wyświetlaczu.

■ Naciskać przyciski dotykowe ∧ lub ∨, aż na wyświetlaczu zostanie pokazany żądany program.

■ Nacisnąć przycisk dotykowy programu.

Na wyświetlaczu pojawia się menu podstawowe programu.

Menu podstawowe programu

Wybieranie stopnia suszenia

W wielu programach wstępnie ustawiony stopień suszenia można zmienić. W zależności od programu do wyboru są różne stopnie suszenia.

- W programach standardowych wybrać stopień suszenia bezpośrednio za pomocą programatora.
- W niektórych programach z menu ☆ *Programy specjalne* stopień suszenia można zmienić poprzez wyświetlacz.

■ Wybrać program z zakresu ☆ *Programy specjalne*.

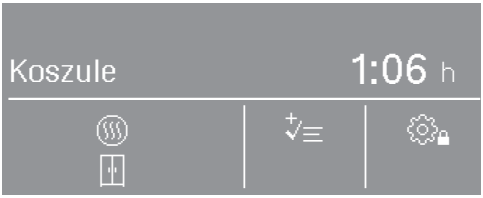

Pod symbolem ⓢ pokazywany jest symbol wstępnie ustawionego stopnia suszenia (w przykładzie ⊞ *Do szafy*).

■ Nacisnąć przycisk dotykowy ⓢ.

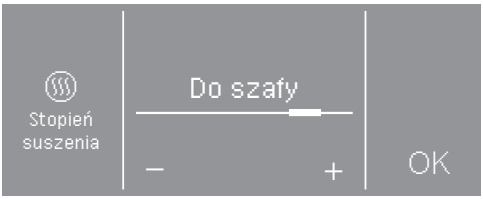

■ Nacisnąć przycisk dotykowy – lub +, żeby zmienić stopień suszenia.

■ Nacisnąć przycisk dotykowy OK.

Wybieranie czasu trwania (programy sterowane czasem)

Można samemu wybrać czas trwania programu.*

* Ramy czasowe dla wyboru czasu trwania mogą zostać ograniczone przez serwis.

- Program czasowy ciepły = 0:20-2:00 godz.
- Program czasowy zimny = 0:10-2:00 godz.
- Program Kosz = 0:20-1:30 godz.
- Program czasowy ciepły Higiena = 0:50-2:00 godz.

■ Wybrać jeden z tych programów.

Pod symbolem ⏲ pokazywany jest wstępnie ustawiony czas trwania (w tym przykładzie 0:20 minut).

■ Nacisnąć przycisk dotykowy ⏲.

■ Nacisnąć przyciski dotykowe ∧ lub ∨, żeby wybrać godziny i/lub minuty.

■ Nacisnąć przycisk dotykowy OK.

Wybieranie funkcji dodatkowych

Programy suszenia mogą zostać uzupełnione za pomocą różnych funkcji dodatkowych.

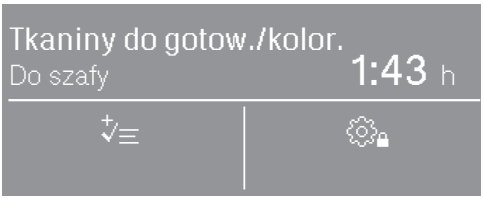

■ Nacisnąć przycisk dotykowy ✓≡.

Jeśli wybrana jest tylko jedna funkcja dodatkowa, wówczas jest ona wskazywana przez symbol (⁂) lub ▨. Po dotknięciu symbolu zostaje dodatkowo wyświetlony komunikat aktywne.

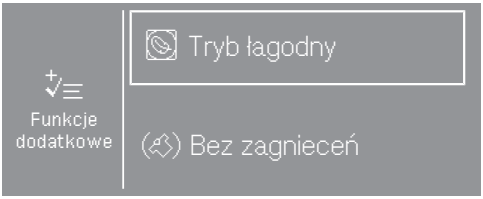

■ Nacisnąć przycisk dotykowy wybranej funkcji dodatkowej.

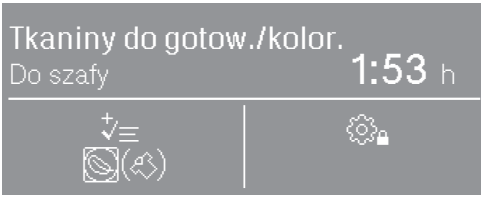

Symbol wybranej funkcji dodatkowej jest wyświetlany pod symbolem ✓≡.

Nie wszystkie funkcje dodatkowe są do wybrania w każdym programie.

Tryb łagodny

Wrażliwe tekstylia (z symbolem ⊙, np. z akrylu) będą suszone w obniżonej temperaturze i z dłuższym czasem suszenia.

Ochrona przed zagniataniem

Po zakończeniu programu bęben obraca się w specjalnym rytmie, w zależności od wybranego programu. Pomaga to uniknąć zagnieceń po zakończeniu programu.

Fabrycznie ochrona przed zagniataniem jest wyłączona. Może ona zostać włączona na poziomie administratora z różnym czasem trwania nawet do 12 godzin.

Wybieranie czasu opóźnienia startu

Programowanie czasu opóźnienia startu musi zostać uaktywnione na poziomie administratora, żeby można było z niego korzystać. W takim przypadku na wyświetlaczu zapala się dodatkowo jeden z tych 3 symboli: , , .

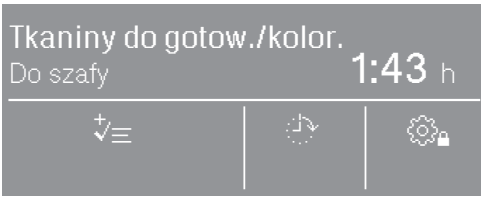

- Nacisnąć przycisk dotykowy z symbolem zegara.

W zależności od ustawienia czasu opóźnienia startu na poziomie administratora można wybrać różne czasy w krokach 15-minutowych:

- godzina zakończenia programu: Koniec o
- godzina rozpoczęcia programu: Start o
- czas, jaki powinien upłynąć do startu: Start za

Czas opóźnienia startu wynosi maksymalnie 24 godziny. Zakres możliwych ustawień jest pokazywany po lewej stronie wyświetlacza.

- Nacisnąć przyciski dotykowe ∧ lub ∨, żeby wybrać godziny i/lub minuty.
- Nacisnąć przycisk dotykowy OK.

Jeśli czas opóźnienia startu jest ustawiony na Koniec o lub Start o, pokazywane są aktualne czasy.

- Nacisnąć przycisk dotykowy OK.

Odliczanie zaprogramowanego czasu opóźnienia zaczyna się wraz ze startem programu.

Anulowanie/zmiana zaprogramowanego czasu opóźnienia startu

Przed startem programu

- Nacisnąć przycisk dotykowy z symbolem zegara.
- Czas można zmienić lub skasować.

Po starcie programu

- Nacisnąć przycisk dotykowy *Start/Stop*.
- Teraz można anulować lub uruchomić natychmiast.

Urządzenie inkasujące

Wskazówka: Jeśli występuje urządzenie inkasujące, proszę zwrócić uwagę na wezwanie do zapłaty na wyświetlaczu.

Po starcie programu nie otwierać drzwiczek ani nie przerywać programu.
W zależności od ustawienia może dojść do utraty opłaty wniesionej w urządzeniu inkasującym.

Uruchamianie programu

Gdy tylko program może zostać uruchomiony, przycisk dotykowy *Start/Stop* pulsuje światłem.

- Nacisnąć przycisk dotykowy *Start/Stop*.

Rozpoczyna się program suszenia. Przycisk dotykowy *Start/Stop* świeci się stale.

W przypadku wcześniejszego wybrania czasu opóźnienia startu najpierw rozpoczyna się jego odliczanie, zanim program suszenia rozpocznie się automatycznie.

Suszenie i czas pozostały programu suszenia są pokazywane na wyświetlaczu.

W przypadku programu suszenia stopniowego pokazywany jest każdy osiągnięty stopień suszenia.

Wskazówka: Po naciśnięciu przycisku dotykowego **i** można wyświetlić wybrane opcje.

Czas trwania programu / Prognoza czasu pozostałego

Czas trwania programu zależy od ilości, rodzaju i wilgotności resztkowej prania, jak również od twardości wody. Dlatego czas trwania programów suszenia stopniowego może się zmieniać lub „przeskakiwać“. Inteligentna elektronika suszarki dopasowuje się do tych warunków i wyświetlany czas trwania programu staje się coraz dokładniejszy.

6. Zakończenie programu - wyjmowanie prania

Zakończenie programu

Krótko przed zakończeniem programu pranie jest schładzane. Pranie może zostać wyjęte.

Gdy na wyświetlaczu pokazywane jest już tylko ⏲ Koniec, program jest zakończony.

Jeśli została wybrana *Ochrona przed zagniataniem* (⁂)*, wówczas bęben obraca się z przerwami. Dzięki temu zagniecenia są zminimalizowane, gdy pranie nie zostanie natychmiast wyjęte.

* Fabrycznie ochrona przed zagniataniem jest wyłączona.

Suszarka wyłącza się automatycznie w ciągu 15 minut po zakończeniu programu.

Wyjmowanie prania

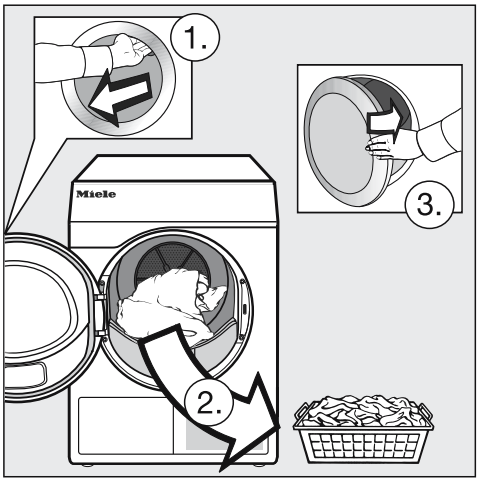

- Otworzyć drzwiczki.
- Bęben należy zawsze kompletnie opróżnić.

> Pozostawione pranie może zostać uszkodzone przez przesuszenie.
>
> Zawsze wyjmować z bębna całe pranie.

- Wyłączyć suszarkę.

Przestrzeganie wskazówek konserwacyjnych

> Ta suszarka wymaga regularnej konserwacji, szczególnie przy pracy ciągłej.

Wskazówka: Proszę przestrzegać wskazówek zamieszczonych w rozdziale „Czyszczenie i konserwacja“. Przeczytać tam najpierw rozdział „Przestrzeganie okresów czyszczenia“.

Wszystkie wartości oznaczone za pomocą * odnoszą się do wagi suchego prania.

Programy standardowe

Tkaniny do gotowania/kolorowe	**maks. 7 kg***
Do szafy plus, Do szafy	
Artykuły	- Jedno- i wielowarstwowe tekstylia z bawełny. - Ręczniki/szlafroki frotte, koszulki bawełniane, bielizna, bielizna pościelowa frotte, bielizna niemowlęca. - Odzież robocza, kurtki, narzuty, fartuchy, ścierki frotte/lniane, bielizna pościelowa, ręczniki, ręczniki kąpielowe, bielizna stołowa lub fartuszki do gotowania.
Uwagi	Nie przesuszać dzianin (np. koszulek bawełnianych, bielizny, bielizny niemowlęcej), ponieważ mogą się zbiec.
Do prasowania, Do maglowania	
Artykuły	- Tekstylia z tkanin bawełnianych lub lnianych. - Bielizna stołowa, pościel, pranie krochmalone.
Wskazówki	Pranie przeznaczone do maglowania zrolować, dzięki temu pozostanie wilgotne.
PRO **Bawełna PRO**	**maks. 7 kg***
Artykuły	Normalnie wilgotne pranie bawełniane, takie jak opisane w punkcie *Bawełna Do szafy*.
Uwagi	W tym programie suszenie zostanie przeprowadzone wyłącznie w stopniu *Do szafy*.
Bawełna Eco	**maks. 7 kg***
Artykuły	Normalnie wilgotne pranie bawełniane, takie jak opisane w punkcie *Bawełna Do szafy*.
Uwagi	- W tym programie suszenie zostanie przeprowadzone wyłącznie w stopniu *Do szafy*. - Ze względu na zużycie energii program jest najbardziej wydajny do suszenia normalnie wilgotnego prania bawełnianego.
Wskazówka dla instytutów testowych	Program testowy zgodnie z rozporządzeniem 392/2012/EU zmierzony wg EN 61121.

Przegląd programów

Expres	**maks. 4 kg**
Artykuły	Niewrażliwe tekstylia przeznaczone dla programu *Tkaniny do gotow./kolor.* w stopniu suszenia *Do szafy*.
Uwagi	W porównaniu do programu *Tkaniny do gotow./kolor.* ten program ma krótszy czas trwania.
Tkaniny delikatne	**maks. 4 kg**
Do szafy plus, Do szafy, Do prasowania	
Artykuły	- Delikatne tekstylia z syntetyków, bawełny lub tkanin mieszanych. - Ubrania robocze, fartuchy, sweterki, sukienki, spodnie, bielizna stołowa, rajstopy.
Wełna	**maks. 2 kg**
Artykuły	Tekstylia wełniane i tekstylia z mieszanek wełnianych: pulowery, swetry zapinane, rajstopy.
Uwagi	- Tekstylia wełniane zostaną w krótkim czasie napuszone i zmiękczone, ale nie będą wysuszone do końca. - Wyjąć tekstylia natychmiast po zakończeniu programu i dosuszyć na powietrzu.
Program czasowy ciepły	**maks. 7 kg***
Artykuły	- Kurtki, poduszki, śpiwory i inne tekstylia objętościowe. - Wielowarstwowe tekstylia, jak np. ciężkie obrusy bawełniane. - Pojedyncze sztuki prania, jak np. ręczniki kąpielowe, odzież kąpielowa, ścierki kuchenne.
Uwagi	- Do dosuszania wielowarstwowych lub objętościowych tekstyliów, które ze względu na swoje wykonanie schną nierównomiernie. - Do suszenia małej ilości lub pojedynczych tekstyliów. - Na początek nie wybierać najdłuższego czasu. Ustalić metodą prób i błędów, jaki czas będzie najbardziej odpowiedni.

☆ Programy specjalne

Tkaniny frotte	**maks. 7 kg***
Artykuły	Duże ilości jedno- lub wielowarstwowego prania frotte. Są to np. ręczniki, ręczniki kąpielowe, płaszcze kąpielowe, myjki lub bielizna pościelowa frotte.
Uwagi	W tym programie suszenie zostanie przeprowadzone wyłącznie w stopniu *Do szafy plus*.
Koszule	**maks. 2 kg**
Do szafy, Do prasowania plus	
Artykuły	Koszule i bluzki koszulowe.
Tkaniny bardzo delikatne	**maks. 4 kg**
Do szafy plus, Do szafy, Do prasowania plus	
Artykuły	- Wrażliwe tekstylia z syntetyków, bawełny lub tkanin mieszanych. - Delikatne sweterki, sukienki, spodnie, fartuszki, serwety, koszule, bluzki. - Dessous i tekstylia z aplikacjami.
Uwagi	W tym programie tworzenie zagnieceń jest mniejsze.
Wskazówki	Dla suszenia ze szczególnie małą ilością zagnieceń: zredukować załadunek.
Wygładzanie	**maks. 1 kg**
Artykuły	- Tkaniny bawełniane lub lniane. - Delikatne tekstylia z bawełny, tkanin mieszanych lub syntetycznych: spodnie bawełniane, anoraki, koszule.
Uwagi	- Program do redukowania zagnieceń po wcześniejszym wirowaniu w pralnicy. - Tekstylia nie zostaną wysuszone do końca. - Dla szczególnie delikatnego wygładzania wybrać dodatkowo funkcję dodatkową *Tryb łagodny*. - Wyjąć tekstylia natychmiast po zakończeniu programu i zawiesić na sznurze lub wieszakach i dosuszyć na powietrzu.

Przegląd programów

Jeans	**maks. 3,5 kg**
Do szafy, Do prasowania plus	
Artykuły	Spodnie, kurtki, spódnice, koszule z materiałów dżinsowych.
Jedwab	**maks. 1 kg**
Artykuły	Tekstylia z nadającego się do suszenia jedwabiu: bluzki, koszule.
Uwagi	- Program do redukowania zagnieceń. - Tekstylia nie zostaną wysuszone do końca. - Wyjąć tekstylia natychmiast po zakończeniu programu.
Automatic plus	**maks. 5 kg**
Do szafy plus, Do szafy, Do prasowania plus	
Artykuły	Ładunek mieszany z tekstyliów przeznaczonych do prania w programach *Tkaniny do gotow./kolor.* i *Tkaniny delikatne*.
Mikrofaza	**maks. 7 kg***
Do szafy plus, Do szafy	
Artykuły	Mopy i ścierki z mikrofibry.
Program czasowy zimny	**maks. 7 kg***
Artykuły	Wszystkie tekstylia, które powinny zostać przewietrzone.

Program Kosz	Załadunek kosza 3,5 kg
Tekstylia / Produkty	- Należy przestrzegać wskazówek w instrukcji użytkowania dla kosza suszarniczego! - Stosować ten program do suszenia lub wietrzenia produktów przeznaczonych do suszenia, które nie powinny być poddawane obciążeniom mechanicznym.
Uwagi	- Ten program może zostać wybrany wyłącznie w połączeniu z koszem suszarniczym Miele (wyposażenie dodatkowe). - Bez kosza suszarniczego nie jest możliwe osiągnięcie wystarczających rezultatów suszenia. - Zwrócić uwagę na to, żeby produkt (torba, kozaki...) nie dotykał bębna: Dochodzi do obracania bębna suszarki, przy czym przy nieprawidłowym załadowaniu zarówno kosz suszarniczy jak i bęben mogą zostać uszkodzone. Patrz instrukcja użytkowania dla kosza suszarniczego. - Należy przestrzegać instrukcji użytkowania dla kosza suszarniczego. 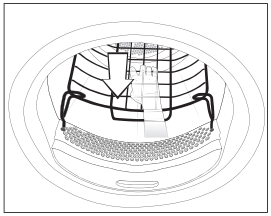

Pakiety programowe

Można wybrać różne pakiety programowe.
Wszystkie programy wybrane z pakietów programowych zostaną wówczas wyświetlone w menu ☆ *Programy specjalne*.

Sport

Outdoor	**maks. 2,5 kg***
Do szafy, Do prasowania plus	
Artykuły	Odzież outdoorowa z materiałów nadających się do suszenia.
Impregnacja	**maks. 2,5 kg***
Tekstylia	Do suszenia tekstyliów nadających się do suszenia, jak np. mikrofaza, odzież narciarska i turystyczna, cienka gęsta bawełna (popelina) i obrusy.
Uwagi	- Ten program obejmuje dodatkową fazę utrwalania do impregnacji. - Impregnowane tekstylia mogą być traktowane wyłącznie środkami impregnacyjnymi ze wskazówką „zalecane do tkanin membranowych“. Te środki opierają się na chemicznych związkach fluoru. - Nie suszyć żadnych tekstyliów, które zostały zaimpregnowane środkami zawierającymi parafinę. Przez takie środki występuje zagrożenie pożarowe. - W tym programie suszenie zostanie przeprowadzone wyłącznie w stopniu *Do szafy*.
Odzież sportowa	**maks. 3 kg***
Artykuły	Odzież sportowa i fitness z materiałów nadających się do suszenia.
Uwagi	W tym programie suszenie zostanie przeprowadzone wyłącznie w stopniu *Do szafy*.

Tekstylia domowe

Pościel puchowa	**maks. 2 kg**
Artykuły	Artykuły pościelowe nadające się do suszenia (kołdry lub poduszki z wypełnieniem z puchu lub z pierza).
Uwagi	W tym programie suszenie zostanie przeprowadzone wyłącznie w stopniu *Do szafy*.
Wskazówki	Pierze ma tę właściwość, że przy podgrzaniu wydziela zapach własny. Pozostawić artykuły pościelowe po suszeniu do wywietrzenia poza suszarką.
Pościel syntetyczna	**maks. 2 kg**
Artykuły	Artykuły pościelowe nadające się do suszenia (kołdry lub poduszki z wypełnieniem syntetycznym).
Uwagi	W tym programie suszenie zostanie przeprowadzone wyłącznie w stopniu *Do szafy*.
Duże tekstylia	**maks. 4 kg**
Do szafy plus, Do szafy, Do prasowania, Do maglowania	
Artykuły	Niewrażliwe, duże tekstylia przeznaczone dla programu *Tkaniny do gotow./kolor*. Są to np. narzuty, wielowarstwowe kołdry, duże tekstylia objętościowe.

Higiena

W programach higienicznych suszenie odbywa się przy stałej temperaturze utrzymywanej przez dłuższy okres czasu (przedłużony czas utrzymywania temperatury). Dzięki temu mikroorganizmy, jak np. zarazki lub roztocza kurzu domowego, zostaną zabite i ilość alergenów w praniu ulegnie zredukowaniu.
Gdy program higieniczny zostanie przerwany przed czasem, wówczas mikroorganizmy nie zostaną zabite.
Nie przerywać programu.

Bawełna Higiena	**maks. 4 kg**
Artykuły	Tekstylia z bawełny lub lnu, które miały bezpośredni kontakt ze skórą. Są to np. bielizna, bielizna niemowlęca, pościel, ręczniki frotte, ręczniki kąpielowe frotte, płaszcze kąpielowe frotte, ręczniki do sauny lub myjki.
Uwagi	W tym programie suszenie zostanie przeprowadzone wyłącznie w stopniu *Do szafy*.
Tkaniny delikatne Higiena	**maks. 4 kg**
Artykuły	- Delikatne tekstylia z syntetyków, bawełny lub tkanin mieszanych. - Ubrania robocze, fartuchy, sweterki, sukienki, spodnie, bielizna stołowa, rajstopy.
Uwagi	W tym programie suszenie zostanie przeprowadzone wyłącznie w stopniu *Do szafy*.
Program czasowy ciepły Higiena	**maks. 4 kg**
Artykuły	- Kurtki, poduszki, śpiwory i inne tekstylia objętościowe. - Ciężkie, wielowarstwowe tekstylia bawełniane, jak np. obrusy lub narzuty.
Uwagi	- Do dosuszania wielowarstwowych lub objętościowych tekstyliów, które ze względu na swoje wykonanie schną nierównomiernie. - Do suszenia małej ilości lub pojedynczych tekstyliów. - Na początek nie wybierać najdłuższego czasu. Ustalić metodą prób i błędów, jaki czas będzie najbardziej odpowiedni.

Urządzenie inkasujące

Jeśli po uruchomieniu programu zostaną otwarte drzwiczki lub program zostanie przerwany, opłata może (w zależności od ustawienia*) zostać utracona!

* Podczas pierwszego uruchomienia lub w późniejszym terminie przez serwis Miele może zostać ustalony przedział czasu, w którym zmiana programu jest dozwolona.

Zmiana bieżącego programu

Zmiana programu nie jest więcej możliwa (ochrona przed niezamierzonymi zmianami). W celu wybrania nowego programu należy najpierw przerwać bieżący program.

⚠ Zagrożenie pożarowe przez nieprawidłowe zastosowanie i obsługę.
Pranie może się zapalić, niszcząc suszarkę i pomieszczenie.
Proszę przeczytać rozdział „Wskazówki bezpieczeństwa i ostrzeżenia“ i postępować zgodnie z nim.

Gdy programator zostanie przestawiony, zostaje wyświetlony komunikat Zmiana programu niemożliwa. Tekst zgaśnie, gdy programator zostanie ustawiony na początkowy program.

Przerywanie programu

- Nacisnąć przycisk dotykowy *Start/Stop*.

Na wyświetlaczu pojawi się prośba o potwierdzenie przerwania.

- Nacisnąć przycisk dotykowy tak.

Ponowne wybieranie przerwanego programu

- Otworzyć i zamknąć drzwiczki.
- Wybrać i uruchomić nowy program.

Dokładanie prania

- Otworzyć drzwiczki.

⚠ Niebezpieczeństwo oparzeń przy dotknięciu gorącego prania lub bębna suszarki.
Można się oparzyć.
Pozostawić pranie do ostygnięcia i wyjąć je ostrożnie.

- Dołożyć pranie.
- Zamknąć drzwiczki.
- Uruchomić program.

Przerwa w zasilaniu

Gdy nastąpiła przerwa w zasilaniu wskutek wyłączenia suszarki przyciskiem ⏻:

- Włączyć suszarkę.
- Nacisnąć przycisk dotykowy *Start/Stop*.

Jeśli rozłączenie z siecią nastąpiło z powodu awarii zasilania:

- Po przywróceniu zasilania należy potwierdzić za pomocą OK.
- Nacisnąć przycisk dotykowy *Start/Stop*.

Czas pozostały

Zmiany przebiegu programu mogą prowadzić do przeskakiwania czasu na wyświetlaczu.

Przestrzeganie okresów czyszczenia

Dwuczęściowy filtr kłaczków w obszarze prowadzenia powietrza wyłapuje kłaczki odpadające przy suszeniu.

Nieregularne czyszczenie może spowodować przedłużenie czasu suszenia.

⚠ Zagrożenie pożarowe przez nieregularną konserwację.

Przez zbyt dużo pozostałości kłaczków w filtrze kłaczków i w suszarce występuje zagrożenie pożarowe.

Kontrolować regularnie filtr kłaczków i obszar prowadzenia powietrza. Czyszczenie należy przeprowadzić zawsze wtedy, gdy występują pozostałości kłaczków.

⚠ Uszkodzenia przez brak lub uszkodzenie filtra kłaczków.

Przez zbyt dużo pozostałości kłaczków w filtrze kłaczków i w suszarce występuje ryzyko usterki urządzenia i zagrożenie pożarowe.

Nigdy nie suszyć bez filtra kłaczków. Natychmiast wymienić uszkodzony filtr kłaczków na nowy.

Przeprowadzić czyszczenie zawsze wtedy, gdy na wyświetlaczu pojawi się wezwanie:
Wyczyścić filtr kłaczków i umyć filtr w cokole. lub Czyszczenie sit

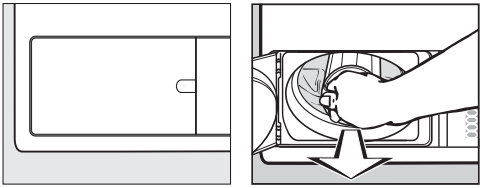

- Kasowanie komunikatu: Przy włączonej suszarce otworzyć klapę filtra kłaczków na min. 10 sekund.

Czyszczenie filtrów kłaczków

Wyjmowanie filtra kłaczków

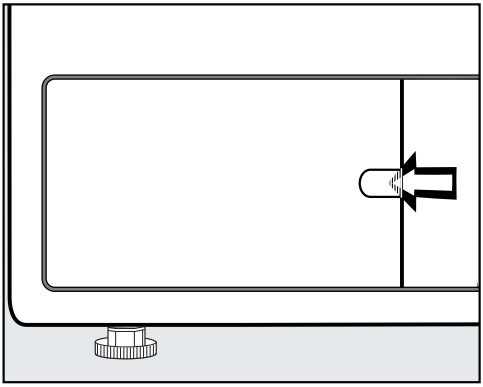

- Sięgnąć palcem za blokadę.
- Otworzyć klapę filtra kłaczków.

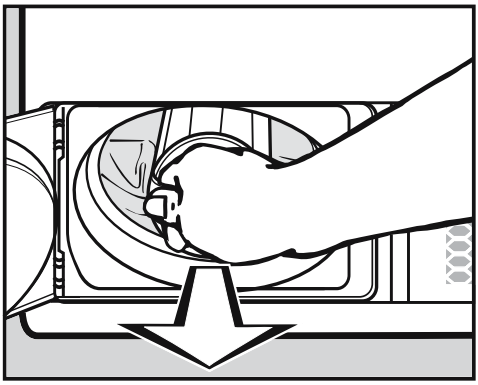

■ Wyciągnąć filtr kłaczków za uchwyt.

Demontaż filtra kłaczków

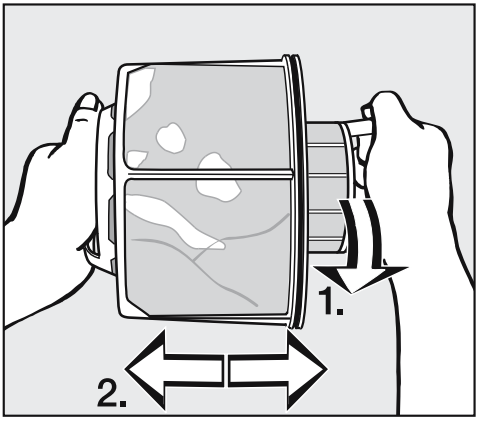

■ Przytrzymać filtr kłaczków za oba uchwyty.

■ Lekko obrócić wewnętrzną część filtra kłaczków w kierunku przeciwnym do ruchu wskazówek zegara aż do wyczuwalnego zatrzaśnięcia (1.).

■ Rozdzielić obie części filtra kłaczków (2.).

Czyszczenie części filtra kłaczków na sucho

Wskazówka: Najlepsze rezultaty czyszczenia można osiągnąć za pomocą odkurzacza.

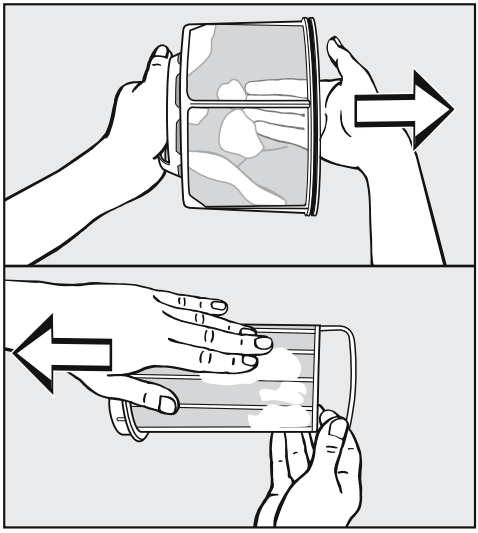

■ Zgarnąć lub odkurzyć kłaczki.

Czyszczenie części filtra kłaczków na mokro

Gdy części filtra kłaczków są mocno zaklejona lub zatkane, należy je dodatkowo umyć pod bieżącą ciepłą wodą.

Mokry filtr kłaczków może spowodować usterki w działaniu przy suszeniu.
Strząsnąć dokładnie obie części filtra kłaczków i ostrożnie je osuszyć.

Czyszczenie obszaru prowadzenia powietrza

■ Otworzyć drzwiczki.

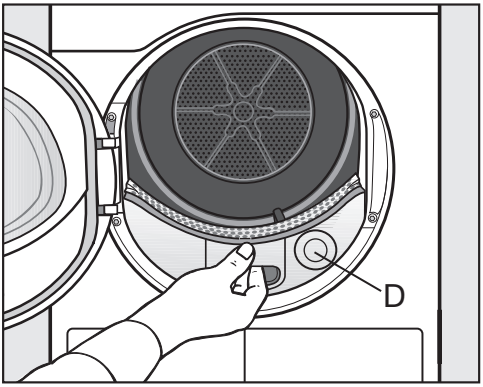

Okrągła pokrywka **(D)** nie spełnia żadnej funkcji i nie można jej zdjąć.

■ Wyciągnąć pokrywę obszaru prowadzenia powietrza.

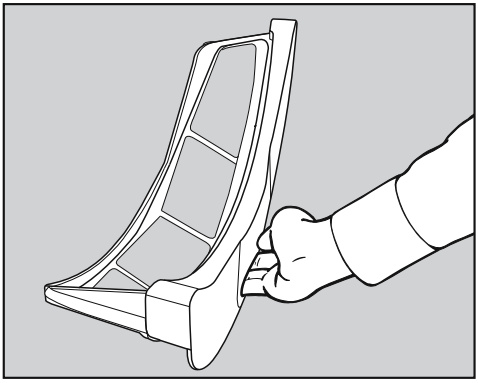

■ Wyczyścić pokrywę obszaru prowadzenia powietrza za pomocą wilgotnej ściereczki.

■ Odłożyć na bok pokrywę obszaru prowadzenia powietrza.

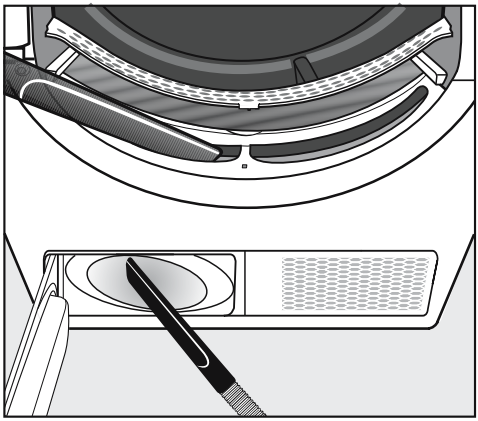

■ Kłaczki można usunąć za pomocą odkurzacza.

Wirnik wentylatora we wnętrzu suszarki może być oklejony przez resztki środków piorących i kłaczki.

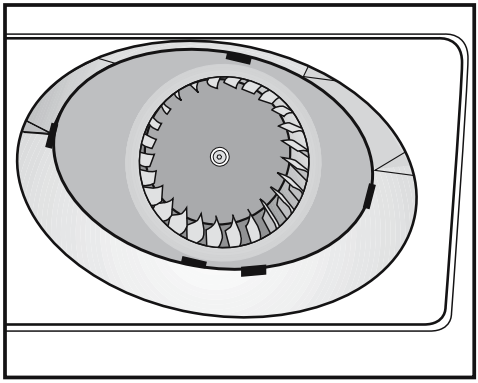

■ Usunąć ostrożnie za pomocą wilgotnej ściereczki
. . . osady z wirnika wentylatora.
. . . kłaczki z obszaru przed wirnikiem wentylatora.

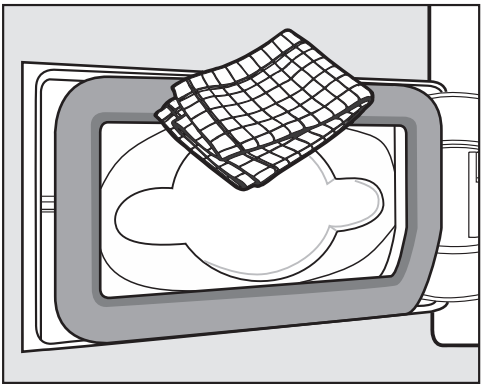

■ Usunąć kłaczki za pomocą wilgotnej ściereczki. Nie uszkodzić przy tym gumowej uszczelki.

Montaż i zakładanie filtra kłaczków

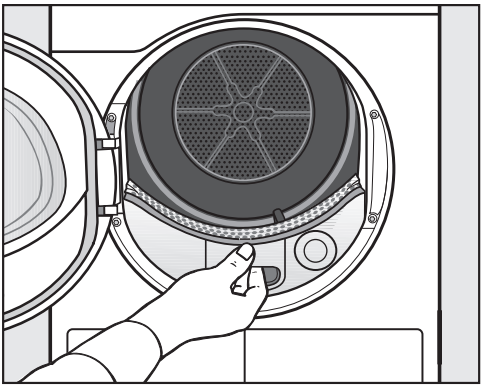

■ Wsunąć pokrywę obszaru prowadzenia powietrza.

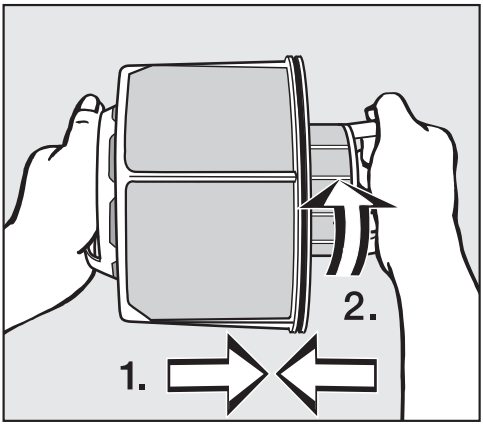

■ Złożyć ze sobą wewnętrzną i zewnętrzną część filtra kłaczków (1.).

■ Lekko obrócić wewnętrzną część filtra kłaczków w kierunku ruchu wskazówek zegara aż do wyczuwalnego zatrzaśnięcia (2.).

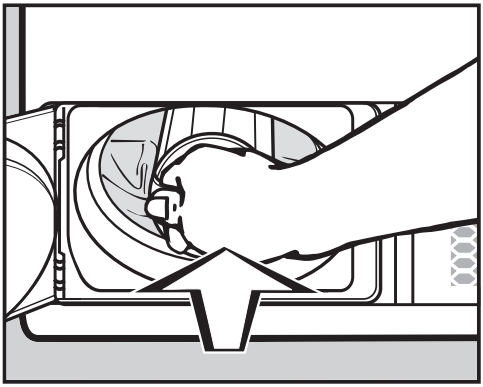

■ Wsunąć filtr kłaczków aż do zatrzaśnięcia.

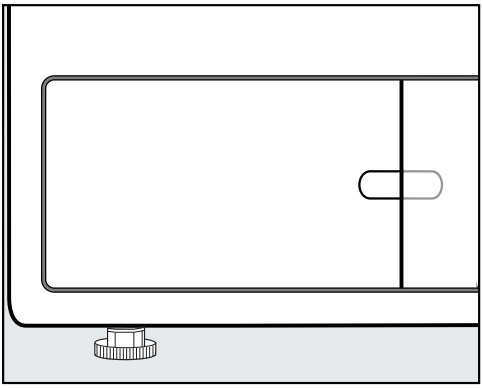

■ Zamknąć klapę filtra kłaczków.

Tylko prawidłowo założony filtr i zamknięta klapa filtra kłaczków gwarantują szczelność systemu i bezusterkowe działanie tej suszarki!

Czyszczenie suszarki

Odłączyć suszarkę od sieci elektrycznej.

⚠ Uszkodzenia przez zastosowanie nieodpowiednich środków pielęgnacyjnych.
Nieodpowiednie środki pielęgnacyjne mogą uszkodzić powierzchnie z tworzyw sztucznych i inne elementy.
Nie stosować żadnych środków czyszczących zawierających rozpuszczalniki, środków do szorowania, środków do mycia szkła ani środków uniwersalnych.

⚠ Niebezpieczeństwo porażenia prądem przez wodę.
Gdy woda dostanie się do suszarki, zachodzi niebezpieczeństwo porażenia elektrycznego.
Nigdy nie spryskiwać suszarki na mokro. Do czyszczenia stosować wyłącznie lekko zwilżoną miękką ściereczkę.

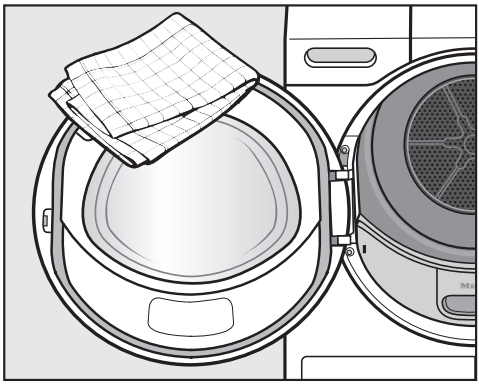

■ Suszarkę i uszczelkę na wewnętrznej stronie drzwiczek czyścić wyłącznie lekko wilgotną, miękką ściereczką za pomocą łagodnego środka czyszczącego lub roztworu mydła.

■ Wytrzeć wszystko do sucha miękką ściereczką.

■ Elementy urządzenia ze stali szlachetnej (np. bęben) czyścić środkami zalecanymi do czyszczenia stali szlachetnej.

Większość usterek i błędów, do których dochodzi podczas codziennego użytkowania, można usunąć samodzielnie. W wielu przypadkach pozwoli to zaoszczędzić czas i koszty, ponieważ nie ma wówczas potrzeby wzywania serwisu.

Poniższa tabela powinna być pomocna w ustaleniu przyczyn ewentualnych usterek i błędów i ich usunięciu.

Na wyświetlaczu pokazywane są następujące wskazówki lub błędy

Komunikat	Przyczyna i postępowanie
⊛ Bęben jest pusty lub pranie jest zbyt suche. **zostaje wyświetlone po przerwaniu programu.**	To nie jest usterka. W niektórych programach w przypadku zbyt małej ilości ładunku lub jego braku następuje przerwanie programu. Może się to również zdarzyć w przypadku już wysuszonego prania. ■ Otworzyć drzwiczki i skontrolować pranie. ■ Ewentualnie dołożyć pranie. ■ Zamknąć drzwiczki, aby móc kontynuować suszenie. Pojedyncze sztuki prania należy suszyć w programie *Ciepłe powietrze*.
ℹ Awaria zasilania program zatrzymany	Nastąpiła przerwa w dostawie prądu. ■ Po przywróceniu zasilania należy potwierdzić za pomocą OK. ■ Nacisnąć przycisk dotykowy *Start*/*Stop*.
ℹ Zamknąć klapę filtra kłaczków	Klapa filtra kłaczków dla filtra kłaczków jest otwarta. ■ Zamknąć klapę filtra kłaczków. Komunikat gaśnie.
	Nigdy nie otwierać klapy filtra kłaczków podczas trwania programu. Gdy klapa filtra kłaczków zostanie otwarta podczas trwającego programu, przepływ powietrza ulegnie przerwaniu. Zostanie również przerwany program. Z tego powodu suszarka nie będzie mogła wystarczająco szybko odprowadzić gorącego powietrza suszącego. Zabezpieczenia suszarki mogą doprowadzić do trwałego wyłączenia suszarki. W takim przypadku będzie musiał zostać wezwany serwis.

Komunikat	Przyczyna i postępowanie
i Czyszczenie sit **zostaje wyświetlone po chwili na koniec programu.**	Przestrzegać wskazówek dotyczących czyszczenia w rozdziale „Czyszczenie i konserwacja“. ■ Wyczyścić filtr kłaczków. ■ Skontrolować i wyczyścić obszar prowadzenia powietrza. ■ Kasowanie komunikatu: Przy włączonej suszarce otworzyć klapę filtra kłaczków na min. 10 sekund.
i Wyczyścić filtr kłaczków i umyć filtr w cokole. **zostaje wyświetlone po zakończeniu programu.**	Suszarka pracuje nieoptymalnie lub nieekonomicznie. Możliwe przyczyny: Zatkania przez klaczki lub pozostałości środków piorących. ■ Wyczyścić filtr kłaczków. ■ Skontrolować i wyczyścić obszar prowadzenia powietrza. Przestrzegać wskazówek dotyczących czyszczenia w rozdziale „Czyszczenie i konserwacja“. ■ Kasowanie komunikatu: Przy włączonej suszarce otworzyć klapę filtra kłaczków na min. 10 sekund.
Zapala się ⏲ Koniec / Schładzanie **i proces suszenia nie jest jeszcze zakończony.**	To nie jest usterka. Pranie jest jeszcze nadal chłodzone. Program znajduje się tuż przed końcem. ■ Można wyjąć i rozprostować pranie lub pozostawić je w suszarce do końca procesu chłodzenia.

Komunikat	Przyczyna i postępowanie
Umyć filtr kłaczków i filtr w cokole. Sprawdzić przepływ powietrza. **zostaje wyświetlone po przerwaniu programu.**	Suszona jest mała ilość tekstyliów o różnej wielkości. Mniejsza sztuka prania została przyssana w obszarze napełniania drzwiczek i blokuje tam otwory separatora prania. ■ Kasowanie komunikatu: Nacisnąć przycisk dotykowy OK. ■ Otworzyć drzwiczki suszarki. ■ Wyjąć przeszkadzające tekstylia. ■ Pojedyncze i małe tekstylia suszyć wyłącznie z większymi sztukami prania. Jeśli można to wszystko wykluczyć, wówczas doszło do większych utrudnień. Patrz poniżej.
	Występują zatkania przez kłaczki lub pozostałości środków piorących. ■ Wyczyścić filtr kłaczków i drogi powietrzne. ■ Skontrolować przewód wylotowy, czy powietrze suszące może być wydmuchiwane bez przeszkód. Przestrzegać wskazówek dotyczących czyszczenia w rozdziale „Czyszczenie i konserwacja“. Uszkodzony filtr kłaczków musi zostać wymieniony. ■ Kasowanie komunikatu: Nacisnąć przycisk dotykowy OK.
Błąd F. Jeśli ponowne uruchomienie urządzenia się nie powiedzie wezwać serwis. **zostaje wyświetlone po przerwaniu programu.**	Nie można ustalić bezpośredniej przyczyny. ■ Proszę przestrzegać wskazówek na wyświetlaczu. ■ Nacisnąć przycisk dotykowy OK. Jeśli program zostanie ponownie przerwany i pojawi się komunikat błędu, wystąpił defekt. Proszę poinformować serwis Miele.
Rozpoznano blokadę. Rozluźnić pranie i uruchomić ponownie. **zostaje wyświetlone po przerwaniu programu.**	Pranie niekorzystnie się rozłożyło lub zwinęło. ■ Otworzyć drzwiczki i rozluźnić pranie. Ewentualnie wyjąć część prania. ■ Zamknąć drzwiczki. ■ Uruchomić program.

Niezadowalające efekty suszenia

Problem	Przyczyna i postępowanie
Pranie jest wysuszone w niezadowalającym stopniu.	Ładunek składa się z różnych tkanin. ■ Dosuszyć w programie *Program czasowy ciepły*.
Duże tekstylia zawinęły się niekorzystnie. Owinięte w nich mniejsze tekstylia nie są wysuszone w zadowalającym stopniu.	W wybranym programie pranie nie mogło zostać rozluźnione. Dlatego mniejsze tekstylia zostały owinięte przez większe tekstylia. ■ Rozluźnić tekstylia. ■ Wybrać program *Duże tekstylia*.
	Jeśli program *Duże tekstylia* nie jest oferowany na wyświetlaczu, można go dodatkowo uaktywnić. Późniejsza aktywacja programu jest opisana w rozdziale „Poziom administratora“, punkty „Otwieranie poziomu administratora“ i „Pakiety programowe“.
Pranie lub poduszki wypełnione pierzem podczas suszenia wydzielają nieprzyjemny zapach	Pranie zostało uprane z niewystarczającą ilością środków piorących. Pierze ma tę właściwość, że przy podgrzaniu wydziela zapach własny. ■ Pranie: stosować do prania wystarczającą ilość środków piorących. ■ Poduszki: przewietrzyć poza suszarką.
Pranie z włókien syntetycznych po suszeniu jest naładowane elektrostatycznie.	Syntetyki mają tendencję do ładowania elektrostatycznego. ■ Płyn do płukania zastosowany w ostatnim płukaniu może zmniejszyć ładowanie elektrostatyczne przy suszeniu.
Przy suszeniu odpadają kłaczki.	Kłaczki, które zasadniczo utworzyły się na tekstyliach przy noszeniu lub częściowo przy praniu, odrywają się. Proces suszenia jest za to odpowiedzialny w niewielkim stopniu. Odpadające kłaczki są wyłapywane przez filtry kłaczków i filtr dokładny i mogą zostać łatwo usunięte. ■ Patrz rozdział „Czyszczenie i konserwacja“.

Proces suszenia trwa bardzo długo

Problem	Przyczyna i postępowanie
Proces suszenia trwa bardzo długo lub nawet został przerwany.*	Mogą Państwo zostać poproszeni o wyczyszczenie dróg powietrznych/sit. ■ Sprawdzić wszystkie opisane poniżej przyczyny.
	Pozostałości środków piorących, włosy i drobne kłaczki mogą być przyczyną zatorów. ■ Wyczyścić filtr kłaczków (patrz rozdział „Czyszczenie i konserwacja“). ■ Wyczyścić obszar prowadzenia powietrza. ■ Pokrywę w obszarze napełniania można zdjąć, żeby wyczyścić znajdujący się pod nią obszar prowadzenia powietrza.
	Przewód wylotowy lub jego ujście są np. zatkane włosami lub kłaczkami. ■ Kontrolować i wyczyścić wszystkie elementy składowe przewodu wylotowego (np. przepust ścienny, kratkę zewnętrzną, kolana lub łuki itd.).
	Doprowadzenie powietrza w małych i niewentylowanych pomieszczeniach jest niewystarczające. ■ Przy suszeniu otworzyć drzwi lub okno w celu zapewnienia wentylacji.
	Tekstylia są zbyt mokre. ■ Zwiększyć ilość obrotów wirowania w pralnicy.
	Bęben jest zbyt pełny. ■ Uwzględnić maksymalną wielkość załadunku dla programu suszenia.
	Ze względu na obecność metalowych zamków błyskawicznych nie został dokładnie ustalony stopień wilgotności prania. ■ W przyszłości otwierać zamki błyskawiczne. ■ Jeśli problem wystąpi ponownie, takie tekstylia należy suszyć w programie *Program czasowy na ciepło*.

* Wyłączyć i po chwili włączyć suszarkę przed uruchomieniem nowego programu.

Ogólne problemy z suszarką

Problem	Przyczyna i postępowanie
W bębnie znajduje się woda kondensacyjna.	Suszarka jest podłączona do zbiorczego przewodu wylotowego. ■ Suszarka może być podłączona do zbiorczego przewodu wylotowego wyłącznie za pomocą klapy przeciwzwrotnej. ■ Kontrolować regularnie klapę przeciwzwrotną pod kątem potencjalnych uszkodzeń i ewentualnie ją wymienić.
Nie świeci się oświetlenie bębna.	Oświetlenie bębna wyłącza się automatycznie, gdy drzwiczki są zamknięte. Oświetlenie bębna wyłącza się po kilku minutach w celu oszczędzania energii, gdy drzwiczki pozostają otwarte przez dłuższy czas. Oświetlenie bębna zapala się przy otwieraniu drzwiczek, gdy suszarka jest włączona.
Na wyświetlaczu jest obcy język.	Ustawienia języka zostały zmienione. ■ Zmienić ustawienia języka. Symbol flagi ⚑ służy jako wskazówka.

Kontakt w przypadku wystąpienia usterki

W razie wystąpienia usterek, których nie można usunąć samodzielnie, proszę powiadomić np. sprzedawcę Miele lub serwis Miele.

Wizytę technika serwisowego Miele można zamówić online na stronie www.miele.pl w zakładce Serwis.

Dane kontaktowe serwisu Miele znajdują się na końcu tego dokumentu.

Serwis wymaga podania oznaczenia modelu i numeru fabrycznego urządzenia (Fabr./SN/Nr.). Obie te informacje znajdują się na tabliczce znamionowej.

Tabliczkę znamionową można znaleźć po otwarciu drzwiczek suszarki:

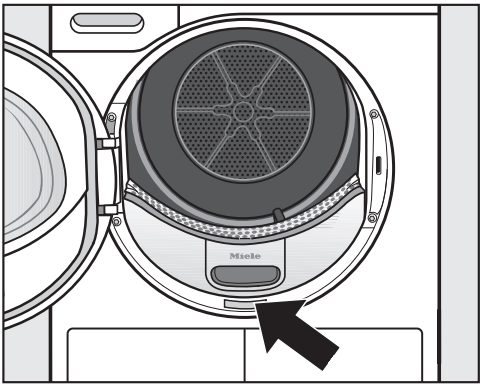

Wyposażenie dodatkowe

Wyposażenie dodatkowe do tej suszarki można nabyć w sklepach specjalistycznych lub w serwisie firmy Miele.

Widok z przodu

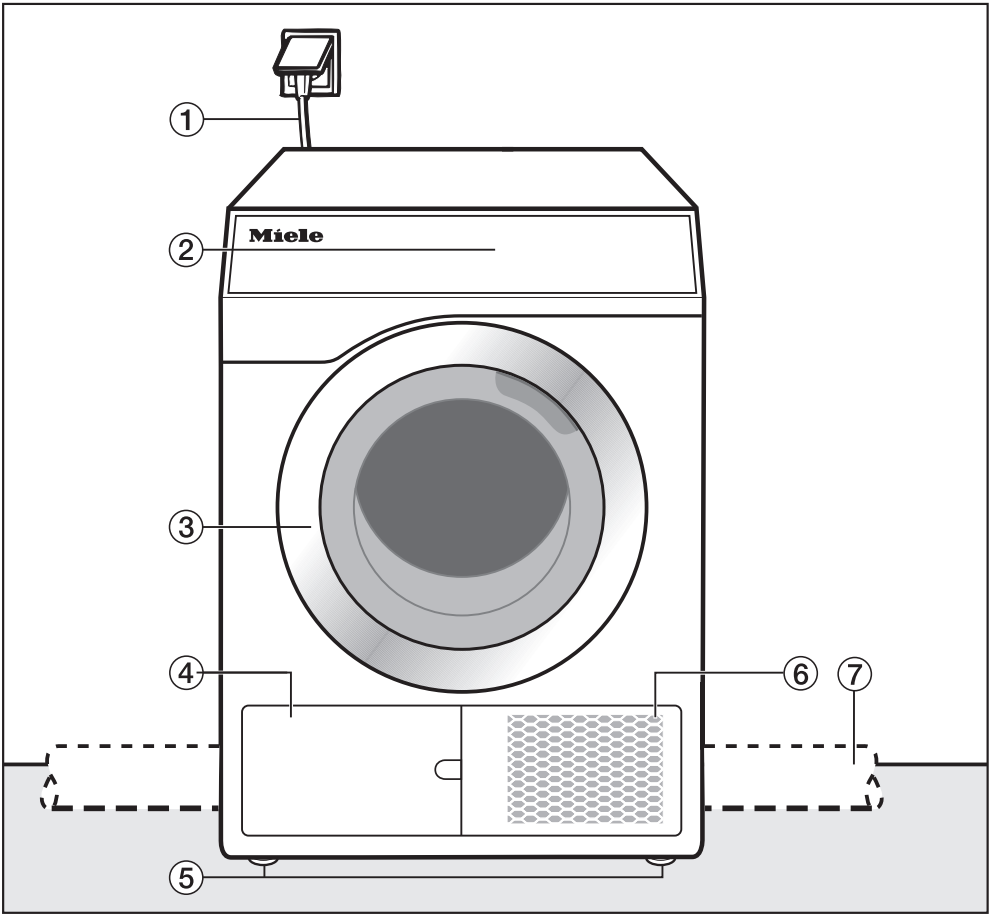

① Kabel przyłączeniowy

② Panel sterowania

③ Drzwiczki

④ Filtr kłaczków
Nie wolno otwierać klapy podczas trwania programu. Otwierać tylko wtedy, gdy na wyświetlaczu pojawi się wskazówka. W przeciwnym razie może wystąpić usterka techniczna.

⑤ 4 wykręcane nóżki regulowane na wysokość

⑥ Otwór dla powietrza chłodzącego

⑦ Przewód wylotowy po stronie instalacji budynku (instalacja po prawej lub lewej stronie z tyłu)

Widok z tyłu

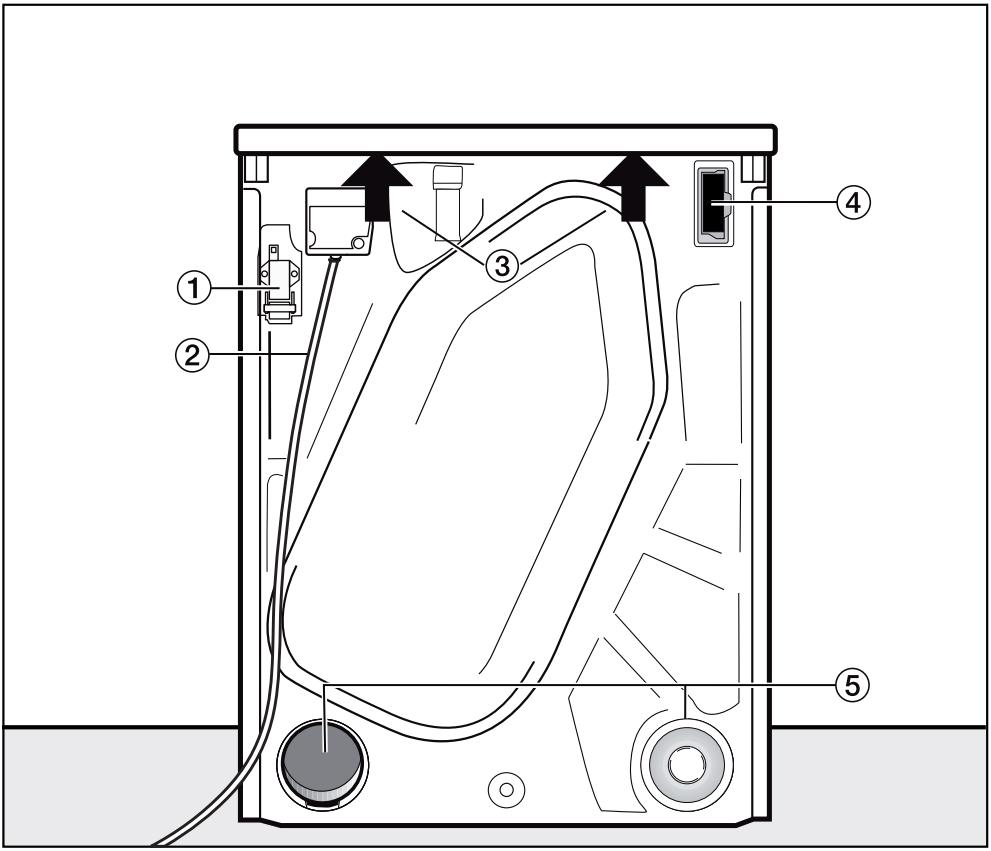

① Złącze dla komunikacji z zewnętrznymi urządzeniami

② Kabel przyłączeniowy

③ Możliwość uchwycenia pod występem pokrywy do celów transportowych

④ Wnęka modułowa (dla zewnętrznego modułu komunikacyjnego)

⑤ Przyłącza wylotowe

– Nieużywane przyłącze wylotowe musi być zamknięte zatyczką.

Sytuacje instalacyjne

Wszystkie wymiary są podane w mm.

Odstępy od ściany stanowią zalecenia w celu ułatwienia prac serwisowych. W przypadku ograniczonych warunków zabudowy urządzenie może również zostać dosunięte do ściany.

Widok z boku

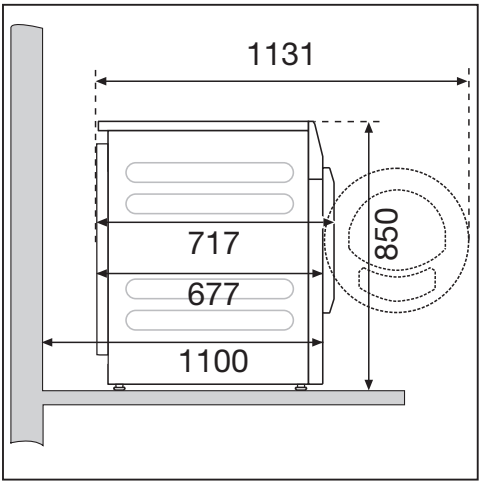

Cokół stalowy

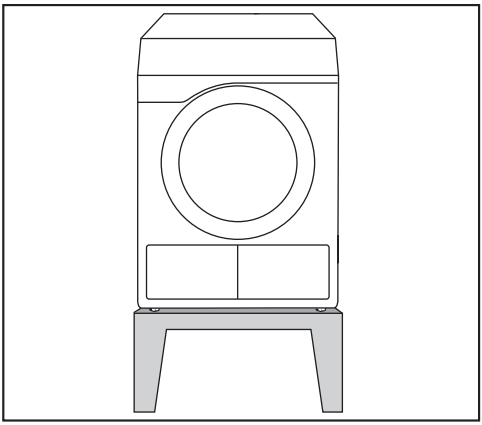

Cokół stalowy* (podbudowa otwarta lub zamknięta)

Widok z góry

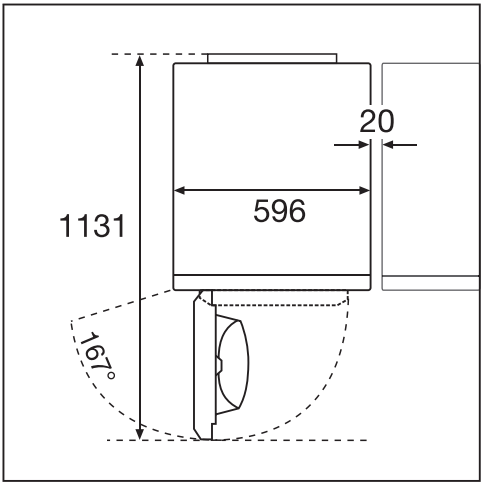

Ustawienie pralnicy z suszarką w słupku

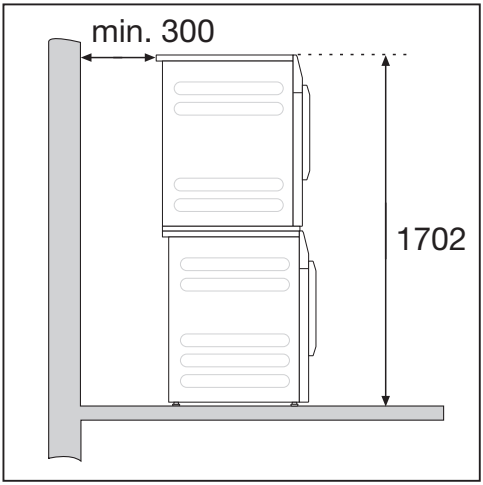

Wymagany jest zestaw połączeniowy*. Montaż musi zostać dokonany przez fachowca autoryzowanego przez firmę Miele.

* wyposażenie dodatkowe Miele

Transport suszarki na miejsce ustawienia

⚠ Szkody przez nieprawidłowy transport suszarki.

Gdy suszarka się przewróci, może spowodować zranienia i uszkodzenia.

Przy transporcie suszarki uważać na jej stabilność.

Transportowanie suszarki

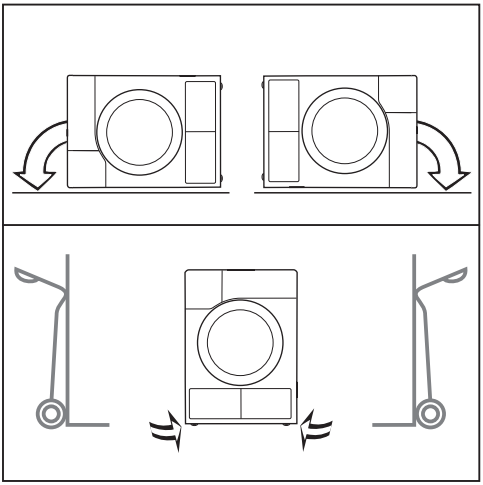

- Przy transporcie na leżąco: Kłaść suszarkę wyłącznie na lewej lub prawej ściance bocznej.
- Przy transporcie na stojąco: Transportować suszarkę z pomocą wózka przechylnego wyłącznie na lewej lub prawej ściance bocznej.

Przenoszenie suszarki na miejsce ustawienia

⚠ Niebezpieczeństwo zranień przez nie zamocowaną pokrywę.

Tylne mocowanie pokrywy może się stać łamliwe ze względu na czynniki zewnętrzne. Pokrywa może się oderwać przy przenoszeniu.

Sprawdzić wytrzymałość występu pokrywy przed przenoszeniem.

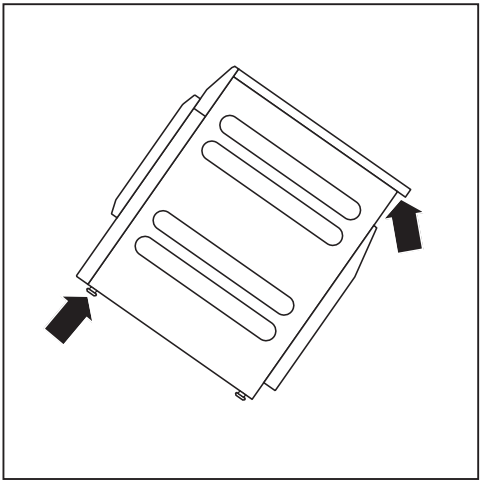

- Przenosić suszarkę za przednie nóżki urządzenia i tylny występ pokrywy.

Ustawianie

W obszarze otwierania drzwiczek suszarki nie wolno instalować żadnych zamykanych drzwiczek, drzwiczek przesuwanych ani drzwiczek osadzonych po przeciwnej stronie.

Wypoziomowanie suszarki

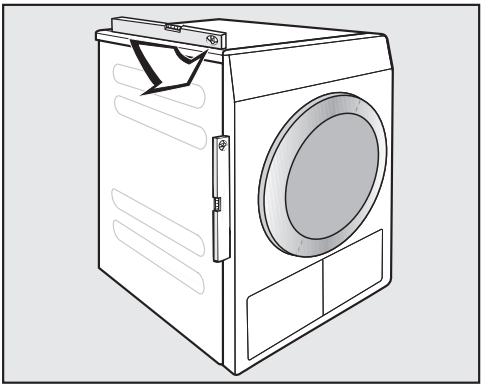

Ta suszarka musi wypoziomowana, żeby była zagwarantowana jej bezusterkowa praca.

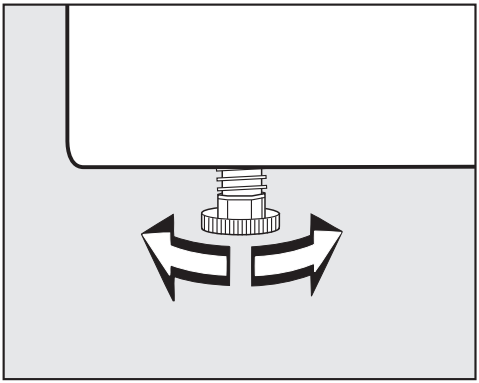

Nierówności podłoża można wyrównać na wykręcanych nóżkach.

Ta suszarka nie nadaje się do zabudowy podblatowej.

W żadnym wypadku nie zastawiać szczelin wentylacyjnych na suszarce. Przestrzeń powietrzna pomiędzy spodem suszarki i podłogą nie może zostać zmniejszona przez listwy cokołowe, dywany o długim włosiu itp. W przeciwnym razie nie będzie zagwarantowany wystarczający dopływ powietrza.

⚠ Szkody spowodowane nieprawidłową instalacją lub brakiem przewodu wylotowego.

Wilgotne powietrze suszące może spowodować szkody w pomieszczeniu.

Przestrzegać wskazówek w rozdziale „Instalacja przewodu wylotowego“.

Zewnętrzne urządzenia sterujące

Do łączenia z zewnętrznymi systemami wymagane jest dodatkowe wyposażenie:

- moduł komunikacyjny XCI-Box (np. dla sterowania obciążeniem szczytowym, systemu inkasującego)
- adapter komunikacyjny XCI-AD (tylko dla systemu inkasującego)

System inkasujący

Suszarka może zostać wyposażona w system inkasujący (wyposażenie dodatkowe Miele). W tym celu serwis Miele musi zaprogramować odpowiednie ustawienia w elektronice suszarki i podłączyć system inkasujący.

Wyjmować regularnie monety lub żetony z urządzenia inkasującego.
W przeciwnym razie nastąpi zablokowanie urządzenia wrzutowego.

Podłączenie elektryczne

Opis dotyczy suszarek z wtyczką i suszarek bez wtyczki sieciowej.

Dla suszarek z wtyczką obowiązuje:

- Ta suszarka jest wyposażona w przewód przyłączeniowy z wtyczką gotową do podłączenia.
- Należy zawsze zagwarantować dostępność wtyczki, żeby istniała możliwość odłączenia suszarki od zasilania.

⚠ Szkody przez nieprawidłowe napięcie przyłączeniowe.
Informacje dotyczące wartości znamionowych i odpowiedniego zabezpieczenia znajdują się na tabliczce znamionowej.
Proszę porównać dane na tabliczce znamionowej z parametrami sieci elektrycznej.

Podłączenie może nastąpić wyłącznie do instalacji elektrycznej wykonanej zgodnie z obowiązującymi normami.

W żadnym wypadku tego urządzenia nie wolno podłączać za pośrednictwem przedłużaczy, jak np. listwy zasilające itp., w celu wykluczenia potencjalnych zagrożeń (zagrożenie pożarowe).

Jeśli zostało przewidziane podłączenie na stałe, instalacja powinna być wyposażona w urządzenie rozłączające wszystkie bieguny. Jako urządzenia rozłączające obowiązują ogólnie dostępne przełączniki z rozwarciem styków przynajmniej 3 mm. Należą tutaj przełączniki instalacyjne, bezpieczniki i styczniki (IEC/EN 60947). To podłączenie może zostać wykonane wyłącznie przez elektroinstalatora.

Połączenie wtykowe lub urządzenie rozłączające musi być dostępne w każdej chwili.

⚠ Niebezpieczeństwo porażenia prądem.
Gdy suszarka jest odłączona od sieci, miejsce odłączenia musi być zabezpieczone przed przypadkowym ponownym włączeniem.
Proszę zatroszczyć się o to, żeby urządzenie rozłączające było zamykane lub miejsce rozłączenia powinno być przez cały czas pod kontrolą.

Nowa instalacja przyłączy, zmiany w instalacji lub kontrole przewodu ochronnego włącznie z ustaleniem właściwego zabezpieczenia mogą być podejmowane wyłącznie przez uprawnionych elektryków, ponieważ znają oni obowiązujące przepisy i szczególne wymagania lokalnych zakładów energetycznych.

Jeśli urządzenie ma zostać przełączone na inny rodzaj napięcia, należy przestrzegać wskazówek dotyczących przełączenia zamieszczonych na planie instalacyjnym.
Przełączenie może być dokonane wyłącznie przez autoryzowanego specjalistę lub serwis firmy Miele.

Nie instalować żadnych urządzeń, które automatycznie wyłączają suszarkę (np. zegarów sterujących).

Instalacja przewodu wylotowego

Zasady wyprowadzenia wylotu

⚠ Szkody spowodowane nieprawidłową instalacją lub brakiem przewodu wylotowego.
Wilgotne powietrze suszące może spowodować szkody w pomieszczeniu.
Przestrzegać wskazówek w rozdziale „Instalacja przewodu wylotowego“.

⚠ Obciążenia (zapach) lub uszkodzenia (wilgoć) przez nieprawidłową instalację ujścia przewodu wylotowego.
Powietrze suszące może przeszkadzać lub spowodować szkody.
Zainstalować ujście przewodu wylotowego z daleka od okien, drzwi i innych otworów.

Na czas instalacji przewodu wylotowego odłączyć suszarkę od sieci elektrycznej.

Unikać zbyt długich przewodów wylotowych i zbyt wielu (ciasnych) łuków lub kolan. Pozwoli to na uniknięcie niskiej wydajności suszenia z długimi czasami suszenia i wysokim zapotrzebowaniem na czas i energię.

Wskazówka: Stosować elementy oznaczone za pomocą * (wyposażenie dodatkowe):

- **Przewód wylotowy o minimalnej średnicy 100 mm**
  np. wąż wylotowy* (z tworzywa lub aluminium) rura kanalizacyjna z tworzywa sztucznego
- **Ujście przewodu wylotowego**
  np. przepust ścienny* lub przyłącze okienne*

Zasady doprowadzenia powietrza

Powietrze zasysane do suszenia jest pobierane z pomieszczenia. Dlatego należy się zatroszczyć o wystarczającą wentylację pomieszczenia.

⚠ Niebezpieczeństwo uduszenia przez użytkowanie palenisk lub innych instalacji technicznych w obszarze wlotu pomieszczenia suszarki.
Suszarka pobiera powietrze potrzebne do suszenia z pomieszczenia.
Z tego powodu mogą zostać wyssane spaliny z palenisk lub instalacji technicznych.
Proszę zatroszczyć się przy suszeniu o środki umożliwiające wystarczającą wentylację pomieszczenia zgodnie z tą instrukcją użytkowania.

Środki umożliwiające wystarczającą wentylację pomieszczenia

- szeroko otwarte okno
- instalacja okiennego przełącznika kontaktowego: przyłącze elektryczne suszarki włącza się tylko przy otwartym oknie
- niezamykalny otwór napowietrzający w ścianie zewnętrznej: ok. 237 cm^2

Obliczanie całkowitej długości rur

Cały przewód wylotowy (wraz z łukami i innymi elementami) stawia opór powietrzu wylotowemu. Dlatego muszą zostać ustalone zastępcze długości rur i całkowita długość rur:

- Ⓐ **Zastępcza długość rur** (tabela I) mówi o tym, o ile większy jest opór powietrza np. kolana w porównaniu do 1 metra prostej rury kanalizacyjnej.
- Po zsumowaniu wszystkich długości zastępczych uzyskuje się Ⓑ **całkowitą długość rur**. Nie jest to długość rzeczywista, lecz wartość obliczeniowa. Całkowita długość rur (tabela II) pokazuje opór powietrza całego systemu wylotowego.

Ponieważ większa Ⓒ **średnica rury** (tabela II) zmniejsza opór powietrza, większa całkowita długość rur wymaga większej średnicy rur.

Sposób postępowania

❶ Zmierzyć długość wymaganą do prostoliniowego ułożenia przewodu wylotowego. Przemnożyć długość przez odpowiednie długości zastępcze rur z **tabeli I**.

❷ Ustalić ilość wymaganych kolan i podzespołów. Zsumować ich długości zastępcze za pomocą **tabeli I**.

❸ Obliczyć całkowitą długość rur: zsumować wszystkie długości zastępcze ustalone w punkcie ❶ i ❷.

❹ Sprawdzić w **tabeli II**, jaka średnica rur jest wymagana dla ustalonej całkowitej długości rur.

Tabela I

Podzespoły	Ⓐ Zastępcza długość rur
Wąż wylotowy (elastyczny)*	
1 m ułożony liniowo	1,8 m
łuk 45° (promień zgięcia = 0,25 m)	1,5 m
łuk 90° (promień zgięcia = 0,25 m)	2,5 m
Wąż wylotowy (elastyczny lub Alu-Flex)* / rura kanalizacyjna z tworzywa sztucznego	
1 m ułożony liniowo/prosta rura	1,0 m
łuk 45° (promień zgięcia = 0,25 m)	0,6 m
łuk 90° (promień zgięcia = 0,25 m)	0,8 m
Przepust ścienny* lub przyłącze okienne*	
z wkładem siatkowym	3,8 m
z klapą przeciwzwrotną (klapą uchylną)	1,5 m
Klapa przeciwzwrotna* do integracji w przewodzie wylotowym (patrz rozdział „Zbiorczy przewód wylotowy“)	14,3 m
Kanał płaski (do ustawienia w słupku)*	11,0 m

* wyposażenie dodatkowe

Tabela II

Ⓑ Całkowita długość rur	Ⓒ Średnica rury
maksymalnie 20 m	100 mm
maksymalnie 40 m	125 mm
maksymalnie 80 m	150 mm

Przykładowe obliczenia

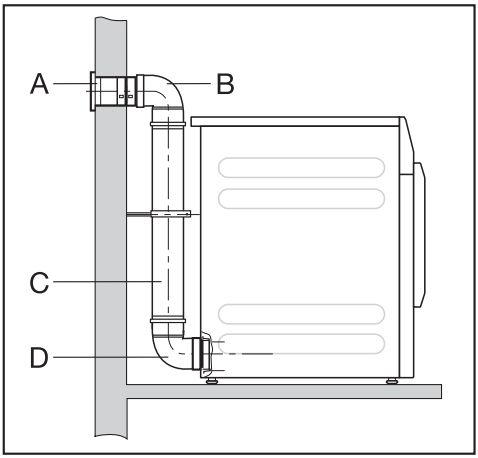

A	**Przepust ścienny, z wkładem siatkowym**	= 3,8 m
	= 1 x 3,8 m długości zastępczej	
B/D	**2 kolana, rura kanalizacyjna 90°**	= 1,6 m
	= 2 x 0,8 m długości zastępczej	
C	**rura kanalizacyjna 0,5 m**	
	= 0,5 x 1 m długości zastępczej	= 0,5 m
	Całkowita długość rur	= 5,9 m

Ponieważ całkowita długość rur jest mniejsza niż 20 m (zgodnie z tabelą II), wystarczająca jest średnica rur wynosząca 100 mm.

Otwory wylotowe z tyłu suszarki

Zaślepianie otworu wylotowego

Przewód wylotowy instaluje się z tyłu suszarki po prawej lub po lewej stronie. Niepotrzebne przyłącze musi zostać zaślepione zatyczką.

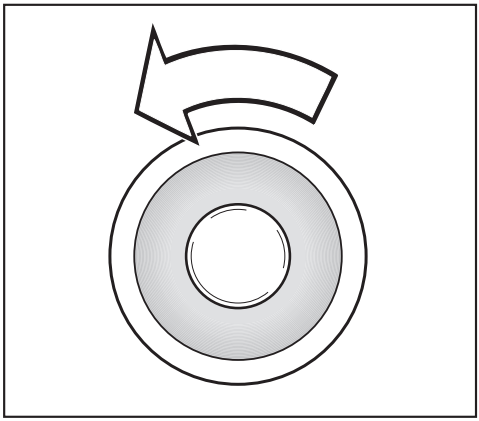

- Wykręcić zatyczkę w lewo.
- Wcisnąć dobrze zatyczkę w otwarty otwór wylotowy.

Wymiary otworów wylotowych

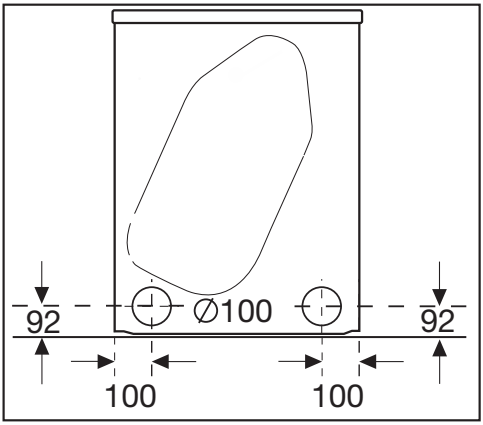

Wszystkie wymiary są podane w mm.

Odstępy od ściany stanowią zalecenia w celu ułatwienia prac serwisowych. W przypadku ograniczonych warunków zabudowy urządzenie może również zostać dosunięte do ściany.

Instalacja rury segmentowej

Do suszarki jest dołączony króciec przyłączeniowy do instalacji rury. Zastosowanie rury segmentowej ma zalety przy dużej łącznej długości rur. Pojedyncza rura stawia powietrzu wylotowemu mniejszy opór niż np. elastyczny wąż wylotowy. Przy suszeniu jest to korzystne pod względem zużycia czasu i energii.

Potrzebne będą

- dołączony króciec przyłączeniowy
- przepust ścienny* lub przyłącze okienne* (* wyposażenie dodatkowe)
- rury kanalizacyjne z tworzywa sztucznego
  W przypadku rur o średnicy większej niż 100 mm wymagane są dodatkowe adaptery systemu rur (np. ze 100 mm na 125 mm).

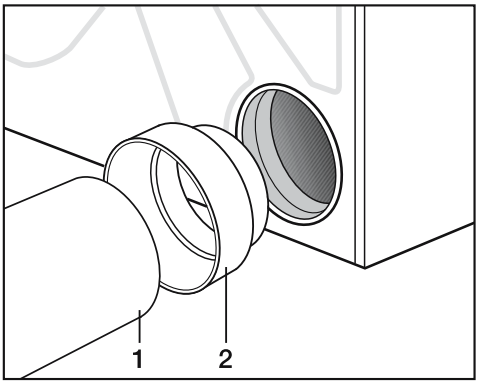

■ Włożyć króciec przyłączeniowy (2) w otwór wylotowy.

■ Zainstalować rurę (1).

Przykład

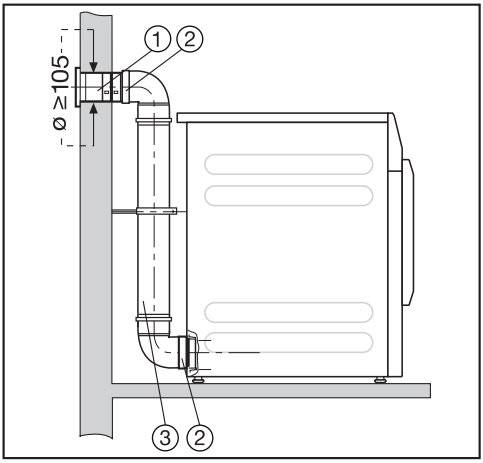

① Przepust ścienny (do przepustu ściennego Miele jest dołączona instrukcja montażu)

② Króciec przyłączeniowy

③ Rura kanalizacyjna z tworzywa sztucznego, średnica DN 100

Instalacja węża giętkiego

Po zastosowaniu adaptera* lub kanału płaskiego* można zainstalować wąż wylotowy.

Potrzebne będą

- wąż wylotowy* (wysoko elastyczny, elastyczny lub alu-flex)
- adapter lub kanał płaski* (dla elastycznego węża wylotowego)
- przepust ścienny* lub przyłącze okienne*

* (wyposażenie dodatkowe)

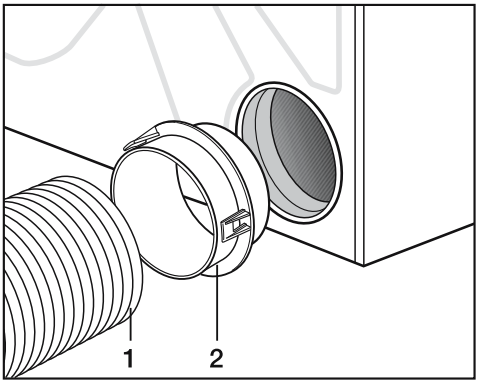

■ Włożyć adapter* (2) do otworu wylotowego.

■ Zainstalować wąż wylotowy (1).

Kanał płaski

Zainstalować wąż wylotowy* do suszarki za pomocą kanału płaskiego*, gdy nie ma wystarczającej ilości miejsca z tyłu na bezpośrednie podłączenie rury lub węża.

■ Włożyć obrócony nieco ukośnie kanał płaski* do oporu w otwór wylotowy.

■ Obrócić kanał płaski* do dołu aż do zatrzaśnięcia.

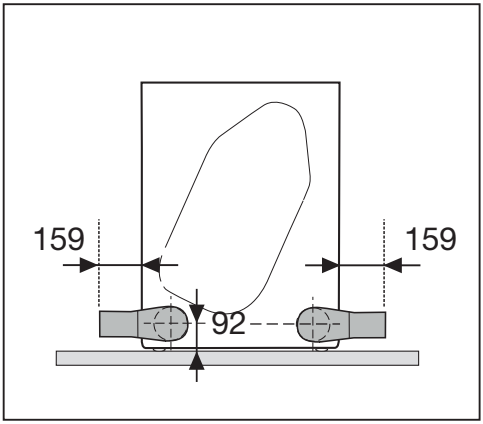

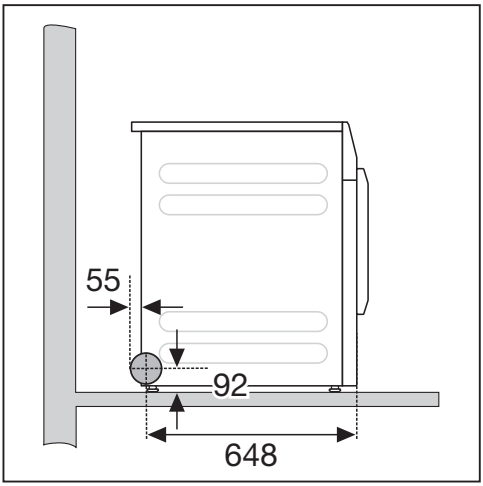

Przykłady

Podłączenie do komina wylotowego

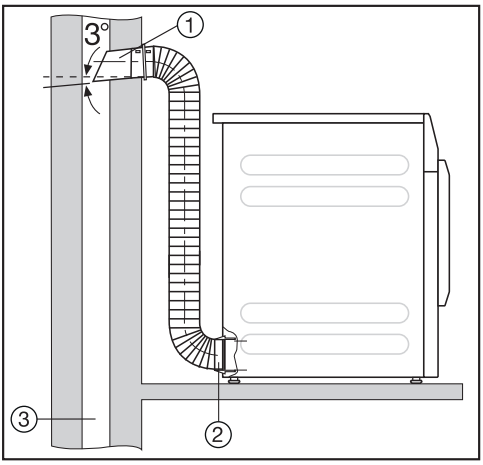

① Rura z króćcem przyłączeniowym (= pojedynczy element przepustu ściennego)

② Adapter dla elastycznego węża wylotowego

③ Komin wylotowy, izolowany przed wilgocią

⚠ Niebezpieczeństwo zatrucia przez zassanie trujących spalin.

Suszarka pobiera powietrze suszące z pomieszczenia, w którym jest ustawiona. Przy jednoczesnym użytkowaniu palenisk lub innych instalacji technicznych w obszarze zasysania pomieszczenia mogą zostać zaciągnięte trujące spaliny.

Odprowadzane powietrze nie może być kierowane do będących w użyciu kanałów dymnych, spalinowych, ani do szybów służących do wentylacji pomieszczeń z paleniskami.

Przyłącze okienne

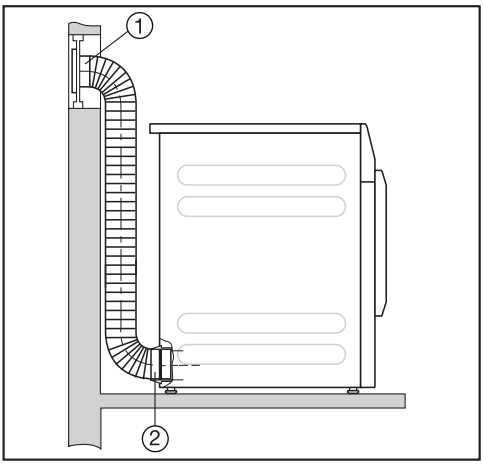

① Przyłącze okienne (założone w szybie pleksiglasowej)

② Adapter dla elastycznego węża wylotowego

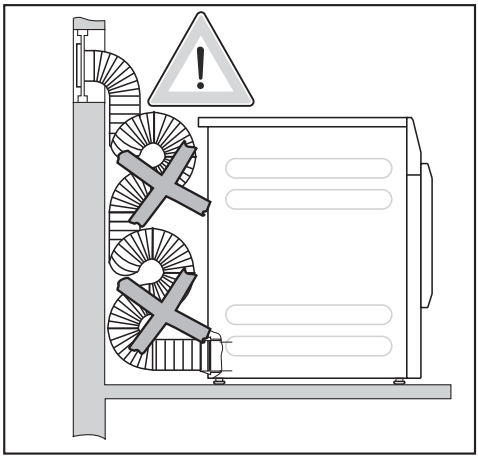

Do suszarki może spływać woda kondensacyjna.

Nie układać węża wylotowego w zwojach. Skrócić wąż wylotowy na wymaganą długość.

Instalacja przewodu wylotowego

Zbiorczy przewód wylotowy

⚠ Niebezpieczeństwo uszkodzenia i zagrożenia elektrycznego suszarki przez wodę kondensacyjną.

Woda kondensująca w zbiorczym przewodzie wylotowym może spłynąć z powrotem do suszarki i doprowadzić do uszkodzeń.

Zainstalować zbiorczy przewód wylotowy do suszarki zgodnie z tą instrukcją użytkowania.

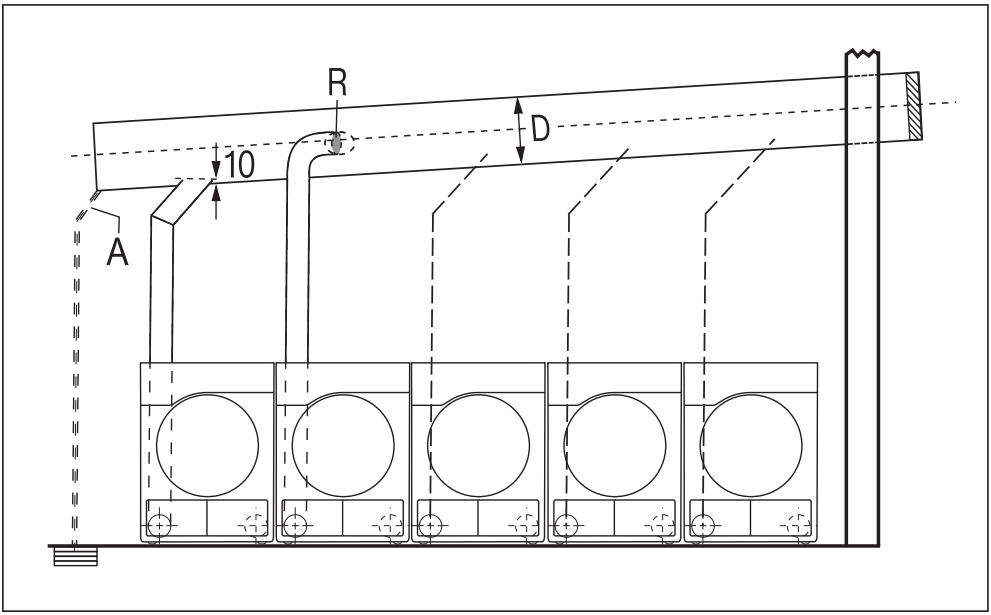

A = Odpływ wody kondensacyjnej

Do zbiorczego przewodu wylotowego musi zostać zainstalowany odpływ.

R = Klapa przeciwzwrotna

Klapę przeciwzwrotną instaluje się bezpośrednio do zbiorczego przewodu wylotowego.

D = Średnica rury

Zależy od ilości zainstalowanych suszarek.

Do zbiorczego przewodu wylotowego można zainstalować maksymalnie 5 suszarek.

Tabela „Średnica rury dla zbiorczego przewodu wylotowego“	
Przy instalacji 3–5 suszarek do zbiorczego przewodu wylotowego średnica rury **D** musi zostać zwiększona.	
Ilość suszarek	**Współczynnik zwiększenia dla średnicy rury z tabeli II**
3	1,25
4–5	1,5

Obliczenie łącznej długości rur (tabela I) z wymaganą średnicą rur (**tabela II**) można znaleźć w rozdziale „Instalacja przewodu wylotowego“, punkt „Obliczanie całkowitej długości rur“.

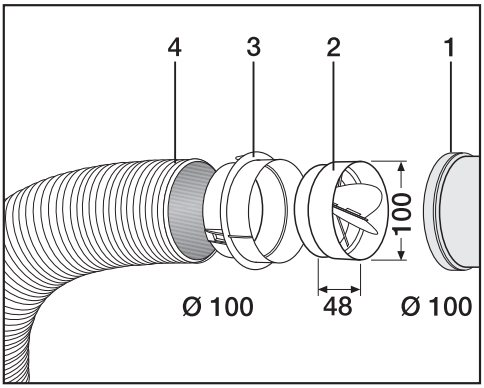

① Podłączenie do zbiorczego przewodu wylotowego

② Klapa przeciwzwrotna Miele*

③ Dodatkowy adapter Miele*

④ Wąż wylotowy Miele*, wysoko elastyczny

■ Wcisnąć klapę przeciwzwrotną (2) całkowicie w adapter (3).

Wskazówka: Elementy oznaczona za pomocą * są wyposażeniem dodatkowym.

Dane eksploatacyjne

	Încărcare[1]	Viteză centrifugare finală a maşinii de spălat	Umiditate reziduală	Energie	Durată
	kg	rpm	%	kWh	min
Bumbac Eco	7,0	1.000	60	4,39	48
Uscat normal[2]	3,5	1.000	60	2,65	31
Rezistent la temperaturi mari/colorate Uscat normal	7,0	1.200	53	4,01	42
	7,0	1.400	50	3,80	40
	7,0	1.550	48	3,58	37
	7,0	1.600	44	3,39	35
Rezistent la temperaturi mari/colorate Călcat manual	7,0	1.000	60	3,37	35
	7,0	1.200	53	3,15	31
	7,0	1.400	50	2,94	29
	7,0	1.600	44	2,50	25
Întreţinere uşoară Uscat normal	4,0	1.200	40	1,70	20
Automatic plus Uscat normal	5,0	800	50	3,15	40
Cămăşi Uscat normal	2,0	600	60	1,65	20
Denim Uscat normal	3,5	900	60	3,30	48
Lână	2,0	1.000	50	0,25	5
Netezire	1,0	1.000	50	0,25	5
Express Uscat normal	4,0	1.000	60	2,95	35

[1] Greutatea rufelor uscate

[2] Program de testare conform Regulamentului 392/2012/UE cu privire la cerinţele de etichetare energetică măsurată conform EN 61121

Toate datele nemarcate cu asterisc au fost calculate folosind standardul EN 61121

Dane dotyczące zużycia mogą odbiegać od podanych wartości w zależności od ilości ładunku, różnych rodzajów tkanin, wilgotności resztkowej po wirowaniu, wahań napięcia w sieci elektrycznej, twardości wody i wybranych funkcji dodatkowych.

Wysokość	850 mm
Szerokość	596 mm
Szerokość (tylko dla urządzeń z pokrywą ze stali szlachetnej)	605 mm
Głębokość	717 mm
Głębokość przy otwartych drzwiczkach	1131 mm
Ciężar	52 kg
Pojemność bębna	130 l
Wielkość załadunku	7 kg (waga suchego prania)
Długość kabla przyłączeniowego	2000 mm
Napięcie zasilające	patrz tabliczka znamionowa z tyłu urządzenia
Moc przyłączeniowa	patrz tabliczka znamionowa z tyłu urządzenia
Zabezpieczenie	patrz tabliczka znamionowa z tyłu urządzenia
Znaki certyfikacyjne	patrz tabliczka znamionowa z tyłu urządzenia
Diody świetlne LED	klasa 1
Maks. obciążenie podłoża w czasie pracy	670 N
Zastosowane normy bezpieczeństwa	wg EN 50570, EN 60335
Poziom emisyjny ciśnienia akustycznego L_{pA} zgodnie z EN ISO 11204/11203	< 70 dB re 20 µPa
Zakres częstotliwości	2,4000 GHz – 2,4835 GHz
Maksymalna moc nadawania	< 100 mW

Karta produktu do elektrycznych suszarek bębnowych dla gospodarstw domowych

w odniesieniu do rozporządzenia delegowanego Komisji (UE) nr 392/2012

MIELE	
Identyfikator modelu	PDR 507 [EL]
Pojemność znamionowa[1]	7,0 kg
Typ suszarki bębnowej dla gospodarstw domowych (wywiewowa / kondensacyjna)	• / -
Klasa efektywności energetycznej	
A+++ (największa efektywność) do D (najmniejsza efektywność)	C
Ważone roczne zużycie energii (AE_c)[2]	546 kWh/rok
Suszarka bębnowa (automatyczna / nieautomatyczna)	• / -
Zużycie energii w przypadku standardowego programu suszenia tkanin bawełnianych	
Zużycie energii przy pełnym załadowaniu	4,39 kWh
Zużycie energii przy częściowym załadowaniu	2,65 kWh
Ważone zużycie energii w trybie wyłączenia (P_o)	0,30 W
Ważone zużycie energii w trybie czuwania (P_l)	0,30 W
Czas trwania trybu czuwania (T_l)[3]	15 min
Program standardowy, do którego odnoszą się informacje zawarte na etykiecie i w karcie produktu [4]	Bawełna Do szafy
Czas programu dla standardowego programu suszenia tkanin bawełnianych	
Ważony czas programu	38 min
Czas trwania programu przy pełnym załadowaniu	48 min
Czas trwania programu przy częściowym załadowaniu	31 min
Klasa wydajności skraplania[5]	
A (największa efektywność) do G (najmniejsza efektywność)	
Ważona wydajność skraplania (Ct) dla standardowego programu suszenia tkanin bawełnianych przy pełnym i częściowym załadowaniu	%
średnia wydajność skraplania dla standardowego programu suszenia tkanin bawełnianych przy pełnym załadowaniu	%
średnia wydajność skraplania dla standardowego programu suszenia tkanin bawełnianych przy częściowym załadowaniu	%
Poziom mocy akustycznej (średnia wartość ważona) (L_{WA})[6]	66 dB(A) re 1 pW
Urządzenie do zabudowy	-

• Tak, występuje

[1] w kg tkanin bawełnianych, dla standardowego programu suszenia tkanin bawełnianych przy pełnym załadowaniu

[2] na podstawie 160 cykli suszenia w przypadku standardowego programu suszenia tkanin bawełnianych przy pełnym i częściowym załadowaniu oraz zużycia energii w trybach niskiego zużycia energii. Rzeczywiste zużycie energii na cykl zależy od sposobu użytkowania urządzenia

[3] jeżeli suszarka bębnowa dla gospodarstw domowych jest wyposażona w system zarządzania energią

[4] Ten program jest odpowiedni do suszenia tkanin bawełnianych o normalnym poziomie wilgotności oraz jest najbardziej efektywnym programem pod względem zużycia energii w przypadku tkanin bawełnianych

[5] jeżeli suszarka bębnowa dla gospodarstw domowych jest suszarką kondensacyjną

[6] w przypadku standardowego programu suszenia tkanin bawełnianych przy pełnym załadowaniu

Deklaracja zgodności

Niniejszym Miele oświadcza, że ta suszarka wydmuchowa spełnia wymagania Dyrektywy 2014/53/WE.

Pełny tekst deklaracji zgodności WE jest dostępny pod jednym z poniższych adresów internetowych:

- Produkty, Pobieranie, na stronie www.miele.pl
- Serwis, Materiały informacyjne, na stronie www.miele.pl/domestic/materialy-informacyjne-miele-385.htm przez podanie nazwy produktu lub numeru fabrycznego

Otwieranie Poziom administr.

Menu z ustawieniami na poziomie administratora jest zablokowane przed niepożądanym dostępem. Menu można otworzyć za pomocą kodu.

Dostęp poprzez kod

Poziom administratora musi zostać otwarty za pomocą kodu.

Ustawienie fabryczne: Kod brzmi **000**.

Zmiana kodu

Kod dostępu do poziomu administratora można zmienić, żeby zabezpieczyć suszarkę przed nieuprawnionym dostępem.

Proszę zachować ostrożność przy przydzielaniu nowego kodu.

Jeśli kod nie będzie później znany, należy się zwrócić do serwisu. Serwis musi zresetować kod.

Zanotować nowy kod i zachować go w bezpiecznym miejscu.

Program demo

W pomieszczeniach wystawowych może zostać uruchomiony program demonstracyjny z symulacją.

Nie odbywa się wówczas żaden program roboczy. Obsługa stanowi wyłącznie symulację.

Wskazówka: Program demonstracyjny jest oferowany tylko wtedy, gdy nie został jeszcze przeprowadzony żaden program suszenia trwający dłużej niż 1 godzinę. Później program demonstracyjny nie jest więcej dostępny.

- ustawienie fabryczne: wył.
- wł.

Poziom administratora

Otwieranie poziomu administratora

- Nacisnąć przycisk dotykowy ⚙🔒.

Symbol ⚙🔒 jest pokazywany na wyświetlaczu, gdy pokrętło programatora zostanie obrócone na program.

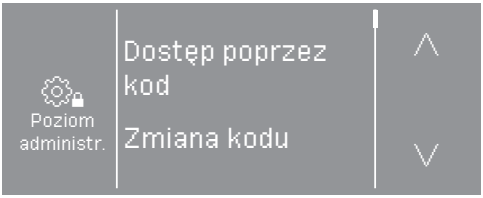

Do dyspozycji są następujące możliwości: Dostęp poprzez kod, Zmiana kodu, Program demo.

- Wybrać Dostęp poprzez kod.

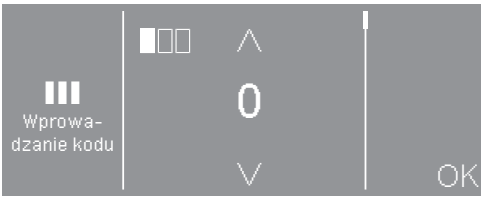

- Wprowadzić pojedynczo cyfry, potwierdzając każdą za pomocą OK.

Ustawienia na poziomie administratora są otwarte.

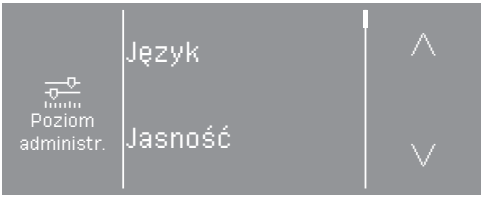

- Wybrać żądane ustawienie.

Opuszczanie poziomu administratora

- Nacisnąć przycisk dotykowy ⮌ lub wyłączyć suszarkę.

Język

Wyświetlacz może operować w różnych językach. Poprzez podmenu *Język* można wybrać język, który będzie ustawiony na stałe.

Język można zmienić w następujący sposób:

- Na stałe poprzez poziom administratora (= “Język administracyjny“).
- Tylko na czas trwania bieżącego programu za pomocą przycisku dotykowego . Po zakończeniu programu zostanie z powrotem wyświetlony „język administracyjny“.

Jasność

Jasność wyświetlacza może zostać ustawiona w dziesięciu krokach od 10% do 100%.

Ustawienie fabryczne: 70%

Czas

Po wybraniu formatu czasu można ustawić godzinę.

Format czasu

- ustawienie fabryczne: 24-godz.
- 12-godz.
- zegar wył.

Ustawianie

- Godzina może zostać ustawiona.

Głośność sygnału końcowego

Głośność sygnału dźwiękowego dla końca programu może zostać zmieniona.

Dźwięk jest ustawiany na 7 poziomach i dodatkowo może zostać wyłączony.

Ustawienie fabryczne: wył.

Dźwięk przycisków

Można uaktywnić dźwięk sygnału o różnej głośności, rozlegającego się przy naciskaniu przycisków dotykowych.

Dźwięk jest ustawiany na 7 poziomach i dodatkowo może zostać wyłączony.

Ustawienie fabryczne: normalnie

Głośność sygnału powitalnego

Można zmienić głośność sygnału towarzyszącego włączaniu.

Dźwięk jest ustawiany na 7 poziomach i dodatkowo może zostać wyłączony.

Ustawienie fabryczne: wył.

Dźwięk błędu

Sygnał akustyczny, który sygnalizuje błąd, może zostać wyłączony.

- ustawienie fabryczne: wł.
- wył.

Pamięć

Suszarka zapamiętuje ostatnio wybrane ustawienia programu suszenia (stopień suszenia i/lub funkcje dodatkowe lub w niektórych programach czas trwania).

- ustawienie fabryczne: wył.
- wł.

Bez zagnieceń

Po zakończeniu programu bęben obraca się z przerwami, gdy tekstylia nie zostaną natychmiast wyjęte.

Zmiana tego ustawienia prowadzi do podwyższonego zużycia energii.

Ustawienie (⏱) może zostać wyłączone lub można wybrać czas od 1 do 12 godzin.

Ustawienie fabryczne: wył.

Zaawans. schładzanie

Przed końcem program kontrolowana jest temperatura suszonego prania i w razie potrzeby faza chłodzenia zostaje przedłużona.

Zmiana tego ustawienia prowadzi do podwyższonego zużycia energii.

- ustawienie fabryczne: wył.
- wł.

Temperatura schładzania

Przed zakończeniem programu pranie jest automatycznie schładzane. We wszystkich programach faza automatycznego schładzania przed końcem programu może zostać ustawiona na niższą temperaturę, przez co faza schładzania ulegnie przedłużeniu.

Zmiana tego ustawienia prowadzi do podwyższonego zużycia energii.

Ustawienie może zostać zmienione w zakresie 40 °C–55 °C.

Ustawienie fabryczne: 55 °C

Wyłączanie wskazań

Wyświetlacz zostaje wygaszony i przycisk *Start*/*Stop* powoli pulsuje światłem, żeby zaoszczędzić energię.

Zmiana tego ustawienia prowadzi do podwyższonego zużycia energii.

- wł. po 10 min, nie w bieżącym progr. (ustawienie fabryczne)
  Wyświetlacz pozostaje włączony podczas trwania programu, gaśnie jednak w ciągu 10 minut po zakończeniu programu.
- wł. po 10 min
  Wyświetlacz zostanie wygaszony po 10 minutach.

Programowanie startu

Sposób wprowadzania czasu przy programowaniu startu może zostać zmieniony lub wyłączony.

- wył.
  Programowanie startu nie może zostać wybrane.
- Koniec programu (ustawienie fabryczne)
  Za pomocą funkcji programowania startu można ustalić, kiedy powinno nastąpić zakończenie programu.
- Rozpoczęcie programu
  Za pomocą funkcji programowania startu można ustalić, kiedy powinno nastąpić rozpoczęcie programu.
- Czas do startu
  Za pomocą funkcji programowania startu można ustalić, po ilu godzinach program zostanie uruchomiony.

SmartStart

Funkcja przycisku dotykowego zmienia się, gdy ustawienie *SmartGrid* jest uaktywnione, a w ustawieniu *Programowanie startu* wybrana jest opcja *Czas do startu*. Na wyświetlaczu pokazywany jest wówczas przedział czasu, w którym program suszenia zostanie uruchomiony automatycznie: *SmartStart*

Uruchomienie programu następuje poprzez sygnał zewnętrzny.

Możliwy do zdefiniowania przedział czasowy może wynosić do 24 godzin.
W tym przedziale czasowym suszarka oczekuje na sygnał zewnętrzny. Jeśli w zdefiniowanym przedziale czasu nie zostanie wysłany żaden sygnał, po upływie czasu suszarka uruchamia program suszenia.

Nazwa programu

W przypadku wybrania programów standardowych na wyświetlaczu może zostać pokazana nazwa programu suszenia.

- ustawienie fabryczne: wł.
  Przy wybieraniu programu nazwa programu jest wyświetlana przez kilka sekund, zanim pojawi się menu podstawowe.
- wył.
  Menu podstawowe zostanie wyświetlone natychmiast.

Widoczność parametrów

Przy wybieraniu programu są wyświetlane/oferowane różne parametry. Tutaj można ustalić, które parametry nie powinny być wyświetlane. Tych parametrów nie będzie można również więcej zmienić przy wybieraniu programu.

- Wilgotność resztkowa
- Czas trwania
- Tryb łagodny

Stopnie suszenia Tk. do got./kolor.

Stopnie suszenia Tkaniny delikatne

Stopnie suszenia Automatic plus

Stopnie suszenia programów *Tkaniny do gotow./kolor., Tkaniny delikatne, Automatic plus* mogą zostać indywidualnie dostosowane.

Zmiana tego ustawienia prowadzi do podwyższonego zużycia energii.

Ustawianie odbywa się na 7 poziomach.

Ustawienie fabryczne: normalnie

Stopnie suszenia Do maglowania

Stopień suszenia *Do maglowania* w programie *Tkaniny do gotow./kolor.* może zostać indywidualnie dostosowany.

Zmiana tego ustawienia prowadzi do podwyższonego zużycia energii.

Wilgotność resztkową tego programu można zmienić w 11 stopniach od 16% (bardziej suche) do 26% (bardziej wilgotne).

Ustawienie fabryczne: 20%

Wyczyścić kanały powietrzne

Elektronika suszarki ustala stopień negatywnego wpływu przez kłaczki lub pozostałości środków piorących w filtrach i w przewodach powietrznych. W efekcie wyświetlany jest komunikat kontrolny. Można ustalić, przy jakim stopniu napływu kłaczków powinien się pojawiać ten komunikat.

Na wyświetlanie tego komunikatu kontrolnego można wpływać: Wyczyścić kanały powietrzne

- wył.
  Komunikat kontrolny nie jest wyświetlany. W przypadku szczególnie silnego upośledzenia przepływu powietrza następuje przerwanie programu, a komunikat kontrolny pojawia się niezależnie od tej opcji.
- niewrażliwe
  Komunikat kontrolny pojawia się dopiero przy dużym napływie kłaczków.
- ustawienie fabryczne: normalnie
- wrażliwe
  Komunikat kontrolny pojawia się już przy niewielkim napływie kłaczków.

Czyszczenie sit

Filtr kłaczków w obszarze prowadzenia powietrza musi być regularnie czyszczony. Można zdefiniować odstęp w godzinach dla komunikatu kontrolnego.

Wybór właściwego okresu czasu zależy od tego, jak duży jest napływ kłaczków lub jak często ma być czyszczony filtr np. ze względów higienicznych.

Na wyświetlanie tego komunikatu kontrolnego można wpływać: Czyszczenie sit

- okres czasu od 5–55 godzin
- ustawienie fabryczne: po 55 godzinach
- wył.

Pakiety programowe

Zostaje ustawiony dodatkowy zakres programowy suszarki. Programy są wymienione w rozdziale „Przegląd programów“.

Można wybrać różne pakiety programowe.
Wszystkie programy wybrane z pakietów programowych zostaną wówczas wyświetlone w menu ☆ *Programy specjalne*.

- **Sport**
  - Odzież sportowa
  - Outdoor
  - Impregnacja
- **Tekstylia domowe**
  - Pościel puchowa
  - Pościel syntetyczna
  - Duże tekstylia
- **Higiena**
  - Bawełna Higiena
  - Tkaniny delikatne Higiena
  - Program czasowy ciepły Higiena

Wybór modułu KOM

Ta suszarka jest wyposażona w zintegrowany moduł WiFi. Suszarka może jednak zostać również wyposażona w moduł zewnętrzny.

- wył.
- moduł wewnętrzny (ustawienie fabryczne)
  Stosowany jest wewnętrzny moduł WiFi.
- moduł zewnętrzny
  Do wnęki modułowej jest wsunięty moduł XKM lub moduł RS232.

Dostępność produktów cyfrowych Miele

Możliwość korzystania z produktów cyfrowych Miele zależy od dostępności usług w Państwa kraju.

Nie wszystkie usługi są dostępne w każdym kraju.

Informacje o dostępności można uzyskać na stronie internetowej www.miele.com.

WiFi / LAN

Umożliwia sterowanie połączeniami sieciowymi suszarki.

- Konfiguracja
  Ten komunikat jest wyświetlany tylko wtedy, gdy suszarka nie została jeszcze połączona z siecią WiFi.
- Dezaktywacja (widoczne, gdy sieć jest uaktywniona)
  Sieć pozostaje skonfigurowana, WiFi zostaje wyłączone.
- Aktywacja (widoczne, gdy sieć jest zdezaktywowana)
  Funkcja WiFi zostaje z powrotem włączona.
- Stan połączenia (widoczne, gdy sieć jest uaktywniona)
  Zostają wyświetlone następujące wartości:
  – jakość odbioru sygnału WiFi
  – nazwa sieci
  – adres IP
- Nowa konfiguracja (widoczne, gdy skonfigurowane)
  Resetuje logowanie WiFi (sieć), żeby natychmiast przeprowadzić nową konfigurację.
- Resetowanie (pokazywane, gdy skonfigurowane)

  Sieć nie jest więcej skonfigurowana. Aby znowu korzystać z sieci, musi zostać przeprowadzone ponowne tworzenie połączenia.
  – WiFi zostaje wyłączone
  – połączenie z siecią WiFi zostaje przywrócone do ustawień fabrycznych

Konfiguracja WiFi

Możliwe są 2 metody połączenia.

WPS

■ Uaktywnić funkcję „WPS“ na routerze w ciągu 2 minut.

Wskazówka: Jeśli połączenie nie zostanie dokonane przed upływem odliczanego czasu, trzeba będzie powtórzyć postępowanie.

Soft-AP

■ Uaktywnić funkcję za pomocą aplikacji Miele na urządzeniu mobilnym (np. smartfonie) w ciągu 10 minut.

Wskazówka: Aplikacja przeprowadzi Państwa przez dalsze kroki.

Czas sieciowy

Data i godzina mogą być synchronizowane przez sieć.

- wył.

  Data i godzina nie będą synchronizowane przez sieć.

- jako administrator

  Urządzenie znajduje się w sieci bez połączenia internetowego. Urządzenie jest zadeklarowane jako administrator i wysyła dane do urządzeń typu *użytkownik*.

- jako użytkownik

  Urządzenie znajduje się w sieci z połączeniem internetowym. Wszystkie urządzenia zostaną ustawione jako *użytkownik*. Dane będą synchronizowane przez internet.

Klapa wylotowa zewn.

Podłączenie zewnętrznego sprzętu odbywa się poprzez XCI-Box Miele.

Przesunięcie czasowe pomiędzy momentem sterowania zewnętrzną klapą wylotową i włączeniem silnika bębna/dmuchawy jest regulowane.

Podczas otwierania klapy wylotowej na wyświetlaczu pojawia się odpowiednie wskazanie.

- ustawienie fabryczne: wył.

  Ta opcja jest zawsze do wybrania, gdy nie ma potrzeby sterowania klapą wylotową. Dzięki temu unika się przerwania programu.

- wł.

  - 0 s
  - 1 s
  - 2 s

  ...

  - 300 s

Dodatkowa dmuchawa

Podłączenie zewnętrznego sprzętu odbywa się poprzez XCI-Box Miele.

Jeśli podłączona jest dodatkowa dmuchawa, wówczas musi ona zostać włączona równolegle do napędu.

- wył.
- wł.

Czujnik ciśnienia

Podłączenie zewnętrznego sprzętu odbywa się poprzez XCI-Box Miele.

Przy podłączeniu do zbiorczego przewodu wylotowego może wystąpić konieczność, przy określonych warunkach ciśnieniowych w przewodzie wylotowym, przerwania pracy suszarki lub odłączenia jej od przodu. Ponieważ w przypadku czujnika ciśnieniowego chodzi o jednostkę zewnętrzną, istnieje możliwość odczytu zarówno logicznego kontaktu zwiernego, jak i rozwiernego.

Podczas otwierania klapy wylotowej na wyświetlaczu pojawia się odpowiednie wskazanie.

- wył. = nieaktywne
- Kontakt zwierny = aktywne
  Reakcja na **wysoki potencjał**
- Kontakt rozwierny = aktywne
  Reakcja na **niski potencjał**

Dostęp zdalny

Komunikowanie danych roboczych suszarki (np. komunikatów błędów lub wskazówek) odbywa się zewnętrznie.

Ustawienie fabryczne: wył.

Zdalna aktualizacja

Oprogramowanie Państwa suszarki może zostać zaktualizowane poprzez aktualizacje zdalne (RemoteUpdate).

Ustawienie fabryczne: wł.

Jeśli aktualizacja RemoteUpdate nie zostanie zainstalowana, suszarki można używać tak jak zwykle. Miele zaleca jednak instalację aktualizacji zdalnych.

Aktywacja

Punkt menu Zdalna aktualizacja jest wyświetlany i możliwy do wybrania tylko wtedy, gdy suszarka jest połączona z siecią WiFi.

Z funkcji Miele Zdalna aktualizacja można korzystać tylko wtedy, gdy suszarka jest połączona z siecią WiFi i użytkownik posiada konto w aplikacji Miele Professional. Suszarka musi tam zostać zarejestrowana.

Warunki użytkowania można znaleźć w aplikacji Miele Professional.

Niektóre aktualizacje oprogramowania mogą zostać przeprowadzone wyłącznie przez serwis Miele.

Przebieg aktualizacji RemoteUpdate

Gdy dla Państwa suszarki będzie dostępna aktualizacja RemoteUpdate, zostanie ona pokazana w otwartym poziomie administratora.

Można wówczas wybrać, czy aktualizacja RemoteUpdate ma zostać uruchomiona natychmiast, czy też w późniejszym terminie. W przypadku wybrania opcji „uruchomić później“ pojawia się prośba o ponowne włączenie suszarki.

Aktualizacja RemoteUpdate może potrwać kilka minut.

Przy aktualizacjach RemoteUpdate należy zwrócić uwagę na następujące zasady:

- Dopóki nie pojawi się żaden komunikat, nie jest dostępna żadna aktualizacja RemoteUpdate.
- Nie można wycofać aktualizacji zainstalowanej przez RemoteUpdate.
- Nie wyłączać suszarki podczas aktualizacji RemoteUpdate. W przeciwnym razie aktualizacja RemoteUpdate zostanie przerwana i nie będzie zainstalowana.

SmartGrid

Ustawienie SmartGrid jest widoczne tylko wtedy, gdy sieć jest skonfigurowana i uaktywniona. Za pomocą tej funkcji można zintegrować suszarkę z systemem zarządzania energią w budynku.

Informacje prawne

Licencje open source

Tutaj można zapoznać się z informacjami.

Prawa autorskie i licencje

Do obsługi i sterowania urządzeniem Miele używa oprogramowania własnego lub oprogramowania innych producentów, które nie jest objęte tzw. licencją open source. Oprogramowanie i jego elementy są chronione prawem autorskim. W związku z tym należy respektować prawa autorskie Miele i osób trzecich.

Ponadto niniejsze urządzenie zawiera również elementy oprogramowania objęte licencją open source. Informacje dotyczące elementów objętych licencją open source, adnotacje o prawach autorskich, kopie każdorazowo obowiązujących warunków licencyjnych i ewentualnie inne informacje dostępne są w menu urządzenia w punkcie Ustawienia | Parametry urządzenia | Informacje prawne | Licencje open source. Podane tam warunki odpowiedzialności i gwarancji obowiązujące w ramach licencji open source mają zastosowanie wyłącznie w stosunku do odpowiednich podmiotów uprawnionych.

Urządzenie inkasujące

Do podłączenia urządzenia inkasującego wymagane jest wyposażenie XCI-AD lub XCI-Box.

Ustawienie dla urządzenia inkasującego

W razie potrzeby późniejszej zmiany proszę zasięgnąć informacji w serwisie Miele.

Urządzenie inkasujące powinno być podłączone.

- Brak urządzenia inkasującego

  Poniższe ustawienia zostaną pominięte i pierwsze uruchomienie może zostać zakończone.

- Tryb programowy

  Praca odbywa się z urządzeniem wrzutowym: Osoba obsługująca kupuje program.

- Tryb czasowy

  Praca odbywa się z wrzutowym licznikiem czasu: Osoba obsługująca kupuje czas korzystania.

- Tryb czasowy z licznikiem impulsów

  Dla urządzeń inkasujących, w których każde wrzucenie monety może zwiększyć czas korzystania.

- Moduł KOM

  Praca odbywa się ze sterowaniem centralnym

Zewn. blokada progr.

Sterowanie oferuje możliwość blokowania programów. Blokada następuje przez system zewnętrzny za pośrednictwem złącza KOM. Blokada programu może zostać dokonana w zależności od pozostającego do dyspozycji czasu, pozostającego do dyspozycji salda lub generalnie.

- ustawienie fabryczne: wył.
- wł.

Sygnał zwrotny na urz. inkasującym

Ustawienie sygnału zwrotnego urządzenia wrzutowego.

- Ustawienie fabryczne: wył.
- Zakończenie programu

  Sygnał zwrotny następuje na koniec programu.

- Puszczenie przycisku start

  Sygnał zwrotny następuje po puszczeniu przycisku Start.

- Start i koniec programu

  Sygnał zwrotny następuje przy starcie programu i na koniec programu.

- Program trwa

  Sygnał zwrotny następuje stale od startu programu do końca programu.

- Temperatura powietrza procesowego

  Sygnał zwrotny następuje w zależności od temperatury, gdy temperatura powietrza procesowego jest równa lub wyższa niż temperatura ustawiona.

Blokada urządz. inkasującego

Aby zapobiec manipulacjom, w trybie programowym może zostać ustawiona blokada programu. Gdy drzwiczki suszarki są otwarte, po skutecznym zablokowaniu nastąpi przerwanie programu z utratą monety.

Aby umożliwić dołożenie prania, można zmienić moment uaktywnienia blokady.

- ustawienie fabryczne: wył.
- natychmiast po starcie programu
- 1–5 minut po starcie programu

Kasowanie sygnału zapłaty

„Sygnał płatności“ w urządzeniu wrzutowym może pozostać zachowany do końca programu lub odrzucony po 5 minutach bez uruchomienia programu.

- ustawienie fabryczne: wył.
- wł.

Czas zwłoki

W trybie monetowym można ustawić minimalny czas zwłoki dla sygnału płatności.

- ustawienie fabryczne: krótki

  Dla urządzeń wrzutowych, w których spadająca moneta wytwarza impuls.
- długi

  Dla centralnego sterowania na bazie 230 V.

Przekroczenie czasu urz. inkas.

Ustawienie czas oczekiwania urządzenia wrzutowego. Czas bezpieczeństwa, pozwalający na uniknięcie manipulacji przy urządzeniu wrzutowym.

Czas oczekiwania może zostać ustawiony w krokach 15-minutowych od 30-240 minut lub całkowicie wyłączony.

Jeśli podczas czasu oczekiwania nie nastąpi zakończenie programu, wówczas ustawienia w urządzeniu inkasującym zostaną zresetowane. Nastąpi przerwanie programu.

Ustawienie fabryczne: 180 minut

Czas trwania Prog. czas. zimny

Można ustawić czas trwania programu.

W krokach 5-minutowych można ustawić czas od 10 minut do 120 minut.

Ustawienie fabryczne: 120 minut

Czas trwania Pr. czas. ciepły

Można ustawić czas trwania programu.

W krokach 5-minutowych można ustawić czas od 20 minut do 120 minut.

Ustawienie fabryczne: 60 minut

Darmowe programy

W trybie monetowym można ustalić, czy można korzystać bezpłatnie z programu *Program czasowy zimny*.

- ustawienie fabryczne: wył.
- wł.

Miele Sp. z o.o.
ul. Gotarda 9
02-683 Warszawa
Tel.: 22 548 40 00
Fax: 22 548 40 20
www.miele.pl

Miele & Cie. KG
Carl-Miele-Straße 29, 33332 Gütersloh, Niemcy

Miele

PDR 507 EL

pl-PL

M.-Nr 11 181 610 / 04