Lietošanas un montāžas instrukcija
Ledusskapis



Pirms uzstādīšanas, pievienošanas un ekspluatācijas sākšanas **obligāti** izlasiet lietošanas instrukciju. Tādējādi jūs pasargāsiet sevi un nepieļausiet iespējamus ierīces bojājumus.

lv-LV

M.-Nr. 12 799 410

Saturs

Drošības norādījumi un brīdinājumi **4**

Ilgtspējība un vides aizsardzība **12**
Tā taupāt enerģiju 13

Iepazīšanās **14**
Iekārtas apraksts 14
Sākuma ekrāns 15
Iestatījumu režīms 16
Holiday režīms 16
Bloķēšanas funkcija / 16
Aukstumiekārtas izslēgšana .. 16
Sabata režīms 16
Informācija par sabata režīmu 16
Laiks līdz durvju brīdinājuma signāla iespējošanai 16
Savienošana tīklā 16
Taustiņu tonis / 16
Brīdinājuma un skaņas signāli / 16
Displeja spilgtums 17
Temperatūras vienība °C / °F 17
Demonstrācijas režīms 17
Rūpnīcas iestatījumi 17
Informācija par aukstumiekārtu 17
Drošība 17
Durvju brīdinājums 17
Savienošana tīklā 18
Iekārtas funkcijas 18
Intensīvā dzesēšana 18
Iekšējais izkārtojums 19
Plaukta / pudeļu plaukta pārvietošana 19
Plauktu pārvietošana 19
Sadalītā plaukta pārbīdīšana 19
Sadalītā plaukta pārvietošana 19
Papildus pasūtāmie piederumi 19

Ekspluatācijas uzsākšana **21**
Pirms pirmās lietošanas reizes 21
Aukstumiekārtas pievienošana .. 21
Aukstumiekārtas ieslēgšana 21
Aukstumiekārtas izslēgšana 21
Ilgākas prombūtnes laikā 21
Priekšnosacījumi savienošanai tīklā 21
Kā pirmo reizi veikt savienošanu tīklā 22
Scan & Connect procedūra 22

Vadība **23**
Temperatūras iestatīšana 23
Temperatūras iestatījumu iespējamās vērtības 23
Temperatūras rādījums 23
Pārtikas produktu uzglabāšana dzesēšanas zonā 24
Dažādas aukstuma zonas 24
Vai pārtikas produkti jāuzglabā iepakotā vai izpakotā veidā? 25
Pārtikas produktu uzglabāšana DailyFresh atvilktnē 25
DailyFresh atvilktne 25

Iestatījumu pielāgošana **27**

Tīrīšana un kopšana **32**
Norādījumi par tīrīšanas līdzekļiem . 32
Aukstumiekārtas sagatavošana tīrīšanai 32
Iekšpuses tīrīšana 33
Piederumu tīrīšana ar rokām vai trauku mašīnā 33
Izņemiet un izjauciet piederumus, lai tos notīrītu 33
Durvju blīvējuma tīrīšana 34
Gaisa pievades un izvades atveru tīrīšana 35
Pēc tīrīšanas 35
Automātiskā atkausēšana 35

Problēmu novēršana **36**
Iekšējais apgaismojums 40
Trokšņu cēloņi 40

Klientu apkalpošanas dienests **42**
Kontaktinformācija traucējumu gadījumā 42
Datubāze EPREL 42

Saturs

Garantija 42

Uzstādīšana **43**
Uzstādīšanas vieta 43
Klimata klase 44
Gaisa pievade un izvade 44
Uzstādīšana blakus citai iekārtai 44
Durvju eņģu maiņa 45
Drukātas montāžas instrukcijas pasūtīšana 45
Mēbeles durvis 45
– Spraugas izmērs 45
Mēbeles durvju svars 46
Iekārtas durvju atvēršanas leņķa ierobežošana 46
Iebūvēšanas izmēri 47
Pabūvēšanas niša / sānskats 47
Pieslēgumi 49
Aukstumiekārtas iebūvēšana 50
Aukstumiekārtas iebūvēšanai ir nepieciešami šādi darbarīki: 50
Aukstumiekārtas sagatavošana . 50
Aukstumiekārtas iebīdīšana 51
Aukstumiekārtas līmeņošana 52
Aukstumiekārtas nostiprināšana nišā 53
Mēbeles durvju montāža 54
Elektrotīkla pieslēgums 58

Garantijas noteikumi **59**

Informācija **60**
Atbilstības deklarācija 60
Autortiesības un licences 60

Drošības norādījumi un brīdinājumi

Šī aukstumiekārta atbilst obligāto drošības noteikumu prasībām. Tomēr nepareiza lietošana var izraisīt traumas un materiālus zaudējumus.
Pirms aukstumiekārtas ekspluatācijas uzsākšanas rūpīgi izlasiet lietošanas un montāžas instrukciju. Tajā ir sniegti svarīgi norādījumi par iebūvēšanu, drošību, izmantošanu un apkopi. Tādējādi jūs pasargāsiet sevi un nesabojāsiet aukstumiekārtu.
Saskaņā ar standartu IEC 60335-1 Miele norāda, ka visa sniegtā informācija par aukstumiekārtas uzstādīšanu, kā arī norādījumi par drošību un brīdinājumi ir obligāti jāizlasa un jāievēro.
Miele nevar uzņemties atbildību par zaudējumiem, kas ir radušies šo norādījumu neievērošanas dēļ.
Uzglabājiet lietošanas un montāžas instrukciju drošā vietā. Nododiet lietošanas un montāžas instrukciju nākamajam īpašniekam.

Paredzētā izmantošana

▶ Aukstumiekārta ir paredzēta lietošanai mājsaimniecībās un mājsaimniecības apstākļiem līdzīgās vietās, piemēram:
– Veikalos, birojos un līdzīgā darba vidē
– Lauku saimniecībās
– Viesnīcās, moteļos, pansijās un citās līdzīgās iestādēs klientu vajadzībām
Šī aukstumiekārta nav paredzēta lietošanai ārpus telpām.

▶ Izmantojiet aukstumiekārtu tikai mājsaimniecības vajadzībām pārtikas produktu dzesēšanai un glabāšanai.
Aukstumiekārta nav paredzēta pārtikas saldēšanai.
Aukstumiekārta ir piemērota integrētai iebūvēšanai zem galda.
Lietošana citām vajadzībām nav pieļaujama.

▶ Aukstumiekārta nav piemērota medikamentu, asins plazmas, laboratorijas preparātu un līdzīgu Medicīnisko produktu regulā minēto vielu vai produktu glabāšanai un atdzesēšanai. Nepareiza aukstumiekārtas izmantošana var izraisīt uzglabājamo produktu kvalitātes zudumus vai sabojāšanos. Turklāt aukstumiekārta nav piemērota izmantošanai sprādzienbīstamās vietās.
Miele neatbild par zaudējumiem, kas ir radušies paredzētajam nolūkam neatbilstošas izmantošanas vai nepareizas apkopes dēļ.

▶ Personas (tostarp bērni), kuras ierobežotu fizisko, garīgo un uztveres spēju vai pieredzes trūkuma un nezināšanas dēļ nevar droši lietot aukstumiekārtu, nedrīkst darboties ar to bez uzraudzības.
Šīs personas drīkst darboties ar aukstumiekārtu bez uzraudzības tikai tad, ja tām ir izskaidrota droša tās izmantošana und tās izprot iespējamos riskus.

Bērni un sadzīves tehnika

▶ Bērni līdz 8 gadu vecumam nedrīkst atrasties aukstumiekārtas tuvumā vai ir pastāvīgi jāuzrauga.

▶ Bērni no astoņu gadu vecuma drīkst lietot aukstumiekārtu bez pieaugušo uzraudzības, ja tiem ir izskaidroti visi iekārtas drošas lietošanas nosacījumi. Bērniem ir jāpazīst un jāsaprot iespējamie riski, ko var izraisīt nepareiza iekārtas lietošana.

▶ Bērni nedrīkst bez uzraudzības tīrīt aukstumiekārtu vai veikt tās apkopi.

▶ Uzraugiet bērnus, kuri uzturas aukstumiekārtas tuvumā. Nekad neļaujiet bērniem spēlēties ar iekārtu.

▶ Nosmakšanas risks! Spēlējoties ar iepakojuma materiālu (piemēram, plēvi), bērni var tajā ietīties vai pārvilkt iesaiņojamo materiālu sev pār galvu un nosmakt. Glabājiet iepakojuma materiālu bērniem nepieejamā vietā.

Tehniskā drošība

▶ Aukstumaģenta cirkulācijas kontūra hermētiskums ir pārbaudīts. Aukstumiekārta atbilst attiecīgajiem drošības nosacījumiem, kā arī atbilstošajām ES direktīvām.



Dzesēšanas kontūra bojājuma gadījumā: var izplūst un aizdegties aukstumnesējs un eļļa.

▶ Brīdinājums: ugunsgrēka risks / degoši materiāli. Šis simbols atrodas uz kompresora un norāda uz degošiem materiāliem. Nenoņemiet šo uzlīmi.

Drošības norādījumi un brīdinājumi

Izmantotais aukstumnesējs (identifikācijas datu plāksnītes dati) ir videi nekaitīgs, taču degošs.
Šī videi nekaitīgā aukstumnesēja izmantošanas dēļ palielinās darbības troksnis. Visā dzesēšanas kontūrā var būt dzirdami ne tikai kompresora darbības trokšņi, bet arī šalcošas skaņas. To visu diemžēl nevar novērst, taču tas nekādi neietekmē aukstumiekārtas veiktspēju.
Transportējot un iebūvējot/uzstādot aukstumiekārtu, pievērsiet uzmanību tam, lai netiktu bojāta neviena dzesēšanas kontūra daļa. Izplūstošs aukstumnesējs var izraisīt acu savainojumus, bet iztvaikojošs aukstumnesējs var uzliesmot.
Bojājumu gadījumā:

- Nepieļaujiet atklātu uguni un liesmu avotus.
- Atvienojiet aukstumiekārtu no elektrotīkla.
- Dažas minūtes vēdiniet telpu, kurā atrodas aukstumiekārta.
- Sazinieties ar klientu apkalpošanas dienestu.

▶ Jo vairāk dzesētājvielas ir aukstumiekārtā, jo lielākai ir jābūt telpai, kurā aukstumiekārta tiks novietota. Iespējamas noplūdes gadījumā pārāk mazā telpā var veidoties uzliesmojošs gāzes un gaisa maisījums. Uz 8 g dzesētājvielas ir jābūt vismaz 1 m^3 telpas. Dzesētājvielas daudzums ir norādīts uz identifikācijas datu plāksnītes aukstumiekārtas iekšpusē.

▶ Ja gaisa pievades un izvades atveres ir aizsegtas vai noslēgtas, dzesēšanas kontūra bojājumu gadījumā var veidoties uzliesmojošs gāzes un gaisa maisījums. Noteikti ņemiet vērā norādītos gaisa pievades un izvades atveru šķērsgriezumus. Gaisa pievades un izvades atveres nedrīkst noslēgt vai aizsegt.

▶ Uz aukstumiekārtas tehnisko datu plāksnītes norādītajiem pieslēguma datiem (drošinātāji, frekvence, spriegums) ir jābūt vienādiem ar elektrotīkla datiem, lai neradītu iekārtas bojājumus. Salīdziniet datus pirms pieslēgšanas.
Ja rodas šaubas, konsultējieties ar kvalificētu elektrotehnikas speciālistu.

▶ Aukstumiekārtas elektrodrošība ir garantēta tikai tad, ja tā ir savienota ar atbilstoši ierīkotu zemējuma sistēmu. Šī drošības pamatprasība ir obligāti jāievēro. Ja rodas šaubas, ļaujiet, lai elektroinstalāciju pārbauda kvalificēts elektrotehnikas speciālists.

▶ Ir iespējama pagaidu vai ilglaicīga darbība no autonomas vai nesinhronizētas energoapgādes iekārtas (piemēram, autonomajiem tīkliem, dublējošajām sistēmām). Šādas darbības priekšnoteikums ir energoapgādes iekārtas atbilstība EN 50160 vai līdzīga standarta prasībām.
Ēkas instalācijā un šajā Miele iekārtā paredzēto aizsardzības pasākumu funkcijas un darbības veids ir jānodrošina arī autonomā vai nesinhronā režīmā vai arī tie ir jāaizstāj ar līdzvērtīgiem pasākumiem attiecībā uz instalāciju. Tas ir aprakstīts, piemēram, jaunākajā VDE-AR_E 2510-2 laidienā.

▶ Bojātu barošanas kabeli drīkst nomainīt tikai pret īpašu tāda paša veida barošanas kabeli (var iegādāties Miele interneta veikalā vai Miele klientu apkalpošanas dienestā). Drošības apsvērumu dēļ nomaiņu drīkst veikt tikai kvalificēti speciālisti vai Miele klientu apkalpošanas dienests.

▶ Sadalītāji vai pagarinātāji nesniedz nepieciešamo drošību (ugunsbīstamība). Nepieslēdziet ar tiem aukstumiekārtu elektrotīklam.

▶ Ja mitrums iekļūst iekārtas elektriskajās daļās vai barošanas kabelī, var rasties īsslēgums. Tāpēc nedarbiniet aukstumiekārtu mitrās vietās vai vietās, kur tā var tikt apšļakstīta (piemēram, garāžā, veļas mazgātavā).

▶ Šo aukstumiekārtu nedrīkst izmantot vietā, kas nav stacionāra (piemēram, uz kuģa).

▶ Aukstumiekārtas bojājumi var apdraudēt lietotāja drošību. Pārbaudiet, vai iekārtai nav redzamu bojājumu. Nekad nelietojiet bojātu aukstumiekārtu.

▶ Lai nodrošinātu drošu aukstumiekārtas darbību, lietojiet aukstumiekārtu tikai iebūvētā veidā.

▶ Uzstādīšanas un apkopes, kā arī remontdarbu laikā aukstumiekārta ir jāatvieno no elektrotīkla. Aukstumiekārta no elektrotīkla ir atvienota tikai tad, ja:

- elektroinstalācijas drošinātāji ir izslēgti vai
- elektroinstalācijas skrūvējamie drošinātāji ir pilnībā izskrūvēti, vai
- barošanas kabelis ir atvienots no elektrotīkla. Ja barošanas kabelis ir aprīkots ar kontaktdakšu, atvienojiet to no elektrotīkla, velkot kontaktdakšu, nevis kabeli.

▶ Nepareizi veikti uzstādīšanas un apkopes darbi vai remonts var izraisīt ļoti bīstamas situācijas un radīt iekārtas lietotājam draudus, par ko ražotājs neuzņemas nekādu atbildību.
Uzstādīšanas un apkopes darbus vai remontu drīkst veikt tikai kvalificēti speciālisti vai Miele klientu apkalpošanas dienests.

▶ Ja aukstumiekārtas remontu neveic kvalificēti speciālisti vai Miele klientu apkalpošanas dienests, tās garantija tiek anulēta.

▶ Ja tiek nomainītas bojātas, drošībai būtiskas detaļas, Miele garantē detaļu pilnīgu atbilstību drošības prasībām tikai tad, ja tiek izmantotas oriģinālās Miele rezerves daļas.

▶ Šī aukstumiekārta īpašu prasību dēļ (piemēram, attiecībā uz temperatūru, mitrumu, ķīmisko izturību, noturību pret berzi un vibrāciju) ir aprīkota ar īpašo apgaismojumu. Šo apgaismojumu drīkst lietot tikai iepriekš paredzētajam nolūkam. Šis apgaismojums nav piemērots telpu apgaismošanai. Nomaiņu drīkst veikt tikai kvalificēti speciālisti vai Miele klientu apkalpošanas dienests. Šajā aukstumiekārtā ir vairāki gaismas avoti, kuriem ir vismaz energoefektivitātes klase G.

Atbilstoša uzstādīšana

▶ Uzstādiet aukstumiekārtu atbilstoši montāžas instrukcijai.

▶ Vienmēr valkājiet aizsargcimdus aukstumiekārtas pārvietošanas un iebūvēšanas laikā.

▶ Uzstādiet aukstumiekārtu ar otras personas palīdzību.

▶ Durvju atdures maiņu (ja tā ir nepieciešama) veiciet atbilstoši montāžas instrukcijai.

Pareiza izmantošana

▶ Aukstumiekārta ir paredzēta lietošanai noteiktā klimata klasē (apkārtējās temperatūras diapazonā), kuras robežvērtības ir jāievēro. Klimata klase ir norādīta uz aukstumiekārtas iekšpusē piestiprinātās identifikācijas datu plāksnītes. Zemāka apkārtējā temperatūra izraisa ilgāku kompresora dīkstāves laiku, tāpēc aukstumiekārta nevar uzturēt nepieciešamo temperatūru.

▶ Gaisa pievades un izvades atveres nedrīkst pārsegt vai aizsegt. Tādā gadījumā nav iespējams nodrošināt pareizu gaisa plūsmu. Palielinās elektroenerģijas patēriņš, kas var izraisīt komponentu bojājumus.

▶ Taukus vai eļļu saturoši pārtikas produkti var izraisīt bojājumus. Ja aukstumiekārtā vai iekārtas durvīs uzglabājat pārtikas produktus, kas satur taukus vai eļļu, raugiet, lai noplūduši tauki vai eļļa neskar aukstumiekārtas plastmasas daļas. Šādi var radīt sprieguma plaisas plastmasas daļās un izraisīt šo daļu lūšanu vai plīšanu.

▶ Uzliesmojoši gāzu maisījumi var izraisīt ugunsgrēku un sprādzienu. Neuzglabājiet aukstumiekārtā sprādzienbīstamas vielas un produktus, kas satur degošas, strauji izplūstošas gāzes (piemēram, aerosolus). Iekārtas elektriskās daļas var izraisīt uzliesmojošu gāzu maisījumu aizdegšanos. Attiecīgos aerosolu balonus var atpazīt pēc uzdrukātās sastāva informācijas vai liesmas simbola. Gāzu noplūdes gadījumā elektriskās daļas var izraisīt to aizdegšanos.

▶ Sprādziena risks! Nelietojiet aukstumiekārtā elektriskās ierīces (piemēram, saldējuma aparātu). Tādā veidā var izraisīt dzirksteļošanu.

▶ Lietojot uzturā produktus, kam beidzies derīguma termiņš, pastāv saindēšanās risks.
Derīguma termiņu ietekmē dažādi faktori, piemēram, pārtikas produktu svaigums, kvalitāte un uzglabāšanas temperatūra. Ievērojiet pārtikas produktu ražotāja ieteikto uzglabāšanas termiņu un uzglabāšanas norādījumus.

Piederumi un rezerves daļas

▶ Miele neuzņemas atbildību par tādu piederumu lietošanu, kas nav oriģinālie Miele piederumi. Miele neuzņemas atbildību par prasībām, kas izriet no garantijas, likumā noteiktās atbildības par preces neatbilstību un/vai ražotāja atbildības par izstrādājumu, ja bojājumi vai trūkumi radušies tādu piederumu lietošanas vai uzstādīšanas dēļ, kurus Miele nav piegādājis vai apstiprinājis lietošanai.

▶ Miele oriģinālās rezerves daļas tiek nodrošinātas vismaz 10 gadus un līdz pat 15 gadiem pēc konkrētās aukstumiekārtas sērijveida ražošanas pārtraukšanas.

Tīrīšana un kopšana

▶ Neapstrādājiet durvju blīvējumu ar eļļām vai ziedēm.
Pretējā gadījumā durvju blīvējums ar laiku kļūs porains.

▶ Tvaika tīrītāja radītais mitrums var sasniegt zem sprieguma esošās iekārtas daļas un izraisīt īsslēgumu.
Aukstumiekārtas tīrīšanai un atkausēšanai nekad neizmantojiet tvaika tīrītāju.

▶ Brīdinājums. Nelietojiet atkausēšanas procesa paātrināšanai mehāniskus vai cita veida palīglīdzekļus, ja tos nav ieteicis ražotājs.

▶ Smaili vai asi priekšmeti bojā aukstuma ģeneratoru un aukstumiekārta kļūst nelietojama. Tāpēc smailus un asus priekšmetus nedrīkst izmantot, lai noņemtu:

- apsarmojumu un apledojumu;
- piesalušus ledus slāņus un pārtikas produktus.

▶ Atkausēšanas nolūkos nekad neievietojiet iekārtā elektriskos sildelementus vai sveces. Tā tiks bojātas iekārtas plastmasas detaļas.

▶ Neizmantojiet atkausēšanas aerosolus vai ledus noņēmējus. Atkausēšanas aerosoli un ledus atkausētāji var veidot sprādzienbīstamas gāzes, saturēt šķīdinātājus vai vielas, kas bojā plastmasas detaļas vai ir kaitīgas veselībai.

Pārvadāšana

▶ Lai nerastos bojājumi, vienmēr transportējiet aukstumiekārtu vertikālā stāvoklī un transportēšanas iepakojumā.

▶ Savainojumu un bojājumu risks. Pārvietojiet aukstumiekārtu vismaz divatā, jo tā ir ļoti smaga.

Nolietotās iekārtas likvidēšana

▶ Bērni rotaļājoties var ieslēgties aukstumiekārtā un nosmakt.

- Nomontējiet iekārtas durvis.
- Izņemiet atvilktnes.
- Atstājiet plauktus aukstumiekārtā, lai bērniem būtu grūtāk tajā ierāpties.
- Ja nepieciešams, sabojājiet vecās aukstumiekārtas durvju aizslēgu. Tādējādi nepieļausiet iespēju, ka bērni spēlējoties ieslēdzas iekārtā un nokļūst dzīvībai bīstamā situācijā.

▶ Elektriskā trieciena risks!

- Nogrieziet kontaktdakšu no barošanas kabeļa.
- Nogrieziet barošanas kabeli no nolietotās iekārtas.

Utilizējiet kontaktdakšu un barošanas kabeli atsevišķi no nolietotās iekārtas.

▶ Utilizācijas laikā un pēc tās nodrošiniet, lai aukstumiekārta netiktu novietota benzīna vai citu degošu gāzu un šķidrumu tuvumā.

▶ Izplūstošas eļļas vai aukstumaģenta radīts ugunsgrēka risks! Iekārtā esošais aukstumaģents un eļļa ir degošas vielas. Izplūstošais aukstumaģents vai eļļa pietiekami augstā koncentrācijā saskarē ar ārēju siltuma avotu var uzliesmot.
Pārliecinieties, ka likvidēšanas laikā netiek sabojāts dzesēšanas kontūrs. Tādā veidā novēsīsiet nekontrolētu aukstumaģenta (informācija uz identifikācijas datu plāksnītes) un eļļas noplūdi.

▶ Dzesinātāja noplūde var izraisīt acu traumas! Nesabojājiet nevienu saldēšanas sistēmas daļu, piemēram:

- pārdurot iztvaikotāja dzesētājvielas kanālus;
- samezglojot cauruļvadus;
- noskrāpējot virsmas pārklājumu.

Simbols uz kompresora (atkarībā no modeļa)

Šis norādījums attiecas tikai uz otrreizējo pārstrādi. Parastas lietošanas laikā riski nepastāv.



▶ Kompresorā esošā eļļa, ja to norij vai tā iekļūst elpceļos, ir bīstama dzīvībai.

Iepakojuma utilizācija

Iepakojums kalpo pārvietošanai un pasargā iekārtu no bojājumiem pārvadāšanas laikā.

Iepakojuma atkārtota iekļaušana materiālu apritē ļauj taupīt izejvielas. Atkarībā no materiāla izmantojiet īpašas izejvielu krātuves un nodošanas iespējas. Transportēšanas iepakojumu pieņem Miele specializētais tirgotājs.

Nolietotās iekārtas utilizācija

Elektriskās un elektroniskās ierīces bieži satur vērtīgus materiālus. Tās satur arī noteiktas vielas, maisījumus un detaļas, kas bija nepieciešamas to darbībai un drošībai. Ja šie materiāli nokļūst sadzīves atkritumos vai ar tiem rīkojas neatbilstoši, tie var kaitēt cilvēku veselībai un videi. Tāpēc nekādā gadījumā nepieļaujiet nolietotās iekārtas nokļūšanu sadzīves atkritumos.



Pievērsiet uzmanību tam, lai jūsu aukstumiekārta līdz atbilstošai, apkārtējai videi drošai utilizācijai netiktu sabojāta. Tādējādi tiks nodrošināts, ka dzesēšanas sistēmā esošais aukstumaģents un kompresorā esošā eļļa nenonāks apkārtējā vidē.

Nododiet iekārtu utilizācijai vietējās pašvaldības, specializētā tirgotāja vai Miele ierīkotajā oficiālajā elektrisko un elektronisko ierīču bezmaksas savākšanas un pieņemšanas punktā. Saskaņā ar likumu jūs atbildat par iespējamo personas datu dzēšanu no utilizācijai paredzētās likvidējamās iekārtas. Atbilstoši likumdošanas aktiem jūsu pienākums ir izņemt nolietotās baterijas un akumulatorus, kas nav nedalāmi savienoti ar iekārtu, kā arī lampas, kuras ir iespējams izņemt, nebojājot tās. Nododiet šīs detaļas atbilstošā savākšanas vietā, kur tās var nodot bez atlīdzības. Lūdzu, nodrošiniet, lai likvidējamā iekārta līdz aiztransportēšanas brīdim tiktu uzglabāta bērniem nepieejamā vietā.

Tā taupāt enerģiju ...

Uzstādīšanas vieta

Augstā apkārtējās vides temperatūrā aukstumiekārta biežāk dzesējas un tāpēc patērē vairāk enerģijas. Tāpēc:

- uzstādiet aukstumiekārtu labi vēdināmā telpā;
- neuzstādiet aukstumiekārtu blakus siltuma avotam (apsildes iekārtai, plītij);
- aizsargājiet aukstumiekārtu no tiešas saulesstaru iedarbības;
- nodrošiniet, lai ideālā apkārtējā temperatūra būtu 20 °C;
- gaisa pievades un izvades atverēm ir jābūt atvērtām un no tām regulāri jāiztīra putekļi.

Temperatūras iestatījums

Jo zemāka ir iestatītā temperatūra, jo lielāks ir elektroenerģijas patēriņš. Ir ieteicami turpmāk minētie iestatījumi.

- Dzesēšanas zonā: no 4 līdz 5 °C.

Lietošana

Iekārtā iekļuvis siltums un ierobežota gaisa cirkulācija palielina elektroenerģijas patēriņu. Tāpēc ievērojiet tālāk izklāstītās vadlīnijas.

- Atveriet iekārtas durvis tikai uz tik īsu brīdi, cik tas ir nepieciešams. Labi sašķirotos pārtikas produktos ir vieglāk orientēties.
- Pēc atvēršanas pilnībā aizveriet iekārtas durvis.
- Pirms aukstumiekārtā ievietojat siltus pārtikas produktus un dzērienus, ļaujiet tiem atdzist.
- Ievietojiet rūpīgi iepakotus vai rūpīgi nosegtus pārtikas produktus.
- Nepārpildiet nodalījumus, lai iekārtā varētu cirkulēt gaiss.
- Izvietojot atvilktnes un plauktus, ievērojiet tādu pašu izkārtojumu kā iekārtas piegādes brīdī.
- Saldētus produktus atkausēšanai ievietojiet dzesēšanas zonā.

Iepazīšanās

Iekārtas apraksts

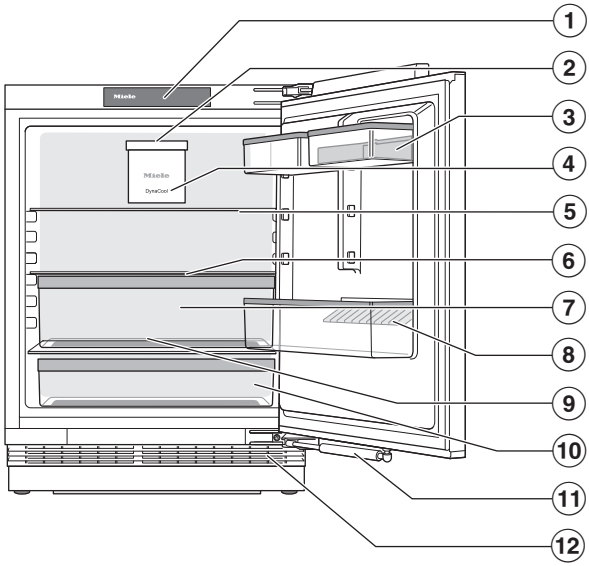

① Displejs

② Iekšējais apgaismojums

③ Novietne iekārtas durvīs ar olu paliktni
Piespraudiet olu paliktni pie novietnes aizmugurējās malas.

④ Ventilators

⑤ Sadalītie plaukti (FlexiBoard):
pabīdiet stikla plātnes priekšējo pusi uz aizmuguri un radiet priekšējā daļā vietu augstiem traukiem.

⑥ Plaukts

⑦ DailyFresh atvilktne augļiem un dārzeņiem (ar mitruma regulāciju)

⑧ Pudeļu plaukts ar pudeļu turētāju:
pudeļu turētāju var pārbīdīt pa labi vai pa kreisi, rodot vietu dzērienu tetrapakām.

⑨ Atkusušā ūdens tekne un noliešanas atvere:
izveidojies kondensāts notek un automātiski iztvaiko.

⑩ Augļu un dārzeņu atvilktne (VeggieBox)

⑪ Durvju amortizators (SoftClose)

⑫ Gaisa pievades un izvades režģis

Sākuma ekrāns

Ar smailiem vai asiem priekšmetiem, piemēram, zīmuļiem, var saskrāpēt displeju.
Pieskarieties displejam tikai ar pirkstiem.
Ja pirksti ir auksti, displejs var nereaģēt.



① Dzesēšanas zonas temperatūras rādījums

② Iestatījumu režīma skārientaustiņš ⚙
dažādu funkciju izvēlei iestatījumu režīmā

③ Savienojuma statusa rādījums
(redzams tikai tad, ja ir iestatīts tīkls)

④ Demonstrācijas režīma rādījums
(redzams tikai tad, ja ir ieslēgta demonstrācijas režīma funkcija)

Aukstumiekārtas apkalpošana, izmantojot ekrānu

- Uz sākuma ekrāna pieskarieties vēlamajai zonai / vēlamajam simbolam.
- Pavelciet pa ekrānu pa kreisi vai pa labi, līdz centrā tiek parādīta vēlamā vērtība / vēlamais simbols.
- Lai apstiprinātu, nospiediet uz ekrāna vēlamo izvēli.

Izvēlētā vērtība / izvēlētais simbols izgaismojas (ar dažiem izņēmumiem) oranžā krāsā.

- Lai izietu no iestatījumu līmeņa, nospiediet ⮌ vai *OK*.

Iestatījumu režīms

Holiday režīms

Holiday režīma funkcija ir ieteicama, ja, piemēram, atvaļinājuma laikā, nevēlaties dzesēšanas zonu izslēgt pilnībā vai nav nepieciešama liela dzesēšanas jauda.

Ja ir ieslēgts Holiday režīms, dzesēšanas zonā tiek ieregulēta 15 °C temperatūra. Tādēļ dzesēšanas zona turpina darboties enerģiju taupošā režīmā.

Šajā vidējā dzesēšanas zonas temperatūrā aukstumiekārtā vēl kādu laiku var uzglabāt pārtikas produktus, kas ātri nebojājas. Enerģijas patēriņš ir zemāks nekā parastajā režīmā.
Turklāt iekārtā neveidojas nepatīkams aromāts vai pelējums, kas var notikt, ja dzesēšanas zona ir izslēgta un iekārtas durvis ir aizvērtas.

Bloķēšanas funkcija /

Ieslēgta bloķēšanas funkcija aizsargā pret nejaušu aukstumiekārtas izslēgšanu un nejaušu iestatījumu maiņu, ko varētu veikt nepiederīgas personas, piemēram, bērni.

Ja, piemēram, vēlaties uz brīdi mainīt temperatūras iestatījumu, bloķēšanas funkciju var īslaicīgi atslēgt.

Aukstumiekārtas izslēgšana

Skatiet sadaļu “Ekspluatācijas uzsākšana” ⇨ “Aukstumiekārtas izslēgšana“.

Sabata režīms

Lai atbalstītu reliģiskās tradīcijas, aukstumiekārtai ir sabata režīms (skatiet nodaļu “Iestatījumu pielāgošana”).

Ja ir ieslēgts sabata režīms , īslaicīgi tiek atspējots:

- iekšējais apgaismojums, ja iekārtas durvis ir atvērtas;
- visi skaņas un gaismas signāli;
- displejs;
- aktīvs WLAN bezvadu tīkla savienojums;

Visas pārējās iepriekš ieslēgtās funkcijas paliek iespējotas.

Kamēr ir ieslēgts sabata režīms , aukstumiekārtai nevar veikt nekādus iestatījumus.

Informācija par sabata režīmu

Šeit varat izsaukt sabata režīma versiju.

Laiks līdz durvju brīdinājuma signāla iespējošanai

Šeit var iestatīt laiku līdz durvju brīdinājuma signāla iespējošanai pēc iekārtas durvju atvēršanas.

Savienošana tīklā

Šeit var pirmo reizi veikt savienošanu tīklā, aktivizēt vai deaktivizēt WLAN (bezvadu lokālo tīklu) vai atiestatīt tīkla konfigurāciju (skatīt nodaļu “Iestatījumu pielāgošana”).

Taustiņu tonis /

Šeit var ieslēgt vai izslēgt taustiņu toni (skatiet nodaļu “Iestatījumu pielāgošana”).

Brīdinājuma un skaņas signāli /

Šeit var mainīt skaņas brīdinājumu vai signālu skaļumu (piemēram, durvju brīdinājumam vai kļūdas paziņojumam). Skaņas brīdinājumus vai signālus var arī pavisam izslēgt, ja tie traucē (skatiet nodaļu “Iestatījumu pielāgošana”).

Displeja spilgtums ☼

Ekrāna spilgtumu varat pielāgot apkārtējās vides apgaismojuma apstākļiem.

Temperatūras vienība °C / °F

Šeit varat iestatīt vēlamo temperatūras mērvienību (° pēc Celsija vai Fārenheita).

Demonstrācijas režīms

Šeit var izslēgt demonstrācijas režīmu, ja rūpnīcā ir iestatīts demonstrācijas režīms (displejā tiek parādīts).

Demonstrācijas režīms ļauj pilnvarotajam izplatītājam demonstrēt aukstumiekārtu, neieslēdzot dzesēšanu. Personīgai lietošanai šis iestatījums nav nepieciešams.

Rūpnīcas iestatījumi

Šeit var atiestatīt aukstumiekārtas iestatījumus uz tās sākotnējiem iestatījumiem.

Norāde: Atjaunojiet aukstumiekārtas sākotnējos iestatījumus, ja utilizējat vai pārdodat savu aukstumiekārtu vai sākat ekspluatēt lietotu aukstumiekārtu. Atkarībā no modeļa tādējādi tiek atiestatīta arī tīkla konfigurācija, lai dzēstu aukstumiekārtā saglabātos personīgos datus. Turklāt iepriekšējais īpašnieks vairs nevarēs piekļūt aukstumiekārtai.

Informācija par aukstumiekārtu i

Šeit var redzēt aukstumiekārtas modeļa apzīmējumu un sērijas numuru.

Šie iekārtas parametri ir nepieciešami:

- lai integrētu aukstumiekārtu WLAN tīklā;
- ziņošanai par traucējumu Miele Klientu apkalpošanas dienestam;
- informācijas pieprasīšanai no EPREL datubāzes.

Drošība

Durvju brīdinājums

Aukstumiekārtai ir durvju brīdinājums, lai nepieļautu pārmērīgu elektroenerģijas patēriņu un pasargātu produktus no sasilšanas, ja iekārtas durvis ir atstātas atvērtas.

Ja iekārtas durvis ir atvērtas ilgāku laiku, temperatūras rādījumā dzeltenā krāsā izgaismojas . Papildus atskan brīdinājuma signāls un pulsējoši mirgo iekšējais apgaismojums.

Laiku līdz durvju brīdinājuma signāla iespējošanai var mainīt (skatiet nodaļas “Iestatījumu pielāgošana” sadaļu “Laika līdz durvju brīdinājuma signāla iespējošanai maiņa”).

Durvju brīdinājuma skaņas signālu var arī izslēgt (skatiet nodaļas “Iestatījumu pielāgošana” sadaļu “Skaņas brīdinājumu un signālu skaļuma maiņa”).

Tiklīdz iekārtas durvis ir aizvērtas, brīdinājuma signāls apklust un rādījums displejā nodziest.

Durvju brīdinājuma signāla priekšlaicīga izslēgšana

■ Nospiediet .

Brīdinājuma signāls apklust, nodziest un iekšējais apgaismojums deg vienmērīgi.

Ja iekārtas durvis netiek aizvērtas, pēc īsa brīža durvju brīdinājuma signāls tiek atkārtots.

Savienošana tīklā

Jūsu aukstumiekārta ir aprīkota ar integrētu WLAN moduli. WLAN modulis nodrošina savienojumu ar jūsu mājas tīklu un ļauj izmantot Miele lietotni mobilajā ierīcē.

Ja jūsu aukstumiekārta jau vienreiz ir savienota, izmantojot WLAN, savienojums automātiski tiek izveidots atkārtoti katrā ieslēgšanas reizē.

Pārliecinieties, ka aukstumiekārtas uzstādīšanas vietā ir pieejams pietiekami spēcīgs WLAN tīkla signāls.

Kad aukstumiekārta ir integrēta WLAN tīklā, paaugstinās elektroenerģijas patēriņš, pat ja aukstumiekārta ir izslēgta.

Savienojumu ar WLAN tīklu varat izslēgt iestatījumu sadaļā.

Smart Extras, izmantojot Miele lietotni*

Pievienošana tīklam, izmantojot Miele lietotni, nodrošina piekļuvi daudzām Smart Extras papildiespējām, tostarp:

- Statusa informācijas pieprasījums
- Noderīgu papildfunkciju izmantošana
- Atjauniniet jūsu aukstumiekārtas programmatūru, izmantojot programmatūras atjauninājumus, lai nodrošinātu atbilstību Miele jaunākajam tehnoloģiskās attīstības statusam

Papildu informāciju par Smart Extras varat atrast Miele tīmekļa vietnē, Apple App Store® vai Google Play Store™.

* Miele & Cie. KG papildu digitālais piedāvājums. Atkarībā no modeļa un valsts funkciju apjoms var mainīties. Miele lietotnē jums ir jāpiekrīt Miele digitālo produktu un pakalpojumu vispārīgajiem darījumu noteikumiem un privātuma politikai. Miele patur tiesības jebkurā laikā mainīt vai pārtraukt digitālos piedāvājumus.

Iekārtas funkcijas

Intensīvā dzesēšana ❄

Ar ieslēgtu intensīvās dzesēšanas funkciju ❄ **dzesēšanas zona** ļoti ātri tiek atdzesēta līdz zemākajai temperatūras vērtībai (atkarībā no apkārtējās temperatūras). Aukstumiekārta darbojas ar maksimālo dzesēšanas jaudu, un temperatūra pazeminās. Izvēlieties šo funkciju, ja vēlaties ātri atdzesēt lielu daudzumu tikko ievietotu pārtikas produktu vai dzērienu.

Ja ir ieslēgta intensīvās dzesēšanas funkcija ❄, iekārta var pastiprināti radīt trokšņus.

Intensīvās dzesēšanas funkcija ❄ ir jāieslēdz **4 stundas pirms** pārtikas produktu vai dzērienu ievietošanas.

Intensīvās dzesēšanas funkcija ❄ automātiski izslēdzas pēc aptuveni 18 stundām. Aukstumiekārta atkal darbojas ar parasto dzesēšanas jaudu.

Norāde: Lai taupītu elektroenerģiju, intensīvās dzesēšanas funkciju ❄ var manuāli izslēgt arī agrāk, tiklīdz pārtikas produkti vai dzērieni ir pietiekami atdzisuši.

Iekšējais izkārtojums

Plaukta / pudeļu plaukta pārvietošana

Pārvietojiet tikai tukšus iekārtas durvīs esošus plauktus / pudeļu plauktus.

- Pabīdiet plauktus / pudeļu plauktus uz augšu un izņemiet tos virzienā uz priekšu.
- Atkārtoti ievietojiet plauktus / pudeļu plauktus jebkurā vietā.

Plauktu pārvietošana

Plauktus var pārvietot atkarībā no dzesējamo produktu augstuma.

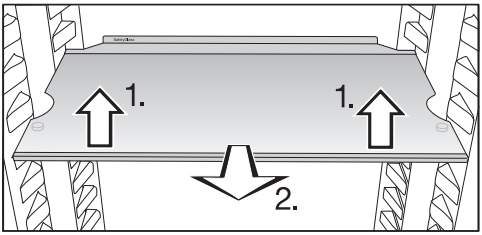

- Priekšpusē mazliet paceliet plauktu un pavelciet to nedaudz uz priekšu.
- Izceliet to tā, lai fiksācijas rieva tiktu atbrīvota no atbalsta izvirzījumiem, lai pārvietotu plauktu uz augšu vai leju.
- Iebīdiet plauktu.

Plauktiem ir fiksatori, kas nodrošina tos pret nejaušu izvilkšanu.

Izvirzītajai apmalei plaukta aizmugurējā aizsarglīstē ir jābūt vērstai uz augšu, lai pārtikas produkti nesaskartos ar aizmugurējo sienu un nepiesaltu.

Sadalītā plaukta pārbīdīšana

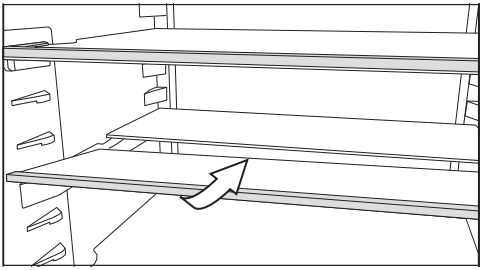

- Priekšpusē viegli paceliet stikla plātnes priekšējo pusi un uzmanīgi iebīdiet to zem aizmugures daļas.

Sadalītā plaukta pārvietošana

- Izņemiet abas stikla plātnes puses.

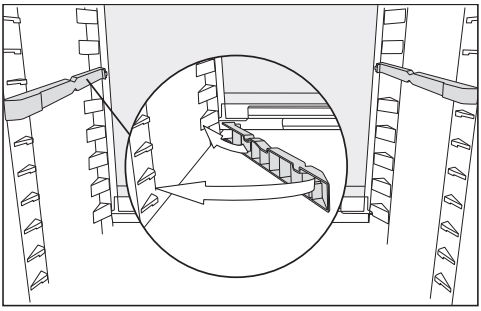

- Uzbīdiet abus adapterus vēlamajā augstumā uz atbalsta izvirzījumiem kreisajā un labajā pusē.

Stikla plātnei ir jābūt novietotai ar atdures malu aizmugurē.

Papildus pasūtāmie piederumi

Miele sortimentā ir pieejami daudzi aukstumiekārtai piemēroti noderīgi piederumi, kā arī tīrīšanas un kopšanas līdzekļi.

Miele tiešsaistes veikalā, Miele Klientu apkalpošanas dienestā vai pie Miele specializētā tirgotāja ir iegādājami īpaši šai aukstumiekārtai pielāgoti produkti, piemēram, iekārtu kopšanas līdzekļi un piederumi.

Iepazīšanās

Miele tiešsaistes veikalā nonāksiet, izmantojot šādu kvadrātkodu:



Pirms pirmās lietošanas reizes

- Noņemiet visus iepakojuma materiālus un aizsargplēves.
- Notīriet skapja iekšējās virsmas un piederumus (skatiet nodaļu "Tīrīšana un kopšana").

Aukstumiekārtas pievienošana

- Pievienojiet aukstumiekārtu elektrotīklam, kā aprakstīts nodaļā "Elektrotīkla pieslēgums".

Vispirms ekrānā tiek parādīts Miele, pēc tam ⏻.

Aukstumiekārtas ieslēgšana

- Atveriet iekārtas durvis.
- Ekrānā nospiediet ⏻.

Aukstumiekārta sāk dzesēšanu un, atverot iekārtas durvis, iedegas iekšējais apgaismojums.

Aukstumiekārtā tiek iestatīta iepriekš iestatītā temperatūra.

Lai nodrošinātu pietiekami zemu temperatūru, pirms pirmās produktu ievietošanas reizes aukstumiekārtai ir jāļauj dažas stundas darboties. Ievietojiet pārtikas produktus aukstumiekārtā tikai tad, kad ir sasniegta iepriekš iestatītā temperatūra.

Aukstumiekārtas izslēgšana

- Pieskarieties ekrānā temperatūras rādījumam.
- Pavelciet pa labi, līdz centrā tiek parādīts ⏻.
- Uzspiediet uz ⏻.

Dzesēšana un iekšējais apgaismojums ir izslēgti.

Ekrānā tiek parādīts ⏻.

Lūdzu, ņemiet vērā: aukstumiekārta netiek atvienota no tīkla, kad aukstumiekārta ir izslēgta.

Ilgākas prombūtnes laikā

Ja aukstumiekārta pirms ilgstoša prombūtnes perioda tiek izslēgta, taču netiek iztīrīta, un tās durvis paliek aizvērtas, var veidoties pelējums.
Noteikti iztīriet aukstumiekārtu.

Ja plānojat ilgāku laiku nelietot aukstumiekārtu, rīkojieties atbilstoši tālāk sniegtajam aprakstam.

- Pilnībā iztukšojiet aukstumiekārtu.
- Izslēdziet aukstumiekārtu.
- Atvienojiet kontaktdakšu vai izslēdziet ēkas elektroinstalācijas drošinātāju.
- Iztīriet aukstumiekārtu.
- Atstājiet aukstumiekārtas durvis atvērtas, lai tā pietiekami izvēdinātos un neveidotos nepatīkami aromāti.

Priekšnosacījumi savienošanai tīklā

Ņemiet vērā tālāk izklāstītos priekšnosacījumus savienošanai tīklā.

1. Uzstādīšanas vietā ir pieejams mājas tīkls.
   Sagatavojiet WLAN paroli.
2. Mobilajā gala ierīcē ir pieejama Miele lietotne.
3. Jums ir lietotāja konts Miele lietotnē.

Miele lietotne

Miele lietotni var bez maksas lejupielādēt *Apple App Store*® vai *Google Play Store*™.

Lejupielādēt no App Store

IELĀDĒT NO Google Play

Kā pirmo reizi veikt savienošanu tīklā

- Nospiediet simbolu ⚙.
- Pavelciet pa kreisi vai pa labi, līdz vidū tiek parādīts simbols ⓐ.
- Nospiediet simbolu ⓐ.
- Nospiediet vēlamo savienojuma metodi (lietotne vai WPS).

Pēc veiksmīgas savienošanās displejā tiek parādīts simbols ᯤ.

Ja savienojumu nevarēja izveidot, tiek parādīts simbols ⊗.

- Šajā gadījumā process ir jāatkārto.
- Lai izietu no iestatījumu līmeņa, nospiediet simbolu ⮌.

Scan & Connect procedūra

- Noskenējiet kvadrātkodu.

Ja jums ir instalēta Miele lietotne un ir atvērts lietotāja konts, jūs novirzīs tieši uz savienošanu tīklā.

Ja Miele lietotne vēl nav instalēta, tiks atvērts Apple App Store® vai Google Play Store™.

- Instalējiet Miele lietotni un izveidojiet lietotāja kontu.
- Vēlreiz noskenējiet kvadrātkodu.

Miele lietotne sniedz uzstādīšanas norādījumus.

(atkarībā no modeļa)

Temperatūras iestatīšana

Ieteicamā temperatūra dzesēšanas zonā ir **4 °C**.

- Pieskarieties ekrānā temperatūras rādījumam.
- Pavelciet pa kreisi vai pa labi, līdz centrā tiek parādīta vēlamā temperatūra.
- Lai apstiprinātu, nospiediet uz vēlamās temperatūras.

Temperatūras rādījums atkal tiek pārslēgts uz faktisko temperatūru, kas tajā brīdī pastāv aukstumiekārtā.

Dzesēšanas zonas temperatūra paaugstinās šādos gadījumos:

- jo biežāk un ilgstošāk tiek atvērtas iekārtas durvis;
- jo vairāk pārtikas produktu tiek ievietots;
- jo siltāki ir ievietotie pārtikas produkti;
- jo augstāka ir aukstumiekārtas apkārtējās vides temperatūra. Aukstumiekārta ir paredzēta lietošanai noteiktā klimata klasē (apkārtējās temperatūras diapazonā), kuras robežvērtības ir jāievēro.

Temperatūras iestatījumu iespējamās vērtības

Dzesēšanas zonā var iestatīt temperatūru no 2 līdz 9 °C.

Temperatūras rādījums

Parastā darba režīmā ekrānā tiek parādīta **vidējā, faktiskā dzesēšanas zonas temperatūra**, kas tajā brīdī pastāv aukstumiekārtā.

Atkarībā no apkārtējās temperatūras un iestatījuma var paiet vairākas stundas, līdz tiek sasniegta un pastāvīgi parādīta vēlamā temperatūra.

Intensīvās dzesēšanas ❄ ieslēgšana

Intensīvās dzesēšanas funkcija ❄ ir jāieslēdz **4 stundas pirms** pārtikas produktu vai dzērienu ievietošanas.

Ja ir ieslēgta intensīvās dzesēšanas funkcija ❄, iekārta var pastiprināti radīt trokšņus.

- Pieskarieties dzesēšanas zonas temperatūras rādījumam.
- Nospiediet ❄.

❄ izgaismojas oranžā krāsā.

- Izejiet no šī iestatījumu līmeņa, nospiežot uz temperatūras rādījuma.

Intensīvās dzesēšanas ❄ izslēgšana

Intensīvās dzesēšanas funkcija ❄ automātiski izslēdzas pēc aptuveni 18 stundām. Aukstumiekārta atkal darbojas ar parasto dzesēšanas jaudu.

Norāde: Lai taupītu elektroenerģiju, intensīvās dzesēšanas funkciju ❄ var manuāli izslēgt arī agrāk, tiklīdz pārtikas produkti vai dzērieni ir pietiekami atdzisuši.

- Pieskarieties dzesēšanas zonas temperatūras rādījumam.
- Nospiediet ❄.

❄ vairs nedeg oranžā krāsā.

- Izejiet no šī iestatījumu līmeņa, nospiežot uz temperatūras rādījuma.

Pārtikas produktu uzglabāšana dzesēšanas zonā

⚠ Uzliesmojoši gāzu maisījumi var izraisīt sprādzienu.

Iekārtas elektriskās daļas var izraisīt uzliesmojošu gāzu maisījumu aizdegšanos.

Neuzglabājiet aukstumiekārtā sprādzienbīstamas vielas un produktus, kas satur degošas, strauji izplūstošas gāzes (piemēram, aerosolus). Attiecīgos aerosolu balonus var atpazīt pēc uzdrukātās sastāva informācijas vai liesmas simbola. Elektriskās daļas iespējamas gāzu noplūdes gadījumā var izraisīt to aizdegšanos.

⚠ Taukus vai eļļu saturoši pārtikas produkti var izraisīt bojājumus.

Uzglabājot saldētavā vai tās durvju nodalījumos taukus vai eļļu saturošus pārtikas produktus, plastmasas daļās var rasties sprieguma plaisas un tās var salūzt vai saplaisāt.

Uzmanieties, lai iztecējuši tauki vai eļļa nenonāktu saskarē ar aukstumiekārtas plastmasas daļām.

Ja gaisa cirkulācija nav pietiekama, mazinās dzesēšanas veiktspēja un palielinās elektroenerģijas patēriņš.

Nenovietojiet pārtikas produktus pārāk cieši citu pie cita, lai gaiss varētu brīvi cirkulēt.

Neaizsedziet pie aizmugurējās sienas esošo ventilatoru.

Dažādas aukstuma zonas

Dabiskās gaisa cirkulācijas dēļ dzesēšanas zonā veidojas dažādas temperatūras zonas.

Aukstais, smagais gaiss atrodas dzesēšanas zonas apakšējā daļā. Ievietojot produktus uzglabāšanai, izmantojiet šīs temperatūras zonu atšķirības.

Šai aukstumiekārtai ir automātisks temperatūras sadalījums (DynaCool). Tiklīdz dzesēšanas zonā ieslēdzas dzesēšana, aukstumiekārta automātiski ieslēdz ventilatoru. Tas vienmērīgi sadala aukstumu dzesēšanas zonā, un atšķirīgas aukstuma zonas ir mazāk izteiktas. Tad visi ievietotie pārtikas produkti tiek atdzesēti aptuveni vienādā temperatūrā.

Siltākā zona

Vissiltākā vieta dzesēšanas zonā atrodas priekšpusē pašā augšā un iekārtas durvīs. Šajā zonā var ievietot, piemēram, sviestu, lai tas nesastingtu un to varētu vieglāk uzziest, kā arī sieru, lai tas nezaudētu aromātu.

Visaukstākā daļa

Dzesēšanas zonas visaukstākā daļa ir tieši virs DailyFresh atvilktnes un pie aizmugurējās sienas.

Ja ir iestatīta 4 °C vai zemāka temperatūra un pārtikas produkti tiek apstrādāti higiēniski, nevairojas baktērijas, piemēram, salmonellas un listērijas. Salmonellas un listērijas var izraisīt smagu saindēšanos ar pārtikas produktiem.

Tāpēc glabājiet šajās daļās visus vārīgos un ātrbojīgos produktus, piemēram:

- zivis, gaļu, putnu gaļu;
- desas, gatavos ēdienus;
- olu un krējuma ēdienus / konditorejas izstrādājumus;

- svaigu mīklu, kūku, picu, sacepumu mīklu;
- svaigo sieru un citus nepasterizētus piena produktus;
- humusu, uzziežamus dārzeņu maisījumus, svaiga siera aizstājējus uz augu bāzes;
- plēvē iepakotus lietošanai gatavus dārzeņus;
- svaigus visu veidu pārtikas produktus (kuru minimālais derīguma termiņš attiecas uz uzglabāšanu vismaz 4 °C temperatūrā).

Norāde: Novietojiet pārtikas produktus tā, lai tie nesaskartos ar dzesēšanas zonas aizmugurējo sienu. Pretējā gadījumā pārtikas produkti var piesalt pie aizmugurējās sienas.

Vai pārtikas produkti jāuzglabā iepakotā vai izpakotā veidā?

Pārtikas produktus dzesēšanas zonā uzglabājiet iepakotus vai rūpīgi apklātus (izņēmums ir DailyFresh atvilktne). Tādējādi netiek pieļauta citu produktu aromātu uzsūkšana, pārtikas produktu izžūšana un iespējamo mikrobu izplatīšanās. Īpaši ņemiet to vērā, uzglabājot dzīvnieku izcelsmes pārtikas produktus. Sevišķi rūpējieties, lai tādi produkti kā jēla gaļa un zivis nenonāktu saskarē ar citiem pārtikas produktiem.

Iestatot pareizu temperatūru un ievērojot atbilstošas higiēnas prasības, pārtikas produktu uzglabāšanas laiks ievērojami paildzinās. Mazinās pārtikas atkritumu daudzums.

Pārtikas produkti ar augstu olbaltumvielu saturu

Ņemiet vērā, ka produkti ar augstu olbaltumvielu saturu bojājas ātrāk. Tas nozīmē, ka, piemēram, gliemenes un vēžveidīgie, bojājas ātrāk nekā zivis, savukārt zivis bojājas ātrāk nekā gaļa.

Pārtikas produktu uzglabāšana DailyFresh atvilktnē

DailyFresh atvilktne

DailyFresh atvilktnē ir labi uzglabāšanas apstākļi augļiem un dārzeņiem.

DailyFresh atvilktnē gaisa mitrumu var regulēt tā, lai tas aptuveni atbilstu ievietotajiem pārtikas produktiem. Paaugstināta gaisa mitruma ietekmē pārtikas produkti saglabā tiem piemītošo mitrumu un tik ātri nesažūst. Temperatūra aptuveni atbilst temperatūrai parastā dzesēšanas zonā.

Ņemiet vērā, ka labu uzglabāšanas rezultātu sasniegšanai noteicošais ir labs pārtikas produktu sākotnējais stāvoklis.

Gaisa mitruma maiņa DailyFresh atvilktnē augļiem un dārzeņiem

Uzglabājot neiesaiņotus pārtikas produktus, gaisa mitruma līmenis pamatā ir atkarīgs no uzglabāto pārtikas produktu daudzuma un veida.
Ja atvilktnē ir maz pārtikas produktu, gaisa mitrums var būt nepietiekams.

Norāde: Ja atvilktnē tiek ievietots tikai nedaudz produktu, tie ir hermētiski jāiesaiņo.

Nepaaugstināta gaisa mitruma ◊ izvēle

Piegādes konfigurācijā gaisa mitrums ir paaugstināts un nodalījuma vāks ir nobīdīts uz aizmuguri ◊◊◊.

Piegādes konfigurāciju mainiet tikai tad, ja gaisa mitrums DailyFresh atvilktnē ir pārāk augsts.

- Atveriet DailyFresh atvilktni.

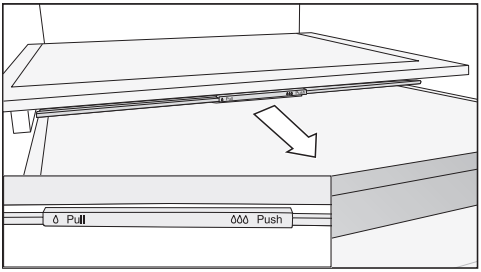

- Pavelciet nodalījuma vāku uz priekšu līdz atdurei.

Nodalījuma vāks ir atvērts un gaisa mitrums mazinās ◊.

Paaugstināta gaisa mitruma ◊◊◊ izvēle

- Atveriet DailyFresh atvilktni.

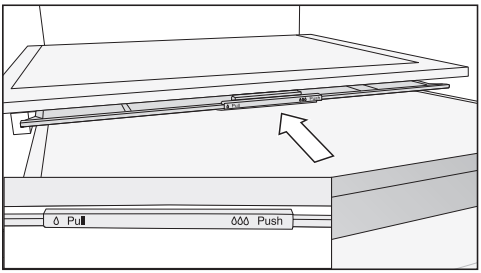

- Aizbīdiet nodalījuma vāku uz aizmuguri līdz atdurei.

Nodalījuma vāks ir aizvērts un gaisa mitrums paliek nodalījumā ◊◊◊.

	Iestatījumu režīms
	Holiday režīma ieslēgšana vai izslēgšana.
	Bloķēšanas funkcijas ieslēgšana, īslaicīga atslēgšana vai pilnīga izslēgšana.
	Aukstumiekārtas izslēgšana.
	Sabata režīma ieslēgšana vai izslēgšana.
	Sabata režīma versijas izsaukšana.
	Laika līdz durvju brīdinājuma signāla aktivēšanai maiņa.
	Savienošana tīklā
APP / WPS	Savienošana tīklā pirmo reizi.
	WLAN savienojuma aktivēšana vai deaktivēšana.
	Tīkla konfigurācijas atiestatīšana.
/	Taustiņu toņa ieslēgšana vai izslēgšana.
/	Brīdinājumu vai signālu skaņas skaļuma maiņa vai brīdinājuma un signālu skaņas pilnīga izslēgšana.
	Displeja spilgtuma maiņa.
°C / °F	Temperatūras vienības maiņa.
	Demonstrācijas režīma izslēgšana (redzama tikai tad, ja funkcija ir ieslēgta).
	Iestatījumu atiestatīšana uz sākotnējiem iestatījumiem.
	Aukstumiekārtas informācijas parādīšana.
	Tīrīšanas režīma ieslēgšana vai izslēgšana.

Kamēr atrodaties iestatījumu režīmā ⚙, durvju brīdinājuma signāls un citi brīdinājuma ziņojumi automātiski tiek apturēti.

Brīvdienu režīma ieslēgšana

Ja ir ieslēgts brīvdienu režīms, dzesēšanas zonā tiek ieregulēta 15 °C temperatūra. Tādēļ dzesēšanas zona turpina darboties enerģiju taupošā režīmā.

- Nospiediet ⚙.
- Pavelciet pa kreisi vai pa labi, līdz centrā tiek parādīts .
- Nospiediet .

Ja brīvdienu režīms ir ieslēgts, iedegas oranžā krāsā.

- Lai izietu no šī iestatījumu līmeņa, nospiediet ⮌.

⚠ Bojātu pārtikas produktu lietošana var apdraudēt veselību.
Ilgstoši pastāvoša dzesēšanas zonas temperatūra, kas ir augstāka nekā 4 °C, var ietekmēt pārtikas produktu derīguma termiņu un kvalitāti.
Brīvdienu režīma funkciju vienmēr ieslēdziet tikai uz ierobežotu laikposmu.
Šajā laikā neievietojiet uzglabāšanai vārīgus un ātrbojīgus pārtikas produktus, piemēram, augļus, dārzeņus, zivis, gaļu un piena produktus.

Brīvdienu režīma izslēgšana

- Nospiediet simbolu ⚙.
- Pavelciet pa kreisi vai pa labi, līdz centrā tiek parādīts .
- Nospiediet simbolu .

Kad brīvdienu režīms ir izslēgts, izgaismojas baltā krāsā.

- Lai izietu no iestatījumu līmeņa, nospiediet simbolu ⮌.

Bloķēšanas funkcijas / ieslēgšana

- Nospiediet simbolu ⚙.
- Pavelciet pa kreisi vai pa labi, līdz centrā tiek parādīts .
- Nospiediet simbolu .

Ja bloķēšanas funkcija ir ieslēgta, izgaismojas oranžā krāsā.

- Lai izietu no iestatījumu līmeņa, nospiediet simbolu ⮌.
- Aizveriet iekārtas durvis. Tikai tad tiek iespējota bloķēšanas funkcija .

Bloķēšanas funkcijas / īslaicīga atslēgšana

Ja, piemēram, vēlaties mainīt temperatūras iestatījumu, bloķēšanas funkciju var īslaicīgi atslēgt.

- Pieskarieties temperatūras rādījumam.
- Apmēram 6 sekundes turiet nospiestu .

Rādījums tiek pārslēgts uz temperatūras iestatīšanu.

- Tagad veiciet vēlamo iestatījumu.

Aizverot iekārtas durvis, atkal tiek ieslēgta bloķēšanas funkcija .

Bloķēšanas funkcijas / pilnīga izslēgšana

- Nospiediet simbolu ⚙.
- 6 sekundes turiet nospiestu simbolu .

- Pavelciet pa kreisi vai pa labi, līdz centrā tiek parādīts .
- Nospiediet simbolu .

Ja bloķēšanas funkcija ir izslēgta, simbols izgaismojas baltā krāsā.

- Lai izietu no iestatījumu līmeņa, nospiediet simbolu .

Sabata režīma ieslēgšana

Kamēr ir ieslēgts sabata režīms , nevar veikt nekādas iestatījumu izmaiņas.

- Nospiediet simbolu .
- Pavelciet pa kreisi vai pa labi, līdz centrā tiek parādīts .
- Nospiediet simbolu .

Simbols izgaismojas oranžā krāsā.

- Lai izietu no iestatījumu līmeņa, nospiediet simbolu .

Ieslēgts sabata režīms displejā tiek uzrādīts aptuveni 3 sekundes.

Pēc tam displejs izslēdzas.

Nodrošiniet, lai iekārtas durvis būtu cieši aizvērtas, jo ir izslēgti visi gaismas un skaņas brīdinājuma signāli.

Sabata režīma izslēgšana

Sabata režīma funkcija tiek automātiski izslēgta pēc aptuveni 80 stundām.

Sabata režīma funkciju var izslēgt arī priekšlaicīgi.

- Pieskarieties tumšajam displejam.

Tiek parādīts simbols .

- Nospiediet simbolu .

Simbols izgaismojas oranžā krāsā.

- Vēlreiz uzspiediet uz simbola .

Ja sabata režīms ir izslēgts, simbols izgaismojas baltā krāsā.

- Lai izietu no šī iestatījumu līmeņa, nospiediet .

Laika līdz durvju brīdinājuma signāla iespējošanai maiņa

- Nospiediet simbolu .
- Pavelciet pa kreisi vai pa labi, līdz centrā tiek parādīts .
- Nospiediet simbolu .
- Pavelciet pa kreisi vai pa labi, līdz centrā tiek parādīts vēlamais laikposms no 30 sekundēm līdz 3 minūtēm 30 sekundēm.
- Lai apstiprinātu, nospiediet vēlamo iestatījumu.
- Lai izietu no iestatījumu līmeņa, nospiediet simbolu .

WLAN bezvadu lokālā tīkla savienojuma atspējošana

- Nospiediet simbolu .
- Pavelciet pa kreisi vai pa labi, līdz centrā tiek parādīts .
- Nospiediet simbolu .
- Lai deaktivētu WLAN bezvadu lokālā tīkla savienojumu, nospiediet simbolu .

Tiek parādīts simbols .

- Lai izietu no iestatījumu līmeņa, nospiediet simbolu .

WLAN savienojuma iespējošana

- Nospiediet simbolu .
- Pavelciet pa kreisi vai pa labi, līdz centrā tiek parādīts .
- Nospiediet simbolu .

- Lai aktivētu WLAN savienojumu, nospiediet simbolu .

Tiek parādīts simbols .

- Lai izietu no iestatījumu līmeņa, nospiediet simbolu .

Ja WLAN savienojums ir aktīvs, displejā ir izgaismots simbols .

Tīkla konfigurācijas atiestatīšana

- Pieskarieties simbolam .
- Pavelciet pa kreisi vai pa labi, līdz vidū parādās simbols .
- Pieskarieties simbolam .
- Pavelciet pa labi, līdz centrā parādās simbols .
- Pieskarieties simbolam .
- Pieskarieties simbolam .
- Lai aizvērtu šo iestatījumu līmeni, pieskarieties simbolam .

Visi iestatījumi un ievadītās vērtības tiek atiestatītas.

WLAN bezvadu lokālā tīkla savienojums tiek deaktivizēts, sākuma ekrānā nodziest simbols .

Atiestatiet tīkla konfigurāciju, ja utilizējat, pārdodat savu aukstumiekārtu vai sākat ekspluatēt lietotu aukstumiekārtu. Visi personiskie dati no aukstumiekārtas tiks dzēsti. Turklāt iepriekšējais īpašnieks vairs nevarēs piekļūt aukstumiekārtai.

Taustiņu toņa izslēgšana

- Nospiediet simbolu .
- Pavelciet pa kreisi vai pa labi, līdz centrā tiek parādīts .
- Nospiediet simbolu .

Ja taustiņu tonis ir izslēgts, simbols tiek izgaismots baltā krāsā.

- Lai izietu no iestatījumu līmeņa, nospiediet simbolu .

Taustiņu toņa ieslēgšana

- Pieskarieties simbolam .
- Pavelciet pa kreisi vai pa labi, līdz vidū parādās simbols .
- Pieskarieties simbolam .

Ja taustiņu tonis ir ieslēgts, simbols tiek izgaismots oranžā krāsā.

- Lai aizvērtu šo iestatījumu līmeni, pieskarieties simbolam .

Skaņas brīdinājumu vai signālu / skaļuma maiņa

- Nospiediet simbolu .
- Pavelciet pa kreisi vai pa labi, līdz centrā tiek parādīts .
- Nospiediet simbolu .
- Atlasiet vēlamo skaļumu, velkot pa segmentu joslu pa labi vai pa kreisi (1.–7. pakāpe).
- Ja vēlaties pilnībā izslēgt brīdinājumu un skaņas signālus, velciet pa kreisi, līdz pilnībā nodziest segmentu josla.
- Apstipriniet vēlamo iestatījumu, uzspiežot uz segmentu joslas.

Ja brīdinājumi un skaņas signāli ir izslēgti, simbols tiek parādīts baltā krāsā.

Ja brīdinājumi un skaņas signāli ir ieslēgti, simbols tiek parādīts oranžā krāsā.

- Lai izietu no iestatījumu līmeņa, nospiediet simbolu .

Displeja spilgtuma ☼ maiņa

- Nospiediet simbolu ⚙.
- Pavelciet pa kreisi vai pa labi, līdz centrā tiek parādīts ☼.
- Nospiediet simbolu ☼.
- Atlasiet vēlamo spilgtuma pakāpi, velkot pa segmentu joslu pa kreisi vai pa labi (1.–7. pakāpe).
- Apstipriniet vēlamo iestatījumu, uzspiežot uz segmentu joslas.
- Lai izietu no iestatījumu līmeņa, nospiediet simbolu ⮌.

Temperatūras vienības °C / °F maiņa

- Nospiediet simbolu ⚙.
- Pavelciet pa kreisi vai pa labi, līdz centrā tiek parādīts °C vai °F.
- Pieskarieties °C vai °F, lai mainītu temperatūras vienību.

Tiek parādīts °C vai °F.

- Lai izietu no iestatījumu līmeņa, nospiediet simbolu ⮌.

Demonstrācijas režīma izslēgšana

- Nospiediet simbolu ⏻.
- Nospiediet simbolu ⚙.
- Pavelciet pa kreisi vai pa labi, līdz centrā tiek parādīts .
- Nospiediet simbolu .

Kad demonstrācijas režīms ir izslēgts, aukstumiekārta izslēdzas un ir jāieslēdz atkārtoti.

Sākotnējo iestatījumu atiestatīšana

- Nospiediet simbolu ⚙.
- Pavelciet pa kreisi vai pa labi, līdz centrā tiek parādīts .
- Nospiediet simbolu .

Tiek parādīts simbols .

- Nospiediet simbolu ✓.

Aukstumiekārta izslēdzas, un ir atkārtoti jāieslēdz.

Nedrīkst noņemt aukstumiekārtas iekšpusē piestiprināto identifikācijas datu plāksnīti. Identifikācijas datu plāksnīte būs nepieciešama traucējuma gadījumā.

Nodrošiniet, lai iekārtas elektronikā vai apgaismes ierīcēs neiekļūtu ūdens.

⚠ Mitruma iekļūšana var izraisīt bojājumus.
Tvaika tīrīšanas ierīces radītais tvaiks var bojāt plastmasas un elektriskās sastāvdaļas.
Aukstumiekārtas tīrīšanai neizmantojiet tvaika tīrītāju.

Caur atkausēšanas ūdens izplūdes atveri nedrīkst novadīt tīrīšanas ūdeni.

Norādījumi par tīrīšanas līdzekļiem

Aukstumiekārtas iekšpusē izmantojiet tikai pārtikas produktiem nekaitīgus tīrīšanas un kopšanas līdzekļus.

Lai pasargātu visas virsmas no bojājumiem, **nelietojiet** tīrīšanai

- sodu, amonjaku, skābes vai hlorīdus saturošus tīrīšanas līdzekļus;
- kaļķi šķīdinošus tīrīšanas līdzekļus;
- abrazīvus tīrīšanas līdzekļus (piemēram, abrazīvus pulverus, abrazīvas pastas, pumeku);
- šķīdinātājus saturošus tīrīšanas līdzekļus;
- nerūsējošā tērauda tīrīšanas līdzekļus;
- trauku mašīnu tīrīšanas līdzekļus;
- cepeškrāsns tīrīšanas aerosolus;
- stikla tīrīšanas līdzekļus;
- abrazīvus cietus sūkļus un birstes (piemēram, katlu beržamos sūkļus);
- gumijas kasīkļus;
- asus metāla skrāpjus.

Tīrīšanai ir ieteicams izmantot tīru sūkli, remdenu ūdeni un nedaudz mazgāšanai ar rokām paredzēta trauku mazgājamā līdzekļa.

Aukstumiekārtas sagatavošana tīrīšanai

Norāde: Ieslēdziet tīrīšanas režīmu . Tad dzesēšanas zonas dzesēšana tiek izslēgta, bet iekšējais apgaismojums saglabājas ieslēgts.

- Nospiediet ⚙.
- Pavelciet pa kreisi vai pa labi, līdz centrā tiek parādīts .
- Nospiediet .
- Lai izietu no šī iestatījumu līmeņa, nospiediet ⮌.

Ieslēgts tīrīšanas režīms tiek parādīts sākuma ekrānā.

- Izņemiet no aukstumiekārtas pārtikas produktus un novietojiet tos vēsā vietā.
- Izņemiet piederumus, kurus var izņemt, lai tos notīrītu (skatiet sadaļu Piederumu izņemšana, izjaukšana un tīrīšana).

Iekšpuses tīrīšana

Tīriet aukstumiekārtu regulāri, tomēr vismaz reizi mēnesī.

Ja netīrumi uz virsmu iedarbojas ilgstoši, tos, iespējams, vairs nevarēs notīrīt.

Var mainīties virsmu krāsa vai materiāla īpašības.

Netīrumus ir ieteicams notīrīt nekavējoties.

- Tīriet **iekšpusi** ar tīru sūkli, remdenu ūdeni un nelielu daudzumu mazgāšanai ar rokām paredzēta mazgājamā līdzekļa.
- Pēc tīrīšanas noslaukiet virsmas ar tīrā ūdenī samitrinātu drānu un nosusiniet visu ar tīrīšanas drānu.
- Tīriet atkausēšanas ūdens tekni un izplūdes atveri ar nelielu irbuli vai līdzīgu priekšmetu.
- Lai aukstumiekārta pietiekami izvēdinātos un nerastos nepatīkami aromāti, vēl neilgu laiku atstājiet aukstumiekārtu atvērtu.

Piederumu tīrīšana ar rokām vai trauku mašīnā

Turpmāk minētās ierīces daļas ir jātīra tikai **ar rokām**:

- nerūsējošā tērauda imitācijas apdares līstes;
- plauktu aizmugurējās aizsarglīstes;
- plaukti ar apdruku;
- augļu un dārzeņu nodalījums (VeggieBox)
- visas atvilktnes un nodalījumu vāki (pieejami atkarībā no modeļa);
- maināmais pudeļu statīvs (nopērkams kā papildus pasūtāms piederums);
- šķirošanas kaste (papildus pasūtāms piederums);

Šādas daļas ir **piemērotas trauku mašīnai**:

⚠ Pārāk augsta temperatūra trauku mašīnā var radīt bojājumus.

Mazgājot aukstumiekārtas daļas trauku mašīnā, ja temperatūra pārsniedz 55 °C, tās var kļūt nelietojamas un, piemēram, deformēties.

Trauku mašīnai piemērotu daļu mazgāšanai izvēlieties tikai mazgāšanas programmas, kuru temperatūra nepārsniedz 55 °C.

Saskarē ar dabiskām krāsvielām, ko satur, piemēram, burkāni, tomāti un kečups, aukstumiekārtas plastmasas daļas trauku mašīnā var nokrāsoties. Šī krāsas maiņa neietekmē daļu stabilitāti.

- pudeļu turētājs, olu statīvs;
- iekārtas durvīs esošie plaukti un pudeļu plaukti (bez nerūsējošā tērauda imitācijas apdares līstes);
- plaukti (bez līstēm un bez apdrukas);
- smaržu filtra turētājs (iegādājams kā papildus pasūtāms piederums).

Izņemiet un izjauciet piederumus, lai tos notīrītu

Plaukta / pudeļu plaukta izjaukšana

Pirms plaukta / pudeļu plaukta tīrīšanas trauku mašīnā noņemiet nerūsējošā tērauda imitācijas apdares līsti.

Lai noņemtu apdares līsti, rīkojieties, kā norādīts turpmāk.

- Novietojiet plauktu / pudeļu plauktu uz darba virsmas.
- Sākot no vienas malas, novelciet apdares līsti.
- Pēc tīrīšanas atkal piestipriniet apdares līsti pie plaukta / pudeļu plaukta.

Plaukta izjaukšana

Pirms tīrīšanas noņemiet no plaukta apdares līsti un aizmugures aizsarglīsti. Šim nolūkam rīkojieties, kā ir norādīts turpmāk.

- Novietojiet plauktu uz darba virsmas uz mīkstas pamatnes (piemēram, uz trauku dvieļa).

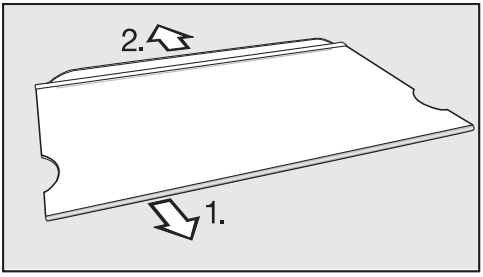

- Sākot no vienas malas, novelciet apdares līsti.
- Novelciet aizsarglīsti.
- Pēc tīrīšanas piestipriniet apdares līsti un aizsarglīsti atpakaļ pie plaukta.

DailyFresh atvilktnes izņemšana

- Viegli paceliet DailyFresh atvilktnes priekšpusi un tad izvelciet to.

Starpsienas izņemšana

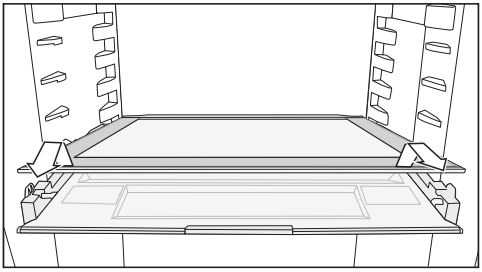

- Izņemiet starpsienu.
- Pēc tīrīšanas iebīdiet starpsienu atpakaļ.

Nodalījuma vāka noņemšana

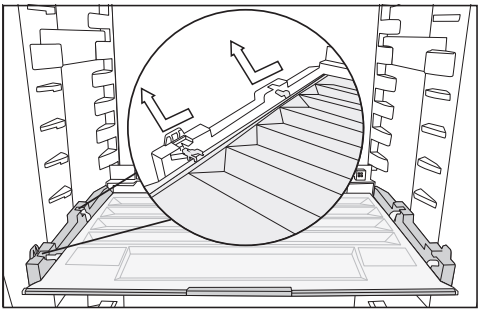

- Paceliet vāka priekšpusi un izvelciet to ārā.
- Pēc tīrīšanas iebīdiet nodalījuma vāku atpakaļ.

Durvju blīvējuma tīrīšana

⚠ Nepareiza tīrīšana var radīt bojājumus.
Apstrādājot durvju blīvējumu ar eļļām vai ziedēm, durvju blīvējums var kļūt porains.
Neapstrādājiet durvju blīvējumu ar eļļām vai ziedēm.

- Durvju blīvējumu regulāri nomazgājiet tikai ar tīru ūdeni un pēc tam rūpīgi nosusiniet ar sausu drānu.

Gaisa pievades un izvades atveru tīrīšana

Putekļu nosēdumi palielina energopatēriņu.

- Regulāri tīriet gaisa pievades un izvades atveres ar otu vai putekļsūcēju (izmantojiet, piemēram, Miele putekļsūcēja apaļo birsti).

Pēc tīrīšanas

- Izslēdziet tīrīšanas funkciju, sākuma ekrānā pieskaroties .
- Vēlreiz nospiediet .

Kad tīrīšanas funkcija ir izslēgta, simbols izgaismojas baltā krāsā.

Aukstumiekārta atkal sāk dzesēšanu.

- Ievietojiet visas daļas atpakaļ aukstumiekārtā.
- Lai ātrāk pazemināt temperatūru aukstumiekārtā, uz neilgu laiku ieslēdziet intensīvās dzesēšanas funkciju .
- Ievietojiet pārtikas produktus aukstumiekārtā, tikko temperatūra ir pietiekami zema.
- Aizveriet iekārtas durvis.

Automātiskā atkausēšana

Aukstumiekārtas tiek atkausēts automātiski.

Problēmu novēršana

Lielāko daļu traucējumu un kļūdu varat novērst patstāvīgi. Daudzos gadījumos varat ietaupīt laiku un izmaksas, jo nebūs jāsazinās ar klientu apkalpošanas dienestu.

Vietnē www.miele.lv/support/customer-assistance var iegūt papildinformāciju, kā patstāvīgi novērst traucējumus.

Līdz traucējumu novēršanas brīdim pēc iespējas neveriet aukstumiekārtas durvis, lai aukstuma zudums būtu pēc iespējas mazāks.

Problēma	Cēlonis un novēršana
Aukstumiekārta nedzesē.	Aukstumiekārta nav ieslēgta. ■ Ieslēdziet aukstumiekārtu.
	Kontaktdakša nav atbilstoši ievietota kontaktligzdā vai iekārtas kontaktdakša nav pareizi ievietota iekārtas kontaktligzdā. ■ Iespraudiet kontaktdakšu kontaktligzdā un iekārtas kontaktdakšu – iekārtas kontaktligzdā.
	Izslēdzies mājas elektroinstalācijas drošinātājs. Iespējami bojājumi aukstumiekārtā, mājas elektrotīklā vai citā iekārtā. ■ Vērsieties pie elektrotehnikas speciālista vai klientu apkalpošanas dienestā.
Kompresors darbojas nepārtraukti.	Tā nav kļūda. Ja nepieciešams mazāks aukstums, kompresors pārslēdzas uz mazāku apgriezienu skaitu, lai taupītu elektroenerģiju. Tādējādi paildzinās kompresora darbības laiks.
Kompresors ieslēdzas arvien biežāk un uz ilgāku laiku, temperatūra aukstumiekārtā ir pārāk zema.	Gaisa pievades un izvades atveres ir aizsegtas vai pieputējušas. ■ Neaizsedziet gaisa pievades un izvades atveres. ■ Regulāri iztīriet putekļus no gaisa pievades un izvades atverēm.
	Bieži tika atvērtas iekārtas durvis. Vai arī ir ievietots liels daudzums svaigu pārtikas produktu. ■ Atveriet iekārtas durvis tikai tad, ja tas ir nepieciešams, un uz iespējami īsāku brīdi. Nepieciešamā temperatūra pēc kāda laika tiek sasniegta automātiski.
	Iekārtas durvis nav pilnīgi aizvērtas.

Problēma	Cēlonis un novēršana
	■ Aizveriet iekārtas durvis. Nepieciešamā temperatūra pēc kāda laika tiek sasniegta automātiski.
	Apkārtējā temperatūra ir pārāk augsta. Jo augstāka ir apkārtējā temperatūra, jo ilgāk darbojas kompresors. ■ Ņemiet vērā nodaļas "Uzstādīšana" sadaļā "Uzstādīšanas vieta" sniegtos norādījumus.
	Aukstumiekārta nav pareizi iebūvēta nišā. ■ Iebūvējiet aukstumiekārtu atbilstoši norādījumiem pievienotajā montāžas instrukcijā.
	Aukstumiekārtā ir iestatīta pārāk zema temperatūra. ■ Mainiet temperatūras iestatījumu.
	Intensīvās dzesēšanas funkcija ❄ joprojām ir ieslēgta. ■ Lai taupītu enerģiju, priekšlaicīgi manuāli izslēdziet intensīvās dzesēšanas funkciju ❄.
Aukstumiekārtā ir pārāk augsta temperatūra. Saldētie produkti (atkarībā no modeļa) atkūst.	Tā nav kļūda. Ir iestatīta pārāk augsta temperatūra. ■ Mainiet temperatūras iestatījumu. ■ Atkārtoti pārbaudiet temperatūru pēc 24 stundām.
	Apkārtējā temperatūra ir zemāka nekā temperatūra, kādā šo aukstumiekārtu ir paredzēts uzstādīt. Ja apkārtējā temperatūra ir pārāk zema, kompresors ieslēdzas retāk. Temperatūra aukstumiekārtā paaugstinās. ■ Ņemiet vērā norādījumus par apkārtējo temperatūru ("Uzstādīšana" ➪ "Uzstādīšanas vieta"). ■ Paaugstiniet apkārtējo temperatūru.
Aukstumiekārtā ir uzkrājies ledus vai aukstumiekārtas iekšpusē veidojas ūdens kondensāts. Iespējams, iekārtas durvis neaizveras pareizi.	Durvju blīvējums ir izslīdējis no rievas. ■ Pārbaudiet, vai durvju blīvējums cieši ieguļ rievā.
	Durvju blīvējums ir bojāts. ■ Pārbaudiet, vai durvju blīvējums nav bojāts.
Durvju blīvējums ir bojāts vai jāmaina.	Durvju blīvējumu var nomainīt bez darbarīkiem. ■ Nomainiet durvju blīvējumu. To var iegādāties specializētajās tirdzniecības vietās vai klientu apkalpošanas dienestā.

Problēmu novēršana

Vispārīgas problēmas aukstumiekārtas darbībā

Problēma	Cēlonis un novēršana
Brīdinājuma signāls neskan, lai gan iekārtas durvis ilgu laiku stāv vaļā.	Tā nav kļūda. Brīdinājuma signāls ir izslēgts iestatījumu režīmā. Ja vēlaties atkal ieslēgt skaņas brīdinājumu, rīkojieties atbilstoši tālāk sniegtajam aprakstam. ■ Pieskarieties simbolam ⚙. ■ Pavelciet pa kreisi vai pa labi, līdz vidū parādās simbols 🔇. ■ Pieskarieties simbolam 🔇. ■ Atlasiet vēlamo skaļumu, velkot pa stabiņu diagrammu pa labi. ■ Apstipriniet vēlamo iestatījumu, uzspiežot uz stabiņu diagrammas. Ja brīdinājuma un skaņas signāli ir ieslēgti, parādās simbols 🔊 oranžā krāsā..

Paziņojumi displejā

Ziņojums	Cēlonis un novēršana
Sākuma ekrānā ir izgaismots simbols ▮, aukstumiekārta nedzesē, taču aukstumiekārtas vadība un iekšējais apgaismojums darbojas.	Ir ieslēgts demonstrācijas režīms. ■ Pieskarieties simbolam ⏻. ■ Pieskarieties simbolam ⚙. ■ Pavelciet pa kreisi vai pa labi, līdz vidū parādās simbols ▮. ■ Pieskarieties simbolam ▮. Kad demonstrācijas režīms ▮ ir izslēgts, aukstumiekārta izslēdzas un ir jāieslēdz atkārtoti.
Ekrānā ir izgaismots ☜, nevar veikt aukstumiekārtas vadības darbības.	Vēl ir ieslēgta tīrīšanas funkcija. ■ Izslēdziet tīrīšanas funkciju, sākuma ekrānā pieskaroties ☜. ■ Vēlreiz nospiediet ☜. Kad tīrīšanas funkcija ir izslēgta, simbols ☜ izgaismojas baltā krāsā. Aukstumiekārta atkal sāk dzesēšanu.

Ziņojums	Cēlonis un novēršana
Displejā nekas nav redzams. Tas ir tumšs.	Ir ieslēgts sabata režīms. Iekšējais apgaismojums paliek izslēgts, un aukstumiekārta dzesē. ■ Pieskarieties tumšajam displejam. Displejā parādās simbols. ■ Pieskarieties simbolam. Simbols izgaismojas oranžā krāsā. ■ Vēlreiz pieskarieties simbolam. Ja sabata režīms ir izslēgts, simbols izgaismojas baltā krāsā. Ir ieslēgts **energotaupības režīms**: ja displejs ilgu laiku netiek izmantots, tas tiek pārslēgts uz energotaupības režīmu un kļūst tumšs.
Displejā ir izgaismots simbols, aukstumiekārtas vadība nedarbojas.	Ir ieslēgta bloķēšanas funkcija. ■ Uz īsu brīdi atbloķējiet aukstumiekārtu vai pilnībā izslēdziet bloķēšanas funkciju.
Displejā ir izgaismots dzeltens, turklāt atskan brīdinājuma signāls un pulsējoši mirgo iekšējais apgaismojums.	Aktivēts **durvju brīdinājuma signāls**. ■ Nospiediet. Brīdinājuma signāls apklust, nodziest un iekšējais apgaismojums atkal spīd vienmērīgi.
Displejā sarkanā krāsā deg simbols, un parādās kļūdas kods F ar cipariem. Papildus atskan brīdinājuma signāls.	Ir radies traucējums. ■ Izslēdziet brīdinājuma signālu, displejā pieskaroties simbolam. ■ Sazinieties ar klientu apkalpošanas dienestu. Lai pieteiktu traucējumu, papildus parādītajam kļūdas kodam būs nepieciešams arī aukstumiekārtas modeļa apzīmējums un sērijas numurs. Šo informāciju var likt attēlot tiešā veidā: ■ Pieskarieties displeja simbolam. Displejā tiek parādīti nepieciešamie iekārtas dati. Pēc simbola apstiprināšanas informācijas rādījums tiek aizvērts, un atkal tiek attēlots kļūdas kods. Aukstumiekārtu var izslēgt arī tieši no kļūdas rādījuma.

Problēmu novēršana

Iekšējais apgaismojums

⚠ Atklātas strāvu vadošas daļas var izraisīt elektriskās strāvas triecienu.
Noņemot apgaismojuma pārsegu, varat pieskarties strāvu vadošām daļām.
Nenoņemiet apgaismojuma pārsegu. LED apgaismojumu drīkst mainīt un remontēt tikai klientu apkalpošanas dienesta speciālisti.

⚠ LED apgaismojums var radīt savainojumus.
Šis apgaismojums atbilst riska grupai RG 2. Ja pārsegs ir bojāts, var tikt savainotas acis.
Ja spuldžu pārsegs ir bojāts, neskatieties no tuva attāluma tieši apgaismojumā ar optiskiem (lupu vai līdzīgiem) instrumentiem.

Problēma	Cēlonis un novēršana
Nedarbojas iekšējais apgaismojums.	Aukstumiekārta nav ieslēgta. ■ Ieslēdziet aukstumiekārtu.
	Ir ieslēgts sabata režīms: displejs ir aptumšots, un aukstumiekārta dzesē. ■ Pieskarieties tumšajam displejam. Displejā parādās simbols. ■ Pieskarieties simbolam. Simbols izgaismojas oranžā krāsā. ■ Iestatījumu režīmā pieskarieties simbolam. Ja sabata režīms ir izslēgts, simbols izgaismojas baltā krāsā.
	Ja iekārtas durvis ir atvērtas, pēc aptuveni 15 minūtēm iekšējais apgaismojums pārkaršanas dēļ tiek automātiski izslēgts. Ja tas nav problēmas cēlonis, ir radies traucējums. ■ Sazinieties ar klientu apkalpošanas dienestu.
Iekšējais apgaismojums pulsē.	Tā nav kļūda. Aktivēts durvju brīdinājuma signāls.

Trokšņu cēloņi

Darbības laikā aukstumiekārta rada dažādus trokšņus.
Ar ierobežotu dzesēšanas jaudu aukstumiekārta darbojas enerģiju taupoši, bet ilgāk. Darbības troksnis ir mazāks.
Ar lielāku dzesēšanas jaudu pārtikas produkti ātrāk atdziest.
Darbības troksnis ir lielāks.

Normāli trokšņi	Kas izraisa trokšņus?
Šņākšana, sīkšana	Aukstumnesējs tiek iesmidzināts dzesēšanas kontūrā.
Burbuļošana, skalošanās, šļakstīšanās	Aukstumnesējs plūst pa caurulēm.
Rūkšana	Aukstumiekārta dzesē.
Klikšķēšana	Termostats ieslēdz vai izslēdz kompresoru.
Dūkšana, šalkšana	Darbojas ventilators. Automātiskais durvju atvērējs (atkarībā no modeļa) atver vai aizver iekārtas durvis.
Knakšķēšana	Materiāls aukstumiekārtā izplešas.
Grabēšana	Darbojas vārsti vai vāki.
Dūkoņa (aukstumiekārtas ar ūdens tvertni)	No ūdens tvertnes tiek sūknēts ūdens.
Čīkstoņa (aukstumiekārtas ar durvju amortizatoru)	Iekārtas durvis ar amortizatoru tiek atvērtas vai aizvērtas.
Ņemiet vērā, ka kompresora un plūsmas trokšņus dzesēšanas kontūrā nav iespējams novērst.	

Trokšņi	Cēlonis un novēršana
Vibrēšana, grabēšana, šķindoņa	Aukstumiekārta nav novietota līdzeni. Izmantojot līmeņrādi, novietojiet aukstumiekārtu līdzeni. Līmeņošanai izmantojiet regulējamās kājas aukstumiekārtas apakšā (atkarībā no modeļa). Ja iebūvēšanas nišas augstums ir lielāks nekā 140 cm: iebīdiet zem iekārtas pamatnes komplektā iekļautās stabilizējošās vadotnes.
	Atvilktnes, grozi vai plaukti ļogās vai iestrēgst. Pārbaudiet izņemamās daļas un ievietojiet tās atkārtoti.
	Saskaras pudeles vai trauki. Nedaudz atbīdiet pudeles vai traukus citu no cita.
	Iekārtas aizmugurē joprojām atrodas transportēšanas kabeļa turētājs (atkarībā no modeļa). Noņemiet transportēšanas kabeļa turētāju.

Vietnē www.miele.lv/service var iegūt informāciju par patstāvīgu traucējumu novēršanu un Miele rezerves daļām.

Kontaktinformācija traucējumu gadījumā

Traucējumu gadījumā, kurus nevarat novērst patstāvīgi, sazinieties, piemēram, ar savu Miele specializēto tirgotāju vai Miele Klientu apkalpošanas dienestu.

Miele Klientu apkalpošanas dienesta pakalpojumus var pieteikt tiešsaistē saitē www.miele.com/service.

Miele Klientu apkalpošanas dienesta kontaktinformācija ir norādīta šī dokumenta beigās.

Klientu apkalpošanas dienestam ir nepieciešams modeļa apzīmējums un sērijas numurs (Fabr. / SN / Nr.). Abus šos parametrus var apskatīt uz identifikācijas datu plāksnītes aukstumiekārtas iekšpusē vai atkarībā no modeļa – iestatījumu režīma informācijas sadaļā **i**.

Datubāze EPREL

Kopš 2021. gada 1. marta informācija par enerģijas patēriņa marķējumu un ekodizaina prasībām ir pieejama Eiropas Produktu datubāzē (EPREL). Produktu datubāzei var piekļūt saitē https://eprel.ec.europa.eu/. Tajā jums tiks lūgts ievadīt modeļa apzīmējumu.

Modeļa apzīmējumu var apskatīt uz identifikācijas datu plāksnītes aukstumiekārtas iekšpusē vai atkarībā no modeļa – iestatījumu režīma informācijas sadaļā **i**.

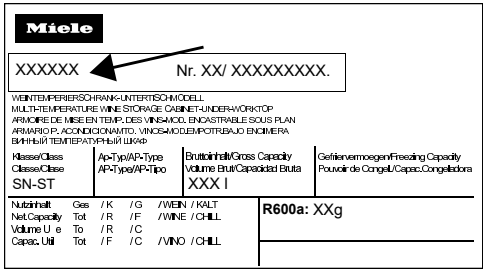

Garantija

Garantijas termiņš ir 2 gadi.

Papildinformāciju skatiet pievienotajos garantijas noteikumos.

Uzstādīšanas vieta

⚠ Aukstumiekārtas apgāšanās rada bojājumu un savainojumu risku.
Aukstumiekārta ir smaga un var svērties uz priekšu, ja iekārtas durvis ir atvērtas.
Iekārtas durvīm ir jābūt aizvērtām, līdz aukstumiekārta ir iebūvēta. Aukstumiekārta ir jānostiprina iebūvēšanas nišā saskaņā ar lietošanas un montāžas instrukciju.

⚠ Siltumu izstarojošu iekārtu izraisīts ugunsgrēka un bojājumu risks.
Siltumu izstarojošas iekārtas var aizdegties un izraisīt aukstumiekārtas aizdegšanos.
Barošanas kabelis nedrīkst nonākt saskarē ar siltuma avotiem.
Aukstumiekārtu nedrīkst iebūvēt zem plīts virsmas.

⚠ Atklātu liesmu izraisīts ugunsgrēka un bojājumu risks.
Atklātas liesmas var izraisīt aukstumiekārtas aizdegšanos.
Nenovietojiet aukstumiekārtas tuvumā atklātas liesmas avotus, piemēram, sveci.

Uzstādīšanai ir piemērota sausa, labi vēdināma telpa.

⚠ Augsts gaisa mitrums var izraisīt bojājumus.
Augstā gaisa mitrumā uz aukstumiekārtas ārējām virsmām var veidoties kondensāts.
Šis kondensāts var izraisīt iekārtas ārsienu koroziju.
Uzstādiet aukstumiekārtu sausā telpā ar pietiekamu ventilāciju un/vai klimata kontroli.
Pēc iebūvēšanas/uzstādīšanas pārliecinieties, ka iekārtas durvis aizveras pareizi un aukstumiekārta ir iebūvēta/uzstādīta atbilstoši aprakstam. Ir jāievēro norādītais gaisa pievades un izvades atveru šķērsgriezumu izmērs.

Izvēloties uzstādīšanas vietu, lūdzu, ņemiet vērā, ka aukstumiekārtas elektroenerģijas patēriņš palielinās, ja tā tiek uzstādīta tiešā apkures ierīču, plīts vai cita siltuma avota tuvumā. Nepieļaujiet tiešu saules staru iedarbību.
Jo augstāka ir apkārtējā temperatūra, jo ilgāk darbosies kompresors un jo lielāks būs elektroenerģijas patēriņš.

Iebūvējot aukstumiekārtu, ir jāņem vērā turpmāk minētie nosacījumi.

- Kontaktligzda nedrīkst atrasties iekārtas aizmugurē, un ārkārtas gadījumā tai ir jābūt viegli pieejamai.
- Kontaktdakša un barošanas kabelis nedrīkst pieskarties aukstumiekārtas aizmugurei, jo aukstumiekārtas vibrācijas var tos sabojāt.
- Aiz šīs aukstumiekārtas esošajām kontaktligzdām arī nedrīkst pieslēgt citas iekārtas.
- Aukstumiekārtas uzstādīšanas laikā pārliecinieties, ka barošanas kabelis netiek iespiests vai bojāts.

- Iekārtas aizmugurē nedrīkst novietot un lietot pagarinātājus vai kontaktligzdas sadalītājus, kā arī citas elektroniskās iekārtas (piemēram, halogēnu transformatorus).
- Uzstādīšanas vietā grīdai ir jābūt horizontālai un līdzenai, un vienā augstumā ar apkārtējo grīdu.

Klimata klase

Aukstumiekārta ir paredzēta lietošanai noteiktā klimata klasē (apkārtējās temperatūras diapazonā), kuras robežvērtības ir jāievēro.
Zemākā apkārtējā temperatūrā paildzinās kompresora dīkstāves laiks. Tas var paaugstināt temperatūru aukstumiekārtā un tādējādi izraisīt bojājumus.

Klimata klase ir norādīta uz identifikācijas datu plāksnītes aukstumiekārtas iekšpusē.

Klimata klase	Apkārtējā temperatūra
SN	10 līdz 32 °C
N	16 līdz 32 °C
ST	16 līdz 38 °C
T	16 līdz 43 °C
SN-ST	10 līdz 38 °C
SN-T	10 līdz 43 °C

Gaisa pievade un izvade

Gaisa pievade un izvade notiek caur ventilācijas režģi aukstumiekārtas pamatnē.

⚠ Ugunsgrēka un bojājumu risks nepietiekamas ventilācijas dēļ.
Ja aukstumiekārtai netiek nodrošināta pietiekama ventilācija, kompresors ieslēdzas biežāk un darbojas ilgāku laiku. Tā palielinās enerģijas patēriņš, un paaugstinās kompresora darba temperatūra. Var tikt izraisīti aukstumiekārtas bojājumi.
Pārliecinieties, ka aukstumiekārtai tiek nodrošināta pietiekama ventilācija.
Noteikti ievērojiet norādītos gaisa pievades un izvades atveru šķērsgriezumus.
Gaisa pievades un izvades atveres nedrīkst pārsegt vai aizsegt.
Regulāri notīriet no ventilācijas zonām putekļus un netīrumus.

Uzstādīšana blakus citai iekārtai

⚠ Kondensāts var izraisīt iekārtas ārsienu bojājumus.
Ja ir augsts gaisa mitrums, uz iekārtas ārsienām var veidoties kondensāts un izraisīt koroziju.
Ieteicams nenovietot blakus aukstumiekārtai citas vertikālas vai horizontālas iekārtas.

Šo aukstumiekārtu nedrīkst uzstādīt blakus citai iekārtai, jo tās sānu sienās nav integrēti apsildes elementi.

Tomēr dažus šīs aukstumiekārtas modeļus, kuriem sānu sienās ir integrēti apsildes elementi, drīkst uzstādīt atsevišķā nišā, iebūvējot zem virsmas blakus citai iekārtai.

Noskaidrojiet pie sava specializētā tirgotāja, kādas kombinācijas ir iespējamas jūsu aukstumiekārtai.

Durvju eņģu maiņa

⚠ Durvju lielais svars rada savainojumu un bojājumu risku.
Ja durvju eņģu atduri maina tikai viens cilvēks, paaugstinās savainojumu un bojājumu rašanās risks.
Noteikti mainiet durvju eņģu atduri ar otras personas palīdzību.

⚠ Iespiešanas risks pie durvju eņģes.
Eņģes daļā var iespiest pirkstus.
Atverot un aizverot durvis, netveriet durvju eņģes daļā.

Aukstumiekārta tiek ražota ar durvju eņģu atduri labajā pusē. Ja ir nepieciešama durvju eņģu atdure kreisajā pusē, durvju eņģu atdure ir jāmaina (skatiet montāžas instrukciju), pirms aukstumiekārta tiek montēta paredzētajā nišā.

Norāde: Lai durvju eņģu atdures virziena maiņas laikā pasargātu iekārtas durvis un grīdas segumu no bojājumiem, aukstumiekārtas priekšā uz grīdas uzsedziet piemērotu paklāju.

Pievērsiet uzmanību, lai netiktu bojāts durvju blīvējums. Ja blīvējums ir bojāts, iekārtas durvis var neaizvērties pareizi un var netikt nodrošināta pietiekama dzesēšana!

📖 Veiciet durvju vēršanās virziena maiņu atbilstoši montāžas instrukcijai (skatīt kvadrātkodu).

M. Nr. 12 849 620

Drukātas montāžas instrukcijas pasūtīšana

Iespiestu montāžas instrukciju var bez maksas pasūtīt pie Miele.

Visa Miele kontaktinformācija ir norādīta šī dokumenta beigās. Ievadiet uz identifikācijas datu plāksnītes norādīto modeļa apzīmējumu un sērijas numuru.

Mēbeles durvis

– Sprauga izmērs

Mēbeles durvju biezums un malu rādiuss, kā arī vertikālās spraugas izmērs tiek noteikts atkarībā no virtuves iekārtojuma.

Noteikti ievērojiet turpmāk minētos norādījumus:

Ja sprauga starp aukstumiekārtas mēbeles durvīm un eņģu pusē blakus esošās virtuves mēbeles priekšpusi vai noslēdzošo sānu ir pārāk šaura, atverot aukstumiekārtas durvis, tās var atsisties pret virtuves mēbeles priekšpusi / sānu sienu.

Spraugas izmērs ir jānosaka individuāli atkarībā no mēbeles durvju biezuma un malu rādiusa.

Norāde: Plānojot virtuves iekārtojumu vai nomainot aukstumiekārtu, ņemiet to vērā, lai nodrošinātu pareizu iebūvēšanu.

Mēbeles durvju biezums **A** (mm)	Spraugas izmērs **X** (mm) dažādiem malu rādiusiem **B**			
	R0	R1,2	R2	R3
≥16–19	vismaz 3			
20	5	4	4	3,5
21	5,5	5	4,5	4
22	6,5	6	5,5	5

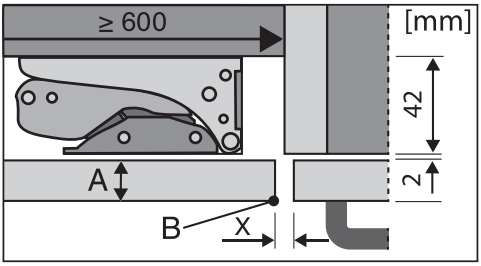

Blakus esošās virtuves mēbeles priekšpuse

A = mēbeles priekšējās virsmas biezums
B = malu rādiuss
X = spraugas izmērs

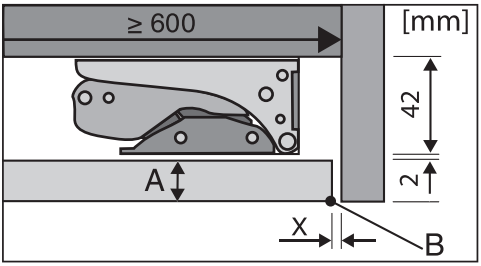

Noslēdzošā sānu siena

A = mēbeles priekšējās virsmas biezums
B = malu rādiuss
X = spraugas izmērs

Norāde: Starp mēbeles korpusu un sānu sienu uzstādiet distanceru. Tādējādi iegūsiet pietiekami platu spraugu.

Mēbeles durvju svars

⚠ Pārāk smagas mēbeles durvis var izraisīt bojājumus.
Uzstādītas mēbeles durvis, kas pārsniedz pieļaujamo svaru, var izraisīt eņģu bojājumus. Šie bojājumi cita starpā var izraisīt arī funkcionālus traucējumus.
Pirms mēbeles durvju montāžas pārliecinieties, ka nav pārsniegts pieļaujamais montējamo mēbeles durvju svars.

Maksimāli pieļaujamais mēbeles durvju svars ir 10 kg.

Iekārtas durvju atvēršanas leņķa ierobežošana

Rūpnīcā durvju eņģes ir noregulētas tā, lai iekārtas durvis varētu plaši atvērt.

Ja nepieciešams, atvēršanas leņķi var ierobežot līdz aptuveni 90°, izmantojot komplektā iekļautās tapas.

Durvju atvēruma ierobežošanas tapas ir jāuzstāda pirms aukstumiekārtas iebūvēšanas.

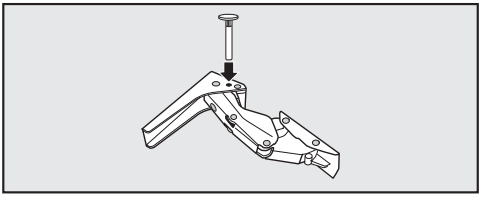

■ No augšas ievietojiet tapu durvju eņģē.

Iebūvēšanas izmēri

Pabūvēšanas niša / sānskats

Visi izmēri ir norādīti milimetros.

Aukstumiekārtas pareizu darbību var nodrošināt, ievērojot norādītos gaisa pievades un izvades atveru šķērsgriezumu izmērus.

KU 7035

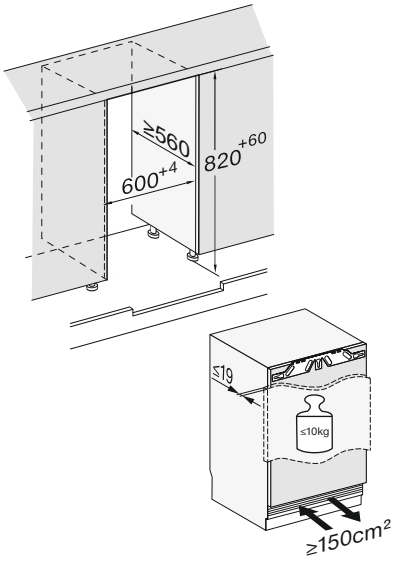

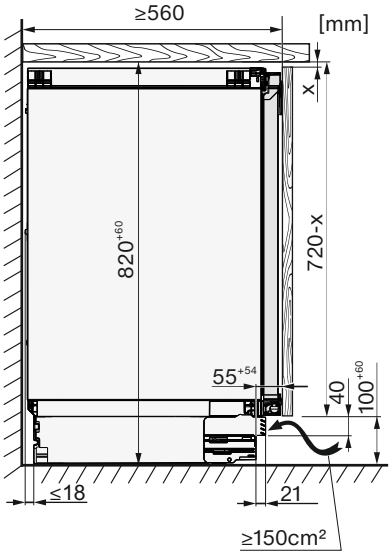

Uzstādīšana

KU 7135

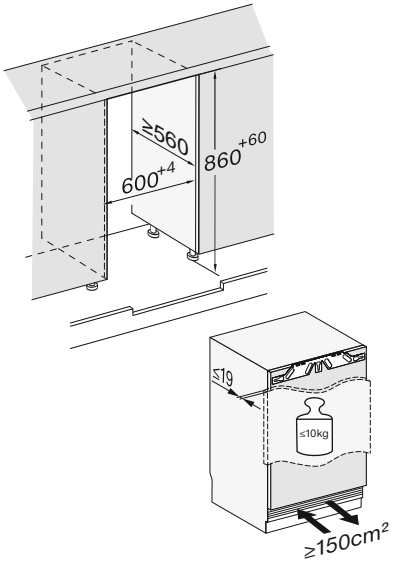

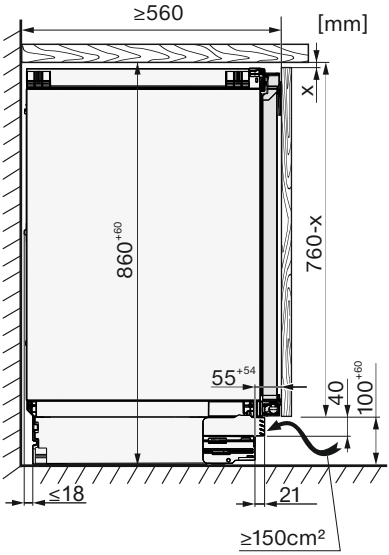

Pieslēgumi

Visi izmēri ir norādīti milimetros.

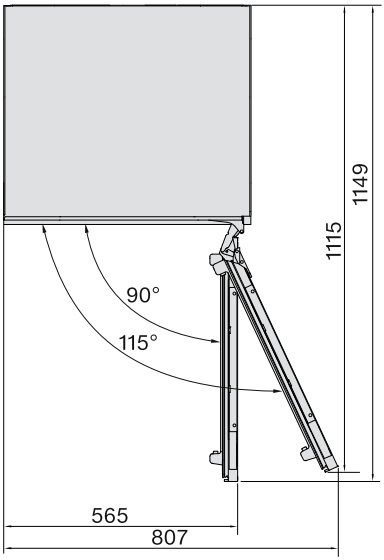

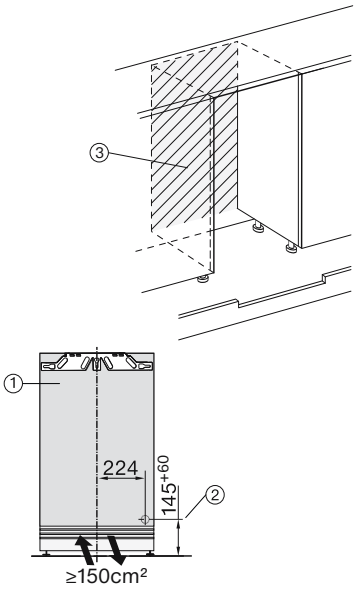

① Pretskats

② Barošanas kabeļa garums = 2200 mm

③ Šajā zonā nevar pieslēgt

Aukstumiekārtas iebūvēšana

Aukstumiekārtas iebūvēšanai ir nepieciešami šādi darbarīki:

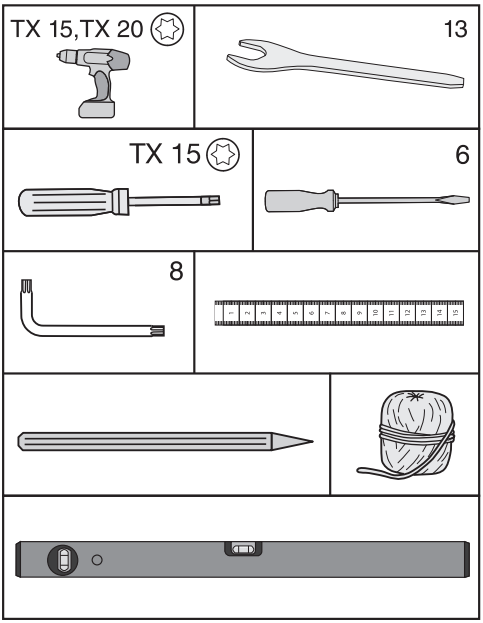

Norāde: Drošā vietā uzglabājiet pievienoto metāla stieni. Tas ir nepieciešams iekārtas aizmugures kāju iestatīšanai.

Aukstumiekārtas sagatavošana

- Iebūvējot zem virsmas, novietojiet aukstumiekārtu tieši iebūvēšanas nišas priekšā.
- Satveriet sānos pamatnes paneli un noņemiet to, velkot uz priekšu.

Aukstumiekārtu var nostiprināt divos dažādos veidos.

1. Augšējā stiprināšana
   Šis stiprināšanas veids ir piemērots stiprināšanai zem darba virsmām, piemēram, no plastmasas (laminmāta, kārtaina materiāla). Priekšnosacījums ir darba virsma, pie kuras var pieskrūvēt stiprināšanas leņķus.
   Aukstumiekārta ir viegli nospriegota starp grīdu un darba virsmu, ja regulējamās kājas ir pilnībā izskrūvētas.
2. Sāniskā stiprināšana
   Šis stiprināšanas veids ir piemērots stiprināšanai zem cietām darba virsmām, piemēram, no granīta. Priekšnosacījums ir mēbeļu sānu sienas pa labi un pa kreisi no aukstumiekārtas, pie kurām var pieskrūvēt stiprināšanas leņķus.
   Aukstumiekārta atrodas zemāk par darba virsmu, ja regulējamās kājas ir pilnībā izskrūvētas.

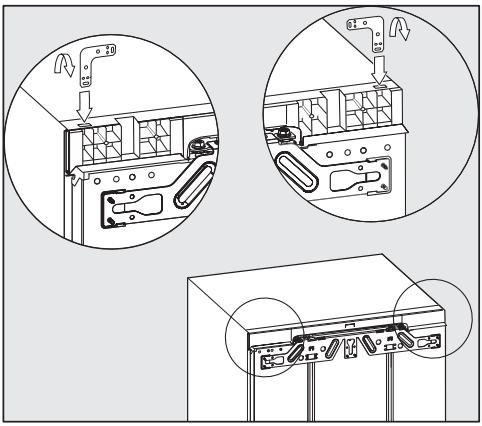

1. Augšējā stiprināšana

- Ievietojiet leņķi iekārtas pārsega uztvērējatverē.
- Nolokiet leņķi perforētajā vietā.

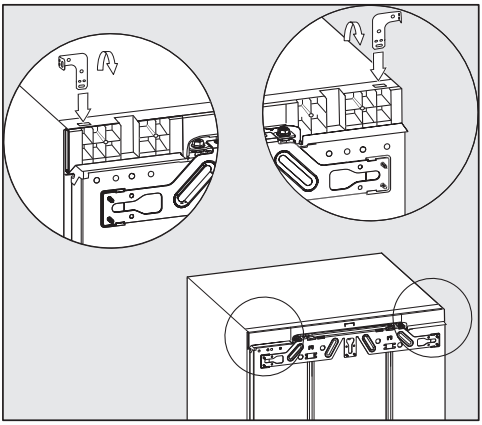

2. Sāniskā stiprināšana

Leņķim ir jābūt nolocītam abos galos.

- Ievietojiet leņķi iekārtas pārsega uztvērējatverē.
- Nolokiet leņķi perforētajā vietā.
- Izņemiet leņķi no uztvērējatveres un ievietojiet tajā leņķa taisno galu.
- Nolokiet arī šo leņķa galu perforētajā vietā.

Aukstumiekārtas iebīdīšana

⚠ Barošanas kabeļa bojājumu risks.
Iebīdot aukstumiekārtu, barošanas kabelis var tikt iespiests un bojāts.
Iebīdiet aukstumiekārtu nišā uzmanīgi.

⚠ Grīdas bojājumu risks.
Aukstumiekārtas pārvietošana var radīt grīdas bojājumus.
Pa neizturīgām grīdām pārvietojiet aukstumiekārtu uzmanīgi.

⚠ Regulējamo kāju bojājumu risks.
Regulējamās kājas var nolūzt.
Bīdiet aukstumiekārtu iebūvēšanas nišā tikai ar gandrīz pilnībā ieskrūvētām regulējamajām kājām.

Norāde: Pirms iebīdīšanas par pusapgriezienu izskrūvējiet abas aizmugurējās regulējamās kājas. Tad pēc iebīdīšanas regulējamās kājas varēsiet vieglāk noregulēt no priekšpuses (skatiet sadaļu "Aukstumiekārtas līmeņošana").

- Novietojiet barošanas kabeli tā, lai aukstumiekārtu pēc iebūvēšanas varētu viegli pievienot elektrotīklam.

Norāde: Piestipriniet pie kontaktdakšas auklas gabalu un tādējādi "pagariniet" barošanas kabeli, lai atvieglotu iebīdīšanu.
Pēc tam izvelciet barošanas kabeli aiz auklas otra gala caur virtuves mēbeli.

Ja aukstumiekārta iebūvēšanas nišā tiks iebīdīta pārāk tālu, pēc mēbeles durvju montāžas nevarēs cieši aizvērt iekārtas durvis. Tas var veicināt apledošanu, ūdens kondensāta veidošanos un citus funkcionālus traucējumus, kas savukārt palielina elektroenerģijas patēriņu.
Iebīdiet aukstumiekārtu iebūvēšanas nišā tik dziļi, lai no iekārtas korpusa līdz mēbeļu sānu sienu priekšējai malai pa visu perimetru būtu **42 mm** atstatums.

- Iebīdiet aukstumiekārtu iebūvēšanas nišā tik tālu, līdz augšējo un apakšējo eņģu priekšējās malas cieši atduras pret mēbeļu sānu sienu priekšējo malu.

Tādējādi pa visu perimetru tiek nodrošināts **42 mm** atstatums līdz mēbeļu sānu sienu priekšējām malām.

Ja mēbelei ir durvju atdures detaļas (piemēram, izciļņi, blīvējuma apmales u. c.), ir jāņem vērā izvirzīto detaļu izmēri, lai arī šajā gadījumā pa visu perimetru nodrošinātu **42 mm** atstatumu.

- Pavelciet aukstumiekārtu uz priekšu par izvirzītās detaļas izmēru.
- Vēlreiz pārbaudiet, vai pa visu perimetru tiek nodrošināts **42 mm** atstatums līdz izvirzīto detaļu priekšējām malām.

Norāde: Ja iespējams, noņemiet izvirzītās detaļas un iebīdiet aukstumiekārtu tik tālu, līdz visi stiprinājuma leņķi gan augšā, gan apakšā atduras pret mēbeļu sānu sienu priekšējo malu.

Aukstumiekārtas līmeņošana

Stiprinot iebūvēšanas nišā iebīdīto aukstumiekārtu augšpusē, aukstumiekārtai ir jābūt viegli nospriegotai starp grīdu un darba virsmu.

- Atbilstoši nišas augstumam pārmaiņus izskrūvējiet priekšējās un aizmugurējās regulējamās kājas un nolīmeņojiet aukstumiekārtu horizontāli.

Rīkojieties, kā ir aprakstīts turpmāk.

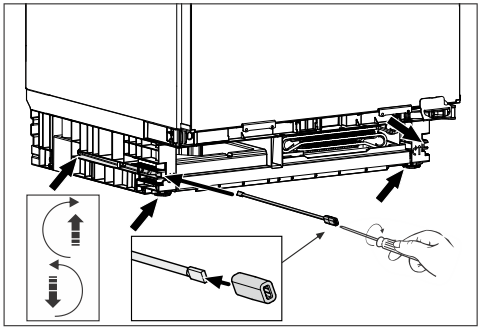

- Noregulējiet abas aizmugurējās regulējamās kājas, ar pievienoto stieni un plakano skrūvgriezi skrūvējot skrūves iekārtas pamatnes priekšpusē pa labi un pa kreisi.
- Abas priekšējās regulējamās kājas skrūvējiet pārmaiņus ar aizmugurējām. Maksimālais regulēšanas augstums ir 6 cm.

Norāde: Tiklīdz regulējamās kājas ir mazliet izskrūvētas, tās var noregulēt arī ar skrūvgriezi regulējamās kājas apakšpusē.

Pateicoties putuplasta daļai ①, kas ir piestiprināta pie ventilācijas režģa, tiek nodrošināta nodalīta gaisa pievadīšana un netiek pieļauts darbības traucējums.

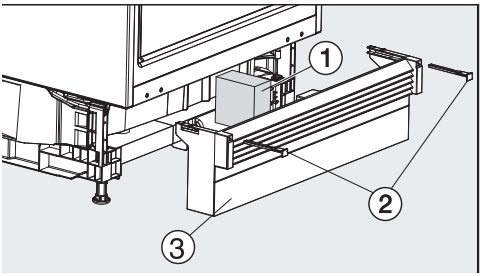

- Atkal uzlieciet pamatnes paneli ar ventilācijas režģi ③, taču vēl nefiksējiet to.

Ja netiek uzstādīta vienlaidus mēbeles pamatne:

- pavelciet pamatnes paneli ③ tik tālu uz priekšu, līdz ventilācijas spraugas un blakus esošo mēbeļu pamatnes veido vienu līniju;

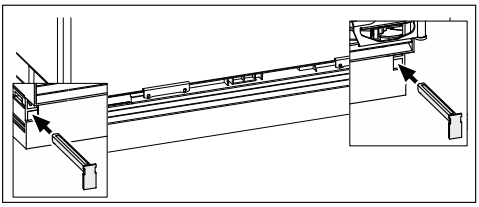

- turiet stingri pamatnes paneli un piestipriniet to labajā un kreisajā pusē ar komplektā iekļautajiem stienīšiem ②.

Ar piestiprinātu pamatnes paneli var iestatīt tikai aizmugurējās kājas, ja pamatnes panelis ir pilnībā iebīdīts. Pretējā gadījumā stieņa garums ir nepietiekams.

Ja tiek uzstādīta vienlaidus mēbeles pamatne:

- piebīdiet pamatnes paneli ar ventilācijas režģi ③ cieši pie aukstumiekārtas un piestipriniet to labajā un kreisajā pusē ar stienīšiem ②.

Ja ir jāuzstāda vienlaidu mēbeles panelis, tajā atbilstoši pamatnes augstumam ir jāveido izgriezums aukstumiekārtas gaisa pievadei un izvadei.

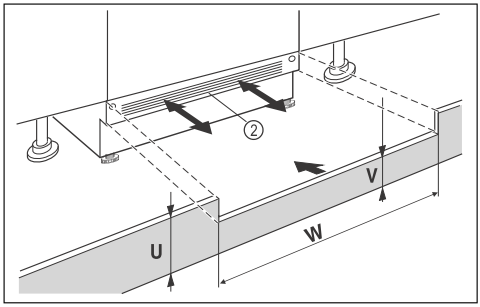

- Izdariet izgriezumu atbilstoši mēbeles paneļa augstumam (U).
- Nodrošiniet visā nišas platumā (W) balsta augstumu (V) zem iekārtas pamatnes paneļa ②.

Aukstumiekārtas nostiprināšana nišā

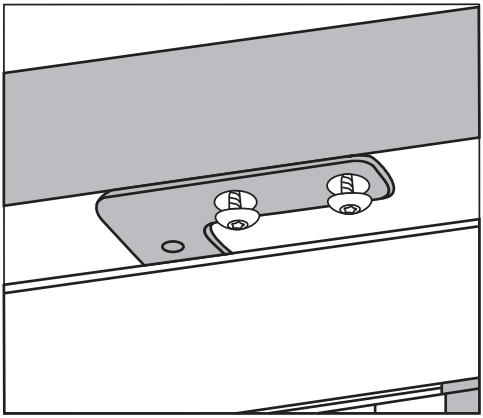

1. Augšējā stiprināšana

- Ar attiecīgi divām skrūvēm pieskrūvējiet aukstumiekārtu zem darba virsmas.

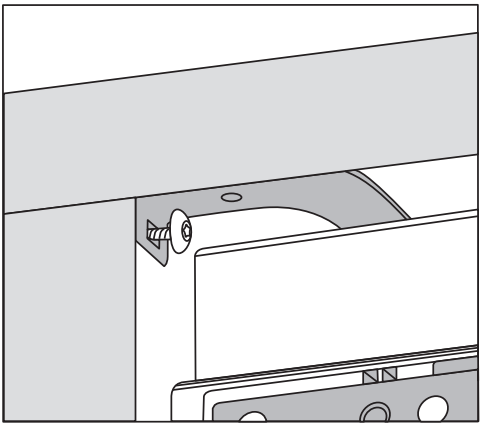

2. Sāniskā stiprināšana

- Ar attiecīgi vienu skrūvi pieskrūvējiet aukstumiekārtu labajā un kreisajā pusē nišā.

Mēbeles durvju montāža

Aukstumiekārtas durvju augšējai malai vajadzētu būt vienādā augstumā ar blakus esošo skapju durvīm.

Mēbeles durvis ir jāuzstāda līdzeni, bez iekšēja sprieguma.

Nākamajā nodaļā ir aprakstīta mēbeles durvju uzstādīšana, ja mēbeles priekšējā paneļa biezums ir vismaz 16–19 mm.

Pārliecinieties, ka pamatnes panelis atkal ir uzstādīts vietā.

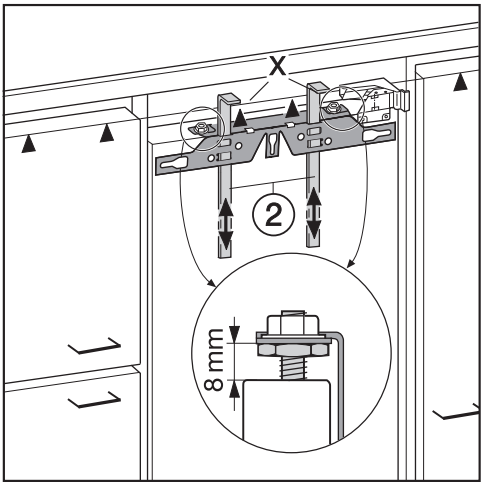

- Rūpnīcā iestatītais atstatums starp iekārtas durvīm un stiprinājuma šķērsiem ir 8 mm. Pārbaudiet šo atstatumu un iestatiet to, ja nepieciešams.
- Uzbīdiet montāžas palīgrīkus ② mēbeles durvju augstumā: montāžas palīgrīku apakšējai malai X ir jābūt vienādā augstumā ar montējamo mēbeles durvju augšmalu (skatiet atzīmi ▲).

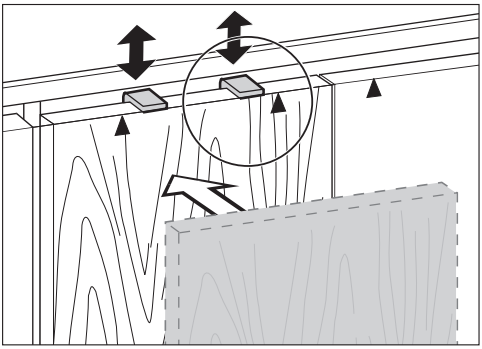

Norāde: Uzbīdiet montāžas palīgrīkus ② ar mēbeles priekšpusi līdz blakus esošo skapju durvju augstumam.

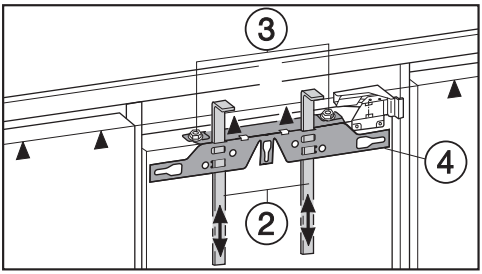

- Noskrūvējiet uzgriežņus ③ un noņemiet stiprinājuma šķērsīšus ④ kopā ar montāžas palīgrīkiem ②.

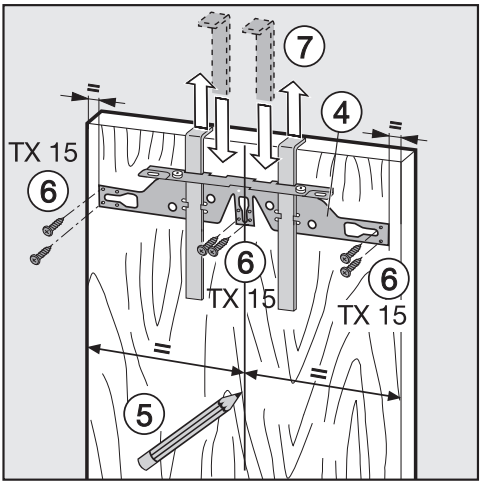

- Mēbeles durvju iekšpusē ⑤ ar zīmuli viegli iezīmējiet viduslīniju.
- Izmantojot montāžas palīgrīkus, piekariniet stiprinājuma šķērsi ④ mēbeles durvju **iekšpusē**. Novietojiet stiprinājuma šķērsi tieši vidū.
- Pieskrūvējiet stiprinājuma šķērsi ar vismaz 6 īsām skaidu plākšņu skrūvēm ⑥. (Paneļu durvīm izmantojiet tikai 4 malās izvietotas skrūves.) Ja nepieciešams, vispirms veiciet urbumus mēbeles durvīs.
- Izvelciet montāžas palīgrīkus virzienā uz augšu ⑦.

  Pagrieziet montāžas palīgrīkus un ievietojiet tos (uzglabāšanai) stiprinājuma šķērša vidējās rievās.

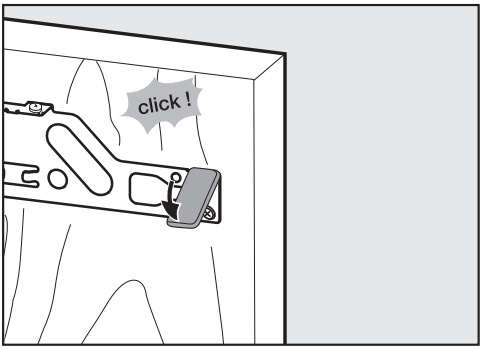

- Uzbīdiet sānu pārsegu uz stiprinājuma šķēršiem eņģēm pretējā pusē.
- Apgrieziet mēbeles durvis un piestipriniet rokturi (ja nepieciešams).
- Atveriet iekārtas durvis.

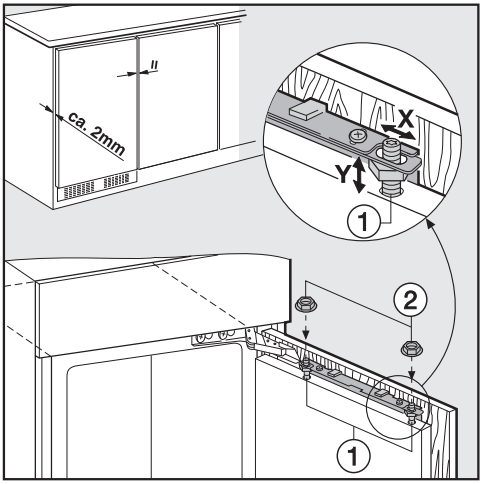

- Uzkariniet mēbeles durvis uz regulēšanas skrūvēm ①.
- Vaļīgi uzskrūvējiet uzgriežņus ② uz regulēšanas skrūvēm.
- Aizveriet durvis un pārbaudiet atstatumu no durvīm līdz blakus esošo mēbeļu durvīm.
- Izlīdziniet mēbeles durvju novietojumu attiecībā pret blakus esošo mēbeļu durvīm:

lai izlīdzinātu uz sāniem X, jāpārbīda mēbeļu durvis un, lai izlīdzinātu augstumā Y, ar skrūvgriezi ir jāskrūvē regulēšanas skrūves ①.

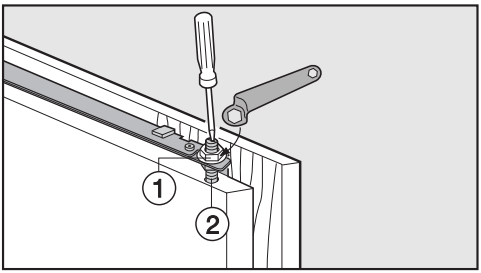

- Cieši pievelciet uzgriežņus ① pie iekārtas durvīm augšpusē, vienlaikus pretējā pusē ar skrūvgriezi pieturot regulēšanas skrūvi ②.

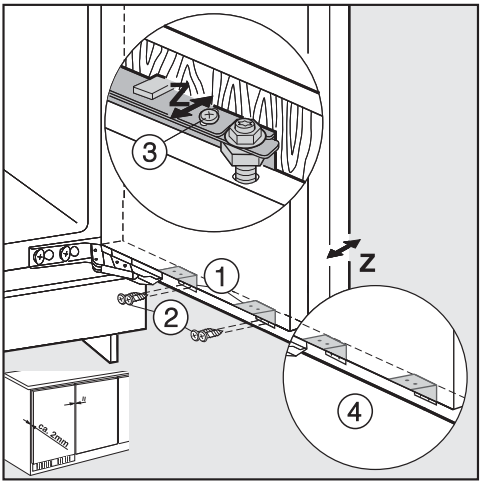

- Saskrūvējiet iekārtas durvis ar mēbeles durvīm caur stiprināšanas leņķiem ①:

- Vispirms izurbiet mēbeles durvīs stiprināšanas atveres (varat izdarīt atzīmes ar īlenu).
- Ieskrūvējiet īsās skaidu plākšņu skrūves ② (4 x 14 mm).

- Izlīdziniet mēbeles durvju novietojumu dziļumā **Z**: atskrūvējiet skrūves garenajās atverēs pie iekārtas durvīm augšpusē ③, kā arī pie iekārtas durvīm apakšpusē ④. Bīdot mēbeles durvis, izveidojiet 2 mm spraugu starp mēbeles durvīm un nišas priekšējo malu. Izlīdziniet to novietojumu attiecībā pret blakus esošajām mēbeles durvīm.
- Aizveriet durvis, pārbaudiet to fiksāciju un izlīdziniet to novietojumu attiecībā pret blakus esošajām mēbeles durvīm.
- Vēlreiz stingri pievelciet visas skrūves.

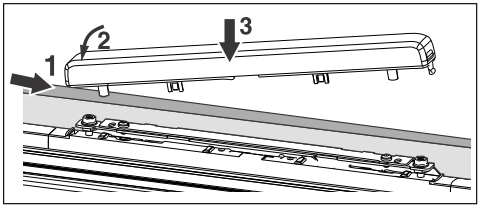

- Uzlieciet pārsegu un ļaujiet tam fiksēties.

Iekārta ir iebūvēta pareizi, ja:

- iekārtas durvis aizveras pareizi;
- durvis nepieguļ mēbeles korpusam;
- blīvējums augšējā stūrī roktura pusē cieši pieguļ.

- Pārbaudes nolūkā ielieciet aukstumiekārtā ieslēgtu kabatas lukturīti un aizveriet iekārtas durvis.
  Aptumšojiet telpu un pārliecinieties, ka pa iekārtas malām neplūst gaisma. Ja tā notiek, vēlreiz pārbaudiet visas montāžas darbības.

Elektrotīkla pieslēgums

Aukstumiekārtu drīkst pieslēgt tikai pie kontaktligzdas ar aizsargkontaktu, izmantojot komplektā iekļauto barošanas kabeli.

Uzstādiet aukstumiekārtu tā, lai kontaktligzda būtu brīvi pieejama. Ja kontaktligzda nav brīvi pieejama, nodrošiniet, lai pēc uzstādīšanas būtu paredzēta ierīce visu polu atvienošanai no strāvas padeves.

⚠ Pārkaršana var izraisīt ugunsgrēku.
Aukstumiekārtas ekspluatācija, izmantojot sadalītājus vai kabeļa pagarinātājus, var izraisīt kabeļu pārslodzi.
Drošības apsvērumu dēļ neizmantojiet sadalītājus un kabeļa pagarinātājus.

Elektriskajai instalācijai ir jāatbilst vadlīnijām VDE 0100.

Drošības apsvērumu dēļ iesakām aukstumiekārtas elektriskajam pieslēgumam piešķirtajā ēkas instalācijā izmantot ⎓ tipa noplūdes strāvas automātisko slēdzi (RCD).

Bojātu tīkla barošanas kabeli drīkst nomainīt tikai ar īpašu tāda paša veida tīkla barošanas kabeli (var iegādāties Miele Klientu apkalpošanas dienestā). Drošības apsvērumu dēļ nomaiņu drīkst veikt tikai kvalificēts speciālists vai Miele Klientu apkalpošanas dienests.

Informāciju par nominālo patēriņa jaudu un atbilstošajiem drošinātājiem skatiet šajā instrukcijā vai identifikācijas datu plāksnītē. Salīdziniet šos datus ar vietējā elektrības pieslēguma datiem. Ja rodas šaubas, konsultējieties ar kvalificētu elektriķi.

Ir iespējama pagaidu vai ilglaicīga darbība no autonomas vai nesinhronizētas energoapgādes iekārtas (piemēram, autonomajiem tīkliem, dublējošajām sistēmām). Šādas darbības priekšnoteikums ir energoapgādes iekārtas atbilstība EN 50160 vai līdzīga standarta prasībām.
Ēkas instalācijā un šajā Miele ierīcē paredzēto aizsardzības pasākumu funkcijas un darbības veids ir jānodrošina arī autonomā vai nesinhronā režīmā vai arī tie ir jāaizstāj ar līdzvērtīgiem pasākumiem attiecībā uz instalāciju. Tas ir aprakstīts, piemēram, jaunākajā VDE-AR_E 2510-2 laidienā.

Aukstumiekārtas pievienošana

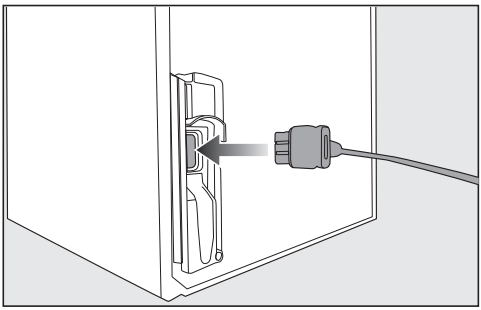

- Iespraudiet iekārtas spraudni aukstumiekārtas aizmugurē.

Pārliecinieties, ka iekārtas spraudnis ir cieši fiksēts.

- Iespraudiet aukstumiekārtas kontaktdakšu kontaktligzdā.

Tagad aukstumiekārta ir pieslēgta elektrotīklam.

Uzņēmums Miele Latvijā papildus likumā noteiktajām garantijas prasībām pret pārdevēju, tās neierobežojot, piešķir pircējam prasības pret šādām garantijas saistībām, ja tiek iegādāta jauna iekārta.

I Garantijas ilgums un garantijas perioda sākums

1. Garantija tiek piešķirta šādam laika periodam:
   a) 24 mēneši sadzīves tehnikas iekārtām, kas paredzētas regulārai lietošanai;
   b) 12 mēneši profesionālām iekārtām, kas paredzētas regulārai lietošanai.
2. Garantijas periods sākas no dienas, kad ir izrakstīts rēķins par iekārtas iegādi.

Garantijas periods nevar tikt pagarināts, ja ir veikti garantijas pakalpojumi un piegāde saistībā ar garantiju.

II Garantijas priekšnoteikumi

1. Iekārta ir iegādāta pie specializētā tirgotāja vai tieši uzņēmumā Miele kādā no ES dalībvalstīm, Šveicē vai Norvēģijā un tur arī uzstādīta.
2. Pēc klientu apkalpošanas dienesta darbinieka pieprasījuma tiek uzrādīts garantijas apliecinājums (pirkuma čeks vai aizpildīta garantijas karte).

III Garantijas saturs un apjoms

1. Iekārtas defekti tiek novērsti noteiktā termiņā bez maksas, salabojot vai nomainot bojātās daļas. Šim nolūkam nepieciešamos izdevumus, piemēram, transporta, ceļa, darbaspēka un rezerves daļu izmaksas, sedz uzņēmums Miele Latvijā. Nomainītās daļas vai iekārtas kļūst par uzņēmuma Miele Latvijā īpašumu.
2. Garantija neattiecas uz bojājumiem, ko uzņēmums Miele Latvijā jau novērsis, ja vien tie nav radušies Miele Latvijā Klientu apkalpošanas dienesta darbinieku tīšas nevērības vai neuzmanības dēļ.
3. Izmantoto materiālu un piederumu piegāde pakalpojumā nav iekļauta.

IV Garantijas ierobežojumi

Garantija neattiecas uz iekārtas bojājumiem vai darbības traucējumiem, kas radušies šādu apstākļu ietekmē.

1. Nepareiza uzstādīšana vai pievienošana, piemēram, spēkā esošo drošības tehnikas noteikumu vai lietošanas, pievienošanas un montāžas instrukciju neievērošana.
2. Paredzētajam nolūkam neatbilstoša lietošana, kā arī neprasmīga lietošana vai apstrāde, piemēram, ar nepiemērotiem mazgāšanas līdzekļiem vai ķimikālijām.
3. Ja iekārta ir iegādāta kādā citā ES valstī, Šveicē vai Norvēģijā, tās īpašo tehnisko specifikāciju dēļ tā ir izmantojama vai nu bez ierobežojumiem, vai tikai ar ierobežojumiem.
4. Ārējas iedarbības ietekmē, piemēram, transportēšanas laikā radušies bojājumi, preci pagrūžot vai tai nokrītot, laikapstākļu vai citu dabas parādību ietekmē radušies bojājumi.
5. Ja remontu un daļu nomaiņu neveic uzņēmuma Miele Klientu apkalpošanas dienesta darbinieki, kas ir pilnvaroti un sertificēti šo pakalpojumu sniegšanai.
6. Ja netiek izmantotas uzņēmuma Miele oriģinālās rezerves daļas, kā arī Miele piederumi.
7. Stikla plīsumi un bojātas kvēlspuldzes.
8. Elektriskās strāvas un sprieguma svārstības, kas pārsniedz ražotāja norādīto pieļaujamo robežu vai ir zem tās.
9. Lietošanas instrukcijā sniegto apkopes un tīrīšanas noteikumu neievērošana.

V Datu drošība

Personas dati tiek izmantoti tikai un vienīgi pasūtījuma izpildes vai garantijas pakalpojumu veikšanas vajadzībām, ņemot vērā datu aizsardzības tiesiskos nosacījumus.

Informācija

Atbilstības deklarācija

Ar šo Miele apliecina, ka šī dzesēšanas iekārta atbilst Direktīvai Nr. 2014/53/ES.

ES Atbilstības deklarācijas pilns teksts ir pieejams šādās tīmekļvietnēs:

- Produkti, Lejupielāde tīmekļ vietnē www.miele.lv;
- Serviss, Informācijas pieprasījums, Lietošanas instrukcijas tīmekļvietnē https://miele.lv/instrukcijas, norādot produkta nosaukumu vai ražojuma numuru.

Frekvenču diapazons	2,4000–2,4835 GHz
Maksimālā raidīšanas jauda	< 100 mW

Autortiesības un licences

Sakaru moduļa apkalpošanai un vadībai Miele izmanto savu vai ārējo izstrādātāju programmatūru, uz kuru neattiecas tā saucamie atvērtā pirmkoda licences nosacījumi. Šo programmatūru / programmatūras komponentus aizsargā autortiesības. Ir jāņem vērā Miele un trešo personu autortiesību pilnvaras.

Turklāt iekārtā integrētajā sakaru modulī tiek izmantoti programmatūras komponenti, kas saskaņā ar atvērtā pirmkoda licences nosacījumiem ir nododami tālāk. Izmantoto atvērtā pirmkoda komponentu sarakstu kopā ar atbilstošajām autortiesību atzīmēm, visu attiecīgo licenču nosacījumu kopijām, kā arī, ja nepieciešams, citu informāciju varat iegūt uz vietas katrai IP adresei tīmekļa pārlūkprogrammā (http[s]://<ip adrese>/Licences). Tur norādītie atvērtā pirmkoda licenču nosacījumu atbildības un apliecinājumu noteikumi ir piemērojami tikai attiecībā uz konkrēto tiesību turētāju.



Vācija - Miele & Cie. KG, Carl-Miele-Straße 29, 33332 Gütersloh

Miele

KU 7035 ..., KU 7135 ...

lv-LV

M.-Nr. 12 799 410 / 04 / 002