# Návod k obsluze a montáži
# Indukční varné desky



Před umístěním, instalací a uvedením do provozu si **bezpodmínečně** přečtěte návod k obsluze a montáži. Tím ochráníte sebe a zabráníte škodám.

cs-CZ

M.-Nr. 13 187 350

# Obsah


**Bezpečnostní pokyny a varovná upozornění** ..... **6**

**Udržitelnost a ochrana životního prostředí** ..... **15**

**Instalace** ..... **16**

Bezpečnostní pokyny pro vestavbu 16

Další bezpečnostní upozornění pro odtahový provoz ..... 17

Další bezpečnostní upozornění pro provoz Plug & Play ..... 18

Další bezpečnostní upozornění pro montáž bez rámu se zabroušením ..... 20

Další bezpečnostní upozornění pro montáž bez rámu pro zapuštění ..... 20

Bezpečnostní vzdálenosti ..... 21

Možnosti provozu ..... 24

Příklady vestavby ..... 24

Rozměry adaptéru Plug & Play ..... 26

Rozměry pro montáž bez rámu se zabroušením ..... 27

KMDA 5649 FR ..... 27

KMDA 5649 FL, KMDA 5649 FL MattFinish ..... 28

Odtahový a řízený cirkulační provoz ..... 29

Provoz Plug&Play ..... 31

Rozměry pro montáž bez rámu pro zapuštění ..... 33

KMDA 5649 FL, KMDA 5649 FL MattFinish ..... 33

Odtahový a řízený cirkulační provoz ..... 34

Provoz Plug&Play ..... 35

Připojení k okennímu kontaktu v případě potřeby ..... 36

Montáž varné desky bez rámu se zabroušenímpři odtahovém a řízeném cirkulačním provozu ..... 38

Příprava pracovní desky pro montáž varné desky bez rámu se zabroušením při odtahovém a řízeném cirkulačním provozu ... 38

Nasazení varné desky bez rámu se zabroušením při odtahovém a řízeném cirkulačním provozu ... 38

Montáž varné desky bez rámu se zabroušenímpři Plug & Play ..... 39

Příprava pracovní desky pro montáž bez rámu se zabroušením při provozu Plug & Play ..... 39

Nasazení varné desky bez rámu se zabroušením při Plug & Play .. 40

Montáž varné desky bez rámu pro zapuštěnípři odtahovém a řízeném cirkulačním provozu ..... 40

Příprava pracovní desky pro montáž varné desky bez rámu pro zapuštění při odtahovém a řízeném cirkulačním provozu ..... 40

Nasazení varné desky bez rámu pro zapuštění při odtahovém a řízeném cirkulačním provozu ..... 41

Montáž varné desky bez rámu pro zapuštěnípři Plug & Play ..... 42

Příprava pracovní desky pro montáž bez rámu pro zapuštění při provozu Plug & Play ..... 42

Nasazení varné desky bez rámu pro zapuštění při Plug & Play ..... 42

Výřez v zadní stěně bez vrtací šablony ..... 45
Vytvoření výřezu v zadní stěně při montáži bez rámu se zabroušením a montážní vzdálenosti (svislé) mezi horní stranou přístroje a nejspodnějším bodem adaptéru Plug & Play 200 mm ..... 45
Vytvoření výřezu v zadní stěně při montáži bez rámu pro zapuštění a montážní vzdálenosti (svislé) mezi horní stranou přístroje a nejspodnějším bodem adaptéru Plug & Play 200 mm ..... 46
Elektrické připojení ..... 47

**Seznámení** ..... **49**
Vaše varná deska ..... 49
Vybavení ..... 50
Součásti dodávky ..... 50
Příslušenství k dokoupení ..... 51
Ovládací a zobrazovací prvky ..... 52
Údaje k varným zónám ..... 54
Systém řízení výkonu ..... 55
Princip ovládání ..... 55
Příslušenství ..... 55
Tukové filtry ..... 55
Pachový filtr ..... 55
Speciální funkce ..... 56
Trvalé rozpoznání hrnce ..... 56
Rozpoznání velikosti hrnce ..... 56
Varná oblast Flex ..... 56
Stupně výkonu varné desky ..... 56
Booster varné desky ..... 56
Stop&Go ..... 56
Automatika předvaření ..... 56
Časovač ..... 56
Zablokování zprovoznění ..... 56
Blokování ..... 56
Recall ..... 57
Udržování teploty ..... 57
Ochrana při utírání ..... 57
Con@ctivity ..... 57
Řízený cirkulační provoz ..... 57
Provoz Plug&Play ..... 57
Stupně výkonu odsavače par ..... 57
Booster odsavače par ..... 57
Funkce doběhu ..... 57
Počitadla provozních hodin ..... 57
Nastavení ..... 58
Výstavní provoz ..... 58
Ukazatel zbytkového tepla ..... 58
Bezpečnostní vypínání ..... 58
Ochrana proti přehřátí ..... 58
Verze softwaru ..... 59

**Uvedení do provozu** ..... **60**
Vybalení varné desky ..... 60
První čištění varné desky ..... 60
První uvedení varné desky do provozu ..... 60
První uvedení odsavače par do provozu ..... 60

**Obsluha** ..... **61**
Bezpečnostní pokyny pro obsluhu ... 61
Zapnutí varné desky ..... 61
Umístění varného nádobí ..... 61
Ruční spojení/rozpojení varných zón Flex ..... 62

# Obsah


Stupně výkonu varné desky ..... 62
Nastavení stupně výkonu ..... 62
Nastavení stupňů a mezistupňů výkonu ..... 62
Změna stupně výkonu ..... 63
Booster ..... 63
Aktivace funkce Booster ..... 63
Deaktivace funkce Booster ..... 63
Aktivace/deaktivace funkce Stop&Go ..... 63
Přenesení výkonu ..... 63
Automatika předvaření ..... 63
Aktivace automatiky předvaření. 64
Deaktivace automatiky předvaření ..... 64
Časovač ..... 64
Nastavení času ..... 64
Nastavení časovače ..... 64
Změna časovače ..... 64
Zrušení časovače ..... 64
Nastavení času do vypnutí ..... 64
Změna času do vypnutí vaření ... 65
Zrušení času do vypnutí vaření .. 65
Nastavení času do vypnutí dalších vaření ..... 65
Zobrazení času do vypnutí vaření ..... 65
Současné použití časových funkcí ..... 65
Zablokování zprovoznění ..... 65
Aktivace zablokování zprovoznění ..... 65
Deaktivace zablokování zprovoznění ..... 66
Blokování ..... 66
Aktivace blokování ..... 66
Deaktivace blokování ..... 66
Aktivace funkce Recall ..... 66
Aktivace/deaktivace udržování teploty ..... 66
Ochrana při utírání ..... 67
Aktivace ochrany při utírání ..... 67
Deaktivace ochrany při utírání ... 67
Odsavač par ..... 67
Ruční nastavení stupně výkonu odsavače par ..... 67
Ruční vypnutí odsavače par ..... 67
Aktivace funkce Booster ..... 67
Deaktivace funkce Booster ..... 67
Dočasná deaktivace funkce Con@ctivity ..... 67
Doběh ..... 67
Aktivace/deaktivace výstavního provozu ..... 68

**Rozsahy nastavení stupňů výkonu varné desky ..... 69**

**Je dobré vědět ..... 70**
Vaše varná deska ..... 70
Princip funkce indukčních varných desek ..... 70
Zvuky ..... 70
Varné nádobí ..... 70
Váš odsavač par ..... 72
Princip funkce odsavače par ..... 72
Tipy k odvádění vzduchu ..... 72

**Úprava nastavení ..... 74**
Zobrazení verze softwaru ..... 77

**Čištění a ošetřování ..... 78**
Povrchy ..... 78
Čištění sklokeramické varné desky: KMDA 5649 FR, KMDA 5649 FL ... 78
Bezpečnostní upozornění k čištění a ošetřování ..... 78
Interval čištění ..... 78
Čištění sklokeramických povrchů ..... 79
Nevhodné čisticí prostředky ..... 79

Čištění sklokeramické varné desky MattFinish: KM-DA 5649 FL MattFinish ..... 79
Bezpečnostní upozornění k čištění a ošetřování ..... 79
Interval čištění ..... 80
Čištění sklokeramických povrchů MattFinish ..... 80
Nevhodné čisticí prostředky ..... 81
Díly vhodné pro mytí v myčce nádobí ..... 81
Krycí mřížka ..... 81
Vyjmutí krycí mřížky ..... 81
Ruční čištění krycí mřížky ..... 81
Čištění krycí mřížky v myčce nádobí ..... 82
Tukové filtry ..... 82
Vyjmutí tukového filtru ..... 82
Ruční čištění tukového filtru ..... 82
Čištění tukového filtru v myčce nádobí ..... 82
Nasazení tukového filtru ..... 82
Výměna tukového filtru ..... 82
Vynulování počitadla provozních hodin tukového filtru ..... 82
Pachový filtr (jen při řízeném cirkulačním provozu nebo provozu Plug & Play) ..... 83
Výměna pachových filtrů (jen při řízeném cirkulačním provozu nebo provozu Plug & Play) ..... 83
Vynulování počitadla provozních hodin pachového filtru (jen při řízeném cirkulačním provozu nebo provozu Plug & Play) ..... 83
Čištění záchytné vany odsavače par ..... 83
Čištění vnitřního prostoru pláště odsavače par ..... 84

**Odstraňování závad** ..... **85**
Hlášení na ukazatelích nebo na displeji ..... 85
Neočekávané chování ..... 86
Neuspokojivý výsledek ..... 87
Všeobecné problémy nebo technické poruchy ..... 87

**Servisní služba** ..... **89**
Kontakt při závadách ..... 89
Typový štítek ..... 89
Záruka ..... 89

**Technické údaje** ..... **90**
Informační listy výrobků ..... 90
Autorská práva a licence ..... 91

# Bezpečnostní pokyny a varovná upozornění

Tato varná deska splňuje předepsaná bezpečnostní ustanovení. Nesprávné používání však může vést k úrazům a věcným škodám.

Než varnou desku uvedete do provozu, přečtěte si pozorně návod k obsluze a montáži. Obsahuje důležité pokyny pro montáž, bezpečnost, používání a údržbu. Tím ochráníte sebe a zabráníte poškození varné desky.

Podle normy IEC 60335-1 upozorňuje Miele výslovně na to, že je bezpodmínečně nutné přečíst si a dodržovat kapitolu věnovanou instalaci varné desky a dále bezpečnostní upozornění a varovná upozornění.

Miele neodpovídá za škody, které vzniknou v důsledku nedodržování těchto pokynů.

Návod k obsluze a montáži uschovejte a předejte ho případnému novému majiteli.

## Používání ke stanovenému účelu

▶ Tato varná deska je určena pro používání v domácnosti a v prostorách podobných domácnostem.

▶ Tato varná deska není určena k používání venku.

▶ Používejte varnou desku výhradně v domácnosti k přípravě jídel a udržování jejich teploty. Všechny ostatní způsoby používání jsou nepřípustné.

▶ Osoby, které vzhledem ke svým fyzickým, smyslovým a psychických schopnostem nebo kvůli nezkušenosti nebo neznalosti nejsou schopné varnou desku bezpečně obsluhovat, musí být při obsluze pod dozorem. Tyto osoby smí varnou desku obsluhovat bez dozoru jen tehdy, když jim byla vysvětlena tak, že ji mohou obsluhovat bezpečně. Musí být schopné rozpoznat a chápat možná nebezpečí v případě chybné obsluhy.

## Děti v domácnosti

▶ Děti mladší osmi let se nesmí samy bez dozoru pohybovat v blízkosti varné desky.

▶ Děti starší než osm let smí varnou desku obsluhovat bez dozoru jen tehdy, když jim byla vysvětlena tak, že ji mohou obsluhovat bezpečně. Děti musí být schopné rozpoznat a chápat možná nebezpečí v případě chybné obsluhy.

▶ Děti nesmí čistit varnou desku bez dozoru.

▶ Dohlížejte na děti, které se zdržují v blízkosti varné desky. Nikdy dětem nedovolte, aby si s varnou deskou hrály.

▶ Varná deska se během provozu zahřeje na vysokou teplotu a zůstane horká ještě nějakou dobu po vypnutí. Nedovolte dětem, aby se k varné desce přiblížily, dokud nevychladne natolik, že je vyloučeno jakékoli nebezpečí popálení.

▶ Nebezpečí popálení. V odkládacích prostorech nad varnou deskou nebo za ní neukládejte předměty, které by mohly zajímat děti. Jinak by to mohlo svádět děti, aby na varnou desku lezly.

▶ Nebezpečí popálení a opaření. Otočte ucha hrnců a rukojeti pánví stranou nad pracovní plochu, aby děti nemohly nádobí stáhnout a popálit se.

▶ Nebezpečí udušení. Děti by si mohly hrát s obalovým materiálem, např. fólií, mohly by se do ní balit nebo si ji dávat přes hlavu a udusit se. Obalový materiál uchovávejte mimo dosah dětí.

▶ Používejte zablokování zprovoznění, aby varnou desku nemohly bez dozoru zapnout děti. Když varnou desku používáte, zapněte blokování, aby děti nemohly změnit (zvolená) nastavení.

## Technická bezpečnost

▶ Neodborně provedené instalační a údržbářské práce nebo opravy mohou uživatele vystavit značným nebezpečím, za která výrobce neručí. Instalační a údržbářské práce nebo opravy smí provádět jen kvalifikovaný pracovník nebo servisní služba Miele.

▶ Poškozená varná deska může ohrozit Vaši bezpečnost. Zkontrolujte varnou desku ohledně zjevných poškození. Nikdy neuvádějte do provozu poškozenou varnou desku.

▶ Občasný nebo trvalý provoz na soběstačném nebo se sítí nesynchronizovaném zařízení pro napájení energií (jako např. ostrovní sítě, záložní systémy) je možný. Předpokladem provozu je, aby u zařízení pro napájení energií byly dodrženy specifikace normy EN 50160 nebo srovnatelné.
Bezpečnostní opatření stanovená pro domovní instalaci a pro tento výrobek Miele musí být co do své funkce a způsobu práce zajištěna i v ostrovním provozu nebo v provozu nesynchronizovaném se sítí nebo být v instalaci nahrazena rovnocennými opatřeními. Jak je popsáno například v aktuálním vydání VDE-AR-E 2510-2.

▶ Elektrická bezpečnost varné desky je zajištěna jen tehdy, když je připojena k elektrickému systému s ochranným vodičem nainstalovanému podle předpisů. Tento základní bezpečnostní požadavek musí být splněný. V případě pochybností nechte elektrickou instalaci zkontrolovat kvalifikovaným elektrikářem.

▶ Připojovací údaje (frekvence a napětí) uvedené na typovém štítku varné desky musí bezpodmínečně souhlasit s odpovídajícími parametry elektrické sítě, aby se varná deska nepoškodila.
Před připojením tyto údaje porovnejte. V případě pochybností se zeptejte kvalifikovaného elektrikáře.

▶ Rozbočovací vícenásobné zásuvky a prodlužovací kabely neposkytují nutnou bezpečnost (nebezpečí požáru). Varnou desku pomocí nich k elektrické síti nepřipojujte.

▶ Používejte varnou desku jen vestavěnou, aby byla zajištěna její bezpečná funkce.

▶ Tato varná deska se nesmí používat na nestacionárních místech instalace (např. na lodích).

▶ Dotyk přípojů pod napětím a změna elektrické a mechanické konstrukce vás ohrožují a mohou vést k poruchám funkce varné desky. Nikdy neotvírejte plášť varné desky.

▶ Pokud varnou desku neopraví kvalifikovaný pracovník nebo servisní služba Miele, dojde ke ztrátě nároků vyplývajících ze záruky.

▶ V případě výměny vadných konstrukčních dílů relevantních z hlediska bezpečnosti společnost Miele zaručuje splnění bezpečnostních požadavků v plném rozsahu pouze u originálních náhradních dílů Miele.

▶ Varná deska není určena pro provoz s externím časovým spínačem nebo systémem dálkového ovládání.

▶ Varnou desku musí k elektrické síti připojit kvalifikovaný elektrikář (viz kapitola „Instalace“, odstavec „Elektrické připojení“).

▶ Poškozený přívodní síťový kabel musí kvalifikovaný pracovník nebo servisní služba Miele nahradit speciálním přívodním síťovým kabelem.

▶ Při instalačních a údržbářských pracích stejně jako při opravách musí být varná deska úplně odpojená od elektrické sítě. Zajistíte to tím, že

- je vypnutý jistič elektrické instalace nebo
- je vyšroubovaná šroubovací pojistka elektrické instalace nebo
- je vytažená elektrická zástrčka (je-li k dispozici) ze zásuvky. Při vytahování zástrčky netahejte za připojovací síťový kabel, nýbrž za zástrčku.

▶ Nebezpečí úrazu elektrickým proudem. Při závadě nebo když se objeví praskliny, trhliny nebo pukliny ve sklokeramické desce, neuvádějte varnou desku do provozu nebo ji ihned vypněte. Odpojte varnou desku od elektrické sítě. Obraťte se na kvalifikovaného pracovníka nebo servisní službu Miele.

▶ Pokud je varná deska vestavěná za čelem nábytku (např. dvířky), čelo nábytku nikdy nezavírejte, když varnou desku používáte. Za zavřeným čelem nábytku se hromadí teplo a vlhkost. Tím se může poškodit varná deska, montážní skříň a podlaha. Čelo nábytku zavřete až po zhasnutí ukazatelů zbytkového tepla.

**Současný provoz s topeništěm závislým na vzduchu z místnosti**

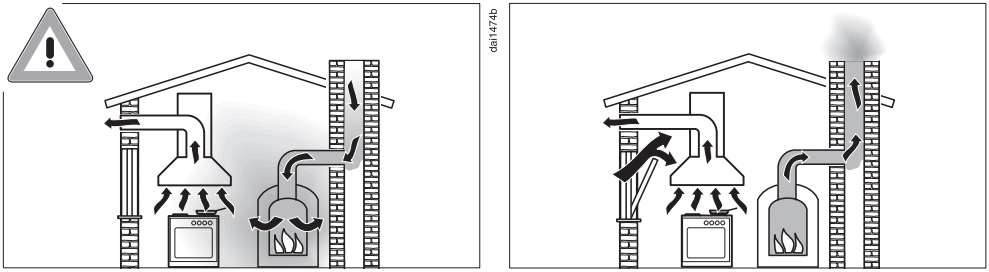

## Bezpečnostní pokyny a varovná upozornění

⚠ Nebezpečí otravy spalinami!
Při současném používání odsávače par a topeniště závislého na vzduchu ze stejné místnosti nebo sdruženého větrání buďte mimořádně opatrní.
Topeniště závislá na vzduchu z místnosti nasávají vzduch potřebný k hoření z prostoru instalace a svoje zplodiny odvádí ven prostřednictvím zařízení na odtah zplodin (např. komínem). Mohou to být např. topná zařízení na plyn, olej, dřevo nebo uhlí, průtokové ohřívače, zařízení na ohřev teplé vody, plynové varné desky nebo plynové pečicí trouby.

Odsávač par odvádí vzduch z kuchyně a sousedních místností. Platí to pro tyto provozní způsoby:
- odtahový provoz,
- cirkulační provoz s boxem pro cirkulační provoz umístěným mimo místnost.

Bez dostatečného přívodu vzduchu vzniká podtlak. Topeniště není zásobováno dostatečným množstvím vzduchu. Spalování je tak negativně ovlivněno.
Jedovaté zplodiny mohou být nasávány z komínu nebo odtahové šachty do obytných místností.
Může být ohrožen život!

Bezpečný provoz je možný, když bude při současném provozu odsávače par a topeniště závislého na vzduchu z místnosti nebo sdruženého větrání dosaženo podtlaku nejvýše 4 Pa (0,04 mbar), kdy je zaručeno, že nedojde k nasávání zplodin z topeniště zpět do místnosti.

Lze toho dosáhnout tím, že neuzavíratelnými otvory, např. ve dveřích nebo oknech, bude moci do místnosti proudit vzduch potřebný pro spalování. Přitom je nutné dbát na dostatečný průřez přívodního otvoru vzduchu. Samostatná větrací mřížka ve zdi zpravidla nezaručuje dostatečný přívod vzduchu.

Při posouzení je třeba brát v potaz vzájemné propojení větrání celého obydlí. Ohledně toho se poraďte s příslušným kominickým mistrem.

Je-li odsávač par provozován v režimu s cirkulací vzduchu, kdy je vzduch veden zpět do prostoru instalace, je současný provoz topeniště závislého na vzduchu z místnosti nezávadný.

## Provozní zásady

▶ Varná deska se během provozu zahřeje na vysokou teplotu a zůstane horká ještě nějakou dobu po vypnutí. Až když zhasnou všechny ukazatele zbytkového tepla, nehrozí již nebezpečí popálení.

▶ Přehřáté oleje a tuky se mohou vznítit. Při práci s oleji a tuky nenechte varnou desku nikdy bez dozoru. Hořící oleje a tuky nikdy nehaste vodou. Vypněte varnou desku.
Zaduste plameny opatrně poklicí nebo protipožární houní.

▶ Nenechte varnou desku za provozu bez dozoru. Krátké vaření a smažení mějte stále pod dohledem.

▶ Otevřený oheň představuje nebezpečí požáru.
Flambování je zakázáno. Zapnutý odsavač par nasává plameny do filtru. Může se vznítit usazený tuk.

▶ Když se zahřejí nádobky se spreji, snadno vznětlivé kapaliny nebo hořlavé materiály, mohou se vznítit. Proto snadno vznětlivé předměty nikdy neuchovávejte v zásuvkách přímo pod varnou deskou. Případné příborníky musí být z žáruvzdorného materiálu.

▶ Nikdy neohřívejte prázdné varné nádobí.

▶ V uzavřených plechovkách vzniká při zavařování a ohřívání přetlak, v jehož důsledku se mohou roztrhnout. Nepoužívejte varnou desku k zavařování a ohřívání plechovek.

▶ Když varnou desku přikryjete, hrozí při nechtěném zapnutí nebo zbytkovém teple nebezpečí, že se vznítí, praskne nebo roztaví materiál pokrývky. Varnou desku nikdy nepřikrývejte, např. krycími deskami, plátnem nebo ochrannou fólií.

▶ Při zapnuté varné desce, nechtěném zapnutí nebo zbytkovém teple hrozí nebezpečí, že se zahřejí kovové předměty odložené na varné desce. Jiné materiály se mohou roztavit nebo vznítit. Vlhké poklice hrnců se mohou pevně přisát. Varnou desku nikdy nepoužívejte jako odkládací plochu. Po použití vypněte varné zóny.

▶ Můžete se spálit o horkou varnou desku. Při všech pracích s horkou varnou deskou si chraňte ruce chňapkami nebo rukavicemi na hrnce. Používejte jen suché rukavice nebo chňapky. Mokré nebo vlhké textilie lépe vedou teplo a mohou vyvolat popálení párou.

▶ Odsávač par se při vaření může silně zahřát horkými výpary z vaření.
Pláště a tukových filtrů se dotýkejte až poté, co odsávač par do pracovní desky vychladne.

▶ Když v blízkosti varné desky používáte elektrický přístroj (např. ruční mixér), dbejte na to, aby se jeho přívodní síťový kabel nedostal do styku s horkou varnou deskou. Mohla by se poškodit izolace kabelu.

▶ Sůl, cukr nebo zrnka písku, např. z čištění zeleniny, mohou způsobit škrábance, když se dostanou na spodní stranu nádobí. Než na varnou desku postavíte nádobí, dávejte pozor, aby dno nádobí i sklokeramická deska byly čisté.

▶ Když na sklokeramickou desku spadnou byť i malé předměty jako např. solnička, mohou v ní vzniknout trhliny nebo praskliny. Dávejte pozor, aby na sklokeramickou desku nespadly žádné předměty.

▶ Horké předměty na senzorových tlačítkách a ukazatelích by mohly poškodit elektroniku, která se nachází pod nimi. Proto horké hrnce a pánve nikdy nestavte na senzorová tlačítka a ukazatele.

▶ Když se na horkou varnou desku dostane cukr, pokrmy obsahující cukr, umělá hmota nebo alobal a roztaví se, poškodí při chladnutí sklokeramickou desku. Varnou desku okamžitě vypněte a tyto látky ihned důkladně seškrábněte škrabkou na sklo. Použijte při tom chňapky. Sklokeramickou desku pak po vychladnutí dočistěte čisticím prostředkem na sklokeramiku.

▶ Zahřívané prázdné hrnce mohou vést k poškození sklokeramické desky a/nebo varného nádobí. Nenechte varnou desku za provozu bez dozoru.

▶ Drsná dna hrnců a pánví poškrábou sklokeramickou desku. Používejte pouze hrnce a pánve s hladkým dnem.

▶ Varné nádobí při přemísťování zvedejte. Tak zabráníte šmouhám vzniklým otěrem a škrábancům.

▶ Z důvodu rychlého rozehřívání může za jistých okolností teplota dna varného nádobí za velmi krátkou dobu dosáhnout hodnoty samovznícení olejů nebo tuků. Nenechte varnou desku za provozu bez dozoru.

▶ Tuky a oleje zahřívejte maximálně jednu minutu a nikdy na to nepoužívejte funkci Booster.

▶ Pouze pro osoby s kardiostimulátorem: V bezprostřední blízkosti zapnuté varné desky vzniká elektromagnetické pole. Poškození kardiostimulátoru je však nepravděpodobné. V případě pochybností se obraťte na výrobce kardiostimulátoru nebo na svého lékaře.

▶ Elektromagnetické pole zapnuté varné desky může negativně ovlivnit funkci magnetizovatelných předmětů. Kreditní karty, paměťová média, kalkulačky atd. se nesmí nacházet v bezprostřední blízkosti zapnuté varné desky.

▶ Kovové předměty, které jsou uložené v zásuvce pod varnou deskou, se mohou při delším, intenzivním používaní varné desky zahřát na vysokou teplotu.

▶ Varná deska je vybavená ventilátorem. Pokud se pod zabudovanou varnou deskou nachází zásuvka, musíte dbát na dostatečnou vzdálenost mezi obsahem zásuvky a spodní stranou varné desky, aby byl zaručen dostatečný přívod vzduchu pro varnou desku.

▶ Pokud se pod vestavěnou varnou deskou nachází zásuvka, neuchovávejte v ní špičaté nebo malé předměty, papír, ubrousky atd. Tyto předměty mohou větracími štěrbinami vniknout nebo být nasáty do pláště a poškodit tak ochlazovací ventilátor nebo omezit chlazení.

▶ Když nádobí na varné zóně nebo zóně pro pekáč stojí jen částečně, mohou se ucha nebo rukojeti za jistých okolností zahřát na velmi vysokou teplotu.
Na varnou zónu nebo zónu pro pekáč pokládejte varné nádobí vždy doprostřed.

▶ Usazený tuk a nečistoty zhoršují funkci odsávače par.
Odsávač par nikdy nepoužívejte bez tukových filtrů, aby bylo zajištěno čištění výparů z vaření.

▶ Pokud nebude čištění prováděno podle pokynů v tomto návodu k obsluze, hrozí nebezpečí požáru.

▶ Za provozu nepřikryjte krycí mřížku odsavače par.

▶ Neodstavte horké varné nádobí na krycí mřížce odsavače par.
Zhorší se tím funkce odsavače par a krycí mřížka se může poškodit.

▶ Vnikající tekutiny mohou poškodit odsávač par. Nenechte vniknout tekutiny do odsávače par.

▶ Lehké předměty mohou být nasáty odsávačem par a narušit jeho funkci. V blízkosti odsávače par neodkládejte lehké předměty (např., utěrky, papír).

▶ Když pro varné nádobí použijete indukční deskový adaptér, mohou se poškodit nebo dokonce zničit indukční generátory. Nepoužívejte indukční deskové adaptéry.

## Čištění a ošetřování

▶ Pára z parního čističe se může dostat k součástem pod napětím a vyvolat zkrat.
Na čištění varné desky nikdy nepoužívejte parní čistič.

▶ Pokud je varná deska zabudována nad pečicí troubou nebo sporákem s pyrolýzou, nezprovozňujte ji během pyrolýzy, protože se může aktivovat ochrana proti přehřátí varné desky (viz příslušná kapitola).

▶ Kosmetika, zvláště opalovací krémy a dezinfekční prostředky na ruce, mohou na matných skleněných površích vytvářet trvalé skvrny. Když se kosmetika dostane na matný skleněný povrch, odstraňte ji ihned teplou vodou, prostředkem na ruční mytí a čistou utěrkou z mikrovlákna.

## Příslušenství

▶ Společnost Miele nenese odpovědnost za použití příslušenství, které není originálním příslušenstvím značky Miele. Společnost Miele neodpovídá za nároky vyplývající ze záruky, záručních podmínek a/nebo odpovědnosti za výrobek, pokud jsou škody nebo vady způsobeny použitím nebo instalací příslušenství, které nepochází od společnosti Miele nebo nebylo společností Miele schváleno.

▶ Originální náhradní díly Miele budou k dispozici nejméně 10 let a až 15 let po skončení sériové výroby varné desky.

## Tipy pro úsporu energie při vaření

- Pokud je to možné, vařte jen v uzavřených hrncích nebo pánvích. Tak zabráníte zbytečnému úniku tepla.
- Vařte s malým množstvím vody.
- Po rozvaření nebo osmahnutí přepněte včas zpět na nižší stupeň výkonu.
- Pro zkrácení doby přípravy použijte rychlovarný hrnec.

## Tipy k úspoře energie při provozu odsavače par

- Při vaření se postarejte o dobré větrání kuchyně. Jestliže při odtahovém provozu neproudí dostatek vzduchu, odsavač par nepracuje účinně a dochází ke zvýšení provozních hluků.
- Vařte s co nejnižším stupněm vaření. Málo výparů znamená nízký stupeň výkonu na odsavači par a tím menší spotřebu elektrické energie.
- Zkontrolujte zvolený stupeň výkonu na odsavači par. Většinou stačí nízký stupeň výkonu. Intenzivní stupeň využívejte jen tehdy, když je to nutné.
- Při velkém množství výparů přepněte včas na vysoký provozní stupeň. To je účinnější než se dlouhým provozem odsavače par pokoušet zachytit výpary, které jsou již po celé kuchyni.
- Po vaření odsavač par opět vypněte.
- V pravidelných intervalech čistěte nebo vyměňujte filtry. Silně znečištěné filtry snižují výkon, zvyšují nebezpečí požáru a představují hygienické riziko.

## Likvidace obalu

Obal slouží k manipulaci a chrání přístroj před poškozením během přepravy.

Vrácení obalů do materiálového cyklu šetří suroviny. Využívejte sběrná místa cenných materiálů a možnosti vrácení. Přepravní obaly odebere zpět Váš specializovaný prodejce Miele.

## Likvidace starého přístroje

Elektrické a elektronické přístroje často obsahují cenné materiály. Obsahují také určité látky, směsi a díly, které byly nutné pro jejich funkci a bezpečnost. V domovním odpadu a při neodborném nakládání mohou poškodit lidské zdraví a životní prostředí. Svůj starý přístroj proto v žádném případě nedávejte do domovního odpadu.



Místo toho využívejte oficiální sběrná a vratná místa pro bezplatné odevzdávání a zužitkování elektrických a elektronických přístrojů zřízená obcemi, prodejci nebo společností Miele. Podle zákona jste sami zodpovědní za vymazání případných osobních údajů na likvidovaném starém přístroji. Ze zákona máte povinnost vyjmout a přitom nezničit staré baterie a staré akumulátory, které nejsou pevně uzavřené v přístroji, a lampy, které lze vyjmout bez zničení. Zaneste je do vhodné sběrny, kde je můžete bezplatně odevzdat. Postarejte se prosím o to, aby byl Váš starý přístroj až do doby odvezení uložen mimo dosah dětí.

## Bezpečnostní pokyny pro vestavbu

⚠ Škody způsobené nesprávnou vestavbou.

Nesprávnou vestavbou se varná deska může poškodit.

Varnou desku nechte vestavět jen kvalifikovaným pracovníkem.

⚠ Nebezpečí úrazu elektrickým proudem v důsledku napětí sítě.

Neodborným připojením k elektrické síti může dojít k úrazu elektrickým proudem.

Varnou desku nechte připojit k elektrické síti jen kvalifikovaným elektrikářem.

⚠ Škody způsobené padajícími předměty.

Při montáži horních skříní nebo odsavače par se varná deska může poškodit.

Varnou desku zabudujte až po montáži horních skříní a odsavače par.

Když je varná deska vymontována v případě servisního zásahu, může se poškodit těsnicí páska pod jejím okrajem.

Před opětovnou montáží těsnicí pásku vždy vyměňte.

▶ Varná deska nesmí být zabudována nad chladicími přístroji, myčkami nádobí, pračkami a sušičkami.

▶ Tato varná deska se smí zabudovat jen nad sporáky a pečicí trouby, které jsou vybavené systémem chlazení výparů.

▶ Vedle této varné desky nesmí být vestavěna plynová varná deska.

▶ Dbejte na to, aby po instalaci varné desky nebylo možné dotknout se přívodního síťového kabelu.

▶ Přívodní síťový kabel nesmí po montáži varné desky přijít do styku s pohyblivými součástmi kuchyňských prvků (např. zásuvkou) a nesmí být vystaven mechanickému zatížení.

▶ Dýhy pracovní desky musí být zpracované tepelně odolným lepidlem (100 °C), aby se neodlepily nebo nezdeformovaly. Lemovací lišty musí být tepelně odolné.

▶ Pro montáž musí být odstraněny příčné nosníky umístěné před horní oblastí zadní stěny tělesa.

▶ Varná deska musí být vestavěna tak, aby záchytná vana a čisticí klapka byly volně přístupné a bylo možné je odejmout pro čištění.

▶ Vzduchový kanál se instaluje za zadní stěnou tělesa skříně pro vestavbu. Zadní stěna tělesa musí být odnímatelná pro účely údržby.

▶ Minimální výška soklu je při:

- odtahovém provozu: minimální výška soklu není potřeba
- řízeném cirkulačním provozu: 100 mm
- provozu Plug&Play: 25 mm

▶ Nasávaný odpadní vzduch smí být veden zpět do místnosti skrz spodní skříň jen v provozu Plug&Play. V odtahovém provozu a v řízeném cirkulačním provozu musí být odpadní vzduch veden odtahovým potrubím ven (odtahový provoz) nebo boxem pro cirkulační provoz zpět do místnosti (řízený cirkulační provoz).

▶ Dodržte bezpečnostní vzdálenosti (viz kapitola „Instalace“, odstavec „Bezpečnostní vzdálenosti“).

**Další bezpečnostní upozornění pro odtahový provoz**

▶ Odtah nesmí být veden ani do používaného kouřového nebo odtahového komínu, ani do šachty, která slouží k ventilaci instalačních místností s topeništi.

▶ Má-li být odtah zaveden do nepoužívaného kouřového nebo odtahového komínu, respektujte úřední předpisy.

▶ Instalované odtahové potrubí musí být tvořeno pouze trubkami nebo hadicemi z nehořlavých materiálů. Jsou k dostání ve specializovaných prodejnách nebo u servisní služby.

### Další bezpečnostní upozornění pro provoz Plug & Play

#### Hodnota U

Provoz Plug&Play je možný v novějších a rekonstruovaných budovách. Jestliže venkovní zeď nebo podlaha sousedí se zemí nebo venkovním vzduchem, musí mít součinitel prostupu tepla (hodnota U) hodnotu: ≤ 0,5 W/(m²K).

| materiál | tloušťka materiálu | hodnota $U_{(od\ 1995)}$ |
|---|---|---|
| masivní zeď<br>(děrované cihly, pemzové bloky nebo srovnatelné porézní nebo silně děrované materiály) | ≥ 30 cm | 0,5 |
| masivní dřevěná zeď<br>(např. srub/montovaný dům). Dřevěný rám nebo zeď z dřevěných panelů s izolační výplní | – | 0,4 |
| pasivní dům<br>(KfW 55, 40, 40 Plus) | – | 0,15–0,2 |

Hodnoty U dalších materiálů naleznete na webových stránkách Spolkového ministerstva pro hospodářství a energetiku a Spolkového ministerstva vnitra a pro stavebnictví.

Další pomoc při dotazech ke své budově získáte od stavebního znalce nebo energetického poradce.

▶ Průřez odvětrávacího otvoru musí být nejméně 425 cm².

Kdybyste chtěli do větracích a odvětrávacích otvorů nasadit větrací mřížky, tak otvory musí být větší než 425 cm². Volný průchod 425 cm² vyplývá se součtu průřezů otvorů v mřížce.

Větrací a odvětrávací profily nesmí být zakryty nebo zastavěny. Kromě toho musí být pravidelně čištěny od prachu.

▶ Pro provoz varné desky v režimu Plug&Play je nutný dodaný adaptér Plug&Play.

▶ Pro vestavbu varné desky je nutná šablona.

⚠ Nebezpečí poškození chladicího přístroje výpary.

Výpary varné desky za chladicím přístrojem mohou přístroj poškodit.

Přímo za chladicí přístroj se nesmí montovat žádné zařízení odvádějící vzduch nebo výpary. Postarejte se o samostatné vedení vzduchu nebo nainstalujte přepážku mezi přístroji.

**Další bezpečnostní upozornění pro montáž bez rámu se zabroušením**

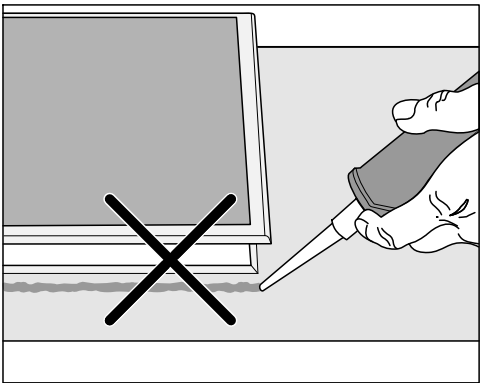

⚠ Škody způsobené chybnou vestavbou.

Když varnou desku utěsníte spárovací hmotou, mohou se varná deska i pracovní deska poškodit, když varnou desku budete případně potřebovat vymontovat.

Nepoužívejte spárovací hmotu mezi varnou deskou a pracovní deskou.
Těsnění pod okrajem varné desky zajišťuje dostatečné utěsnění vůči pracovní desce.

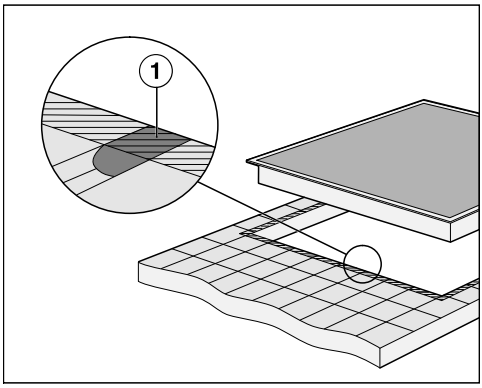


▶ Spáry ① a šrafovaná oblast pod úložnou plochou varné desky musí být hladké a rovné, aby varná deska dosedala rovnoměrně a těsnění pod okrajem horní části přístroje zajišťovalo utěsnění vůči pracovní desce.

**Další bezpečnostní upozornění pro montáž bez rámu pro zapuštění**

⚠ Škody způsobené nevhodným těsnicím prostředkem.

Nevhodná spárovací hmota může poškodit přírodní kámen.

U přírodního kamene a obkladaček z přírodního kamene použijte výhradně tepelně odolnou (min. 160 °C) silikonovou spárovací hmotu vhodnou pro přírodní kámen. Dodržujte pokyny výrobce.

▶ Světlá šířka spodní skříně musí minimálně odpovídat vnitřku výřezu v pracovní desce (viz kapitola „Instalace“, odstavec „Rozměry pro montáž bez rámu pro zapuštění“) tak, aby byla varná deska po vestavbě zespodu volně přístupná a aby bylo možné vyjmout dolní skříňku k provedení údržby. Pokud varná deska není po vestavbě zespodu volně přístupná, musí se odstranit spárovací hmota, aby bylo možné varnou desku vymontovat.

▶ Varná deska bez rámu pro zapuštění je vhodná pouze k vestavbě do přírodního kamene (žula, mramor), masivního dřeva a na obkladačkami obložené pracovní desky. V případě pracovních desek z jiných materiálů kontaktujte příslušného výrobce, zda je deska vhodná k montáži varné desky bez rámu pro zapuštění.

- Pracovní desky z přírodního kamene: varná deska se nasazuje přímo na vyfrézovanou plochu.
- Pracovní desky z masivního dřeva, obkládané: varná deska se ve výřezu upevňuje dřevěnými lištami. Tyto lišty nejsou součástí dodávky a musí být zajištěny v místě instalace.

## Bezpečnostní vzdálenosti

### Bezpečnostní vzdálenost nad varnou deskou

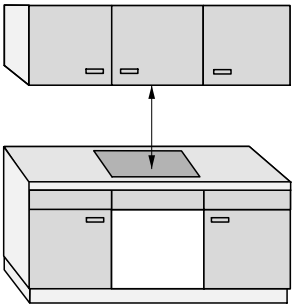

Mezi varnou deskou a odsavačem par umístěným nad ní musí být:

- dodržena bezpečnostní vzdálenost uváděná výrobcem odsavače par
- dodržena největší požadovaná bezpečnostní vzdálenost, pokud je pod odsavačem par vestavěno několik přístrojů, pro které jsou uvedeny různé bezpečnostní vzdálenosti

Pokud jsou nad varnou deskou nainstalovány snadno vznětlivé materiály (např. závěsná polička), musí být bezpečnostní vzdálenost nejméně 500 mm.

# Instalace

**Bezpečnostní vzdálenost za varnou deskou a po jejích stranách**

Od stěny vysoké skříně nebo místnosti musí být dodrženy následující minimální vzdálenosti:

- **vzadu** ① od výřezu v pracovní desce po zadní hranu pracovní desky: 50 mm

  a

- **vpravo** ② od výřezu v pracovní desce k vedlejšímu nábytku (např. vysoké skříni) nebo ke stěně místnosti: 50 mm a na druhé straně minimální vzdálenost 200 mm

  nebo

- **vlevo** ③ od výřezu v pracovní desce k vedlejšímu nábytku (např. vysoké skříni) nebo ke stěně místnosti: 50 mm a na druhé straně minimální vzdálenost 200 mm

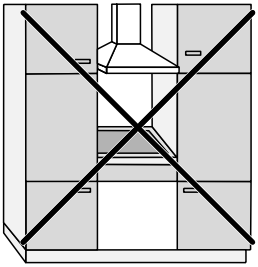

Nepovoleno

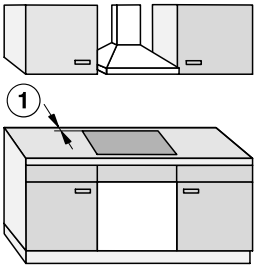


Velmi vhodné

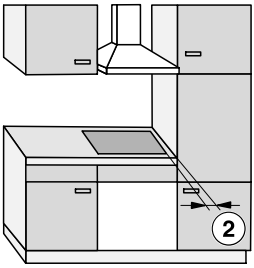


Nevhodné

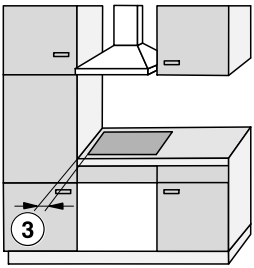


Nevhodné

**Bezpečnostní vzdálenost od obložení výklenku**

Pokud se výklenek bude obkládat, musí být dodržena určitá minimální vzdálenost mezi výřezem v pracovní desce a obložením. Vysoké teploty mohou změnit nebo zničit materiály.

**Montáž bez rámu pro zapuštění**

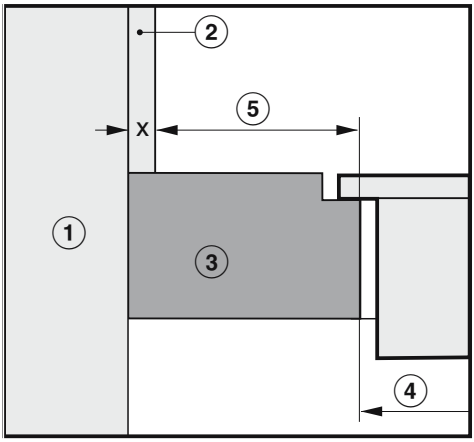


**Montáž bez rámu se zabroušením**

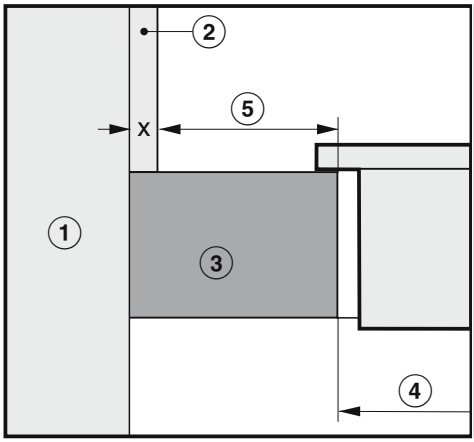


① Zdivo

② Rozměr x = tloušťka obložení výklenku

③ Pracovní deska

④ Výřez v pracovní desce

⑤ Minimální vzdálenost u
**hořlavých** materiálů (např. dřeva)
**nehořlavých** materiálů (např. kovu, přírodního kamene, keramických obkladaček)

| | Strana | | Protější strana | |
|---|---|---|---|---|
| **Materiál** | **Hořlavý** | **Nehořlavý** | **Hořlavý** | **Nehořlavý** |
| Vzadu | 50 mm | 50 mm – rozměr x | – | – |
| Vpravo | 50 mm | 50 mm – rozměr x | 200 mm | 200 mm – rozměr x |
| Vlevo | 50 mm | 50 mm – rozměr x | 200 mm | 200 mm – rozměr x |

viz kapitola „Instalace“, odstavec „Bezpečnostní vzdálenosti“
Příklad: tloušťka nehořlavého obložení výklenku 15 mm
50 mm – 15 mm = minimální vzdálenost 35 mm

# Instalace

## Možnosti provozu

Se všemi modely KMDA uvedenými v tomto návodu k obsluze jsou možné všechny provozní způsoby uvedené v tabulce.

V závislosti na provozním způsobu a podmínkách montáže může být nutné další příslušenství a změna nastavení z výroby.

| Provozní způsob | Další příslušenství | Úprava nastavení z výroby |
|---|---|---|
| Odtahový provoz | ✓ | ✓ |
| Řízený cirkulační provoz | ✓ | ● |
| Provoz Plug & Play | ● | ● |

✓ Nutné
● Není nutné

## Příklady vestavby

Řízený cirkulační provoz

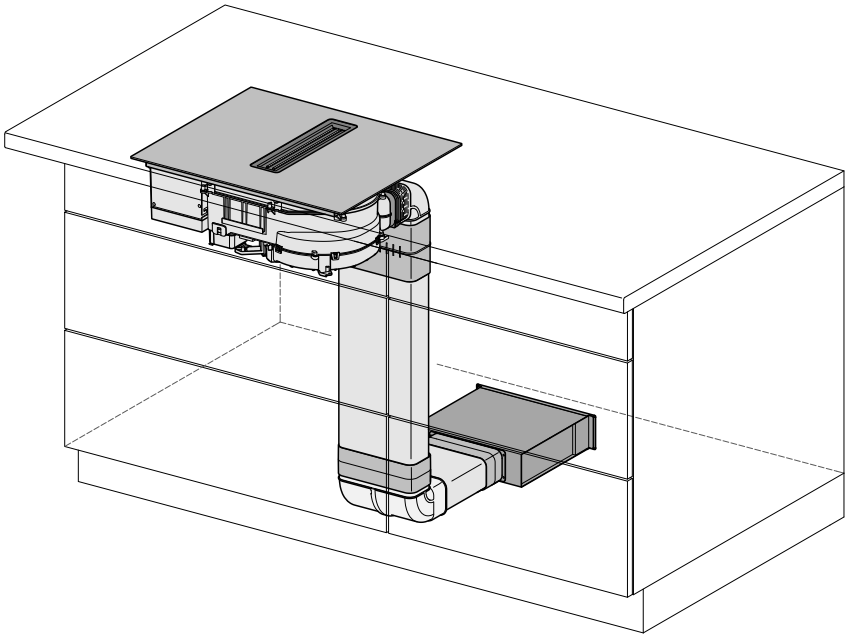

Odtahový provoz

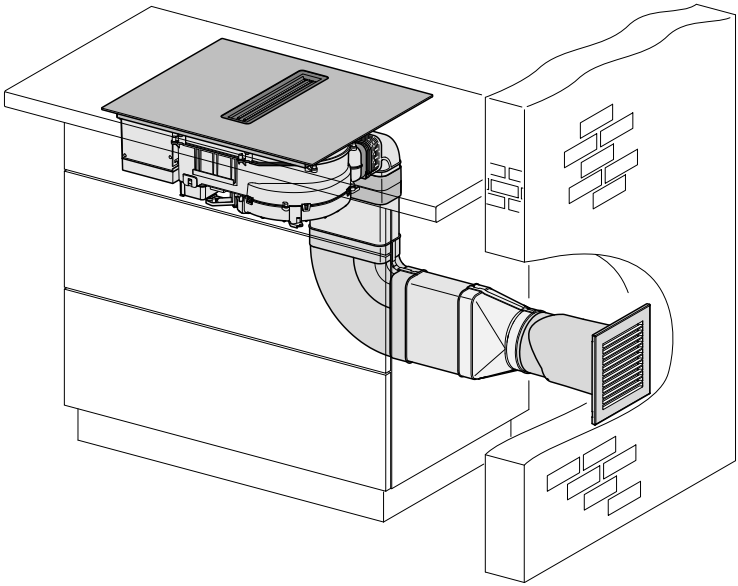

Provoz Plug & Play

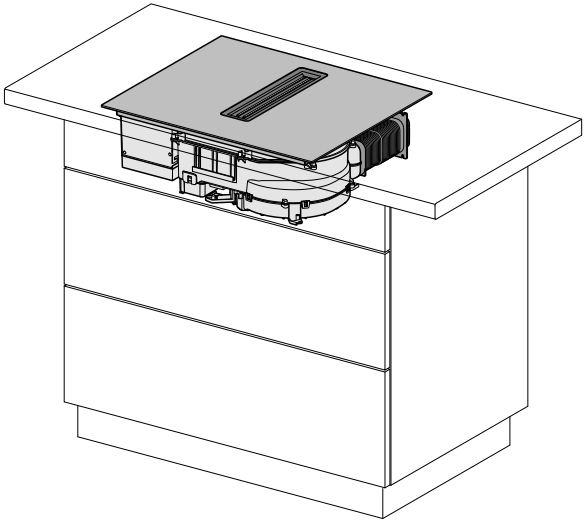

## Rozměry adaptéru Plug & Play

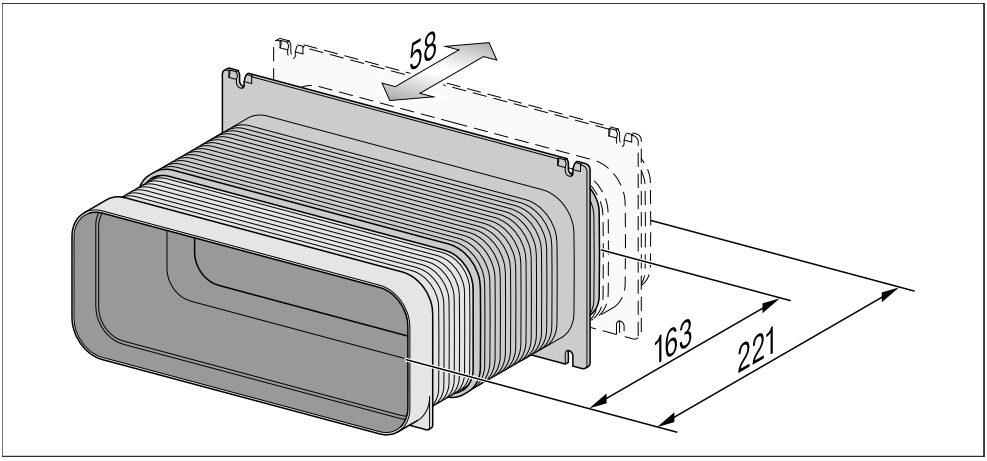

## Rozměry pro montáž bez rámu se zabroušením

### KMDA 5649 FR

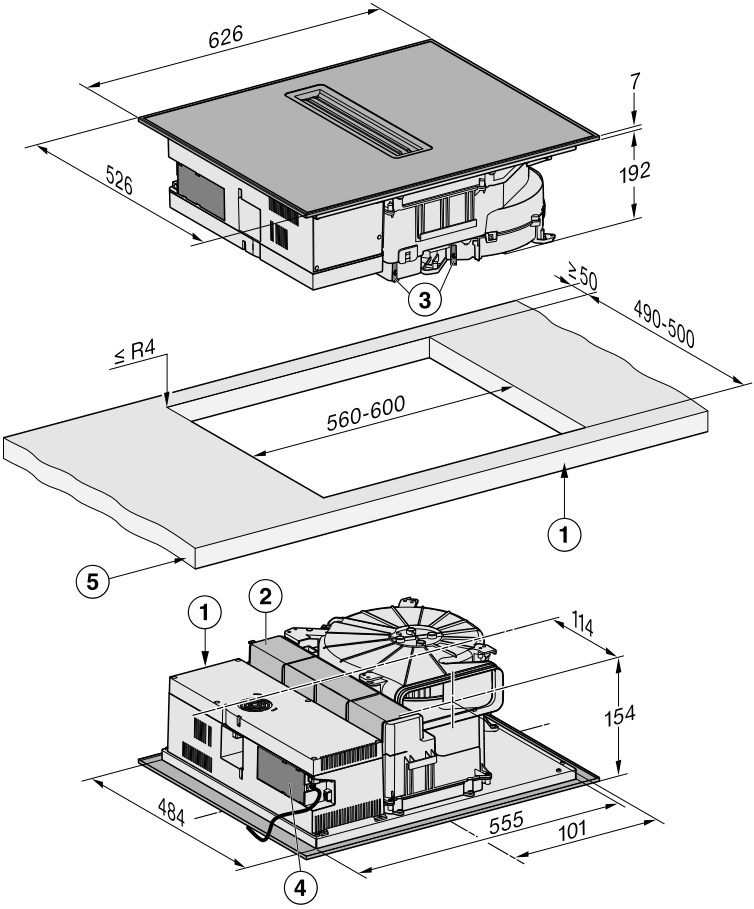


Všechny rozměry jsou uvedeny v mm.

① vpředu

② odnímatelná záchytná vana

③ čisticí klapka

④ připojovací svorkovnice s přívodním síťovým kabelem
délka přívodního síťového kabelu L = 1 080 mm

⑤ tloušťka pracovní desky
odtahový a řízený cirkulační provoz: ≥10 mm
provoz Plug&Play: ≥10 mm – ≤40 mm

# Instalace

## KMDA 5649 FL, KMDA 5649 FL MattFinish

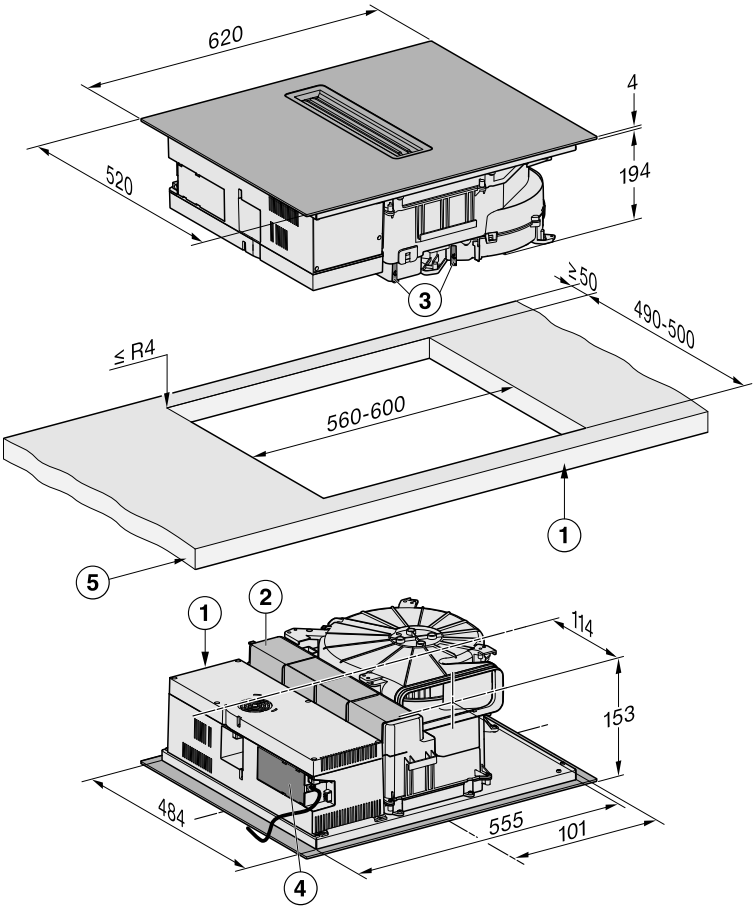


Všechny rozměry jsou uvedeny v mm.

① vpředu

② odnímatelná záchytná vana

③ čisticí klapka

④ připojovací svorkovnice s přívodním síťovým kabelem
délka přívodního síťového kabelu L = 1 080 mm

⑤ tloušťka pracovní desky
odtahový a řízený cirkulační provoz: ≥10 mm
provoz Plug&Play: ≥10 mm – ≤40 mm

**Odtahový a řízený cirkulační provoz**

**Hloubka pracovní desky 600 mm**

**KMDA 5649 FR**

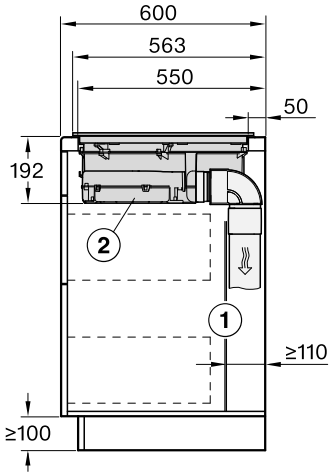


Všechny rozměry jsou uvedeny v mm.

① Zadní stěna tělesa musí být odnímatelná pro případ servisu.
Pro vedení odtahového kanálu musí být dodržena minimální vzdálenost 110 mm mezi stěnou tělesa a přilehlou stěnou místnosti nebo sousedním nábytkem.

② Odnímatelná záchytná vana a čisticí klapka/klapky musí být po vestavbě přístupné.

**KMDA 5649 FL, KMDA 5649 FL MattFinish**

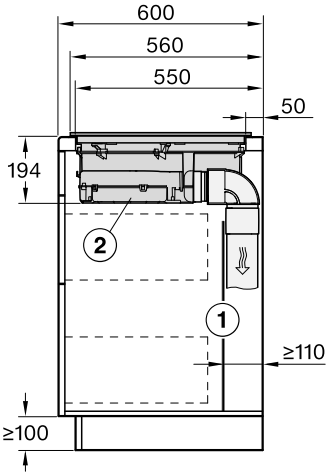


Všechny rozměry jsou uvedeny v mm.

① Zadní stěna tělesa musí být odnímatelná pro případ servisu.
Pro vedení odtahového kanálu musí být dodržena minimální vzdálenost 110 mm mezi stěnou tělesa a přilehlou stěnou místnosti nebo sousedním nábytkem.

② Odnímatelná záchytná vana a čisticí klapka/klapky musí být po vestavbě přístupné.

### Hloubka pracovní desky větší než 600 mm

### KMDA 5649 FR

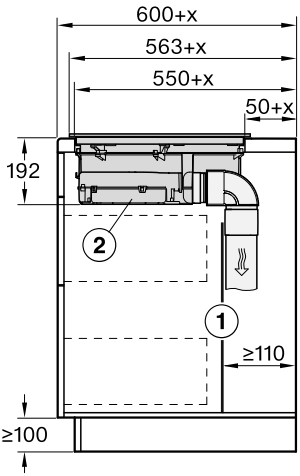


Všechny rozměry jsou uvedeny v mm.

① Zadní stěna tělesa musí být odnímatelná pro případ servisu.
Pro vedení odtahového kanálu musí být dodržena minimální vzdálenost 110 mm mezi stěnou tělesa a přilehlou stěnou místnosti nebo sousedním nábytkem.

② Odnímatelná záchytná vana a čisticí klapka/klapky musí být po vestavbě přístupné.

x Míra, o kterou je hloubka pracovní desky větší než 600 mm.

### KMDA 5649 FL, KMDA 5649 FL MattFinish

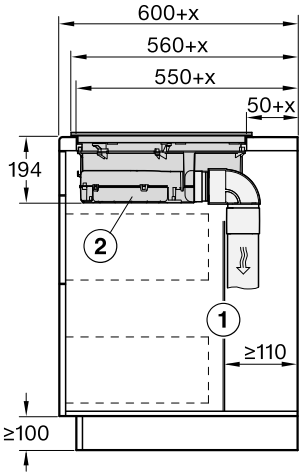


Všechny rozměry jsou uvedeny v mm.

① Zadní stěna tělesa musí být odnímatelná pro případ servisu.
Pro vedení odtahového kanálu musí být dodržena minimální vzdálenost 110 mm mezi stěnou tělesa a přilehlou stěnou místnosti nebo sousedním nábytkem.

② Odnímatelná záchytná vana a čisticí klapka/klapky musí být po vestavbě přístupné.

x Míra, o kterou je hloubka pracovní desky větší než 600 mm.

**Provoz Plug&Play**

**Hloubka pracovní desky 600 mm**

**KMDA 5649 FR**

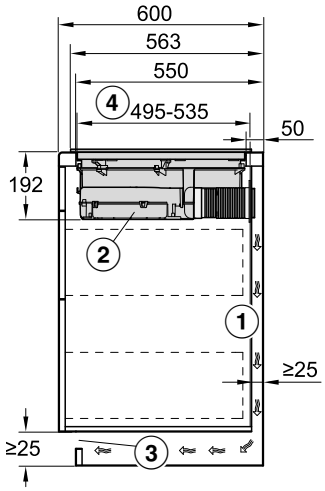


Všechny rozměry jsou uvedeny v mm.

① Pro vedení odtahu musí být dodržena minimální vzdálenost 25 mm mezi stěnou tělesa a přilehlou stěnou místnosti nebo sousedním nábytkem.

② Odnímatelná záchytná vana a čisticí klapka/klapky musí být po vestavbě přístupné.

③ Průřez odvětrávacího otvoru musí být nejméně 425 cm².

④ Vzdálenost od spodní skříně vpředu ke konci adaptéru Plug&Play

**KMDA 5649 FL, KMDA 5649 FL MattFinish**

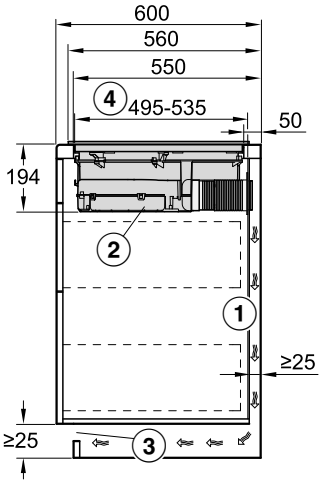


Všechny rozměry jsou uvedeny v mm.

① Pro vedení odtahu musí být dodržena minimální vzdálenost 25 mm mezi stěnou tělesa a přilehlou stěnou místnosti nebo sousedním nábytkem.

② Odnímatelná záchytná vana a čisticí klapka/klapky musí být po vestavbě přístupné.

③ Průřez odvětrávacího otvoru musí být nejméně 425 cm².

④ Vzdálenost od spodní skříně vpředu ke konci adaptéru Plug&Play

### Hloubka pracovní desky větší než 600 mm

### KMDA 5649 FL, KMDA 5649 FL MattFinish

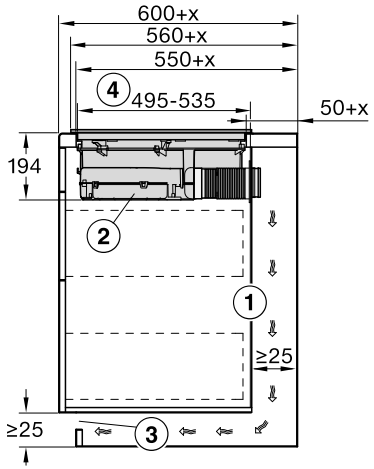


Všechny rozměry jsou uvedeny v mm.

① Pro vedení odtahu musí být dodržena minimální vzdálenost 25 mm mezi stěnou tělesa a přilehlou stěnou místnosti nebo sousedním nábytkem.
Pokud je zadní stěna tělesa vzdálená > 555 mm od přední strany pracovní desky, musí být adaptér Plug&Play rozšířen o doplňkovou sadu od Miele.

② Odnímatelná záchytná vana a čisticí klapka/klapky musí být po vestavbě přístupné.

③ Průřez odvětrávacího otvoru musí být nejméně 425 cm².

④ Vzdálenost od spodní skříně vpředu ke konci adaptéru Plug&Play

x Míra, o kterou je hloubka pracovní desky větší než 600 mm.

## Rozměry pro montáž bez rámu pro zapuštění

### KMDA 5649 FL, KMDA 5649 FL MattFinish

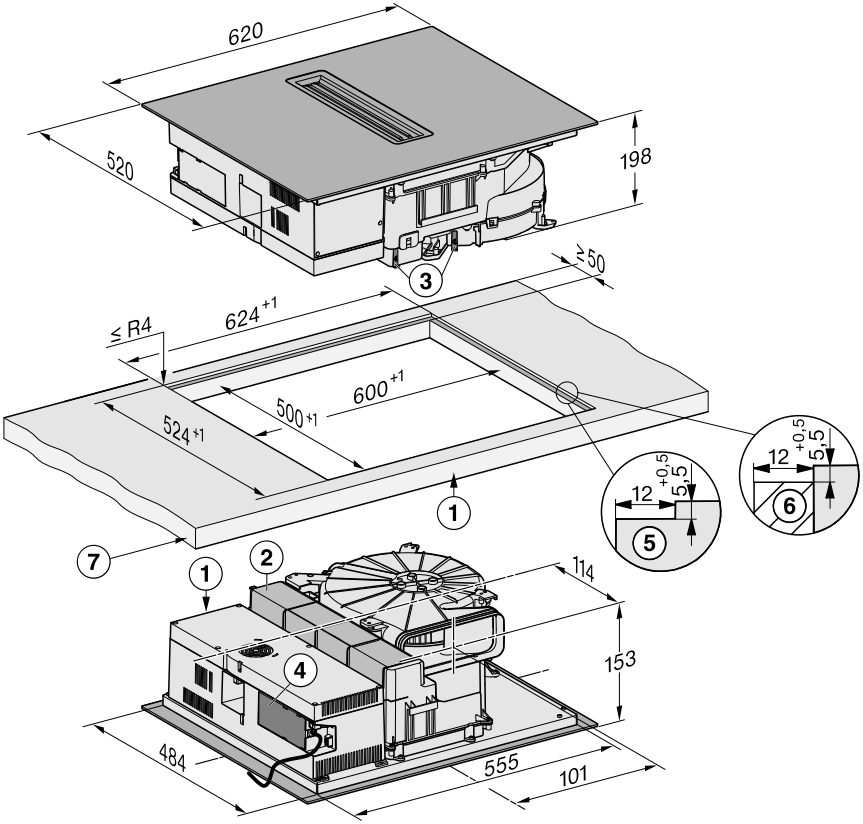


Všechny rozměry jsou uvedeny v mm. Rozměry uvedené v závorkách jsou doporučené.

① vpředu

② odnímatelná záchytná vana

③ čisticí klapka

④ připojovací svorkovnice s přívodním síťovým kabelem
délka přívodního síťového kabelu L = 1 080 mm

⑤ odstupňované frézování, pracovní deska z přírodního kamene

⑥ dřevěná lišta 12 mm (příslušenství není součástí dodávky)

⑦ tloušťka pracovní desky
odtahový a řízený cirkulační provoz: ≥10 mm
provoz Plug&Play: ≥10 mm – ≤40 mm

### Odtahový a řízený cirkulační provoz

### Hloubka pracovní desky 600 mm

### KMDA 5649 FL, KM-DA 5649 FL MattFinish

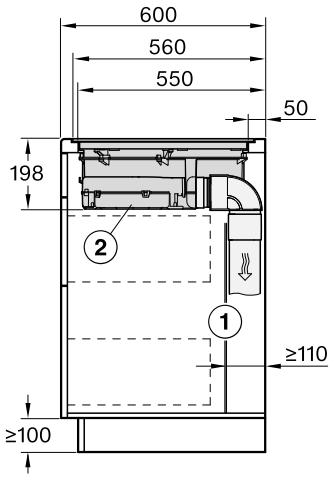


Všechny rozměry jsou uvedeny v mm.

① Zadní stěna tělesa musí být odnímatelná pro případ servisu.
Pro vedení odtahového kanálu musí být dodržena minimální vzdálenost 110 mm mezi stěnou tělesa a přilehlou stěnou místnosti nebo sousedním nábytkem.

② Odnímatelná záchytná vana a čisticí klapka/klapky musí být po vestavbě přístupné.

### Hloubka pracovní desky větší než 600 mm

### KMDA 5649 FL, KM-DA 5649 FL MattFinish

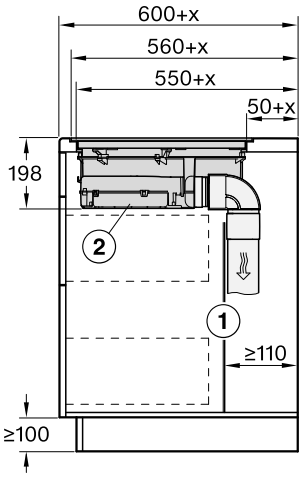


Všechny rozměry jsou uvedeny v mm.

① Zadní stěna tělesa musí být odnímatelná pro případ servisu.
Pro vedení odtahového kanálu musí být dodržena minimální vzdálenost 110 mm mezi stěnou tělesa a přilehlou stěnou místnosti nebo sousedním nábytkem.

② Odnímatelná záchytná vana a čisticí klapka/klapky musí být po vestavbě přístupné.

x Míra, o kterou je hloubka pracovní desky větší než 600 mm.

**Provoz Plug&Play**

**Hloubka pracovní desky 600 mm**

**KMDA 5649 FL, KM-DA 5649 FL MattFinish**

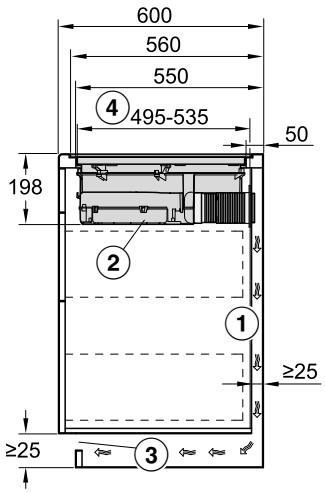


Všechny rozměry jsou uvedeny v mm.

① Pro vedení odtahu musí být dodržena minimální vzdálenost 25 mm mezi stěnou tělesa a přilehlou stěnou místnosti nebo sousedním nábytkem.

② Odnímatelná záchytná vana a čisticí klapka/klapky musí být po vestavbě přístupné.

③ Průřez odvětrávacího otvoru musí být nejméně 425 cm².

④ Vzdálenost od spodní skříně vpředu ke konci adaptéru Plug&Play

**Hloubka pracovní desky větší než 600 mm**

**KMDA 5649 FL, KM-DA 5649 FL MattFinish**

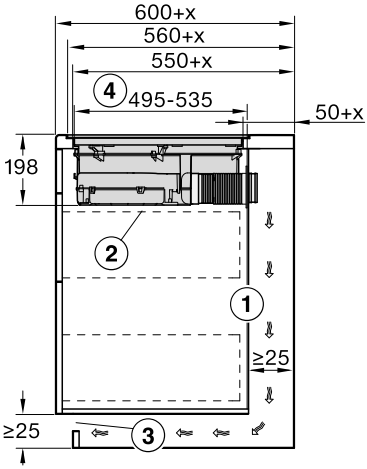


Všechny rozměry jsou uvedeny v mm.

① Pro vedení odtahu musí být dodržena minimální vzdálenost 25 mm mezi stěnou tělesa a přilehlou stěnou místnosti nebo sousedním nábytkem.
Pokud je zadní stěna tělesa vzdálená > 555 mm od přední strany pracovní desky, musí být adaptér Plug&Play rozšířen o doplňkovou sadu od Miele.

② Odnímatelná záchytná vana a čisticí klapka/klapky musí být po vestavbě přístupné.

③ Průřez odvětrávacího otvoru musí být nejméně 425 cm².

④ Vzdálenost od spodní skříně vpředu ke konci adaptéru Plug&Play

x Míra, o kterou je hloubka pracovní desky větší než 600 mm.

## Připojení k okennímu kontaktu v případě potřeby

⚠ Přípoj pro okenní kontakt je pod napětím sítě.
Úrazy osob elektrickým proudem.
Před připojením spínacího systému odpojte varnou desku od elektrické sítě.
Přívodní síťový kabel spínacího systému smí připojovat jen kvalifikovaný elektrikář.

Přívodní síťový kabel spínacího systému musí odpovídat typu H03VV-F 2 x 0,75 $mm^2$ a jeho délka smí být maximálně 2,0 m.
Spínací systém musí být vybavený bezpotenciálovým kontaktem ve spínacím provedení způsobilým pro 230 V, 1 A. V rozepnutém stavu je odsavač par mimo provoz.
Používejte jen spínací systémy se schválením DIBt a zkouškou na dálkové ovládání (např. spínač okenního kontaktu, podtlakový snímač) a nechte je schválit autorizovaným kvalifikovaným pracovníkem (registrovaný kominík).
Pro bezpečné připojení a provoz potřebujete příslušnou dokumentaci externího spínacího systému.

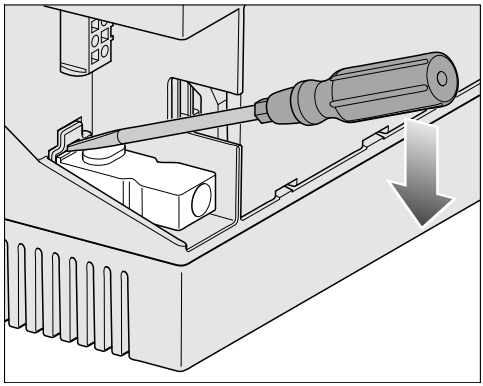

- Uvolněte západku a vytáhněte síťovou zástrčku.

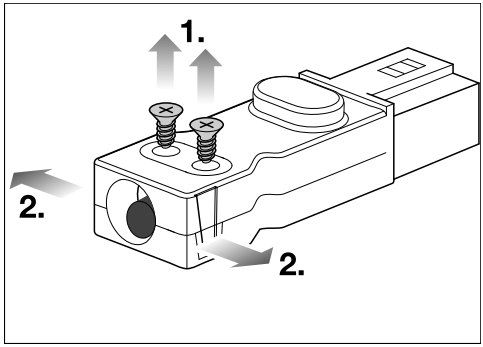


- Povolte šrouby ① držáku a odjistěte pouzdro na obou stranách ②.
- Otevřete pouzdro.
- Odstraňte zátku.

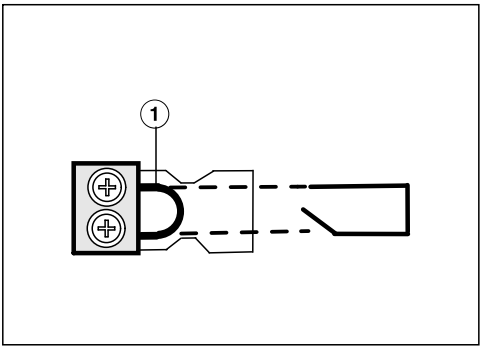


- Nahraďte můstek ① přívodním síťovým kabelem spínacího systému.
- Zavřete pouzdro.
- Zašroubujte opět šroub držáku.
- Síťovou zástrčku opět nasaďte.

## Montáž varné desky bez rámu se zabroušením při odtahovém a řízeném cirkulačním provozu

**Příprava pracovní desky pro montáž varné desky bez rámu se zabroušením při odtahovém a řízeném cirkulačním provozu**

- Dodržujte bezpečnostní vzdálenosti.
- Vytvořte výřez v pracovní desce.
- Pracovní desky ze dřeva:
  Zakonzervujte řezné plochy speciálním lakem, silikonovým kaučukem nebo zalévací pryskyřicí, abyste zabránili nabobtnání v důsledku vlhkosti. Těsnicí materiál musí být tepelně odolný.

Dávejte pozor, aby se tyto materiály nedostaly na povrch pracovní desky.

**Nasazení varné desky bez rámu se zabroušením při odtahovém a řízeném cirkulačním provozu**

- Nalepte dodanou těsnicí pásku pod okraj varné desky. Těsnicí pásku při lepení nenatahujte.
- Veďte přívodní síťový kabel varné desky výřezem v pracovní desce směrem dolů.
- Položte varnou desku do výřezu tak, aby v něm byla vystředěná. Dbejte na to, aby těsnění dosedalo na pracovní desku a bylo tak zajištěno utěsnění vůči pracovní desce.
- Jestliže těsnění v rozích nedosedá správně na pracovní desku, můžete poloměry rohů (≤ R4) dodatečně opatrně upravit přímočarou pilou.

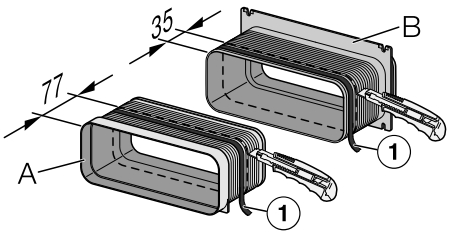


- Odřízněte 77 mm ze zadní části adaptéru A a 35 mm z přední části adaptéru B.
- Oblepte těsnicí páskou (①) konec přední části adaptéru A a odříznutou část adaptéru B.

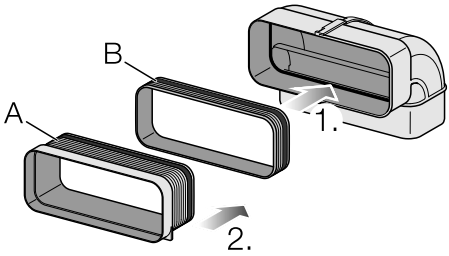


- 1. Zasuňte odříznutou část adaptéru B do vzduchového kanálu.
- 2. Zasuňte adaptér A do odříznuté části adaptéru B.

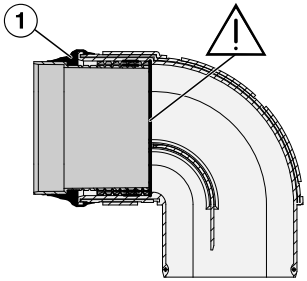


- Oblepte konec kanálu těsnicí páskou (①).
- Nasaďte kanál na varnou desku.
- Připojte varnou desku k elektrické síti.
- Zkontrolujte funkci varné desky.

## Montáž varné desky bez rámu se zabroušením při Plug & Play

**Příprava pracovní desky pro montáž bez rámu se zabroušením při provozu Plug & Play**

- Dodržujte bezpečnostní vzdálenosti.
- Vytvořte výřez v pracovní desce.
- Vrtací šablonu zkraťte nahoře na tloušťku své pracovní desky. Položte vrtací šablonu číslo 2 nahoře na zadní stěnu korpusu. Podle vrtací šablony vytvořte výřez pro adaptér Plug & Play.

- Pokud vrtací šablonu nemáte k dispozici, viz kapitola „Instalace“, odstavec „Výřez v zadní stěně bez vrtací šablony“.
- Pracovní desky ze dřeva:
  Zakonzervujte řezné plochy speciálním lakem, silikonovým kaučukem nebo zalévací pryskyřicí, abyste zabránili nabobtnání v důsledku vlhkosti. Těsnicí materiál musí být tepelně odolný.

Dávejte pozor, aby se tyto materiály nedostaly na povrch pracovní desky.

**Nasazení varné desky bez rámu se zabroušením při Plug & Play**

- Nalepte dodanou těsnicí pásku pod okraj varné desky. Těsnicí pásku při lepení nenatahujte.

Adaptér Plug & Play se může ulomit.
Uložte varnou desku na pracovní desku tak, aby adaptér Plug & Play nedoléhal.

- Umístěte adaptér Plug & Play na varnou desku a nastavte jeho polohu.
- Veďte přívodní síťový kabel varné desky výřezem v pracovní desce směrem dolů.
- Stáhněte ochrannou fólii z lepicí pásky na konci adaptéru Plug & Play.
- Položte varnou desku do výřezu tak, aby v něm byla vystředěná. Dbejte na to, aby těsnění dosedalo na pracovní desku a bylo tak zajištěno utěsnění vůči pracovní desce.
- Jestliže těsnění v rozích nedosedá správně na pracovní desku, můžete poloměry rohů (≤ R4) dodatečně opatrně upravit přímočarou pilou.
- Zarovnejte adaptér Plug & Play s předvrtaným otvorem. Tlačte adaptér na zadní stěnu, dokud se pevně nepřilepí.
- Připojte varnou desku k elektrické síti.
- Zkontrolujte funkci varné desky.

## Montáž varné desky bez rámu pro zapuštění při odtahovém a řízeném cirkulačním provozu

**Příprava pracovní desky pro montáž varné desky bez rámu pro zapuštění při odtahovém a řízeném cirkulačním provozu**

- Dodržujte bezpečnostní vzdálenosti.
- Vytvořte výřez v pracovní desce.
- Pracovní desky z masivního dřeva/obkládané pracovní desky:
  Připevněte dřevěné lišty 5,5 mm pod horní okraj pracovní desky.

**Nasazení varné desky bez rámu pro zapuštění při odtahovém a řízeném cirkulačním provozu**

- Nalepte dodanou těsnicí pásku pod okraj varné desky. Těsnicí pásku při lepení nenatahujte.
- Veďte přívodní síťový kabel varné desky výřezem v pracovní desce směrem dolů.

Spára mezi sklokeramickou deskou a pracovní deskou má šířku nejméně 2 mm. Spára je nutná, aby bylo možné varnou desku utěsnit.

- Položte varnou desku do výřezu a vyrovnejte ji na střed.

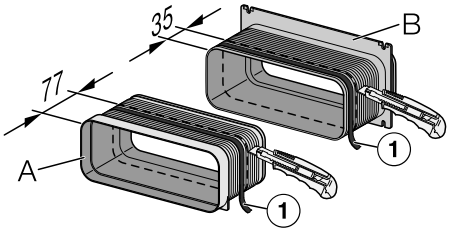


- Odřízněte 77 mm ze zadní části adaptéru A a 35 mm z přední části adaptéru B.
- Oblepte těsnicí páskou (①) konec přední části adaptéru A a odříznutou část adaptéru B.

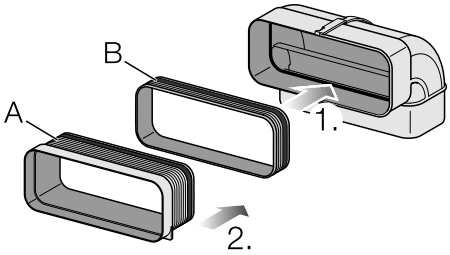


- 1. Zasuňte odříznutou část adaptéru B do vzduchového kanálu.
- 2. Zasuňte adaptér A do odříznuté části adaptéru B.

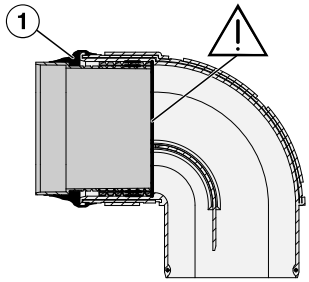


- Oblepte konec kanálu těsnicí páskou (①).
- Nasaďte kanál na varnou desku.
- Připojte varnou desku k elektrické síti.
- Zkontrolujte funkci varné desky.
- Vystříkejte spáru mezi varnou deskou a pracovní deskou tepelně odolným (min. 160 °C) silikonovým spárovacím prostředkem.

## Montáž varné desky bez rámu pro zapuštění při Plug & Play

**Příprava pracovní desky pro montáž bez rámu pro zapuštění při provozu Plug & Play**

- Dodržujte bezpečnostní vzdálenosti.
- Vytvořte výřez v pracovní desce.
- Vrtací šablonu zkraťte nahoře na tloušťku své pracovní desky. Položte vrtací šablonu 1 nahoře na zadní stěnu korpusu. Podle vrtací šablony vytvořte výřez pro adaptér Plug & Play.
- Pokud vrtací šablonu nemáte k dispozici, viz kapitola „Instalace“, odstavec „Výřez v zadní stěně bez vrtací šablony“.
- Pracovní desky z masivního dřeva/obkládané pracovní desky:
  Připevněte dřevěné lišty 5,5 mm pod horní okraj pracovní desky.

**Nasazení varné desky bez rámu pro zapuštění při Plug & Play**

- Nalepte dodanou těsnicí pásku pod okraj varné desky. Těsnicí pásku při lepení nenatahujte.

Adaptér Plug & Play se může ulomit.
Uložte varnou desku na pracovní desku tak, aby adaptér Plug & Play nedoléhal.

- Umístěte adaptér Plug & Play na varnou desku a nastavte jeho polohu.
- Veďte přívodní síťový kabel varné desky výřezem v pracovní desce směrem dolů.

- Provoz Plug & Play: Stáhněte ochrannou fólii z lepicí pásky na konci adaptéru Plug & Play.
- Položte varnou desku do výřezu a vyrovnejte ji na střed.

Spára mezi sklokeramickou deskou a pracovní deskou musí mít šířku nejméně 2 mm. Spára je nutná, aby bylo možné varnou desku utěsnit.

- Zarovnejte adaptér Plug & Play s předvrtaným otvorem. Tlačte adaptér na zadní stěnu, dokud se pevně nepřilepí.
- Připojte varnou desku k elektrické síti.
- Zkontrolujte funkci varné desky.
- Vystříkejte spáru mezi varnou deskou a pracovní deskou tepelně odolným (min. 160 °C) silikonovým spárovacím prostředkem.

## Instalace odtahového potrubí

⚠ Při současném provozu odsavače par a topeniště závislého na vzduchu z místnosti může za jistých okolností hrozit nebezpečí otravy!
Respektujte bezpodmínečně kapitolu „Bezpečnostní pokyny a varovná upozornění“.
V případě pochybností si nechte bezpečnost provozu potvrdit příslušným kominickým mistrem.

Uvědomte si, že každé omezení proudu vzduchu snižuje vzduchový výkon a zvyšuje provozní hluky.

Odsavač par má přípojku odtahu s rozměrem 222 x 88 mm.

- Jako odtahové potrubí používejte jen hladké trubky nebo ohebné odtahové hadice z nehořlavého materiálu.
- Pro dosažení maximálního možného vzduchového výkonu a malých hluků vznikajících prouděním dbejte následujícího:

- Průřez odtahového potrubí nesmí být menší než průřez přípojky odtahu (viz rozměry přístroje).
- Odtahové potrubí má být co nejkratší a nejpřímější.
- Používejte jen kolena s velkými poloměry.
- Odtahové potrubí nesmí být zalomeno nebo stlačeno.
- Dbejte na to, aby byly všechny spoje pevné a nepropustné.

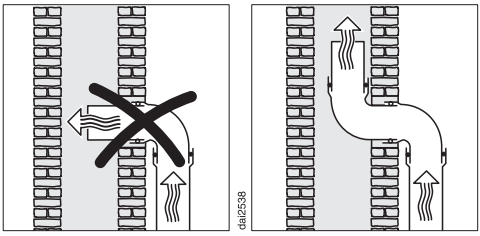


- Je-li odtah zaveden do komínu, musí být zaváděcí hrdlo vyústěno ve směru proudění.
- Jestliže je odtahové potrubí instalováno vodorovně, musí být dodržen určitý spád. Tím se zabrání případnému zatékání kondenzátu do ventilátoru.
- Pokud je odtahové potrubí vedeno chladnými místnostmi (půdami atd.), může v některých částech vzniknout silný teplotní spád. Je proto nutné počítat s orosením nebo kondenzátem. To si vynucuje potřebu izolace odtahového potrubí.

## Výřez v zadní stěně bez vrtací šablony

**Vytvoření výřezu v zadní stěně při montáži bez rámu se zabroušením a montážní vzdálenosti (svislé) mezi horní stranou přístroje a nejspodnějším bodem adaptéru Plug & Play 200 mm**

Přednostně využijte přiloženou vrtací šablonu. Následující návod využijte jen tehdy, když nemáte k dispozici vrtací šablonu.

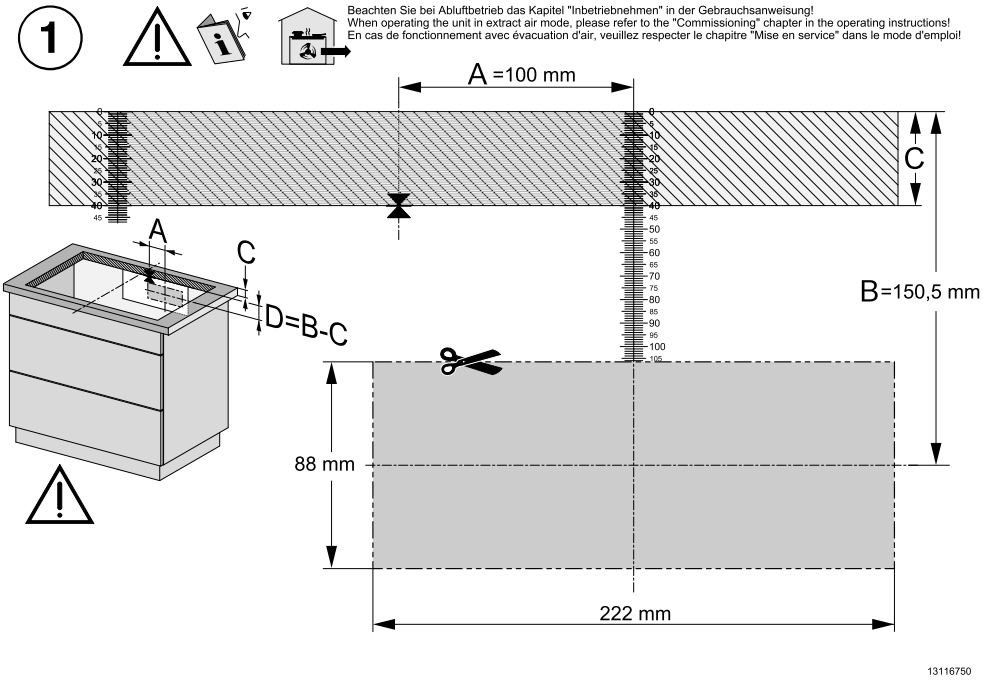


Pohled na stranu 2 vrtací šablony. Vyobrazení není v měřítku.

- Změřte tloušťku pracovní desky (C).
- Určete střed podélné strany výřezu.
- Označte místo, které se nachází 100 mm (A) vpravo od středu.
- Označte místo (D), které se nachází (B [150,5 mm] – C [tloušťka pracovní desky]) pod pravým koncem vzdálenosti A.
- Kolem tohoto místa vyřežte výřez s těmito rozměry: 222 x 88.
- Jen provoz Plug & Play: Zaklapněte adaptér Plug & Play v poloze 2.

# Instalace

**Vytvoření výřezu v zadní stěně při montáži bez rámu pro zapuštění a montážní vzdálenosti (svislé) mezi horní stranou přístroje a nejspodnějším bodem adaptéru Plug & Play 200 mm**

Přednostně využijte přiloženou vrtací šablonu. Následující návod využijte jen tehdy, když nemáte k dispozici vrtací šablonu.

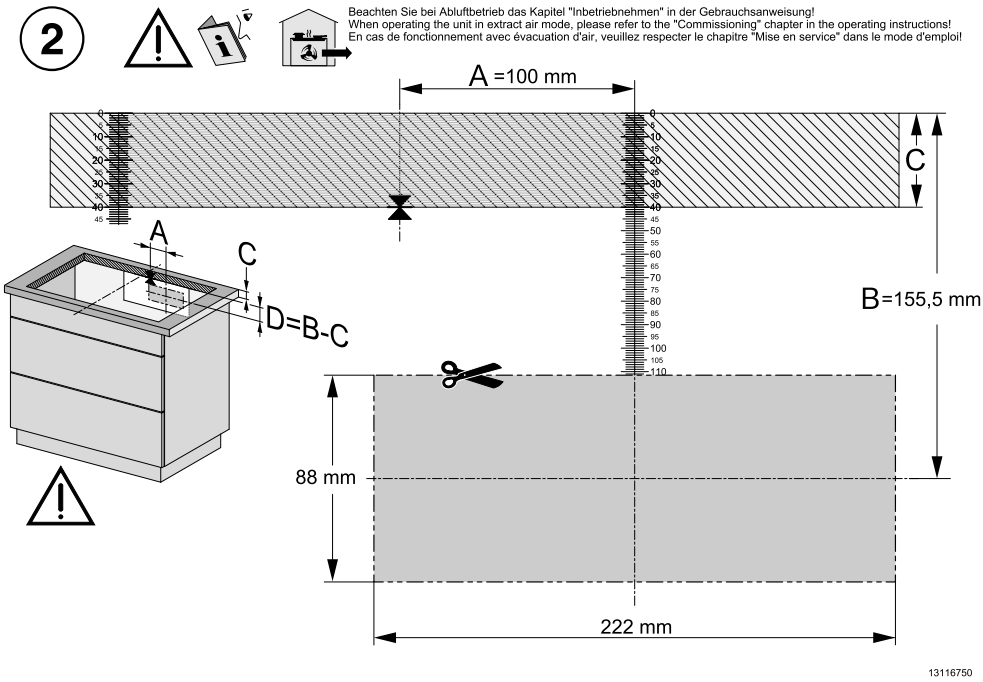


Pohled na stranu 1 vrtací šablony. Vyobrazení není v měřítku.

- Změřte tloušťku pracovní desky (C).
- Určete střed podélné strany výřezu.
- Označte místo, které se nachází 100 mm (A) vpravo od středu.
- Označte místo (D), které se nachází (B [155,5 mm] – C [tloušťka pracovní desky]) pod pravým koncem vzdálenosti A.
- Kolem tohoto místa vyřežte výřez s těmito rozměry: 222 x 88.
- Jen provoz Plug & Play: Zaklapněte adaptér Plug & Play v poloze 1.

## Elektrické připojení

⚠ Škody způsobené nesprávným připojením.
V důsledku neodborně provedených instalačních a údržbářských prací nebo oprav může být uživatel vystaven značným nebezpečím.
Společnost Miele neodpovídá za škody (např. úraz elektrickým proudem), které vzniknou v důsledku neodborných instalačních nebo údržbářských prací nebo oprav nebo byly způsobeny chybějícím nebo přerušeným ochranným vodičem v místě instalace.
Varnou desku nechte připojit k elektrické síti kvalifikovaným elektrikářem.
Kvalifikovaný elektrikář musí přesně znát a svědomitě dodržovat národní předpisy a další předpisy elektrorozvodných podniků.
Po montáži musí být zajištěná ochrana proti dotyku součástí s provozní izolací.

### Celkový výkon

viz typový štítek

### Připojovací údaje

Potřebné připojovací údaje najdete na typovém štítku. Tyto údaje musí souhlasit s příslušnými parametry sítě.

Možnosti připojení viz schéma připojení.

### Proudový chránič FI

Pro zvýšení bezpečnosti doporučuje VDE (v Rakousku ÖVE) předřadit varné desce proudový chránič s vybavovacím proudem 30 mA.

### Odpojovací zařízení

Pro varnou desku musí existovat možnost odpojovacím zařízením odpojit všechny póly napájení od elektrické sítě. V odpojeném stavu musí mít kontakty vzdálenost nejméně 3 mm. K odpojovacím zařízením patří nadproudové ochrany a proudové chrániče.

### Odpojení od sítě

⚠ Nebezpečí úrazu elektrickým proudem v důsledku napětí sítě.
Během opravářských a/nebo údržbářských prací může vést opětovné zapnutí napětí sítě k úrazu elektrickým proudem.
Po odpojení zajistěte síť proti opětovnému zapnutí.

Má-li se odpojit elektrický okruh od sítě, podle instalace proveďte v rozvodu následující:

### Tavné pojistky

- Ze šroubovacích čepiček úplně vyjměte pojistkové vložky.

### Šroubovací jističe

- Podržte stisknutý kontrolní knoflík (červený), dokud nevyskočí knoflík uprostřed (černý).

### Vestavné jističe

- (jističe vedení, nejméně typu B nebo C): přepněte páčku z polohy 1 (zap.) do polohy 0 (vyp.).

### Proudové chrániče

- (proudový chránič): přepněte hlavní vypínač z polohy 1 (zap.) do polohy 0 (vyp.) nebo stiskněte kontrolní tlačítko.

### Přívodní síťový kabel

Varná deska musí být připojena podle připojovacího schématu přívodním síťovým kabelem typu CYSY (s PVC izolací) s vhodným průřezem.

Možnosti připojení viz schéma připojení.

Přípojné napětí přípustné pro Vaši varnou desku a příslušný jmenovitý příkon naleznete na typovém štítku.

### Připojovací schéma

Ne každá možnost připojení je v místě instalace povolená.

Dodržujte předpisy platné v dané zemi a doplňkové předpisy místních dodavatelů elektřiny.

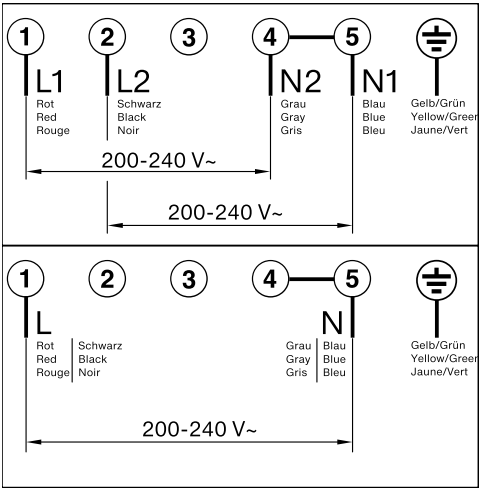

## Vaše varná deska

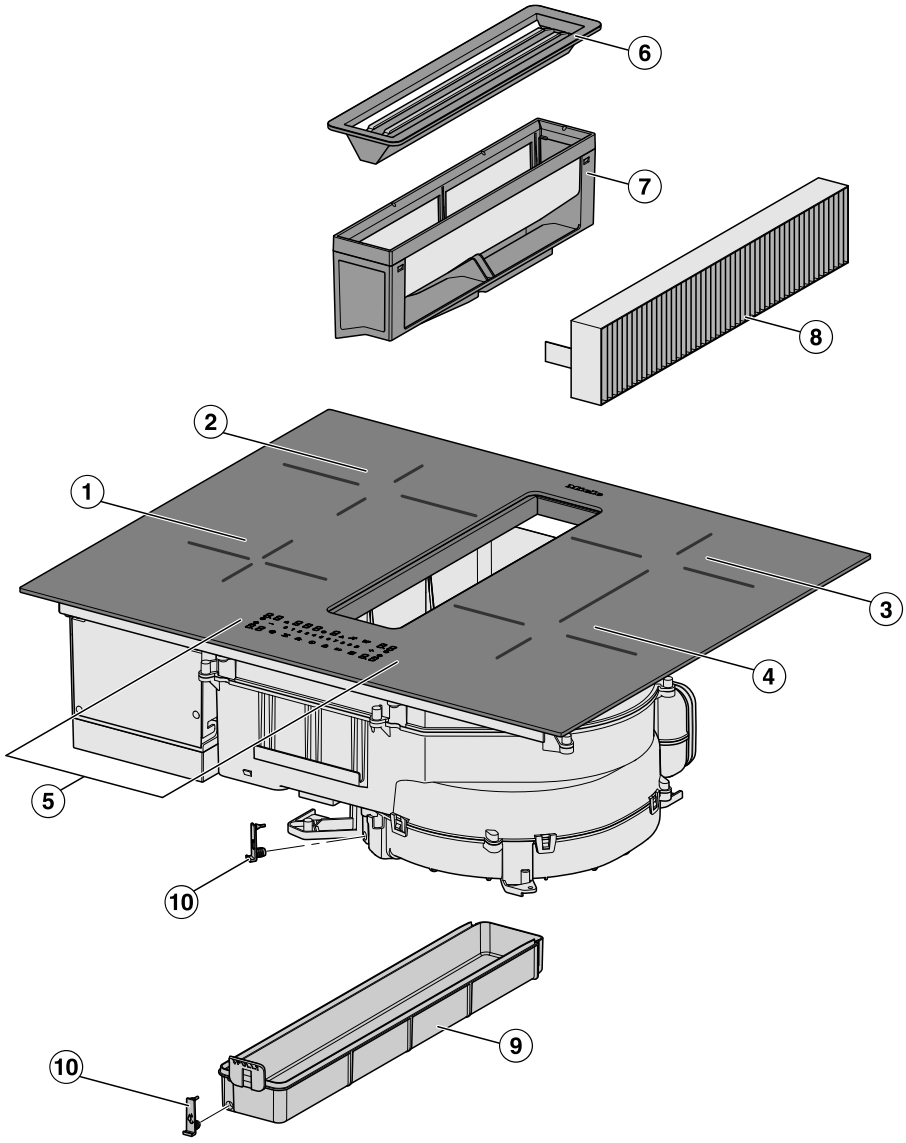


① varná zóna s funkcí Booster

② varná zóna s funkcí Booster

# Seznámení

③ varná zóna Flex s funkcí Booster
Kombinací s varnou zónou Flex ④ lze vytvořit varnou oblast Flex

④ varná zóna Flex s funkcí Booster
Kombinací s varnou zónou Flex ③ lze vytvořit varnou oblast Flex

⑤ ovládací a zobrazovací prvky

⑥ krycí mřížka

⑦ tukový filtr

⑧ Pachový filtr
Je nutný jen při řízeném cirkulačním provozu nebo provozu Plug&Play

⑨ odnímatelná záchytná vana

⑩ čisticí klapka

## Vybavení

Vybavení závisí na modelu.

**Součásti dodávky**

- vrtací šablona
- pachový filtr
- adaptér Plug & Play
- návod k obsluze a montáži
- přívodní síťový kabel
- další příslušenství (dle modelu)

**vrtací šablona**

Oboustranně potištěná vrtací šablona pro vytvoření výřezu pro adaptér Plug & Play s montážní vzdáleností (svislou) mezi horní stranou přístroje a nejspodnějším bodem adaptéru Plug & Play 200 mm.

**pachový filtr**

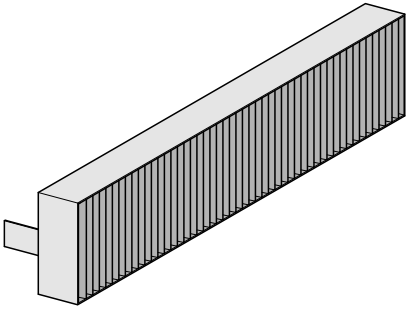

K modelu KMDA je přiložen 1 pachový filtr.

**adaptér Plug & Play**

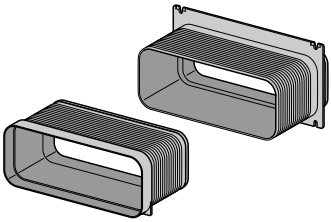

**Příslušenství k dokoupení**

V internetovém obchodě Miele, u servisní služby Miele nebo u specializovaného prodejce Miele dostanete produkty speciálně přizpůsobené varné desce, např. varné nádobí a čisticí prostředky.

Do internetového obchodu se dostanete prostřednictvím tohoto QR kódu:

# Seznámení

## Ovládací a zobrazovací prvky

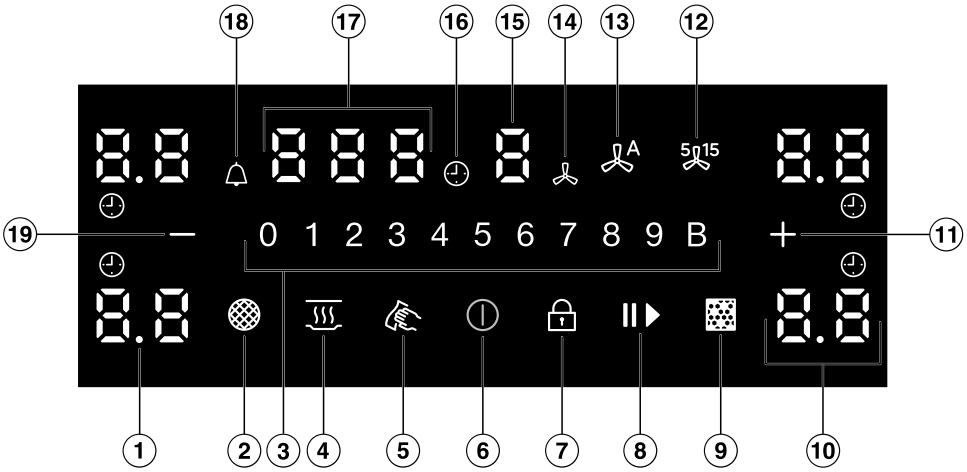


① oddělovací znak
Zobrazení mezistupňů výkonu

② *Ukazatel tukového filtru*
Musí být vyčištěn tukový filtr.

③ číselná řada
– pro nastavení stupně výkonu
– pro nastavování časů

④ tlačítko *Udržování teploty*
Pro aktivaci/deaktivaci speciální funkce udržování teploty

⑤ tlačítko *Ochrana při utírání*
Pro zablokování ovládacích a zobrazovacích prvků na 20 sekund

⑥ tlačítko *Zap./Vyp.*

⑦ tlačítko *Zablokování zprovoznění/ Blokování*
Pro zablokování ovládacích a zobrazovacích prvků

⑧ tlačítko *Stop&Go*
Pro zastavení/spuštění vaření

⑨ *Ukazatel pachového filtru*
Musí být vyměněn(y) pachový(é) filtr(y).

⑩ ukazatel varné zóny

| | |
|---|---|
| *0* | varná zóna je připravená k provozu |
| *1* až *9* | stupeň výkonu |
| *E* | zbytkové teplo |
| *A* | automatika předvaření |
| *u* | chybí varné nádobí nebo je nevhodné |
| *b* | Booster |
| *h* | udržování teploty |

⑪ tlačítko *Plus* +
- pro změnu stupňů a mezistupňů výkonu
– pro úpravu časů
– pro změnu nastavení

⑫ tlačítko *Doběh 5 nebo 15 minut* 5 15

⑬ tlačítko *Con@ctivity* A
Pro aktivaci/deaktivaci funkce Con@ctivity vestavěného odsavače par

⑭ *Odsavač par*

⑮ ukazatel odsavače par

| | |
|---|---|
| *0* | odsavač par je připravený k provozu |
| *1* až *3* | stupeň výkonu |
| *b* | je aktivovaná funkce Booster |
| *A* | je aktivovaná funkce Con@ctivity vestavěného odsavače par |

⑯ *Vypínací automatika*
Indikuje, že je nastavený čas do vypnutí varné zóny.

⑰ ukazatel časovače

| | |
|---|---|
| *00* až *99* | čas v minutách |
| *LOC* | je aktivované zablokování zprovoznění/blokování |
| *dE* | je aktivovaný výstavní provoz |

⑱ *Kuchyňský budík*

⑲ tlačítko *Minus* —
- pro změnu stupňů a mezistupňů výkonu
– pro úpravu časů

# Seznámení

## Údaje k varným zónám

| Varná zóna | Velikost v cm[1] | | Max. výkon ve wattech při 230 V[2] | | Propojená varná zóna[3] |
|---|---|---|---|---|---|
| | Ø | ▭ | | | |
| ① | 12–16 | – | standardní<br>Booster | 1 200<br>1 500 | ② |
| ② | 14–21 | – | standardní<br>Booster | 2 000<br>2 600 | ① |
| ③ | 14–21 | 14 x 14<br>–<br>21 x 19 | standardní<br>Booster | 2 100<br>3 000 | ④ |
| ④ | 14–21 | 14 x 14<br>–<br>21 x 19 | standardní<br>Booster | 2 300<br>2 600 | ③ |
| ③ + ④ | 18–21 | 18 x 18<br>–<br>21 x 39 | standardní<br>Booster | 3 000<br>3 600 | - |
| | | | celkem | 7 360 | |

[1] V uvedeném rozsahu můžete používat varné nádobí s libovolným průměrem dna nebo libovolnou plochou dna (šířka × hloubka).

[2] Uvedený výkon se může měnit podle velikosti a materiálu varného nádobí.

[3] Varná zóna je s touto varnou zónou elektricky propojená, aby bylo možné zvýšit výkon.

## Systém řízení výkonu

### Celkový výkon

Varná deska má určitý maximální celkový výkon, který nelze z bezpečnostních důvodů překročit. Maximální celkový výkon můžete snížit.

Čím vyšší je celkový výkon varné desky, tím více stupňů výkonu/speciálních funkcí lze používat na všech varných zónách současně.

Pokud nastavené stupně výkonu/speciální funkce vyžadují vyšší výkon, než jaký může být poskytnut v rámci celkového výkonu, varná deska možný výkon rozdělí na varné zóny.

### Dopady rozdělení výkonu

Když některá varná zóna předává výkon, může to mít následující dopady na výkon předávající varné zóny:

- Sníží se stupeň výkonu.
- Deaktivuje se automatika předvaření. Vaření pokračuje s nastaveným stupněm následného vaření. Pokud výkon nestačí, tak se stupeň výkonu dále sníží.
- Deaktivuje se funkce Booster.
- Varná zóna se vypne.

Když již varná zóna nepředává výkon jiné varné zóně, lze opět zvýšit stupeň výkonu.

**Tip:** Když na některé varné zóně chcete připravit velké množství potravin, přepněte ostatní varné zóny na nižší stupně výkonu.

## Princip ovládání

### Vypnutá varná deska

Při vypnuté varné desce je vidět jen natištěný symbol tlačítka ⏻ *Zap./Vyp.*. Když varnou desku zapnete, rozsvítí se další tlačítka.

### Výběr varné zóny

Pokud chcete nastavit některou varnou zónu, musí být vybraná. Pro výběr varné zóny stiskněte příslušný ukazatel varné zóny. Když stisknete ukazatel varné zóny, bude jasně svítit. Dokud ukazatel varné zóny jasně svítí, je varná zóna vybraná a můžete ji nastavit. Pokud je zjištěno varné nádobí na dalších varných zónách, svítí jejich ukazatele tlumeně. **Výjimka**: Pokud je v provozu jen jedna varná zóna, lze provádět nastavení, aniž je vybraná.

### Větrání kuchyně

Při provozu odsavače par se postarejte o dobré větrání kuchyně.

V odtahovém provozu se dovnitř proudícím vzduchem zlepší účinnost odsavače par.

V cirkulačním provozu zůstává vlhkost vznikající při vaření v kuchyni. Větrání pomáhá odvést vlhkost.

## Příslušenství

### Tukové filtry

Opakovaně použitelné kovové tukové filtry v přístroji zachycují pevné částice kuchyňských výparů (tuky, prach apod.) a brání znečištění odsavače par.

### Pachový filtr

Při cirkulačním provozu a cirkulačním provozu Plug & Play se musí navíc k tukovým filtrům používat pachový filtr. Váže pachové látky vznikající při vaření.

Pachový filtr (DKF 37-P) je součástí dodávky.

Pachové filtry jsou k dostání jako příslušenství k dokoupení.

## Speciální funkce

### Trvalé rozpoznání hrnce

Když postavíte varné nádobí na varnou zónu, automaticky se aktivuje číselná řada varné zóny.

### Rozpoznání velikosti hrnce

V rámci varné zóny se rozpozná velikost varného nádobí. Odevzdávaná energie se přizpůsobí velikosti hrnce.

### Varná oblast Flex

Některé modely varných desek nemají varnou oblast Flex.

Varná oblast Flex vznikne spojením 2 varných zón Flex. Díky tomu lze používat větší varné nádobí.

Varné zóny Flex se automaticky spojí a vytvoří varnou oblast Flex, když na ně položíte dostatečně velké varné nádobí. Varné zóny Flex můžete spojit také ručně.

### Stupně výkonu varné desky

Výkon, kterým se zahřívá varné nádobí, můžete nastavit na stupeň 1 až 9.

Pokud chcete jemnější nastavování stupňů výkonu, můžete prostřednictvím nastavení aktivovat mezistupně.

### Booster varné desky

Booster zvyšuje výkon, aby se ohřálo velké množství, např. vody na vaření těstovin.

### Stop&Go

Při aktivaci funkce Stop&Go se všechny stupně výkonu sníží na 1.
Při deaktivaci se provede návrat na naposledy nastavený stupeň výkonu.

**Tip:** Speciální funkci použijte, když hrozí nebezpečí překypění.

### Automatika předvaření

Při aktivované automatice předvaření se provádí rozehřívání s nejvyšším výkonem (uvedení do varu) a pak se přepne zpět na nastavený stupeň výkonu (stupeň následného vaření).

### Časovač

Časovač lze použít pro 2 funkce:

- pro nastavení kuchyňského budíku
- pro automatické vypnutí varné zóny

Funkce můžete používat současně.

### Kuchyňský budík

Můžete nastavit budík pro procesy nezávislé na varné desce.

### Vypínací automatika

Můžete nastavit čas, po jehož uplynutí se automaticky vypne varná zóna. Funkci lze použít pro všechny varné zóny současně.

### Zablokování zprovoznění

Když je aktivované zablokování zprovoznění, nedá se zapnout varná deska.

### Blokování

Blokování se aktivuje při zapnuté varné desce. Když je aktivované blokování, dá se varná deska obsluhovat jen částečně.

**Recall**

Pokud byla varná deska za provozu omylem vypnuta, můžete touto funkcí obnovit všechna nastavení. Varná deska musí být znovu zapnuta 10 sekund po vypnutí.

**Udržování teploty**

Touto speciální funkcí můžete jídla hned po přípravě udržovat teplá.

Maximální doba udržování teploty je 2 hodiny.

**Ochrana při utírání**

Můžete na 20 sekund zablokovat tlačítka varné desky, abyste například odstranili znečištění. Tlačítko ⏻ *Zap./Vyp.* se nezablokuje.

**Con@ctivity**

Odsavač par se zapne automaticky, když je varné nádobí na varné zóně a pro varnou zónu nastavíte stupeň výkonu. Stupeň výkonu odsavače par závisí na stupni výkonu varné zóny. Odsavač par se po vypnutí varných zón postupně přepíná dolů a nakonec se vypne.

Con@ctivity můžete deaktivovat dočasně nebo trvale.

**Odtahový provoz**

Nasávaný vzduch je čištěn tukovým filtrem a vyváděn z budovy.

**Řízený cirkulační provoz**

Nasátý vzduch se čistí tukovým filtrem. Potom je vzduch navíc čištěn pachovým filtrem. Vzduch je potom vzduchovým potrubím veden zpět do kuchyně.

**Provoz Plug&Play**

Vzduch proudí bez vzduchového potrubí do spodní skříně a otvory se vrací do kuchyně. Dbejte k tomu kapitoly „Instalace“.

**Stupně výkonu odsavače par**

Pro mírnou až silnou tvorbu výparů, zápachů nebo tepla máte k dispozici stupně výkonu **1** až **3**.

S narůstající tvorbou výparů, zápachů nebo tepla zvyšte stupeň výkonu.

**Booster odsavače par**

Pro dočasnou velmi silnou tvorbu výparů, zápachů nebo tepla, např. při osmahnutí, je Vám k dispozici Booster **B**.

**Funkce doběhu**

Funkce doběhu se postará o automatické vypnutí odsavače par po předvolené době.

Vzduch v kuchyni se po vaření vyčistí od zbývajících výparů a zápachů. Vyhnete se zbytkům v odsavači par a z nich vznikajících zápachů.

**Počitadla provozních hodin**

Odsavač par ukládá do paměti dobu, po kterou je v provozu.

Když svítí tlačítko ▩ *Ukazatel tukového filtru*, musíte vyčistit tukový filtr.

Když svítí tlačítko ▩ *Ukazatel pachového filtru*, musíte vyměnit nebo regenerovat (pokud je pro to vhodný) pachový filtr.

Intervaly počitadel provozních hodin můžete přizpůsobit svým kuchařským zvyklostem.

Počítadlo provozních hodin pachového filtru je v odtahovém provozu deaktivované.

### Nastavení

Tak můžete přizpůsobit nastavení varné desky svým osobním potřebám.

### Výstavní provoz

Tato speciální funkce umožňuje specializovanému prodejci prezentovat varnou desku bez ohřevu.

### Ukazatel zbytkového tepla

Když je některá varná zóna horká, bude po vypnutí všech varných zón svítit ukazatel zbytkového tepla.

Sloupky ukazatele zbytkového tepla postupně zhasínají s pokračujícím chladnutím varných zón. Poslední sloupek zhasne teprve tehdy, když je možné se dotknout varných zón bez nebezpečí.

### Bezpečnostní vypínání

### Tlačítka jsou zakrytá

Varná deska se automaticky vypne, když jedno nebo několik tlačítek zůstane zakrytých déle než asi 10 sekund, například prstem, překypělým jídlem nebo odloženými předměty. Na ukazateli časovače se zobrazuje *Er* střídavě s *03* a zní zvukový signál. Když předměty nebo znečištění odstraníte, zhasne *Er03* a varná deska bude opět připravená k provozu.

### Příliš dlouhá doba provozu

Když je varná zóna zahřívána neobvykle dlouhou dobu, automaticky se aktivuje bezpečnostní vypnutí. Tato doba závisí na zvoleném stupni výkonu. Když je doba překročena, varná zóna se vypne a na varné desce se zobrazí ukazatel zbytkového tepla. Když varnou zónu vypnete a zapnete, bude opět připravená k provozu.

| Stupeň výkonu[1] | Maximální doba provozu [hod] |
|---|---|
| udržování teploty | 10 |
| 1.0 | 10 |
| 1.5 | 10 |
| 2.0/2.5 | 5 |
| 3.0/3.5 | 5 |
| 4.0/4.5 | 4 |
| 5.0/5.5 | 4 |
| 6.0/6.5 | 4 |
| 7.0/7.5 | 4 |
| 8.0 | 4 |
| 8.5 | 4 |
| 9.0 | 1 |

[1] Stupně výkonu s tečkou jsou mezistupně.

### Ochrana proti přehřátí

Abyste předešli poškození varné desky příliš vysokými teplotami, zavede ochrana proti přehřátí jedno z následujících opatření:

### Opatření pro ochranu proti přehřátí

- Stornuje se zapnutá funkce Booster.
- Sníží se nastavený stupeň výkonu.
- Vypne se varná zóna. Na ukazateli časovače bliká *E* střídavě s *1*.
- Vypnou se všechny varné zóny.

### Příčiny aktivace ochrany proti přehřátí

Ochrana proti přehřátí se může aktivovat v těchto situacích:

- Zahřívá se prázdné varné nádobí.
- Zahřívá se tuk nebo olej při vysokém stupni výkonu.

- Není dostatečně větraná spodní strana varné desky.
- Horká varná zóna je znovu zapnuta po výpadku proudu.

**Verze softwaru**

Varná deska může zobrazit verzi svého softwaru.

# Uvedení do provozu

## Vybalení varné desky

- Přilepte typový štítek, který je součástí dokumentace dodané s Vaším přístrojem, na místo k tomu určené v kapitole „Servisní služba“.
- Odstraňte ochranné fólie a nálepky, které mohou být na přístroji umístěny.

## První čištění varné desky

- Před prvním použitím varnou desku otřete vlhkou utěrkou.
- Varnou desku osušte.

## První uvedení varné desky do provozu

Kovové součásti jsou nakonzervovány ochranným prostředkem. Při prvním uvádění varné desky do provozu tak vznikají zápachy a případně výpary. Také zahříváním indukčních cívek vzniká v prvních hodinách provozu zápach. Při každém dalším použití se zápach snižuje a nakonec zcela zmizí.

Zápach a případně vystupující výpary nepoukazují na chybné připojení nebo závadu přístroje a nejsou zdraví škodlivé.

## První uvedení odsavače par do provozu

Odtahový provoz:

Pachový filtr není pro odtahový provoz nutný.

- Změňte provozní způsob integrovaného odsavače par (*P.17*) na odtahový provoz (*C.01*).

Řízený cirkulační provoz nebo provoz Plug & Play:

- Nasaďte pachový filtr.

## Bezpečnostní pokyny pro obsluhu

⚠ Nebezpečí požáru vyvolané přehřátými potravinami.

Potraviny, které nejsou pod dozorem, se mohou přehřát a vznítit.

Nenechávejte varnou desku za provozu bez dozoru.

⚠ Nebezpečí popálení horkými varnými zónami.

Po skončení vaření jsou varné zóny horké.

Dokud svítí ukazatele zbytkového tepla, nedotýkejte se varných zón.

⚠ Nebezpečí popálení horkými předměty.

Při zapnuté varné desce, nechtěném zapnutí nebo zbytkovém teple hrozí nebezpečí, že se zahřejí kovové předměty odložené na varné desce.

Varnou desku nikdy nepoužívejte jako odkládací plochu.

Varnou desku po použití vypněte senzorovým tlačítkem ⏻.

⚠ Horké varné nádobí na senzorových tlačítkách a ukazatelích může poškodit pod nimi se nacházející elektroniku.

Nereagují senzorová tlačítka. Dochází k neúmyslnému spínání.
Varná deska se samočinně vypne (viz kapitola „Seznámení“, odstavec „Bezpečnostní vypnutí“).

Na senzorová tlačítka a ukazatele neodkládejte horké varné nádobí.

## Zapnutí varné desky

■ Stiskněte ⏻ *Zap./Vyp.*.

Rozsvítí se další tlačítka.

Pokud nenásleduje další zadání, varná deska se po několika sekundách z bezpečnostních důvodů zase vypne.

## Umístění varného nádobí

Přiřazení velikosti varného nádobí a jeho umístění najdete v údajích k varným zónám svého modelu varné desky (viz kapitola „Seznámení“, odstavec „Údaje k varným zónám“).

■ Umístěte varné nádobí podle následujícího vyobrazení:

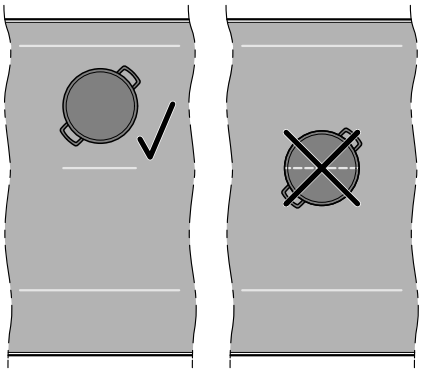

Varná zóna Flex

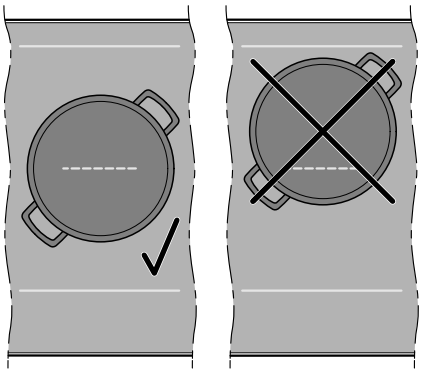

Varná oblast Flex

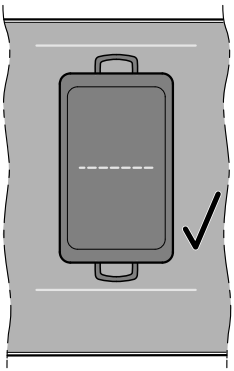

Varná oblast Flex

## Ruční spojení/rozpojení varných zón Flex

- Chcete-li ručně spojit nebo rozpojit varné zóny Flex, držte současně stisknuté oba příslušné ukazatele varných zón tak dlouho, dokud oba nebudou jasně svítit. Ostatní tlačítka svítí tlumeně.

Když jsou varné zóny Flex propojené, na obou ukazatelích varných zón se zobrazuje nastavený stupeň výkonu.

## Stupně výkonu varné desky

### Nastavení stupně výkonu

Z výroby je aktivované trvalé rozpoznání hrnce. Když je varná deska zapnutá a položíte varné nádobí na varnou zónu, jasně se rozsvítí ukazatel varné zóny. Ostatní tlačítka svítí tlumeně.

- Postavte varné nádobí na požadovanou varnou zónu.
- Stiskněte na číselné řadě tlačítko odpovídající požadovanému stupni výkonu.

### Nastavení stupňů a mezistupňů výkonu

| |
|---|
| Mezistupně jsou aktivované (viz kapitola „Úprava nastavení“). |

- Stiskněte + *Plus* nebo — *Minus*

Na příslušném ukazateli varné zóny se zobrazuje stupeň výkonu.

**Změna stupně výkonu**

■ Stiskněte ukazatel příslušné varné zóny.

Ukazatel varné zóny svítí jasně. Ostatní tlačítka svítí tlumeně.

■ Stiskněte na číselné řadě tlačítko odpovídající požadovanému stupni výkonu.

## Booster

**Aktivace funkce Booster**

Když se aktivuje Booster, může se změnit nastavení propojené varné zóny.

Booster můžete používat u:

- libovolné varné zóny každé strany

nebo

- varné oblasti Flex

Booster je aktivní po dobu maximálně 5 minut.

■ Postavte varné nádobí na požadovanou varnou zónu.

■ Nastavte případně stupeň výkonu.

■ Stiskněte B *Booster*.

Na ukazateli varné zóny se zobrazuje ♭.

**Deaktivace funkce Booster**

■ Nastavte jiný stupeň výkonu.

Když deaktivujete Booster nebo na konci doby Boosteru se provede automaticky návrat na stupeň výkonu 9.

## Aktivace/deaktivace funkce Stop&Go

Všechny časové funkce, časy funkce Booster a časy předvaření běží dál. Nastavení časovače nelze změnit. Varnou desku lze jen vypnout.

Není-li speciální funkce deaktivována do 1 hodiny, varná deska se vypne.

■ Stiskněte **II▶** *Stop&Go*.

Výkon aktivních varných zón se změní z nastaveného stupně výkonu nebo z funkce udržování teploty na stupeň výkonu 1 nebo se přepne zpět.

## Přenesení výkonu

Pokud nová varná zóna nedokáže poskytnout stejný výkon jako předchozí varná zóna, sníží se stupeň výkonu.

■ Stiskněte dlouze (> 2 sekundy) ukazatel varné zóny, jejíž výkon chcete přenést.

Všechny ukazatele varných zón blikají.

■ Stiskněte ukazatel varné zóny, na niž chcete přenést výkon, a hned poté ukazatel varné zóny, jejíž výkon chcete přenést.

Výkon se přenese.

## Automatika předvaření

Čas předvaření závisí na nastaveném stupni následného vaření:

| Stupeň následného vaření | Čas předvaření [min:s] |
|---|---|
| 1 | cca 0:45 |
| 2 | cca 2:20 |
| 3 | cca 3:45 |
| 4 | cca 5:15 |
| 5 | cca 6:45 |
| 6 | cca 2:00 |
| 7 | cca 2:45 |
| 8 | cca 3:40 |
| 9 | – |

**Aktivace automatiky předvaření**

Během času předvaření nelze nastavit žádné časové funkce.

- Stiskněte ukazatel požadované varné zóny.
- Držte tlačítko požadovaného stupně následného vaření stisknuté tak dlouho, dokud nezazní akustický signál a na ukazateli varné zóny se nezobrazí *A*.

Během předvaření (stupeň výkonu 9) bliká stupeň výkonu střídavě s *A*.

**Deaktivace automatiky předvaření**

- Stiskněte ukazatel požadované varné zóny.
- Nastavte jiný stupeň výkonu.

## Časovač

**Nastavení času**

Můžete nastavit čas od 1 minuty (*01*) do 99 minut (*99*).

Čas se zadává číselnou řadou a lze ho upravit pomocí + *Plus* a — *Minus*.

- Časy nastavujte v pořadí desítky minut, jednotky minut.

Příklad:

59 minut = zadání: 5–9
80 minut = zadání: 8–0

Po zadání první číslice svítí ukazatel časovače, po zadání druhé číslice se první číslice přesune doleva.

**Nastavení časovače**

Není zvolená žádná varná zóna.
🔔 *Kuchyňský budík* svítí.

- Stiskněte ukazatel časovače.

Ukazatel časovače jasně svítí. Ostatní tlačítka svítí tlumeně.

- Nastavte požadovaný čas.

Když stisknete ukazatel časovače nebo počkáte 5 sekund, časovač se spustí.

**Změna časovače**

Není zvolená žádná varná zóna.
🔔 *Kuchyňský budík* svítí.

- Stiskněte ukazatel časovače.

Ukazatel časovače jasně svítí. Ostatní tlačítka svítí tlumeně.

- Nastavte požadovaný čas.

Když stisknete ukazatel časovače nebo počkáte 5 sekund, časovač se spustí.

**Zrušení časovače**

Není zvolená žádná varná zóna.
🔔 *Kuchyňský budík* svítí.

- Stiskněte ukazatel časovače.
- Stiskněte *0* na číselné řadě.

**Nastavení času do vypnutí**

Když je dosaženo maximální doby provozu, vypne se jedna varná zóna. Bez ohledu na nastavený čas do vypnutí.

- Zvolte varnou zónu a nastavte stupeň výkonu.
- Stiskněte ukazatel časovače.

Ukazatel časovače jasně svítí. Ostatní tlačítka svítí tlumeně.

◴ *Vypínací automatika* vedle ukazatele časovače svítí.

- Nastavte požadovaný čas.

Když stisknete ukazatel časovače nebo počkáte 5 sekund, spustí se čas do vypnutí.

Odpočítává se čas do vypnutí vaření a svítí ◴ *Vypínací automatika* vedle varné zóny.

Po cca 10 sekundách se varná zóna automaticky deaktivuje a na ukazateli časovače se již nebude zobrazovat čas do vypnutí vaření.

**Změna času do vypnutí vaření**

- Stiskněte požadovaný ukazatel varné zóny.
- Stiskněte ukazatel časovače.

Ukazatel časovače jasně svítí. Ostatní tlačítka svítí tlumeně.

◴ *Vypínací automatika* vedle ukazatele časovače svítí.

- Nastavte požadovaný čas.

Když stisknete ukazatel časovače nebo počkáte 5 sekund, spustí se čas do vypnutí.

Odpočítává se čas do vypnutí vaření a svítí ◴ *Vypínací automatika* vedle varné zóny.

Po cca 10 sekundách se varná zóna automaticky deaktivuje a na ukazateli časovače se již nebude zobrazovat čas do vypnutí vaření.

**Zrušení času do vypnutí vaření**

- Stiskněte požadovaný ukazatel varné zóny.
- Stiskněte ukazatel časovače.

Ukazatel časovače jasně svítí. Ostatní tlačítka svítí tlumeně.

◴ *Vypínací automatika* vedle ukazatele časovače svítí.

- Stiskněte *0* na číselné řadě.

**Nastavení času do vypnutí dalších vaření**

- Pro nastavení času do vypnutí dalších vaření postupujte podle popisu v kapitole „Obsluha“, odstavec „Nastavení času do vypnutí vaření“.

Když je pro další vaření nastavený čas do vypnutí, zobrazuje se zbývající čas konkrétně zvolené varné zóny. ◴ *Vypínací automatika* vedle příslušného ukazatele varné zóny svítí jasně. Ostatní tlačítka svítí tlumeně.

**Zobrazení času do vypnutí vaření**

- Pro zobrazení zbývajícího času odpočítávaného na pozadí stiskněte příslušný ukazatel varné zóny.

◴ *Vypínací automatika* vedle ukazatele časovače svítí.

Pro požadovanou varnou zónu se zobrazí **zaokrouhlený** zbývající čas.

**Současné použití časových funkcí**

Když používáte obě funkce současně, zobrazuje se vždy čas naposledy zvolené funkce.

- Abyste si nechali zobrazit zbývající čas odpočítávaný na pozadí, stiskněte ukazatel časovače nebo příslušný ukazatel varné zóny a potom ukazatel časovače.

## Zablokování zprovoznění

**Aktivace zablokování zprovoznění**

Všechna tlačítka se zablokují. Nastavený časovač běží dál.

U žádné varné zóny není nastavený stupeň výkonu.

- Držte stisknuté tlačítko 🔒 *Zablokování zprovoznění/ Blokování*, dokud se na ukazateli časovače nezobrazí *LOC*.

Zablokování zprovoznění je aktivované.

Pokud při aktivovaném zablokování zprovoznění stisknete nepovolené tlačítko, bude se na ukazateli časovače několik sekund zobrazovat *LOC* a zazní akustický signál.

Nastavení lze upravit tak, aby se zablokování zprovoznění aktivovalo automaticky 5 minut po vypnutí varné desky.

**Deaktivace zablokování zprovoznění**

- Držte stisknuté tlačítko 🔒 *Zablokování zprovoznění/ Blokování*, dokud se na ukazateli časovače již nebude zobrazovat *LOC*.

Zablokování zprovoznění je deaktivované.

## Blokování

**Aktivace blokování**

Když je aktivované blokování, lze varnou desku jenom vypnout.

- Stiskněte 🔒 *Zablokování zprovoznění/ Blokování*.

Na ukazateli časovače se zobrazuje *LOC*.

Pokud při aktivovaném blokování stisknete nepovolené tlačítko, bude se na ukazateli časovače několik sekund zobrazovat *LOC* a zazní akustický signál.

**Deaktivace blokování**

- Stiskněte 🔒 *Zablokování zprovoznění/ Blokování*.

Na displeji časovače se již nezobrazuje *LOC*.

Blokování je deaktivované.

## Aktivace funkce Recall

- Zapněte opět varnou desku.
- Ihned po zapnutí stiskněte jeden z blikajících ukazatelů varných zón.

Všechna nastavení jsou obnovená.

## Aktivace/deaktivace udržování teploty

Pomocí funkce udržování teploty nelze znovu ohřívat vychladlé pokrmy.

- Stiskněte ukazatel požadované varné zóny.

Ukazatel varné zóny svítí jasně. Ostatní tlačítka svítí tlumeně.

- Stiskněte *Udržování teploty*.

Na příslušném ukazateli varné zóny se zobrazí *h*.

**Tipy k udržování teploty**

- Jídla udržujte teplá výhradně ve varném nádobí (hrnec/pánev). Varné nádobí přikryjte poklicí.
- Pevná nebo hustá jídla (bramborová kaše, hustá polévka) občas zamíchejte.
- Ztráty živin začínají při přípravě potravin a při udržování teploty pokračují. Čím déle se potraviny udržují teplé, tím větší jsou ztráty živin. Doba udržování teploty by měla být co nejkratší.

## Ochrana při utírání

### Aktivace ochrany při utírání

- Stiskněte *Ochrana při utírání*.

*Ochrana při utírání* pomalu bliká cca 20 sekund.

### Deaktivace ochrany při utírání

- Držte stisknuté tlačítko *Ochrana při utírání* tak dlouho, až bude *Ochrana při utírání* již jen svítit, nikoli pomalu blikat.

## Odsavač par

### Ruční nastavení stupně výkonu odsavače par

Pokud se odsavač par spouští se stupněm výkonu 1, výkon se na 5 sekund automaticky zvýší na stupeň 2.

Zvýšení výkonu je nutné v odtahovém provozu pro zajištění otevření klapky. Pokud odsavač par používáte v cirkulačním provozu, můžete automatiku deaktivovat.

- Stiskněte ukazatel odsavače par.
- Pro nastavení stupně výkonu stiskněte příslušné tlačítko.

### Ruční vypnutí odsavače par

- Stiskněte ukazatel odsavače par.
- Stiskněte **0** na číselné řadě.

### Aktivace funkce Booster

Booster je aktivní po dobu maximálně 5 minut.

- Stiskněte ukazatel odsavače par.
- Stiskněte B *Booster*.

### Deaktivace funkce Booster

- Stiskněte ukazatel odtahu par.
- Nastavte jiný stupeň výkonu.

### Dočasná deaktivace funkce Con@ctivity

- Chcete-li funkci Con@ctivity deaktivovat, máte různé možnosti:
- Stiskněte *Con@ctivity*.
- Stiskněte *0* na číselné řadě.
- Zvolte jiný stupeň výkonu.
- Nastavte požadovaný stupeň výkonu.

Když varnou desku vypnete a znovu zapnete, bude funkce Con@ctivity opět aktivovaná.

### Doběh

Pokud je nastavený cirkulační provoz, odsavač par dobíhá na stupni 1.

V závislosti na naposledy aktivním stupni výkonu trvá doběh 2 až 30 minut.

Nestornujte doběh předčasně. Zvláště v provozu Plug & Play se doběh postará o vysušení spodní skříně.

V odtahovém provozu bez funkce Con@ctivity aktivujte doběh ručně.

### Ruční aktivace doběhu

- Po vaření stiskněte při zapnutém odsavači par tlačítko *Doběh 5 nebo 15 minut*:

- 1krát: odsavač par se vypne po 5 minutách.
- 2krát: odsavač par se vypne po 15 minutách.

Na ukazateli časovače se zobrazuje doba doběhu.

*Doběh 5 nebo 15 minut* jasně svítí. Ostatní tlačítka svítí tlumeně.

## Aktivace/deaktivace výstavního provozu

- Otevřete nastavení.
- U *P.01* zvolte *C.01*.

Na ukazateli časovače několik sekund bliká:

- *dE* střídavě s *On* (výstavní provoz aktivovaný)

  nebo

- *dE* střídavě s *OFF* (výstavní provoz deaktivovaný)

# Rozsahy nastavení stupňů výkonu varné desky

Z výroby je varná deska naprogramovaná na 9 stupňů výkonu s mezistupni. Pokud chcete nastavení na celé stupně výkonu, můžete v nastaveních deaktivovat mezistupně.

| | Doporučené varné nádobí[1] | Rozsah nastavení[2] | |
|---|---|---|---|
| | | z výroby 9 stupňů s mezistupni | celá čísla 9 stupňů bez mezistupňů |
| Rozpouštění másla | Hrnec | 1 | 1 |
| Rozpouštění čokolády | | | |
| Rozpouštění želatiny | | | |
| Udržování teploty pokrmů, které se snadno připalují | | | |
| Ohřívání malého množství tekutiny | | 1–1. | 1–2 |
| Pomalé vaření rýže | | | |
| Rozmrazování zmrazené zeleniny v bloku | | | |
| Vaření mléčné kaše | | | |
| Ohřívání tekutých nebo polotuhých pokrmů | | 1.–3 | 2–3 |
| Dušení ovoce | | | |
| Vaření brambor | | | |
| Škvaření sádla | Pánev | | |
| Příprava palačinek, omelet, volských ok bez výrazně opečeného okraje apod. | Pánev se sendvičovým dnem a nepřilnavým povrchem | 2.–4. | 3 |
| Dušení ryb | | 2–4. | 2–3 |
| Dušení zeleniny | Hrnec | | |
| Pomalé vaření těstovin a luštěnin | | | |
| Šlehání omáček a krémů do zchladnutí, např. vinné pěny nebo holandské omáčky | | | |
| Rozmrazování a ohřívání zmrazených pokrmů | Viz údaje výrobce | | |
| Šetrné smažení (např. celé ryby) | Pánev se sendvičovým dnem a nepřilnavým povrchem | 3–4. | 3 |
| Šetrné smažení (např. karbanátky, kuřecí prsa) | Pánev | | |
| Smažení (např. rybí filet, řízek, volská oka) | | 3–5. | 3–5 |
| Intenzivní/prudké opečení (např. steak, malé množství masa, smažené brambory, bramboráky) | | 5.–6. | 5–7 |
| Fritování, např. hranolky | Vysoký hrnec | 7.–9 | 9 |
| Opékání velkého množství masa | Vysoký hrnec nebo pekáč | | |
| Uvedení vody do varu | Hrnec | Booster | Booster |

[1] Pokud je to možné, vařte jen v hrncích nebo pánvích pod pokličkou. Zabráníte tak zbytečnému úniku tepla.

[2] Údaje jsou orientační. Výkon indukční cívky se mění podle velikosti a materiálu dna varného nádobí. Proto je možné, že se pro Vaše varné nádobí budou stupně výkonu trochu lišit. Zjistěte si praktickým používáním optimální nastavení pro svoje varné nádobí. U nového varného nádobí, jehož vlastnosti ještě neznáte, nastavte o stupeň nižší výkon, než je uvedeno.

## Vaše varná deska

### Princip funkce indukčních varných desek

Pod indukční varnou zónou je umístěná indukční cívka. Tato cívka vytváří magnetické pole, které působí přímo na dno varné nádoby a zahřívá ho. Varná zóna se zahřívá pouze nepřímo teplem, které vydává dno nádoby.

Indukce funguje jen u varných nádob s magnetizovatelným dnem. Varná deska automaticky zohledňuje velikost postavené varné nádoby.

### Zvuky

Při provozu indukčních varných zón mohou ve varném nádobí, v závislosti na materiálu a provedení dna, vznikat následující zvuky:

Bzučení při vysokém stupni výkonu. Zeslábne nebo zmizí, když se sníží stupeň výkonu.

Praskání se může vyskytnout u varného nádobí, které má dno z různých materiálů (např. sendvičové dno).

Pískání, když jsou současně v provozu dvě navzájem spojené varné zóny a zároveň se na nich používá varné nádobí s dnem z různých materiálů (např. sendvičové dno).

Cvakání při elektronických spínacích procesech, zvláště při nízkých stupních výkonu.

Hučení, když se zapne ventilátor chlazení. Zapíná se pro ochranu elektroniky, když je varná deska intenzivně využívána. Ventilátor chlazení může běžet dále i po vypnutí varné desky.

### Varné nádobí

### Vhodné varné nádobí

- nerezová ocel s magnetizovatelným dnem
- emailovaná ocel
- litina

Vlastnosti dna nádobí mohou ovlivnit rovnoměrnou přípravu pokrmu (např. když má zhnědnout palačinka). Dno nádobí má rozdělovat teplo rovnoměrně. Velmi vhodné je varné nádobí s dnem z vícevrstvého materiálu (sendvičové nebo kapslové dno).

### Nevhodné varné nádobí

- nerez oceli s nemagnetizovatelným dnem
- hliníku nebo mědi
- skla, keramiky nebo kameniny

### Zkouška varného nádobí

Když si nejste jistí, zda jsou hrnec nebo pánev vhodné pro indukci, dejte magnet ke dnu nádobí. Pokud bude magnet držet, je varné nádobí obecně vhodné.

### Tipy k varnému nádobí

- Varné nádoby umísťujte na příslušnou varnou zónu nebo varnou oblast co nejvíce doprostřed.
- Pro optimální využití varné zóny zvolte varnou nádobu s vhodným průměrem dna. Když je hrnec příliš malý, není rozpoznán.
- Používejte pouze hrnce a pánve s hladkým dnem. Drsná dna hrnců a pánví poškrábou sklokeramickou desku.

- Na propojené varné zóny doporučujeme varnou nádobu (např. pekáč), která z velké části pokryje celou varnou oblast.
- Varné nádoby při přemísťování zvedejte. Tak zabráníte šmouhám vzniklým oděrem a škrábancům. Škrábance, které vzniknou, když varné nádoby posouváte sem a tam, nezhoršují funkci varné desky. Takové škrábance jsou normální stopy používání a nejsou důvodem k reklamaci.
- Při pořizování pánví a hrnců si uvědomte, že se často uvádí maximální nebo horní průměr. Důležitý je ale (zpravidla menší) průměr dna.

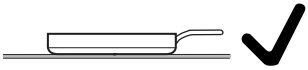

- Používejte přednostně pánve s co nejrovnějším okrajem. U pánví s šikmým okrajem působí indukce také v okrajové oblasti pánve. Tím se okraj pánve může zabarvit nebo se může loupat povrchová vrstva.

# Je dobré vědět

## Váš odsavač par

### Princip funkce odsavače par

V závislosti na zvoleném provozním režimu se liší vedení vzduchu podle odsávání:

| Vedení vzduchu | Tukový filtr | Kanál | Pachový filtr | Z budovy | Zpět do kuchyně |
|---|---|---|---|---|---|
| Odtahový provoz | x | x | – | x | – |
| Řízený cirkulační provoz | x | x | x | – | x |
| Provoz Plug & Play | x | – | x | – | x |

Přiřazení možných provozních režimů k variantám KMDA najdete v kapitole „Instalace“, odstavec „Možnosti provozu“.

### Tipy k odvádění vzduchu

**Tip:** Pro mírné až silné výpary a zápachy zvolte stupeň výkonu **1** až **3** (3 při změněných nastaveních stupňů výkonu odsavače par), pro dočasně velmi silně se vytvářející výpary a zápachy, např. při restování, zvolte Booster **B**.

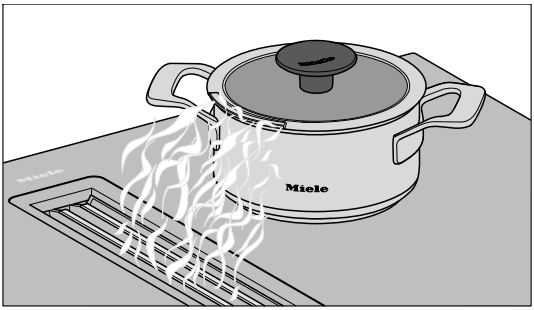


**Tip:** Varné nádobí s optimalizovanou výpustí výparů najdete v kapitole „Seznámení“, odstavec „Příslušenství k dokoupení“.

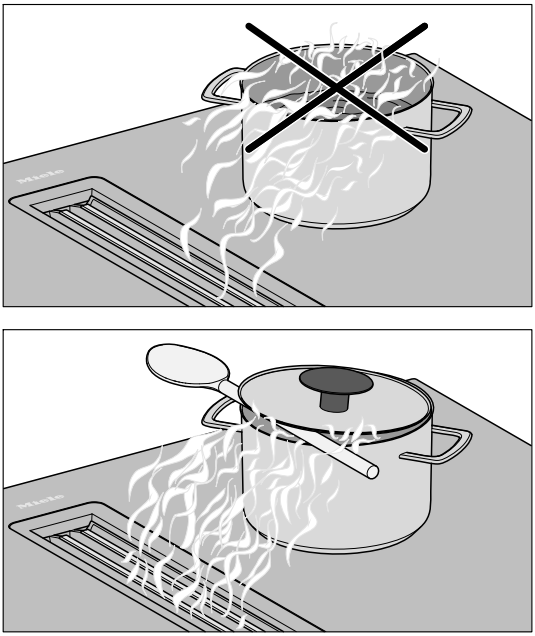

**Tip:** Pokud nemáte varné nádobí s optimalizovanou výpustí výparů, můžete dát pro účinné odvádění vzduchu u hrnců vyšších než 15 cm mezi poklici a hrnec vařečku.

# Úprava nastavení

## Otevření nastavení

Varná deska je vypnutá.

- Držte stisknuté tlačítko ⏻ *Zap./Vyp.* tak dlouho, dokud se na ukazateli časovače nezobrazí *PC*.

## Nastavení parametrů

Parametry a kód se zobrazují střídavě po 5 sekundách.

- Když se zobrazuje *PC* nebo některý parametr (např. *P.01*), stiskněte tlačítko + *Plus* tolikrát, až se na ukazateli časovače zobrazí požadované číslo parametru.

## Nastavení kódu

Parametry a kód se zobrazují střídavě po 5 sekundách.

- Když se zobrazuje kód (např. *C.00*), stiskněte tlačítko + *Plus* tolikrát, až se na ukazateli časovače zobrazí číslo požadovaného kódu.

## Uložení nastavení

- Když se zobrazuje *PC*, držte tlačítko ⏻ *Zap./Vyp.* stisknuté tak dlouho, dokud nezhasnou ukazatele.

## Bez uložení nastavení

- Když se zobrazuje parametr (např. *P.01*) nebo kód (např. *C.00*), držte tlačítko ⏻ *Zap./Vyp.* stisknuté tak dlouho, dokud nezhasnou ukazatele.

| Parametr[1] | | Kód | Nastavení[2] |
|---|---|---|---|
| P.01 | Výstavní provoz | C.00 | **výstavní provoz vyp.** |
| | | C.01 | výstavní provoz zap.[3] |
| P.02 | Systém řízení výkonu[4] | C.00 | **vyp.** |
| | | C.01 | 5 700 W |
| | | C.02 | 4 500 W |
| | | C.03 | 3 300 W |
| | | C.04 | 2 800 W |
| | | C.05 | 1 500 W |
| P.03 | Nastavení z výroby | C.00 | **neobnovení nastavení z výroby** |
| | | C.01 | obnovení nastavení z výroby |
| P.04 | Rozsah nastavení stupňů výkonu varné desky | C.00 | 9 stupňů výkonu<br>bez mezistupňů + Booster |
| | | C.01 | **9 stupňů výkonu**<br>**s mezistupni + Booster** |
| P.07 | Signální tón časovače | C.00 | vyp. |
| | | C.04 | **zap.** |
| P.08 | Zablokování zprovoznění | C.00 | **Jen manuální aktivace zablokování zprovoznění** |
| | | C.01 | Automatická aktivace zablokování zprovoznění |
| P.15 | Trvalé rozpoznání hrnce | C.00 | trvalé rozpoznání hrnce vyp. |
| | | C.01 | **trvalé rozpoznání hrnce zap.** |
| P.17 | Provozní způsob integrovaného odsavače par | C.00 | **cirkulační provoz** |
| | | C.01 | odtahový provoz |
| P.20 | Vymazání chybové paměti[5] | C.00 | **vyp.** |
| | | C.01 | vymazání chybové paměti |

[1] Neuvedené programy nejsou obsazeny.

[2] Kód nastavený z výroby je vždy vytištěný tučně.

[3] Po zapnutí varné desky se na ukazateli časovače několik sekund zobrazuje dE.

[4] Celkový výkon varné desky lze snížit, aby odpovídal požadavkům místního dodavatele elektřiny.

[5] *P.20* je určeno jenom pro servis.

## Zobrazení verze softwaru

- Zapněte varnou desku.
- Držte stisknutý ukazatel časovače současně s ukazatelem varné zóny vlevo dole, dokud nezazní akustický signál.
- Během 10 sekund stiskněte současně ukazatel časovače a ukazatel varné zóny vpravo dole, dokud nezazní akustický signál.

Zobrazené údaje lze vyhodnotit ve spolupráci se servisní službou.

## Povrchy

Modely varných desek s dodatkem MattFinish v názvu jsou vybaveny matnou černou sklokeramikou. Sklokeramické varné desky MattFinish se od standardních sklokeramických varných desek liší drsnější strukturou a menším odrážením světla. Vzhledem ke zvláštním vlastnostem sklokeramiky MattFinish je třeba dodržovat zvláštní pokyny pro čištění.

## Čištění sklokeramické varné desky: KMDA 5649 FR, KMDA 5649 FL

Čištění sklokeramiky MattFinish je popsané v kapitole „Čištění a ošetřování“, odstavec „Čištění sklokeramické desky MattFinish“.

**Bezpečnostní upozornění k čištění a ošetřování**

⚠ Pokud budete standardní sklokeramiku čistit stejně jako sklokeramiku MattFinish,

může dojít k jejímu poškození.

Standardní sklokeramiku čistěte podle návodu na čištění standardních sklokeramických varných desek.

⚠ Nebezpečí popálení horkými povrchy.

Po skončení vaření mohou být horké všechny části varné desky.

Vypněte varnou desku.

Než budete varnou desku čistit, nechte ji vychladnout.

Když použijete nevhodné čisticí prostředky nebo když se na varné desce zahřejí zbytky vhodných čisticích prostředků, mohou se všechny povrchy zabarvit nebo změnit. Povrchy jsou náchylné na poškrábání.

Než budete varnou desku čistit, nechte vychladnout povrchy.

Zbytky čisticích prostředků odstraňujte okamžitě.

Nepoužívejte drhnoucí nebo škrábající čisticí prostředky.

Při čištění prostředkem na ruční mytí se neodstraní všechna znečištění a všechny zbytky. Vznikne neviditelná vrstvička, která povede k zabarvení sklokeramiky. Toto zabarvení se již nedá odstranit.

Čistěte sklokeramickou plochu pravidelně speciálním čisticím prostředkem na sklokeramiku.

▶ Na čištění varné desky nikdy nepoužívejte parní čistič.

▶ Na čištění nepoužívejte špičaté předměty.

**Interval čištění**

- Před každým použitím:
  Vyčistěte celou varnou desku a dno varných nádob.
- Po každém použití:
  Vyčistěte celou varnou desku.
- Jedenkrát týdně:
  Abyste vyloučili připálení zbytků čisticích prostředků, vyčistěte sklokeramickou plochu čisticím prostředkem

Miele na keramiku a nerez nebo běžným čisticím prostředkem na sklokeramiku. Řiďte se údaji výrobce čisticího prostředku.

**Čištění sklokeramických povrchů**

**Odstraňování mírného znečištění**

- Vyčistěte celou sklokeramickou plochu vlhkou měkkou utěrkou a naředěným prostředkem pro ruční mytí nádobí. Řiďte se údaji výrobce čisticího prostředku.

**Odstraňování silného znečištění**

- Odstraňte všechna hrubá znečištění vlhkou utěrkou, pevně ulpívající znečištění škrabkou na sklo.
- Vyčistěte sklokeramickou plochu čisticím prostředkem Miele na keramiku a nerez nebo běžným čisticím prostředkem na sklokeramiku. Řiďte se údaji výrobce čisticího prostředku.

**Ukončení čištění**

- Odstraňte všechny zbytky čisticích prostředků vlhkou utěrkou.
- Po každém čištění sklokeramickou plochu osušte.

**Nevhodné čisticí prostředky**

Aby se zabránilo poškození povrchů, nepoužívejte při čištění:

- čisticí prostředky obsahující sodu, alkálie, čpavek, kyseliny nebo chlor
- odstraňovače skvrn a rzi
- prostředky na drhnutí, např. prášek na drhnutí, tekutý písek, drsné houbičky
- čisticí prostředky obsahující rozpouštědla
- čisticí prostředky na myčky nádobí
- spreje na grily a pečicí trouby
- tvrdé kartáče na drhnutí
- odstraňovače nečistot
- houbičky

## Čištění sklokeramické varné desky MattFinish: KM-DA 5649 FL MattFinish

Čištění standardní sklokeramiky je popsané v kapitole „Čištění a ošetřování“, odstavec „Čištění sklokeramické desky“.

**Bezpečnostní upozornění k čištění a ošetřování**

Pokud budete sklokeramiku MattFinish čistit stejně jako standardní sklokeramiku, nemusí se případně vyčistit.

Sklokeramiku MattFinish čistěte podle návodu na čištění sklokeramických varných desek MattFinish.

⚠ Nebezpečí popálení horkými povrchy.

Po skončení vaření mohou být horké všechny části varné desky.

Vypněte varnou desku.

Než budete varnou desku čistit, nechte ji vychladnout.

Když použijete nevhodné čisticí prostředky nebo když se na varné desce zahřejí zbytky vhodných čisticích prostředků, mohou se všechny povrchy zabarvit nebo změnit.

Než budete varnou desku čistit, nechte vychladnout povrchy.

Zbytky čisticích prostředků odstraňujte okamžitě.

⚠ Při manipulaci s čisticími chemikáliemi buďte opatrní!
Některé z nich jsou leptavé a dráždivé.

Dbejte platných bezpečnostních předpisů a bezpečnostních listů výrobců čisticích chemikálií!
Používejte rukavice!

Kosmetika, zvláště opalovací krémy a dezinfekční prostředky na ruce, mohou na matných skleněných površích vytvářet trvalé skvrny.

Když se kosmetika dostane na matný skleněný povrch, odstraňte ji ihned teplou vodou, prostředkem na ruční mytí a čistou utěrkou z mikrovlákna.

▶ Na čištění varné desky nikdy nepoužívejte parní čistič.

▶ Na čištění nepoužívejte špičaté předměty.

**Interval čištění**

- Před každým použitím:
  Vyčistěte celou varnou desku a dno varných nádob.
- Po každém použití:
  Vyčistěte celou varnou desku.
- Jedenkrát týdně:
  Abyste vyloučili připálení zbytků čisticích prostředků, vyčistěte sklokeramickou plochu čisticím prostředkem Miele na keramiku a nerez nebo běžným čisticím prostředkem na sklokeramiku. Řiďte se údaji výrobce čisticího prostředku.

**Čištění sklokeramických povrchů MattFinish**

**Odstraňování mírného znečištění**

- Vyčistěte celou sklokeramickou plochu vlhkou měkkou utěrkou a naředěným prostředkem pro ruční mytí nádobí. Řiďte se údaji výrobce čisticího prostředku.

**Odstraňování silného znečištění**

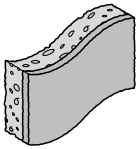

1. Příklad čisticí houbičky s měkkou drhnoucí stranou.

- Odstraňte všechna hrubá znečištění vlhkou utěrkou, pevně ulpívající znečištění škrabkou na sklo.
- Vyčistěte sklokeramickou plochu čisticím prostředkem Miele na keramiku a nerez, běžným čisticím prostředkem na sklokeramiku nebo tekutým pískem. Řiďte se údaji výrobce čisticího prostředku.

- Silně znečištěná místa máčejte 15 minut tekutým pískem.
- Příslušná místa čistěte 2–5 minut měkkou drhnoucí stranou čisticí houbičky (1).
- Pokud se zbytky vyskytují i nadále, opakujte postup až třikrát.

**Odstraňování velmi silného znečištění**

- Při mimořádném znečištění použijte silný alkalický čisticí prostředek na trouby nebo čisticí prostředek na gril vhodný pro varné desky. Nechte čisticí prostředek působit alespoň 30 minut.

**Ukončení čištění**

- Odstraňte všechny zbytky čisticích prostředků vlhkou utěrkou.
- Po každém čištění sklokeramickou plochu osušte.

**Nevhodné čisticí prostředky**

Aby se zabránilo poškození povrchů, nepoužívejte při čištění:

- čisticí prostředky obsahující sodu, čpavek, kyseliny nebo chlor
- odstraňovače skvrn a rzi
- prášek na drhnutí a odírací houbičky
- čisticí prostředky obsahující rozpouštědla
- čisticí prostředky na myčky nádobí
- tvrdé kartáče na drhnutí
- odstraňovače nečistot

## Díly vhodné pro mytí v myčce nádobí

Odnímatelné díly varné desky můžete čistit následujícím způsobem:

| | Strojově | Ručně |
|---|---|---|
| Krycí mřížka | X | X |
| Tukový filtr | X | X |
| Záchytná vana | X | X |
| Čisticí klapka | X | X |

## Krycí mřížka

**Vyjmutí krycí mřížky**

Krycí mřížka se může poškodit.
Vytahujte krycí mřížku z KMDA kolmo nahoru.

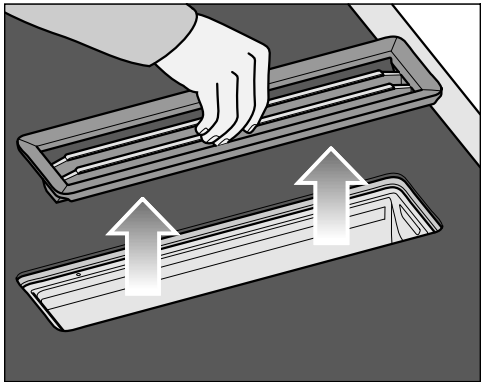

- Uchopte krycí mřížku uprostřed tyček.
- Vytáhněte krycí mřížku kolmo nahoru.

**Ruční čištění krycí mřížky**

- Krycí mřížku čistěte kartáčem na nádobí v teplé vodě, do které přidáte prostředek na ruční mytí nádobí. Prostředek na ruční mytí nádobí nepoužívejte koncentrovaný.

### Čištění krycí mřížky v myčce nádobí

- Postavte krycí mřížku pokud možno svisle do spodního koše.
- Použijte běžný mycí prostředek na nádobí pro domácnosti.
- Zvolte program s teplotou čištění maximálně 55 °C.

## Tukové filtry

### Vyjmutí tukového filtru

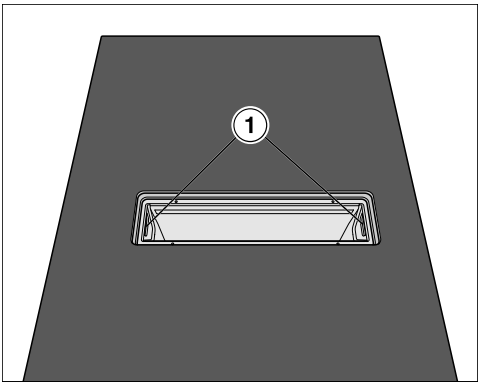


- Vyjměte krycí mřížku.
- Pomocí zapuštěných úchytů (1) opatrně vyjměte tukový filtr. Dávejte pozor, abyste tukový filtr nenaklonili.
- Vylijte nahromaděnou tekutinu ze dna tukového filtru.

### Ruční čištění tukového filtru

- Tukový filtr čistěte kartáčem na nádobí v teplé vodě, do které přidáte prostředek na ruční mytí nádobí. Prostředek na ruční mytí nádobí nepoužívejte koncentrovaný.

### Informace k čištění v myčce nádobí

Tukový filtr se vysokou teplotou může stát nepoužitelným, protože se např. zdeformuje. Zvolte program, který nepřekračuje doporučenou teplotu.

Dbejte také pokynů v návodu k obsluze myčky nádobí.

V závislosti na čisticím prostředku může dojít k trvalému zabarvení vnitřních filtračních ploch. Nemá to vliv na funkci tukového filtru.

### Čištění tukového filtru v myčce nádobí

- Postavte tukový filtr dnem nahoru do spodního koše. Dbejte na to, aby se mohlo volně pohybovat ostřikovací rameno.
- Použijte běžný mycí prostředek na nádobí pro domácnosti.
- Zvolte program s teplotou čištění maximálně 65 °C.

### Nasazení tukového filtru

Tukový filtr a šachta pro tukový filtr jsou zkonstruované tak, aby nebylo možné zasunout filtr na nesprávné místo. Nepokoušejte se tukový filtr nasadit silou.

- Nasaďte tukový filtr tak, aby celý zmizel v šachtě pro tukový filtr.

### Výměna tukového filtru

Pravidelným používáním a čištěním se mohou opotřebovat filtrační plochy.

Když zjistíte poškození, tukový filtr vyměňte.

Tukový filtr si můžete zakoupit přes servisní službu Miele (viz konec tohoto návodu k obsluze) nebo u Vašeho specializovaného prodejce Miele.

### Vynulování počitadla provozních hodin tukového filtru

Po vyčištění tukového filtru vynulujte počítadlo provozních hodin.

- Po dobu 3 sekund držte ⊛ *Ukazatel tukového filtru* stisknuté.

Tlačítko zhasne.

## Pachový filtr (jen při řízeném cirkulačním provozu nebo provozu Plug & Play)

**Výměna pachových filtrů (jen při řízeném cirkulačním provozu nebo provozu Plug & Play)**

Po 120 hodinách provozu musí být pachové filtry vyměněny. *Ukazatel pachového filtru* svítí.

Pro varianty KMDA uvedené v tomto návodu k obsluze jsou vhodné pachové filtry DKF 37-P.

- Vyjměte krycí mřížku.
- Vyjměte tukový filtr.

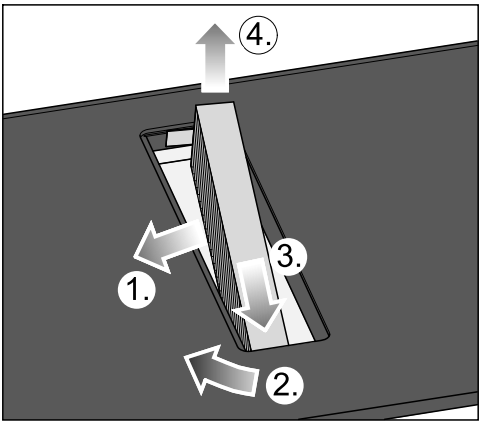


- Vyjměte pachový filtr.

**Vynulování počitadla provozních hodin pachového filtru (jen při řízeném cirkulačním provozu nebo provozu Plug & Play)**

V návodu k obsluze a montáži boxu pro cirkulační provoz je uvedeno, že musí být aktivováno počítadlo provozních hodin pachového filtru. To zde není nutné.

*Ukazatel pachového filtru* svítí, i když se odsavač par používá v odtahovém provozu.

- Po dobu 3 sekund držte *Ukazatel pachového filtru* stisknuté.

Tlačítko zhasne.

## Čištění záchytné vany odsavače par

Když se rozlijí nebo překypí tekutiny a vniknou do odsavače par, vyčistěte záchytnou vanu.

- Vyjměte tukový filtr a vyčistěte ho podle popisu v kapitole „Čištění a ošetřování“, odstavec „Tukový filtr“.

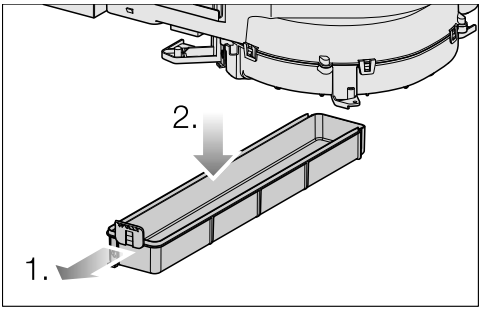


- Tlačte plastový třmen doleva ①, dokud nebude možné vytáhnout dolů záchytnou vanu ②.
- Vylijte tekutinu.
- Vyčistěte a osušte záchytnou vanu.
- Vyčistěte a osušte přístupné vnitřní strany odsavače par.
- Upevněte záchytnou vanu znovu na plášti.
- Vložte opět tukový filtr a nasaďte znovu krycí mřížku.

## Čištění vnitřního prostoru pláště odsavače par

- Vyjměte tukový filtr.
- Vyčistěte přístupné části pláště od usazeného tuku.

Většinu poruch a chyb můžete odstranit sami. V mnoha případech můžete ušetřit čas a peníze, protože nemusíte kontaktovat servisní službu.

Na www.miele.cz/support/customer-assistance obdržíte další informace k samostatnému odstranění poruch.

## Hlášení na ukazatelích nebo na displeji

| Problém | Příčina a odstranění |
|---|---|
| **Po zapnutí varné desky nebo stisknutí některého tlačítka se na ukazateli časovače několik sekund zobrazuje *LOC*.** | Zablokování zprovoznění je aktivované.<br>■ Deaktivujte zablokování zprovoznění. |
| | Blokování je aktivované.<br>■ Deaktivujte blokování. |
| **Po zapnutí varné desky se na ukazateli časovače na chvíli zobrazí *dE*. Varné zóny se nezahřívají.** | Varná deska je ve výstavním provozu.<br>Na varné desce je varné nádobí.<br>■ Zapněte varnou desku.<br>■ Vypněte výstavní provoz. |
| **Na ukazateli časovače bliká *E* střídavě s *1*.** | Aktivovala se ochrana proti přehřátí.<br>■ Nechte varnou desku vychladnout.<br>■ Odstraňte příčiny přehřívání.<br>■ Zkontrolujte funkci varné desky.<br>■ Pokud se chybové hlášení bude na ukazateli časovače zobrazovat i nadále, zavolejte servisní službu. |
| **Na ukazateli časovače se zobrazuje *E* střídavě s *2*.** | Ventilátor je zablokovaný nebo vadný.<br>■ Zkontrolujte, zda ventilátor není zablokovaný nějakým předmětem.<br>■ Odstraňte předmět.<br>■ Pokud se chybové hlášení bude na ukazateli časovače zobrazovat i nadále, zavolejte servisní službu. |
| **Varná deska se automaticky vypnula. Po opětovném zapnutí se na ukazateli časovače varné desky zobrazí *Er03*.** | Je zakryté jedno nebo několik tlačítek, např. dotykem prstu, překypělým připravovaným pokrmem nebo odloženými předměty.<br>■ Odstraňte znečištění a/nebo předměty. |
| **Na ukazateli časovače se zobrazuje *E* střídavě s *4* nebo *6*.** | Varná deska má nesprávné napětí.<br>■ Odpojte varnou desku od elektrické sítě.<br>■ Zavolejte servisní službu. |

# Odstraňování závad

| Problém | Příčina a odstranění |
|---|---|
| **Na ukazateli časovače se zobrazuje hlášení, které není uvedeno v této tabulce.** | Došlo k chybě elektroniky.<br>■ Asi na 1 minutu vypněte elektrické napájení varné desky.<br>■ Pokud problém bude přetrvávat i po obnovení elektrického napájení, zavolejte servisní službu. |

## Neočekávané chování

| Problém | Příčina a odstranění |
|---|---|
| **Automaticky se sníží stupeň výkonu 9, když u propojené varné zóny nastavíte rovněž stupeň výkonu 9.** | Při současném provozu na stupni výkonu 9 je překročen možný celkový výkon.<br>■ Použijte jinou varnou zónu. |
| **Automaticky se vypne některá varná zóna nebo celá varná deska.** | Doba provozu byla příliš dlouhá.<br>■ Varnou desku nebo varnou zónu opět zapněte. |
| | Aktivovala se ochrana proti přehřátí.<br>■ Nechte varnou desku vychladnout.<br>■ Odstraňte příčiny přehřátí.<br>■ Zkontrolujte funkci varné desky.<br>■ Pokud problém přetrvává, kontaktujte servisní službu. |
| **Varná zóna nepracuje s nastaveným stupněm výkonu jako obvykle.** | Aktivovala se ochrana proti přehřátí.<br>■ Nechte varnou desku vychladnout.<br>■ Odstraňte příčiny přehřátí.<br>■ Zkontrolujte funkci varné desky.<br>■ Pokud problém přetrvává, kontaktujte servisní službu. |
| **Automaticky se předčasně ukončí intenzivní stupeň.** | Aktivovala se ochrana proti přehřátí.<br>■ Nechte varnou desku vychladnout.<br>■ Odstraňte příčiny přehřátí.<br>■ Zkontrolujte funkci varné desky.<br>■ Pokud problém přetrvává, kontaktujte servisní službu. |

## Neuspokojivý výsledek

| Problém | Příčina a odstranění |
|---|---|
| **Při zapnutém automatickém uvedení do varu se obsah varného nádobí neuvede do varu.** | Ohřívají se velká množství potravin.<br>■ Vařte při nejvyšším stupni výkonu a pak přepněte ručně zpět. |
| | Varné nádobí vede špatně teplo.<br>■ Použijte jiné varné nádobí, které lépe vede teplo. |
| **Je nízký odtahový výkon odsavače par.** | Je nastavený provozní způsob cirkulační provoz.<br>■ Změňte provozní způsob integrovaného odsavače par (*P.17*) na odtahový provoz (*C.01*). |

## Všeobecné problémy nebo technické poruchy

| Problém | Příčina a odstranění |
|---|---|
| **Nedá se zapnout varná deska nebo varné zóny.** | Varná deska je bez proudu.<br>■ Zkontrolujte, zda vypadl jistič elektrické instalace. Vyžádejte si kvalifikovaného elektrikáře nebo servisní službu Miele (minimální jištění (viz typový štítek)). |
| | Případně se vyskytla technická závada.<br>■ Odpojte varnou desku asi na 1 minutu od elektrické sítě tak, že<br>– vypnete spínač příslušného jističe nebo úplně vyšroubujete tavnou pojistku nebo<br>– vypnete proudový chránič.<br>■ Pokud ani po opětovném zapnutí jističe nebo proudového chrániče nebo opětovném zašroubování pojistky nebude stále možné uvést varnou desku do provozu, vyžádejte si kvalifikovaného elektrikáře nebo servisní službu. |
| **Při provozu nové varné desky se vytváří zápach a výpary.** | Kovové součásti jsou nakonzervovány ošetřujícím prostředkem. Při prvním uvádění varné desky do provozu tak vznikají zápachy a případně výpary. Také materiál indukčních cívek vylučuje v prvních hodinách provozu zápach. Při každém dalším použití se zápach snižuje a nakonec zcela zmizí. Zápach a případné výpary nepoukazují na chybné připojení nebo závadu přístroje a nejsou zdraví škodlivé. |
| **Po vypnutí varné desky je slyšet provozní hluk.** | Ventilátor chlazení běží tak dlouho, dokud varná desky nevychladne, a pak se automaticky vypne. |

# Odstraňování závad

| Problém | Příčina a odstranění |
|---|---|
| **Do odsavače par vnikla tekutina.** | Tekutina se rozlila nebo překypěla a přes krycí mřížku vnikla do odsavače par.<br>Dno tukového filtru v tomto případě pojme asi 250 ml tekutiny. Kromě toho se vejde dalších 900 ml do záchytné vany pod pláštěm odsavače par.<br>■ Vypněte odsavač par.<br>■ Vyčistěte tukový filtr, záchytnou vanu a vnitřní strany pláště. |
| **Zhoršil se odsávací výkon. Je slyšet hluk odsávání.** | Odsavač par nasál nějaké předměty (např. utěrku).<br>■ Vypněte odsavač par.<br>■ Vyjměte tukový filtr.<br>■ Vyjměte předměty z tukového filtru. |
| **Svítí** ▩ *Ukazatel pachového filtru* | Musíte vyměnit pachový filtr.<br>■ Vyměňte pachový filtr.<br>■ Vynulujte počítadlo provozních hodin. |
| ▩ *Ukazatel tukového filtru* **svítí** | Musíte vyčistit tukový filtr.<br>■ Vyčistěte tukový filtr. |

Na www.miele.com/service obdržíte informace k samostatnému odstranění poruch a k náhradním dílům Miele.

## Kontakt při závadách

Při závadách, které nedokážete odstranit sami, podejte prosím zprávu například Vašemu specializovanému prodejci Miele nebo servisní službě Miele.

Servisní službu Miele si můžete vyžádat online na www.miele.com/service.

Kontaktní údaje servisní služby Miele najdete na konci tohoto dokumentu.

Servisní služba vyžaduje označení modelu a sériové číslo (SN). Oba údaje najdete na typovém štítku nebo v kapitole „Obsluha“, odstavec „Údaje o varné desce“.

## Typový štítek

Zde vlepte přiložený typový štítek. Dbejte na to, aby modelové označení souhlasilo s údaji na zadní straně tohoto dokumentu.

## Záruka

Záruční doba činí 2 roky.

Záruční podmínky se řídí platnými právními předpisy. Informace k záručním podmínkám naleznete na www.miele.cz.

# Technické údaje

## Informační listy výrobků

Následně jsou připojeny informační listy modelů popisovaných v tomto návodu k obsluze a montáži.

### Informace o elektrických varných deskách pro domácnost

dle nařízení komise (EU) č. 66/2014

| **MIELE** | |
|---|---|
| **Identifikační značka modelu** | KMDA 5649 FR, KMDA 5649 FL, KMDA 5649 FL MattFinish |
| Typ varné desky | vestavěný |
| Počet varných zón a/nebo ploch | 4 |
| U kruhových varných zón nebo ploch: průměr užitečné plochy povrchu jednotlivých elektricky ohřívaných varných zón<br>U nekruhových varných zón nebo ploch: délka a šířka užitečné plochy povrchu jednotlivých elektricky ohřívaných varných zón nebo ploch L/W | 1. = Ø 120-160 mm<br>2. = Ø 140-210 mm<br>3. = 210x380 mm |
| Spotřeba energie na varnou zónu nebo plochu přepočtenou na kg ($EC_{electric\ cooking}$) | 1. = 177,7 Wh/kg<br>2. = 206,7 Wh/kg<br>3. = 192,5 Wh/kg |
| Spotřeba energie varné desky přepočtená na kg ($EC_{electric\ hob}$) | 192,3 Wh/kg |
| - Varná zóna Vario / vpředu vlevo / Indukce | |
| - Varná zóna Vario / vzadu vlevo / Indukce | |
| - Varná oblast Flex / vpravo / Indukce | |
| | |

### Informační list pro odsávače par pro domácnost

dle nařízení komise v přenesené pravomoci (EU) č. 65/2014 a nařízení č. 66/2014

| **MIELE** | |
|---|---|
| **Identifikační značka modelu** | KMDA 5649 FR, KMDA 5649 FL, KMDA 5649 FL MattFinish |
| Roční spotřeba energie ($AEC_{hood}$) | 48,7 kWh/rok |
| Třída energetické účinnosti | A |
| Index energetické účinnosti ($EEI_{hood}$) | 45,5 |
| Účinnost proudění tekutin ($FDE_{hood}$) | 33,8 |
| Třída účinnosti proudění tekutin | |
| A (nejvyšší účinnost) až G (nejnižší účinnost) | A |
| Účinnost osvětlení ($LE_{hood}$) | 0,0 lx/W |
| Třída účinnosti osvětlení | |
| A (nejvyšší účinnost) až G (nejnižší účinnost) | NA |
| Účinnost filtrace tuků | 91,0% |

| | |
|---|---|
| Třída účinnosti filtrace tuků | |
| A (nejvyšší účinnost) až G (nejnižší účinnost) | B |
| Naměřený průtok vzduchu v bodě nejvyšší účinnosti | 335,8 $m^3/h$ |
| Průtok vzduchu (min. rychlost) | 230 $m^3/h$ |
| Průtok vzduchu (max. rychlost) | 495 $m^3/h$ |
| Průtok vzduchu (intenzivní nebo zesílený režim) | 635 $m^3/h$ |
| Maximální průtok vzduchu ($Q_{max}$) | 635,9 $m^3/h$ |
| Naměřený tlak vzduchu v bodě nejvyšší účinnosti | 605 Pa |
| Vzduchem šířené akustické emise ve formě akustického výkonu A (min. rychlost) | 48 dB |
| Vzduchem šířené akustické emise ve formě akustického výkonu A (max. rychlost) | 66 dB |
| Vzduchem šířené akustické emise ve formě akustického výkonu A (intenzivní nebo zesílený režim) | 71 dB |
| Naměřený elektrický příkon v bodě nejvyšší účinnosti | 166,8 W |
| Případná spotřeba v pohotovostním režimu ($P_s$) | 0,30 W |
| Jmenovitý příkon osvětlovacího systému | W |
| Průměrné osvětlení varného povrchu osvětlovacím systémem | lx |
| Koeficient zvýšení času | 0,8 |

## Autorská práva a licence

Zhongshan E-Tech ANC Co., Ltd All rights reserved.

Redistribution and use in source and binary forms, with or without modification, are permitted provided that the following conditions are met:

1. Redistributions of source code must retain the above copyright notice, this list of conditions and the following disclaimer.
2. Redistributions in binary form must reproduce the above copyright notice, this list of conditions and the following disclaimer in the documentation and/or other materials provided with the distribution.
3. Neither the name of Zhongshan E-Tech ANC Co., Ltd nor the names of its contributors may be used to endorse or promote products derived from this software without specific prior written permission.

THIS SOFTWARE IS PROVIDED BY THE COPYRIGHT HOLDERS AND CONTRIBUTORS "AS IS" AND ANY EXPRESS OR IMPLIED WARRANTIES, INCLUDING, BUT NOT LIMITED TO, THE IMPLIED WARRANTIES OF MERCHANTABILITY AND FITNESS FOR A PARTICULAR PURPOSE ARE DISCLAIMED. IN NO EVENT SHALL THE COPYRIGHT HOLDER OR CONTRIBUTORS BE LIABLE FOR ANY DIRECT, INDIRECT, INCIDENTAL, SPECIAL, EXEMPLARY, OR CONSEQUENTIAL DAMAGES (INCLUDING, BUT NOT LIMITED TO, PROCUREMENT OF SUBSTITUTE GOODS OR SERVICES; LOSS OF USE, DATA, OR PROFITS; OR BUSINESS INTERRUPTION) HOWEVER CAUSED AND ON ANY THEORY OF LIABILITY, WHETHER IN CONTRACT, STRICT LIABILITY, OR TORT

(INCLUDING NEGLIGENCE OR OTHERWISE) ARISING IN ANY WAY OUT OF THE USE OF THIS SOFTWARE, EVEN IF ADVISED OF THE POSSIBILITY OF SUCH DAMAGE.

Copyright 2024 - Zhongshan E-Tech ANC Co., Ltd

Apache License
Version 2.0, January 2004
http://www.apache.org/licenses/

TERMS AND CONDITIONS FOR USE, REPRODUCTION, AND DISTRIBUTION

1. Definitions.

   "Contributor" shall mean Licensor and any individual or Legal Entity on behalf of whom a Contribution has been received by Licensor and subsequently incorporated within the Work.

   "License" shall mean the terms and conditions for use, reproduction, and distribution as defined by Sections 1 through 9 of this document.

   "Licensor" shall mean the copyright owner or entity authorized by the copyright owner that is granting the License.

   "Legal Entity" shall mean the union of the acting entity and all other entities that control, are controlled by, or are under common control with that entity. For the purposes of this definition, "control" means (i) the power, direct or indirect, to cause the direction or management of such entity, whether by contract or otherwise, or (ii) ownership of fifty percent (50%) or more of the outstanding shares, or (iii) beneficial ownership of such entity.

   "You" (or "Your") shall mean an individual or Legal Entity exercising permissions granted by this License.

   "Source" form shall mean the preferred form for making modifications, including but not limited to software source code, documentation source, and configuration files.

   "Object" form shall mean any form resulting from mechanical transformation or translation of a Source form, including but not limited to compiled object code, generated documentation, and conversions to other media types.

   "Work" shall mean the work of authorship, whether in Source or Object form, made available under the License, as indicated by a copyright notice that is included in or attached to the work (an example is provided in the Appendix below).

   "Derivative Works" shall mean any work, whether in Source or Object form, that is based on (or derived from) the Work and for which the editorial revisions, annotations, elaborations, or other modifications represent, as a whole, an origi-

nal work of authorship. For the purposes of this License, Derivative Works shall not include works that remain separable from, or merely link (or bind by name) to the interfaces of, the Work and Derivative Works thereof.

"Contribution" shall mean any work of authorship, including the original version of the Work and any modifications or additions to that Work or Derivative Works thereof, that is intentionally submitted to Licensor for inclusion in the Work by the copyright owner or by an individual or Legal Entity authorized to submit on behalf of the copyright owner. For the purposes of this definition, "submitted" means any form of electronic, verbal, or written communication sent to the Licensor or its representatives, including but not limited to communication on electronic mailing lists, source code control systems, and issue tracking systems that are managed by, or on behalf of, the Licensor for the purpose of discussing and improving the Work, but excluding communication that is conspicuously marked or otherwise designated in writing by the copyright owner as "Not a Contribution."

2. Grant of Copyright License. Subject to the terms and conditions of this License, each Contributor hereby grants to You a perpetual, worldwide, non-exclusive, no-charge, royalty-free, irrevocable copyright license to reproduce, prepare Derivative Works of, publicly display, publicly perform, sublicense, and distribute the Work and such Derivative Works in Source or Object form.
3. Grant of Patent License. Subject to the terms and conditions of this License, each Contributor hereby grants to You a perpetual, worldwide, non-exclusive, no-charge, royalty-free, irrevocable (except as stated in this section) patent license to make, have made, use, offer to sell, sell, import, and otherwise transfer the Work, where such license applies only to those patent claims licensable by such Contributor that are necessarily infringed by their Contribution(s) alone or by combination of their Contribution(s) with the Work to which such Contribution(s) was submitted. If You institute patent litigation against any entity (including a cross-claim or counterclaim in a lawsuit) alleging that the Work or a Contribution incorporated within the Work constitutes direct or contributory patent infringement, then any patent licenses granted to You under this License for that Work shall terminate as of the date such litigation is filed.
4. Redistribution. You may reproduce and distribute copies of the Work or Derivative Works thereof in any medium, with or without modifications, and in Source or Object form, provided that You meet the following conditions:

   You may add Your own copyright statement to Your modifications and may provide additional or different license terms and conditions for use, reproduction, or distribution of Your modifications, or for any such Derivative Works as a whole, provided Your use, reproduction, and distribution of the Work otherwise complies with the conditions stated in this License.

   – You must give any other recipients of the Work or Derivative Works a copy of this License; and

- You must cause any modified files to carry prominent notices stating that You changed the files; and
- You must retain, in the Source form of any Derivative Works that You distribute, all copyright, patent, trademark, and attribution notices from the Source form of the Work, excluding those notices that do not pertain to any part of the Derivative Works; and
- If the Work includes a "NOTICE" text file as part of its distribution, then any Derivative Works that You distribute must include a readable copy of the attribution notices contained within such NOTICE file, excluding those notices that do not pertain to any part of the Derivative Works, in at least one of the following places: within a NOTICE text file distributed as part of the Derivative Works; within the Source form or documentation, if provided along with the Derivative Works; or, within a display generated by the Derivative Works, if and wherever such third-party notices normally appear. The contents of the NOTICE file are for informational purposes only and do not modify the License. You may add Your own attribution notices within Derivative Works that You distribute, alongside or as an addendum to the NOTICE text from the Work, provided that such additional attribution notices cannot be construed as modifying the License.

5. Submission of Contributions. Unless You explicitly state otherwise, any Contribution intentionally submitted for inclusion in the Work by You to the Licensor shall be under the terms and conditions of this License, without any additional terms or conditions. Notwithstanding the above, nothing herein shall supersede or modify the terms of any separate license agreement you may have executed with Licensor regarding such Contributions.
6. Trademarks. This License does not grant permission to use the trade names, trademarks, service marks, or product names of the Licensor, except as required for reasonable and customary use in describing the origin of the Work and reproducing the content of the NOTICE file.
7. Disclaimer of Warranty. Unless required by applicable law or agreed to in writing, Licensor provides the Work (and each Contributor provides its Contributions) on an "AS IS" BASIS, WITHOUT WARRANTIES OR CONDITIONS OF ANY KIND, either express or implied, including, without limitation, any warranties or conditions of TITLE, NON-INFRINGEMENT, MERCHANTABILITY, or FITNESS FOR A PARTICULAR PURPOSE. You are solely responsible for determining the appropriateness of using or redistributing the Work and assume any risks associated with Your exercise of permissions under this License.
8. Limitation of Liability. In no event and under no legal theory, whether in tort (including negligence), contract, or otherwise, unless required by applicable law (such as deliberate and grossly negligent acts) or agreed to in writing, shall any Contributor be liable to You for damages, including any direct, indirect, special, incidental, or consequential damages of any character arising as a result of this License or out of the use or inability to use the Work (including but not limited to

damages for loss of goodwill, work stoppage, computer failure or malfunction, or any and all other commercial damages or losses), even if such Contributor has been advised of the possibility of such damages

9. Accepting Warranty or Additional Liability. While redistributing the Work or Derivative Works thereof, You may choose to offer, and charge a fee for, acceptance of support, warranty, indemnity, or other liability obligations and/or rights consistent with this License. However, in accepting such obligations, You may act only on Your own behalf and on Your sole responsibility, not on behalf of any other Contributor, and only if You agree to indemnify, defend, and hold each Contributor harmless for any liability incurred by, or claims asserted against, such Contributor by reason of your accepting any such warranty or additional liability.

END OF TERMS AND CONDITIONS

APPENDIX: How to apply the Apache License to your work.

To apply the Apache License to your work, attach the following boilerplate notice, with the fields enclosed by brackets "[]" replaced with your own identifying information. (Don't include the brackets!) The text should be enclosed in the appropriate comment syntax for the file format. We also recommend that a file or class name and description of purpose be included on the same "printed page" as the copyright notice for easier identification within third-party archives.

Licensed under the Apache License, Version 2.0 (the "License"); you may not use this file except in compliance with the License. You may obtain a copy of the License at

http://www.apache.org/licenses/LICENSE-2.0

Unless required by applicable law or agreed to in writing, software distributed under the License is distributed on an "AS IS" BASIS, WITHOUT WARRANTIES OR CONDITIONS OF ANY KIND, either express or implied. See the License for the specific language governing permissions and limitations under the License.

Miele spol. s r.o.
Dornych 549/27, 602 00 Brno
Infolinka: 800 643 531
E-mail: info@miele.cz
Internet: www.miele.cz

Miele & Cie. KG
Carl-Miele-Straße 29
33332 Gütersloh
Německo

Miele

KMDA 5649 FR, KMDA 5649 FL,
KMDA 5649 FL MattFinish

cs-CZ

M.-Nr. 13 187 350 / 01 / 002