Instrucciones de manejo y montaje
Aparatos de frío



Es **imprescindible** leer las instrucciones de manejo antes del emplazamiento, instalación y puesta en funcionamiento para evitar posibles daños tanto al usuario como al aparato.

es - ES, CL

M.-Nr. 13 025 550

Contenido

Advertencias e indicaciones de seguridad **4**

Sostenibilidad y protección del medio ambiente **14**
Así se reducirá el consumo energético... 15

Saber más **17**
Descripción del aparato 17
KU 7015 17
KU 7016 18
Display 19
Manejo del aparato de frío a través del display 20
Cómo funciona 21
Pulsar el símbolo brevemente 21
Pulsar el símbolo durante 3 segundos 21
Pulsar el símbolo durante 7 segundos 21
Menú principal 21
Submenú 21
Modo reposo del display 21
Indicaciones LED 21
Seguridad 22
Función de bloqueo 22
Alarma de la puerta 22
Conexión en red 22
Funciones del aparato 23
SuperFrío 23
Modo Sabbat 23
Ajustes de fábrica 24
Modo Demo 24
Distribución de los elementos en el interior 24
Adaptar los estantes de la puerta/el soporte para botellas 24
Colocar baldas 24
Accesorios especiales 25

Puesta en marcha **26**
Antes de la primera utilización 26
Conectar y desconectar el aparato . 26
Conexión del aparato de frío 26
Desconectar el aparato de frío ... 26
A tener en cuenta en caso de ausencias prolongadas 26
Requisitos para la conexión en red 27

Manejo **28**
Ajustar la temperatura 28
Conexión de SuperFrío 28
Desconexión de la función SuperFrío 28
Cómo almacenar los alimentos en el frigorífico 28
Distintas zonas de refrigeración . 29
Almacenamiento correcto de los alimentos 30
Almacenar los alimentos en los cajones para frutas y verduras (VeggieBox) 30
Congelar y almacenar alimentos 31
Almacenar alimentos precocinados ultracongelados 31
Congelar alimentos frescos en casa 31
Enfriamiento rápido de bebidas . 32
Preparar cubitos de hielo 32

Ajustar la configuración **33**
Conectar la función de bloqueo 33
Desactivar la función de bloqueo 33
Conectar el modo Sabbat 33
Desconectar el modo Sabbat 33
Restablecer los ajustes de fábrica ... 34
Activar la conexión WiFi 34
Desactivar la conexión WiFi 34
Conectar el modo Exposición 35
Desconectar el modo Exposición 35
Abandonar el modo Service 35

Limpieza y mantenimiento **36**
Consejos respecto a los productos de limpieza 36
Preparar el aparato para la limpieza 37

Contenido

Limpiar el interior 37
Accesorios para limpieza manual o en el lavavajillas 37
Retirar y desmontar los accesorios para su limpieza 38
Limpieza de la junta de la puerta..... 38
Limpieza de las rejillas de ventilación y de evacuación de aire 38
Descongelar 39

Solucionar anomalías **42**
Iluminación interior 45
Causas de ruidos 46

Servicio técnico **48**
Contacto en caso de anomalías 48
Base de datos EPREL 48
Garantía 48

Instalación **49**
Lugar de emplazamiento 49
Clase climática 51
Entrada y salida de ventilación 51
Emplazamiento Side-by-side..... 51
Cambiar el sentido de apertura de la puerta 52
Solicitud de manual de instrucciones de montaje impreso 52
Puerta del mueble 53
- Medida de la ranura 53
Peso de la puerta del mueble 54
Limitar el ángulo de apertura de la puerta 54
Medidas de empotramiento 55
Vista inferior/lateral 55
Conexiones 56
Montar el aparato 57
Para el montaje del aparato necesita las siguientes herramientas: 57
Preparar el aparato 57
Insertar el aparato..... 58
Nivelación del aparato de frío 59
Fijar el aparato en el hueco..... 60
Montaje de la puerta del mueble 61
Conexión eléctrica 65

Información **67**
Declaración de conformidad 67
Derechos de propiedad intelectual y licencias 67

Advertencias e indicaciones de seguridad

Este aparato de frío cumple todas las normas de seguridad vigentes. No obstante, el manejo indebido del aparato puede provocar lesiones personales y daños materiales.
Leer detenidamente el manual de instrucciones de manejo y montaje antes de poner el aparato de frío en funcionamiento. Contiene indicaciones importantes para el montaje, la seguridad, el uso y el mantenimiento. De esta forma se protegerá y se evitarán daños en el aparato de frío.
Según la norma internacional IEC 60335-1, Miele indica explícitamente que deben leerse y seguirse las indicaciones incluidas en el capítulo para la instalación del aparato de frío, así como las advertencias e indicaciones de seguridad.
Miele no se hace responsable de los daños causados debido al incumplimiento de estas indicaciones.
Conservar las instrucciones de uso y montaje en un lugar seguro. Las instrucciones de uso y montaje deberán facilitarse a cualquier propietario posterior.

Aplicación adecuada

▶ El aparato está diseñado para su uso en hogares y entornos domésticos como, por ejemplo:
– en tiendas, oficinas y entornos de trabajo similares;
– en propiedades agrícolas;
– por parte de los clientes en hoteles, hostales, pensiones y en otros entornos residenciales.
Este aparato no es apto para su uso en zonas exteriores.

▶ Utilizar el aparato de frío exclusivamente en el ámbito doméstico para enfriar y almacenar alimentos, así como, según el modelo, para almacenar alimentos congelados, congelar alimentos frescos y para preparar hielo.
El aparato de frío sin compartimento congelador no es adecuado para congelar alimentos.
El aparato de frío es adecuado para su instalación integrada bajo encimera.
Está prohibida cualquier otro tipo de utilización.

▶ El aparato no es apto para almacenar y enfriar medicamentos, plasma sanguíneo, preparados de laboratorio o sustancias o productos similares en los que se basa la directiva sobre dispositivos médicos. El uso no adecuado del aparato puede provocar daños en los productos almacenados o su deterioro. Además, el aparato no es apto para el funcionamiento en lugares con peligro de explosión.
Miele no se hace responsable por los daños ocasionados por el uso indebido o por el manejo incorrecto del aparato.

▶ Aquellas personas (niños incluidos) que por motivo de una incapacidad física, sensorial o mental, inexperiencia o desconocimiento no estén en condiciones de manejar el aparato de una forma segura, no podrán hacer uso de la misma sin supervisión.
El uso del aparato por parte de dichas personas sin supervisión está permitido solamente si se les ha explicado el manejo del mismo de tal forma que puedan utilizarlo de forma segura y pueden reconocer los posibles peligros originados por un manejo incorrecto.

Niños en casa

▶ Los niños menores de 8 años deben permanecer alejados del aparato, a no ser que estén vigilados en todo momento.

▶ El uso del aparato por parte de niños mayores de ocho años sin supervisión está permitido solamente si se les ha explicado el manejo del mismo de tal forma que puedan utilizarlo de forma segura. Los niños deben poder reconocer los posibles peligros originados por un manejo incorrecto.

▶ Los niños no deben limpiar o conectar el aparato sin supervisión.

▶ Prestar continua atención a los niños que se encuentren cerca del aparato. No dejar jamás que los niños jueguen con él.

▶ Peligro de asfixia. Al jugar, los niños podrían enredarse en el material de embalaje (p. ej., plásticos) o cubrirse la cabeza con él y asfixiarse. Mantener el material del embalaje fuera del alcance de los niños.

Seguridad técnica

▶ Se ha comprobado la estanqueidad del circuito de refrigerante. El aparato cumple todas las normas de seguridad pertinentes así como las directivas aplicables de la UE.



Si el circuito de frío está dañado: el refrigerante y el aceite pueden salirse y arder.

▶ Advertencia: Peligro de incendio/materiales inflamables. Este símbolo se encuentra en el compresor e indica materiales inflamables. No retirar esta pegatina.

El refrigerante incluido es respetuoso con el medio ambiente, pero es inflamable (información en la placa de características).
El uso de este refrigerante respetuoso con el medio ambiente provoca un aumento del ruido de funcionamiento. Además de los ruidos de funcionamiento del compresor, se pueden producir ruidos debidos al flujo en todo el circuito de frío. Aunque, lamentablemente, estos efectos no se pueden evitar, no influyen en el rendimiento del aparato de frío.
Es necesario asegurarse de que ninguna parte del circuito de frío resulte dañada durante el transporte y la instalación del aparato de frío. Las salpicaduras de refrigerante pueden provocar lesiones oculares y el refrigerante que sale se podría incendiar.
En caso de daños:

- Evitar el contacto con fuego u otras fuentes de ignición.
- Desenchufar el aparato de frío de la red eléctrica.
- Ventilar la estancia en la que se encuentra el aparato de frío durante algunos minutos.
- Ponerse en contacto con el Servicio Posventa.

▶ Cuando más refrigerante hay en un aparato, mayor debe ser la habitación en la que se emplaza. En caso de fuga eventual, en las habitaciones de menor tamaño se puede formar una mezcla inflamable de aire y gas. Por cada 8 g de refrigerante, la sala debe tener un tamaño mínimo de 1 m^3. La cantidad de refrigerante se indica en la placa de características en el interior del aparato.

▶ Si las aberturas para ventilación están tapadas u obstruidas, puede formarse una mezcla inflamable de gas y aire si se daña el circuito de frío. Es imprescindible respetar las aberturas para ventilación. Asegurarse de que ningún objeto tape u obstruya las aberturas para ventilación.

▶ Comprobar sin falta la coincidencia de los datos de conexión (fusibles, frecuencia y tensión) indicados en la placa de características del aparato con los de la instalación eléctrica de la vivienda para evitar que se produzcan daños en el mismo. Compararlos antes de conectarlo.
En caso de duda, consultar a un técnico electricista.

▶ La seguridad eléctrica del aparato quedará garantizada solamente si está conectado a un sistema de toma de tierra instalado de forma reglamentaria. Este requisito básico de seguridad debe cumplirse. En caso de duda, solicitar a un técnico electricista que revise la instalación de la casa.

▶ Es posible el funcionamiento temporal o permanente en un sistema de suministro de energía autosuficiente o no sincronizado con la red (p. ej. redes autónomas, sistemas de copia de seguridad). El requisito previo para el funcionamiento es que el sistema de suministro de energía cumpla las especificaciones de la norma EN 50160 o una norma comparable.
Las medidas de protección previstas en la instalación doméstica y en este producto de Miele deberán quedar también garantizadas tanto durante el funcionamiento aislado como durante el funcionamiento no sincronizado con la red, o bien ser sustituidas por medidas equivalentes en la instalación. Como se describe, por ejemplo, en la publicación actual de VDE-AR-E 2510–2.

▶ Un cable de conexión dañado solo podrá sustituirse por un cable de conexión especial del mismo tipo (disponible en la tienda online o el Servicio Posventa de Miele). Por motivos de seguridad, la sustitución solo la puede llevar a cabo el personal autorizado o el Servicio Posventa de Miele.

▶ Los dispositivos de varios enchufes o los cables de prolongación no garantizan la seguridad necesaria (peligro de incendio). No conecte el aparato a la red eléctrica con este tipo de dispositivos.

▶ Si la humedad llega a los componentes conductores de corriente o al cable de conexión se puede provocar un cortocircuito. No utilice el aparato en zonas de humedad o en las que haya salpicaduras de agua (p. ej., garajes, lavaderos, etc.).

▶ Este aparato no se puede utilizar en lugares inestables (p.ej., embarcaciones).

▶ Los daños en el aparato pueden poner en peligro su seguridad. Controle visualmente que no hay daños. Nunca ponga un aparato dañado en funcionamiento.

▶ Utilizar el aparato únicamente cuando esté montado para poder garantizar su funcionamiento correcto.

▶ En caso de trabajos de instalación, mantenimiento y reparación, el aparato deberá desconectarse de la red. El aparato está desconectado de la red eléctrica únicamente si se cumplen las siguientes condiciones:

- se han desactivado los automáticos de la instalación eléctrica, o
- se han desenroscado totalmente los fusibles roscados de la instalación eléctrica, o
- se ha desenchufado el cable de conexión del aparato. En aparatos dotados de un cable de conexión con clavija, no tire del cable, utilice siempre la clavija para desenchufar el aparato de la red eléctrica.

▶ La realización de trabajos de instalación, mantenimiento o reparación por personal no autorizado puede ocasionar graves peligros para la seguridad del usuario, de los que el fabricante no se responsabiliza. Los trabajos de instalación y mantenimiento o las reparaciones solo los puede llevar a cabo personal autorizado y cualificado, o el Servicio Posventa de Miele.

▶ Los derechos de garantía se perderán si la reparación del aparato de frío no la lleva a cabo personal autorizado y cualificado o el Servicio Posventa de Miele.

▶ En caso de sustitución de componentes defectuosos que afecten a la seguridad, Miele solo garantiza que las piezas de recambio originales de Miele cumplan íntegramente los requisitos de seguridad.

▶ Debido a requisitos especiales (p. ej., relacionados con temperatura, humedad, resistencia química, propiedad antiadherente y vibración), este aparato de frío está equipado con una lámpara especial. Esta lámpara solo se puede utilizar para el uso previsto. La lámpara no es apropiada para la iluminación ambiental. La sustitución solo la puede llevar a cabo personal autorizado y cualificado, o el Servicio Posventa de Miele. Las fuentes de luz de este aparato de frío son al menos de la clase de eficiencia energética G.

Instalación correcta

▶ Instalar el aparato de frío de acuerdo con las instrucciones de montaje.

▶ Llevar siempre guantes de protección al transportar e instalar el aparato de frío.

▶ Emplazar el aparato con la ayuda de otra persona.

▶ Llevar a cabo el cambio de sentido de apertura de la puerta (en caso de ser posible) siguiendo las instrucciones de montaje.

Uso apropiado

▶ El aparato está diseñado para una clase climática determinada (rango de temperatura ambiente) y requiere el cumplimiento de los correspondientes márgenes de temperatura. La clase climática está indicada en la placa de características situada en el interior del aparato. Una temperatura ambiente más baja provoca un mayor tiempo de parada del compresor, por lo que el aparato no puede mantener la temperatura requerida.

▶ Asegurarse de que ningún objeto tape u obstruya las aberturas para ventilación. De lo contrario, no se garantizará una conducción correcta del aire. El consumo energético aumenta y los componentes pueden resultar dañados.

▶ Riesgo de sufrir daños por alimentos que contengan grasa o aceite. Si se almacenan alimentos que contengan grasa o aceite en el frigorífico o en la puerta del aparato, es preciso asegurarse de que la grasa o el aceite que gotee no toque los componentes de plástico del frigorífico. Se podrían producir fisuras de tensión en el material sintético y se podría romper o rasgar.

▶ Peligro de explosión o incendios por gases inflamables. No almacenar materiales explosivos ni productos con gases combustibles en el aparato (p .ej., botes de spray). Los gases inflamables pueden llegar a arder debido a los componentes eléctricos. Es posible reconocerlos porque o bien se indica en los ingredientes de la etiqueta o se añade un símbolo de llama. En caso de escaparse gases, estos podrían incendiarse debido a los componentes eléctricos.

▶ Riesgo de explosión. No utilizar otros aparatos eléctricos en el aparato de frío (p. ej., para fabricar helado). Podrían producirse chispas eléctricas.

▶ Peligro de sufrir daños y lesiones. No almacene en el compartimento congelador latas ni botellas que contengan bebidas carbonatadas o líquidos que pudieran congelarse. Las latas y botellas podrían explotar.

▶ Peligro de sufrir daños y lesiones. En el caso de introducir botellas en el congelador para que se enfríen rápidamente, extráigalas como mucho tras una hora. Las botellas podrían explotar.

▶ ¡Peligro de sufrir lesiones! No toque alimentos congelados ni piezas de metal cuando tenga las manos mojadas. Las manos podrían quedar adheridas.

▶ ¡Peligro de sufrir lesiones! No introduzca nunca cubitos de hielo ni polos directamente en la boca después de extraerlos del compartimento congelador.
La temperatura extremadamente baja del hielo podría hacer que los labios o la lengua se adhieran.

▶ No congele de nuevo alimentos total o parcialmente descongelados. Consuma estos alimentos lo antes posible puesto que su valor nutritivo disminuye y éstos se deterioran. Los alimentos descongelados ya cocinados se pueden congelar de nuevo.

▶ El consumo de alimentos después de su fecha de caducidad puede entrañar el riesgo de una intoxicación alimentaria.
El período máximo de conservación depende de una serie de factores, como el grado de frescura, la calidad del alimento y la temperatura de conservación. ¡Observe las fechas de caducidad y las indicaciones de conservación indicadas por el fabricante!

▶ Para que los alimentos se congelen hasta el núcleo lo más rápidamente posible, no debe superarse la capacidad máxima de congelación. La capacidad máxima de congelación en 24 horas se encuentra en la placa de características «Capacidad de congelación ...kg/24 h».

Accesorios y repuestos

▶ Miele no asume ninguna responsabilidad por el uso de accesorios que no sean accesorios originales de Miele. Miele no se hace responsable de las reclamaciones derivadas de la garantía, la garantía legal y/o la responsabilidad por productos defectuosos, en la medida en que los daños o defectos se deban al uso o la instalación de accesorios que no procedan de Miele o que no hayan sido homologados por Miele.

▶ Los repuestos originales de Miele se conservan como mínimo 10 años y hasta 15 años después del fin de la producción en serie del aparato de frío.

Limpieza y mantenimiento

▶ No aplicar aceites o grasas en la junta de la puerta, ya que con el tiempo esta se volvería porosa.

▶ El vapor de un limpiador a vapor podría penetrar en las piezas conductoras de tensión y provocar un cortocircuito.
No utilice nunca un limpiador a vapor para limpiar el aparato.

▶ Importante: No utilizar ningún medio mecánico o de otro tipo para acelerar el proceso de descongelación que no haya sido recomendado por el fabricante.

▶ Los objetos puntiagudos o con bordes afilados dañan el generador de frío y pueden causar un mal funcionamiento del aparato. No utilice en ningún caso objetos puntiagudos o con bordes afilados para

- eliminar capas de escarcha o heladas,
- despegar cubiteras o alimentos congelados.

▶ No colocar nunca calefactores eléctricos o velas en el interior del aparato para descongelar alimentos, ya que el material sintético resultará dañado.

▶ No utilizar espráis de descongelación o anticongelantes. Los aerosoles de descongelación y los anticongelantes pueden formar gases explosivos que contengan soluciones propelentes o disolventes que dañen el material sintético y que sean nocivos para la salud.

Transporte

▶ Transportar el aparato de frío siempre en posición vertical y en su embalaje de transporte para evitar daños.

▶ Peligro de sufrir daños y lesiones. Transportar el aparato de frío con la ayuda de una segunda persona, ya que tiene un peso elevado.

Reciclaje de aparatos inservibles

▶ Los niños que juegan con el aparato podrían quedar atrapados y asfixiarse.

- Desmonte la(s) puerta(s) del aparato.
- Extraiga los cajones.

- No deje las baldas dentro del aparato para evitar que los niños puedan trepar por su interior.
- En caso necesario, elimine el cierre de la puerta del aparato antiguo. Así evitará que los niños se queden encerrados jugando poniendo en peligro su vida.

▶ Peligro de descarga eléctrica.

- Cortar la clavija del cable de conexión.
- Cortar el cable de conexión a la red eléctrica del aparato inservible.

Desechar la clavija de conexión a la red y el cable del aparato inservible por separado.

▶ Durante y después de la eliminación, asegúrese de no colocar el aparato cerca de gasolina u otros gases y líquidos inflamables.

▶ Peligro de incendio por escape de aceite o refrigerante.
El refrigerante y el aceite contenidos son inflamables. En caso de un escape de aceite o refrigerante, estas sustancias podrían inflamarse si la concentración es lo suficientemente alta y entraran en contacto con una fuente de calor externa.
Es preciso asegurarse de que el circuito de frío no resulte dañado al desechar el aparato. De este modo, se evitan fugas incontroladas de refrigerante (véase la placa de características para más información) y aceite.

▶ ¡Se podrían producir salpicaduras de refrigerante que pueden provocar graves lesiones oculares! Asegurarse de no dañar ningún componente del circuito refrigerador, p. ej.

- pinchando los conductos del refrigerante del evaporador,
- doblando las conducciones,
- raspando recubrimientos protectores.

Símbolo en el compresor (disponible según modelo)

Información relevante exclusivamente para el reciclaje. No existe ningún riesgo en funcionamiento normal.



▶ El aceite del compresor puede ser mortal en caso de ingestión y penetración en las vías respiratorias.

Sostenibilidad y protección del medio ambiente

Eliminación del embalaje

El embalaje se utiliza para la manipulación y protege el aparato de los daños de transporte.

La devolución de los embalajes al ciclo de los materiales ahorra materias primas. Utilizar las opciones de recogida y devolución de materiales reciclables específicos. El distribuidor Miele se encargará de retirar el embalaje de transporte.

Reciclaje de aparatos inservibles

Los aparatos eléctricos y electrónicos contienen multitud de materiales valiosos. También contienen sustancias, mezclas y componentes concretos que eran necesarios para su funcionamiento y seguridad. En la basura doméstica, así como si se manipulan de forma incorrecta, pueden ser perjudiciales para la salud y causar daños en el medio ambiente. No desechar el aparato inservible en la basura doméstica.



Asegurarse de que el aparato de frío no sufra daños hasta que pueda ser eliminado correctamente de una manera respetuosa con el medio ambiente.
De este modo se garantiza que el refrigerante en el circuito de frío y el aceite del compresor no lleguen a contaminar el medio ambiente.

En su lugar, utilizar para ello los puntos de recogida y almacenamiento oficialmente establecidos para la entrega y reciclaje de aparatos eléctricos y electrónicos disponibles en el municipio, distribuidores o Miele. El usuario es el único responsable legal de eliminar los datos personales almacenados en el aparato inservible. La ley obliga a retirar sin destruir las pilas y baterías utilizadas que no estén totalmente inaccesibles en el aparato, así como las lámparas. Llevarlos a un punto de recogida adecuado donde puedan ser entregados gratuitamente. Guardar el aparato inservible fuera del alcance de los niños hasta el momento de transportarlo al desguace.

Así se reducirá el consumo energético...

Lugar de emplazamiento

En caso de temperaturas ambiente más altas, el aparato de frío se tiene que enfriar más a menudo y consume más energía en el proceso. Por lo tanto:

- Colocar el aparato de frío en una estancia bien ventilada.
- Colocar el aparato de frío lejos de una fuente de calor (resistencia calefactora, cocina).
- Proteger el aparato de frío de la radiación solar directa.
- Garantizar una temperatura ambiente ideal de alrededor de 20 °C.
- Eliminar regularmente el polvo acumulado en las aberturas para ventilación y no bloquearlas.

Ajuste de temperatura

Cuanto más baja sea la temperatura ajustada, mayor será el consumo energético. Se recomiendan los siguientes ajustes:

- Zona de refrigeración entre 4 y 5 °C.
- Compartimento congelador -18 °C.

Manejo

El consumo energético aumenta debido al calor introducido y al impedimento de la circulación del aire. Por lo tanto:

- Abrir la(s) puerta(s) del aparato durante el menor tiempo posible. Ordenar bien los alimentos ayuda a escogerlos fácilmente.
- Después de la apertura, cerrar la(s) puerta(s) del aparato completamente.
- Dejar enfriar los alimentos y bebidas calientes antes de introducirlos en el aparato de frío.
- Almacenar los alimentos bien envueltos o tapados.
- No llenar excesivamente los compartimentos para que pueda circular el aire.
- Mantener la distribución de los cajones y de las baldas como en el estado de suministro.
- Para descongelar, colocar los alimentos congelados en el frigorífico.

Sostenibilidad y protección del medio ambiente

Descongelar

Una capa de hielo dificulta la emisión de frío en el congelador. Por lo tanto:

- Descongele el aparato en caso de haberse acumulado una capa de hielo de máx. 0,5 cm.

Descripción del aparato

KU 7015

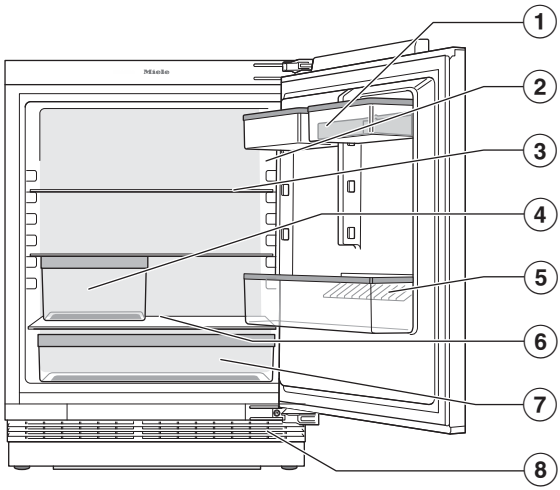

① Estante con huevera en la puerta del aparato

② Display

③ Balda

④ Cajón para fruta y verdura (VeggieBox)

⑤ Botellero con soporte para botellas:
Se puede desplazar el soporte para botellas a la derecha o a la izquierda y así dejar espacio para cartones de bebidas.

⑥ Canaleta del agua descongelada y orificio de desagüe del agua descongelada:
La condensación precipitada se escurre y evapora automáticamente.

⑦ Cajón para fruta y verdura (VeggieBox)

⑧ Rejillas de ventilación

Saber más

KU 7016

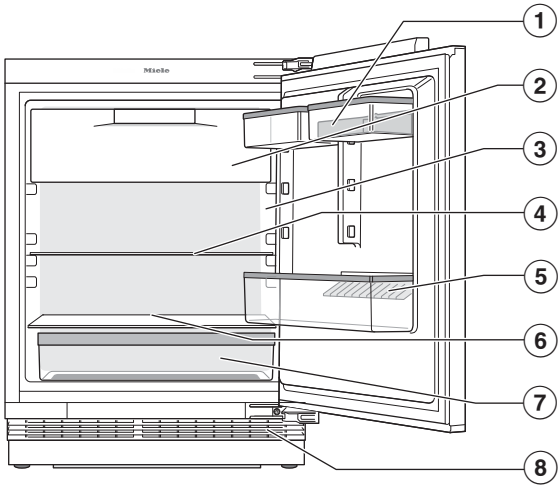

① Estante con huevera en la puerta del aparato

② Compartimento congelador (4 estrellas)

③ Display

④ Balda

⑤ Botellero con soporte para botellas:
Se puede desplazar el soporte para botellas a la derecha o a la izquierda y así dejar espacio para cartones de bebidas.

⑥ Canaleta del agua descongelada y orificio de desagüe del agua descongelada:
La condensación precipitada se escurre y evapora automáticamente.

⑦ Cajón para fruta y verdura (VeggieBox)

⑧ Rejillas de ventilación

Display

Evitar arañar el display con objetos afilados, p. ej. lápices.
Tocar el display solo con los dedos. Es posible que el display no reaccione si se tienen los dedos fríos.

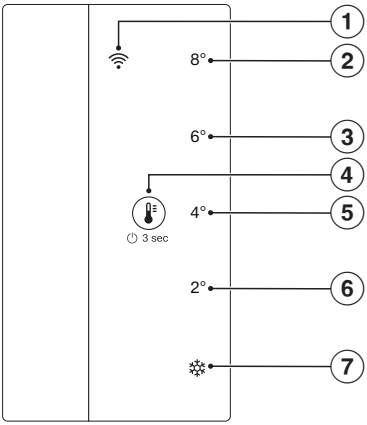

① LED del WiFi

② LED 8 °C

③ LED 6 °C

④ Símbolo de funcionamiento

⑤ LED 4 °C
(submenú:
volver a los ajustes de fábrica)

⑥ LED 2 °C
(submenú: modo Sabbat)

⑦ SuperFrío
(submenú: Bloqueo)

Saber más

Manejo del aparato de frío a través del display

- Para encender el aparato de frío, pulsar el símbolo durante 3 segundos.
- Tocar brevemente el símbolo varias veces seguidas para activar los LED del menú principal y del submenú.

Se ilumina el LED de la temperatura o función seleccionada.

- Tocar el símbolo durante 7 segundos, luego pasar del menú principal al submenú.

Transcurridos 5 segundos sin seleccionar una función, la indicación vuelve al menú principal.
Cuando se selecciona una función en el submenú, se enciende el LED asignado.

- Tocar el símbolo durante 3 segundos para dejar el submenú y para volver al menú principal.

Cómo funciona

El aparato de frío se maneja mediante el símbolo del display. Se puede utilizar este símbolo para cambiar entre el menú principal y el submenú y navegar por ambos menús. Cuánto tiempo se toque el símbolo es decisivo para la selección.

Pulsar el símbolo brevemente

Tocando brevemente el símbolo se puede navegar por el menú principal y el submenú hasta llegar a la temperatura o función deseada.

Pulsar el símbolo durante 3 segundos

Si se toca el símbolo durante 3 segundos, no importa en qué estado se encuentre el aparato de frío.
Se enciende un aparato que está apagado. Un aparato del menú principal está apagado. Un aparato del submenú pasa al menú principal. Se desactiva una función activa.

Pulsar el símbolo durante 7 segundos

Si se toca el símbolo en el menú principal durante 7 segundos, se abre el submenú. Te encontrarás el submenú cuando los 5 LED se enciendan simultáneamente. Si no se selecciona una función en 5 segundos, la indicación vuelve al menú principal.

Menú principal

En el menú principal se puede elegir entre 5 ajustes, a saber, las temperaturas 8 °C, 6 °C, 4 °C y 2 °C, así como la función SuperFrío.

Submenú

En el submenú se pueden seleccionar 3 funciones, a saber, la función de bloqueo en el LED , el modo Sabbat en el LED 2 °C y el restablecimiento de los ajustes de fábrica en el LED 4 °C.

Modo reposo del display

El modo reposo se activa cuando no se toca el símbolo del menú principal durante 10 segundos. De este modo se evita un ajuste accidental de la temperatura. El modo reposo se cancela tocando brevemente el símbolo .

Indicaciones LED

Los LED pueden encenderse o parpadear para indicar el estado del dispositivo. Si el LED se enciende, la temperatura está seleccionada o la función está activa. Un LED intermitente indica un fallo de alimentación o una alarma de temperatura hasta que se alcanza la temperatura ajustada. Si varios LED parpadean simultáneamente, se ha producido una anomalía. Si el símbolo parpadea, la conexión WiFi puede establecerse o el aparato se está conectando en ese momento.

Seguridad

Función de bloqueo

La función Bloqueo conectada protege el aparato de frío de una desconexión indeseada y de posibles modificaciones de los ajustes por parte de personas no autorizadas, p. ej. niños.

La función Bloqueo se encuentra en el submenú del LED ✲.

Alarma de la puerta

El aparato está equipado con una alarma de la puerta con el fin de evitar la pérdida de energía al estar la puerta abierta y proteger los alimentos almacenados del calor.

Cuando el aparato permanece abierto durante mucho tiempo suena una señal acústica y la iluminación interior parpadea.

La señal acústica se apaga en cuanto se cierra la puerta del aparato.

Desconectar anticipadamente la alarma de la puerta

■ Pulsar 🌡 brevemente.

La señal acústica se apaga.

Si no se cierra la puerta, la señal acústica se vuelve a repetir después de poco tiempo.

Conexión en red

El aparato de frío está equipado con un módulo WiFi integrado. El módulo WiFi permite su conexión en red doméstica y el uso de la Miele App en un terminal móvil.

Una vez que el aparato de frío se ha conectado a través de la red WiFi, la conexión se restablece automáticamente cada vez que se vuelve a encender.

Es preciso asegurarse de que la señal de la red de conexión WiFi esté disponible con suficiente intensidad en el lugar de emplazamiento del aparato de frío.

El consumo energético aumenta al conectar el aparato de frío a la red de conexión WiFi, incluso cuando está desconectado.

Es posible desactivar la WiFi en los Ajustes.

Extras inteligentes a través de la Miele App*

La conexión en red a través de la Miele App brinda acceso a múltiples extras inteligentes, entre los que se incluyen los siguientes:

- Consulta de información de estado
- Uso de prácticas funciones adicionales
- Actualización del software para mantener el aparato de frío al día con las últimas novedades de Miele.

Hay disponibles más detalles sobre los extras inteligentes en la página web de Miele, en la App Store® de Apple o en Google Play Store™.

*Oferta digital adicional de Miele & Cie. KG. El número de funciones disponibles puede variar según el modelo y el país. El usuario tiene la obligación de aceptar los Términos y Condiciones Generales y la política de privacidad para los productos y servicios digitales de Miele en la Miele App. Miele se reserva el derecho de modificar o interrumpir las promociones digitales en cualquier momento.

Funciones del aparato

SuperFrío ❄

Cuando se conecta la función SuperFrío ❄, la **zona de refrigeración** y el **compartimento congelador** (según modelo) se enfrían muy rápidamente hasta el nivel más frío (dependiendo de la temperatura ambiente). La temperatura del frigorífico desciende, ya que el aparato de frío funciona a la mayor potencia frigorífica posible. Seleccionar esta función para enfriar rápidamente una cantidad grande de alimentos frescos o bebidas o antes de congelar alimentos frescos. Al hacerlo, se consigue que los alimentos se congelen rápidamente y mantengan su valor nutritivo, vitaminas, aspecto y sabor.

En caso de estar conectada la función SuperFrío ❄ pueden producirse ruidos de funcionamiento.

Es necesario conectar la función SuperFrío ❄ aprox. **3 horas antes de introducir** los alimentos o bebidas.

La función SuperFrío ❄ se desconecta automáticamente transcurridas, como máximo, 18 horas. El aparato vuelve a funcionar a una potencia frigorífica normal.

Consejo: A fin de ahorrar energía, es posible desconectar la función SuperFrío ❄ una vez se hayan enfriado suficientemente los alimentos o las bebidas.

Modo Sabbat

El aparato dispone de un modo Sabbat indicado para su uso en prácticas religiosas.

Con el modo Sabbat conectado se desactivan:

- la iluminación interior con la puerta abierta,
- todas las señales acústicas y ópticas,
- la indicación de temperatura
- la conexión WiFi
- desactivar todas las funciones del display excepto la función modo Sabbat

Permanecen activas el resto de funciones conectadas.

El modo Sabbat se desconecta automáticamente transcurridas 80 horas.

Después de un fallo de red, el aparato vuelve al modo Sabbat.

La función modo Sabbat se encuentra en el submenú del LED 2 °C.

Ajustes de fábrica

Aquí se pueden restablecer los ajustes del aparato al estado de suministro. También se restablece la conexión WiFi.

Consejo: Se recomienda en caso de deshacerse del aparato, venderlo o poner en funcionamiento un aparato ya utilizado.

La función ajustes de fábrica se encuentra en el submenú del LED 4 °C.

Modo Demo

El modo Demo permite mostrar el aparato de frío en un distribuidor sin que la refrigeración esté conectada. Para el uso privado no se requiere este ajuste.

Distribución de los elementos en el interior

Adaptar los estantes de la puerta/el soporte para botellas

Únicamente cambie la posición de los estantes de la puerta/del soporte para botellas cuando estén vacíos.

- Deslice los estantes de la puerta/el soporte para botellas hacia arriba y extráigalo hacia fuera.
- Colóquelo/s de nuevo en el lugar deseado.

Colocar baldas

Las baldas pueden ajustarse a la altura de los alimentos.

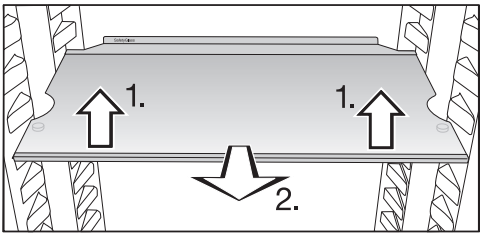

- Levante ligeramente la parte delantera de la balda y tire de ella un poco hacia delante.
- Levante la estantería por los huecos del soporte para moverla hacia arriba o hacia abajo.
- Introduzca la balda.

Las baldas están aseguradas mediante topes de extracción para que no puedan extraerse involuntariamente.

El tope de la balda en el listón protector posterior debe estar colocado hacia arriba, para evitar que los alimentos entren en contacto con la pared posterior y se adhieran a ella.

Accesorios especiales

Miele ofrece una serie de prácticos accesorios y productos de limpieza y mantenimiento creados específicamente para estos electrodomésticos.

En la tienda online de Miele, a través del Servicio Posventa de Miele o de un distribuidor Miele, es posible adquirir productos especialmente diseñados para tu aparato de frío, como p. ej., productos para el mantenimiento del aparato y accesorios.

Acceder a la tienda online de Miele a través del siguiente código QR:

Antes de la primera utilización

- Retirar todo el material de embalaje y las láminas protectoras.
- Limpiar el interior del armario y los accesorios (ver el capítulo «Limpieza y mantenimiento»).

Conectar el aparato

- Conecte el aparato a la red eléctrica siguiendo las indicaciones que aparecen en el capítulo «Conexión eléctrica».

Conectar y desconectar el aparato

Conexión del aparato de frío

- Abrir la puerta del aparato.
- Tocar el símbolo durante 3 segundos hasta que aparezca una señal acústica.

El aparato de frío comienza a enfriar y la iluminación interior se enciende cuando la puerta está abierta.

El aparato de frío se ajusta a la temperatura preestablecida.

Cuando se pone en funcionamiento por primera vez o si el aparato no estaba conectado previamente a la WiFi, la conexión es posible durante varios minutos. Si el aparato ya estaba conectado a la WiFi, se conectará automáticamente.

Antes de introducir alimentos por primera vez es conveniente dejar que el aparato de frío se enfríe durante algunas horas, a fin de alcanzar una temperatura adecuada.

Desconectar el aparato de frío

Se despliega el menú principal.

- Tocar el símbolo durante 3 segundos hasta que aparezca una señal acústica.

Los LED del display dejan de encenderse, la iluminación interior se apaga y el aparato deja de enfriar.

Tener en cuenta lo siguiente: el aparato de frío no está desenchufado de la red eléctrica, sino que tan solo se ha desconectado.

A tener en cuenta en caso de ausencias prolongadas

Si se desconecta el aparato de frío durante un período de ausencia prolongado y no se limpia, existe el riesgo de que se forme moho al dejarlo cerrado.

Es imprescindible limpiar el aparato de frío.

En caso de no usar el aparato de frío durante un tiempo prolongado, tener en cuenta lo siguiente:

- Desconectar el aparato de frío.
- Desconectar la clavija de conexión a la red o desconectar el fusible de la instalación doméstica.
- Descongele el compartimento congelador (según el modelo).
- Limpie el aparato y déjelo abierto para que se ventile y evitar así la formación de olores.

Requisitos para la conexión en red

Tener en cuenta los siguientes requisitos para la conexión en red:

1. El lugar de emplazamiento dispone de una red doméstica.
   Tener preparada la contraseña WiFi.
2. La Miele App está disponible en un terminal móvil.
3. Es necesario tener una cuenta de usuario en la Miele App.

Aplicación Miele

Es posible descargar la aplicación Miele de forma totalmente gratuita de la Apple App Store® o en la Google Play Store™.

Consíguelo en el App Store

DISPONIBLE EN Google Play

Activar la conexión WiFi

La conexión a WiFi está desactivada de fábrica. El símbolo está oscuro.

- Para apagar el aparato de frío, pulsar el símbolo durante 3 segundos.
- Para encender a continuación el aparato de frío, pulsar el símbolo durante 3 segundos.

En el display se ilumina el símbolo durante varios minutos. Durante este tiempo, se puede conectar el aparato a la WiFi. Si la ventana temporal no es suficiente para la conexión, volver a apagar y encender el aparato.

En cuanto se establezca la conexión, se ilumina el símbolo .

Escanear y conectar

- Escanear el código QR.

Si se ha instalado la Miele App y se tiene una cuenta de usuario, se redirigirá directamente a la conexión en red.

Si todavía no se ha instalado la Miele App, se redirigirá a la Apple App® o a la Google Play Store™.

- Instalar la Miele App y crear una cuenta de usuario.
- Escanear de nuevo el código QR.

La Miele App guía a través de los siguientes pasos para realizar la instalación.

(disponible según modelo)

Ajustar la temperatura

Se despliega el menú principal.

- Tocar el símbolo en rápida sucesión hasta llegar al LED de la temperatura deseada.

⚠ Existe un riesgo para la salud debido al consumo de alimentos estropeados.
Con una temperatura de **4 °C** preajustada para la zona de refrigeración se alcanzan los **-18 °C** en el compartimento congelador.
Es preciso tener en cuenta que si la temperatura en la zona de refrigeración es más alta, la temperatura en el compartimento congelador aumentará por encima de los -18 °C.
Para congelar alimentos frescos se necesita una temperatura de **-18 °C**. Además, una temperatura más elevada en el congelador acorta la caducidad de los alimentos.

Tenga en cuenta que las temperaturas del congelador pueden variar en caso de una carga pequeña. En determinadas circunstancias, se pueden alcanzar temperaturas por encima de los –18 °C.

En una zona de congelación con una temperatura constante de -18 °C y con las medidas higiénicas correspondientes se puede prolongar sensiblemente la durabilidad de los alimentos y evitar tener que desecharlos.

Conexión de SuperFrío ❄

Es necesario conectar la función SuperFrío ❄ aprox. **3 horas antes de introducir** los alimentos o bebidas.

En caso de estar conectada la función SuperFrío ❄ pueden producirse ruidos de funcionamiento.

- Tocar el símbolo en rápida sucesión hasta llegar al LED ❄.

El LED ❄ se ilumina en color naranja.

Desconexión de la función SuperFrío ❄

La función SuperFrío ❄ se desconecta automáticamente transcurridas, como máximo, 18 horas. El aparato vuelve a funcionar a una potencia frigorífica normal.

Consejo: A fin de ahorrar energía, es posible desconectar la función SuperFrío ❄ una vez se hayan enfriado suficientemente los alimentos o las bebidas.

- Tocar el símbolo en rápida sucesión hasta llegar a la temperatura deseada.

SuperFrío se desactiva y el LED ❄ ya no se ilumina en color naranja.

Cómo almacenar los alimentos en el frigorífico

⚠ Peligro de explosión por gases inflamables.
Los gases inflamables pueden llegar a arder debido a los componentes eléctricos.
No almacenar materiales explosivos ni productos con gases combustibles en el aparato (p .ej., botes de spray). Es posible reconocerlos porque o bien se indica en los ingredientes de la etiqueta o se añade un símbolo de llama. En caso de escapar gases estos podrían incendiarse debido a los componentes eléctricos.

⚠ Riesgo de sufrir daños por alimentos que contengan grasa o aceite.
Si almacena alimentos que contengan grasa o aceite en la puerta, se podrían producir fisuras de tensión en el material sintético y podría romperse o rasgarse.
Observe que la grasa o el aceite que pueda derramarse no entre en contacto con los materiales sintéticos del aparato.

En caso de que la circulación del aire no sea suficiente, se reduce la potencia frigorífica y aumenta el consumo energético.
No almacenar alimentos demasiado juntos ni en contacto directo con la pared posterior para que pueda circular bien el aire.

Distintas zonas de refrigeración

Debido a la circulación natural del aire, se crean diferentes zonas de temperatura en el frigorífico.

El aire frío y pesado desciende hasta la parte inferior del frigorífico. Utilice las diferentes zonas de temperatura para almacenar los alimentos.

Zona menos fría

La zona menos fría está situada en la parte superior de la zona delantera y en la puerta del aparato. Esta zona es idónea para guardar la mantequilla, de modo que quede lo suficientemente blanda para untar y el queso, para que no pierda su aroma.

Zona más fría

La zona más fría del frigorífico se encuentra directamente encima del cajón superior para frutas y verduras (VeggieBox) y en la pared posterior.

Si se mantiene una temperatura de 4 °C o inferior y se manipulan los alimentos de forma higiénica, se retrasa la proliferación de bacterias, como la salmonela y la listeria. La salmonela y la listeria pueden provocar intoxicaciones alimentarias graves.

Por lo tanto, utilizar estas zonas para almacenar los alimentos delicados y fácilmente perecederos, p. ej.:

- pescado, carne, aves,
- embutidos, platos precocinados,
- platos y repostería elaborados con huevos o nata,
- masa fresca, masa para tartas, pizzas, quiches,
- queso y otros productos elaborados con leche fresca,

- humus, cremas vegetales, sustitutos vegetales de queso fresco,
- verdura preparada en envoltorio de plástico,
- en general todos los alimentos frescos (cuya fecha de caducidad indique una temperatura de almacenamiento de mín. 4 °C).

Consejo: Evitar almacenar los alimentos de forma que toquen la pared posterior del frigorífico. De lo contrario podrían congelarse.

Almacenamiento correcto de los alimentos

Guarde los alimentos **envueltos o bien tapados** en el frigorífico. De esta forma evitará que los alimentos absorban olores extraños, que se sequen o que se transmitan los gérmenes. Esto es de especial importancia al almacenar alimentos de origen animal. Asegúrese de que los alimentos, como la carne cruda y el pescado en particular, no entren en contacto con otros alimentos.
Con el ajuste de temperatura adecuado y las medidas higiénicas correspondientes se puede prolongar sensiblemente la durabilidad de los alimentos y evitar tener que desecharlos.

Fruta y verdura

Almacenar la fruta y la verdura envasada en los cajones para frutas y verduras (VeggieBox). Almacenar la fruta y verdura cortada y tapada o envasada al vacío.

Alimentos con alto contenido en albúmina

Observe que los alimentos con alto contenido en albúmina se deterioran con mayor rapidez. Es decir, los crustáceos y los moluscos se deterioran, p. ej., antes que el pescado y este antes que la carne.

Almacenar los alimentos en los cajones para frutas y verduras (VeggieBox)

Los cajones para frutas y verduras VeggieBox cuentan con las condiciones óptimas para el almacenamiento de estos tipos de alimentos.

Una mayor humedad hace que los alimentos conserven su propia humedad y que no se sequen tan rápido. La temperatura se corresponde aproximadamente con la temperatura en el recinto frigorífico convencional.

Tener en cuenta que el estado inicial de los alimentos es determinante para obtener un buen resultado.

Modificar la humedad en los VeggieBox

El grado de humedad en los VeggieBox depende principalmente del tipo y la cantidad de los alimentos almacenados sin envasar.
En caso de una carga pequeña, la humedad puede ser demasiado baja.

- Con carga reducida, almacenar los alimentos en envases herméticos.

Congelar y almacenar alimentos

⚠ Existe un riesgo para la salud debido al consumo de alimentos estropeados.
Si la temperatura ha sido superior a -18 °C durante un tiempo prolongado, los alimentos para congelar pueden descongelarse total o parcialmente. Así se acorta la durabilidad de los alimentos.
Comprobar si los alimentos están total o parcialmente descongelados. En este caso se deberán consumir dichos alimentos lo antes posible o elaborarlos (cocer o asar) antes de volver a congelarlos.

Los alimentos frescos deben congelarse por completo en un mínimo de tiempo, a fin de conservar su valor nutritivo, las vitaminas, su aspecto y sabor.

Almacenar alimentos precocinados ultracongelados

- Si desea almacenar alimentos precocinados ultracongelados, compruebe en el establecimiento de compra:
- que el envase no presente daños,
- la fecha de caducidad,
- la temperatura del frigorífico indicada en el embalaje debe ser de –18 °C o menos.
- Si es posible, transportar los alimentos congelados en una bolsa térmica e introducirlos rápidamente en el aparato de frío.

Congelar alimentos frescos en casa

No apto para congelar

Es preciso tener en cuenta que algunos alimentos no se pueden congelar. Entre ellos figuran, p. ej., las verduras que se suelen consumir crudas, como la lechuga o los rábanos.

Tener en cuenta antes de introducir los alimentos

- Conectar la función SuperFrío ❄ aprox. 3 horas antes de almacenar alimentos y bebidas.

Los alimentos congelados que ya están almacenados mantienen así su reserva de frío.

- Si se desea congelar alimentos, utilizar únicamente productos frescos y en perfecto estado.

Consejo: Para que se conserven el color, el sabor, el aroma y la vitamina C, se recomienda blanquear las verduras antes de congelarlas. Para ello, poner las verduras en porciones en agua hirviendo durante 2–3 minutos. Después, retirar y enfriar la verdura inmediatamente en agua fría. Dejar secar bien la verdura.

Envolver los alimentos

- Congelar en porciones.

Consejo: Para evitar el riesgo de quemaduras por congelación, utilice siempre el empaquetado adecuado (p. ej. recipientes para congelar).

- Extraiga el aire del paquete y ciérrelo bien.
- Anote el contenido y la fecha de congelación en el envase.

Introducir los alimentos para congelar

Los alimentos que se introducen para congelar no deben tocar ningún alimento ya congelado, puesto que se descongelaría.

- Introducir los envases siempre secos para evitar que los alimentos se adhieran al congelarse.
- Colocar los alimentos a lo ancho en la base del compartimento congelador o en contacto con las paredes laterales interiores para que se congelen completamente en el menor tiempo posible.

Tener en cuenta después de congelar los alimentos

- Desconectar la función SuperFrío ❄.

Enfriamiento rápido de bebidas

- Si se colocan botellas para enfriar rápidamente en la zona de congelación, volver a retirarlas **como muy tarde después de 1 hora**. Las botellas podrían explotar.

Preparar cubitos de hielo

- Llene tres cuartos del depósito de cubitos con agua y póngala en el suelo de uno de los cajones de congelación.
- Para soltar la bandeja adherida por congelación, utilice un objeto sin punta, como p. ej. el mango de una cuchara.

Consejo: Los cubitos se desprenden fácilmente de la bandeja si esta se coloca brevemente bajo el grifo.

Conectar la función de bloqueo

El aparato de frío está conectado.

- Tocar el símbolo hasta que después de 7 segundos aparezca una señal acústica doble.

Los 5 LED se iluminan simultáneamente. Te encuentras en el submenú. Transcurridos 5 segundos sin seleccionar una función, la indicación vuelve al menú principal.

- Tocar el símbolo en rápida sucesión hasta llegar al LED ❄.

El LED ❄ se ilumina y el bloqueo se conecta.

Desactivar la función de bloqueo

- Tocar el símbolo durante 3 segundos hasta que aparezca una señal acústica.

La función de bloqueo está desactivada. Se despliega de nuevo el menú principal.

Conectar el modo Sabbat

El aparato de frío está conectado.

Mientras está conectado el modo Sabbat, no se podrán realizar ajustes en el aparato.

- Tocar el símbolo hasta que después de 7 segundos aparezca una señal acústica doble.

Los 5 LED se iluminan simultáneamente. Te encuentras en el submenú. Transcurridos 5 segundos sin seleccionar una función, la indicación vuelve al menú principal.

- Tocar el símbolo en rápida sucesión hasta llegar al LED 2 °C.

El LED 2 °C se enciende y el modo Sabbat está activado.

Asegurarse de que la puerta del aparato esté correctamente cerrada, dado que las advertencias ópticas y acústicas están desconectadas.

⚠ Existe un riesgo para la salud debido al consumo de alimentos estropeados.
Dado que durante el modo Sabbat no se indica un posible corte de corriente eléctrica, los alimentos podrían estar expuestos a altas temperaturas durante mucho tiempo. Así se acorta la durabilidad de los alimentos.
En caso de producirse un corte de corriente eléctrica durante el modo Sabbat, comprobar la calidad de los alimentos.

Desconectar el modo Sabbat

La función modo Sabbat se desactiva automáticamente transcurridas unas 80 horas.

También se puede desactivar la función modo Sabbat previamente en cualquier momento.

- Tocar el símbolo durante 3 segundos hasta que aparezca una señal acústica.

El modo Sabbat está desconectado. Se despliega de nuevo el menú principal.

Se activa la iluminación interior. Se ilumina el LED de la temperatura ajustada anteriormente. El aparato se conecta a la red WiFi si ya estaba conectado a ella. Si no se ha conectado previamente a la WiFi, el símbolo parpadea durante varios minutos. Durante este tiempo es posible establecer una conexión.

Restablecer los ajustes de fábrica

- Tocar el símbolo hasta que después de 7 segundos aparezca una señal acústica doble.

Los 5 LED se iluminan simultáneamente. Te encuentras en el submenú. Transcurridos 5 segundos sin seleccionar una función, la indicación vuelve al menú principal.

- Tocar el símbolo en rápida sucesión hasta llegar al LED 4 °C.

Se enciende el LED 4 °C y se restablecen todos los ajustes al estado de suministro. El aparato se desconecta al cabo de poco tiempo.

Activar la conexión WiFi

La conexión a WiFi está desactivada de fábrica. El símbolo está oscuro.

- Para apagar el aparato de frío, pulsar el símbolo durante 3 segundos.
- Para encender a continuación el aparato de frío, pulsar el símbolo durante 3 segundos.

En el display se ilumina el símbolo durante varios minutos. Durante este tiempo, se puede conectar el aparato a la WiFi. Si la ventana temporal no es suficiente para la conexión, volver a apagar y encender el aparato.

En cuanto se establezca la conexión, se ilumina el símbolo .

Desactivar la conexión WiFi

Para desactivar la conexión WiFi, se debe restablecer el aparato a los ajustes de fábrica.

- Tocar el símbolo hasta que después de 7 segundos aparezca una señal acústica doble.

Los 5 LED se iluminan simultáneamente. Te encuentras en el submenú. Transcurridos 5 segundos sin seleccionar una función, la indicación vuelve al menú principal.

- Tocar el símbolo en rápida sucesión hasta llegar al LED 4 °C.

Se enciende el LED 4 °C y se restablecen todos los ajustes al estado de suministro. El aparato se desconecta al cabo de poco tiempo.

Restablecer la configuración de la red en caso de deshacerse de su aparato, venderlo o poner en funcionamiento un aparato ya utilizado. Se eliminan todos los datos personales del aparato. Además, el anterior propietario ya no podrá acceder al aparato.

Conectar el modo Exposición

- Para apagar el aparato, pulsar el símbolo durante 3 segundos.
- Tocar el símbolo durante 10 segundos hasta que aparezca una señal acústica.
- Tocar brevemente el símbolo 5 veces.

Todos los LED se iluminan brevemente dos veces después de 2 segundos. El modo Demo está conectado.

Desconectar el modo Exposición

- Para apagar el aparato, pulsar el símbolo durante 3 segundos.
- Tocar el símbolo durante 10 segundos hasta que aparezca una señal acústica.
- Tocar brevemente el símbolo 5 veces.

Todos los LED se iluminan brevemente cuatro veces después de 2 segundos. El display se oscurece. El modo Demo está desactivado.

Una vez desconectado el modo Demo, se restablecen los ajustes de fábrica del aparato.

Abandonar el modo Service

Si se ha entrado accidentalmente en el modo Service, se puede salir de él fácilmente. El LED WiFi y el LED 8 °C parpadean simultáneamente.

- Esperar 5 minutos o tocar el símbolo durante 3 segundos para salir del modo Service.

No retirar la placa de características del interior del aparato. La placa de características es necesaria en caso de anomalía.

Evitar que entre agua en la electrónica o en la iluminación.

⚠ Riesgo de sufrir daños por la entrada de humedad.
El vapor de un limpiador a vapor podría dañar los componentes sintéticos y eléctricos.
No utilizar un limpiador de vapor para limpiar el aparato de frío.

A través del agujero de desagüe de agua para la congelación no puede fluir el agua procedente de la limpieza.

Consejos respecto a los productos de limpieza

En el interior del aparato, utilizar solo productos para la limpieza y el cuidado del aparato que no dañen los alimentos.

Para evitar daños en las superficies, al limpiar **no utilizar**

- productos de limpieza que contengan sosa, amoniaco, ácidos o cloruros,
- productos de limpieza descalcificadores,
- productos de limpieza abrasivos (p. ej., líquidos o en polvo, o piedras de limpieza),
- productos de limpieza que contengan disolventes,
- productos de limpieza especiales para acero inoxidable,
- productos de limpieza para lavavajillas,
- esprays para hornos,
- limpiacristales,
- cepillos y esponjas duros y abrasivos (p. ej., los especiales para ollas),
- gomas quitamanchas,
- espátulas de metal afiladas.

Para la limpieza recomendamos que utilice un paño limpio, agua templada y un poco de detergente suave.

Preparar el aparato para la limpieza

- Desconectar el aparato de frío.
- Retirar los alimentos del aparato y guardarlos en un lugar fresco.
- Descongelar el compartimento congelador (según el modelo) (ver «Descongelar»).
- Extraiga el resto de elementos que se puedan extraer para limpiarlos.

Limpiar el interior

Limpiar el aparato regularmente, al menos una vez al mes, y el congelador cada vez que lo descongele.

Si se deja que la suciedad se acumule durante mucho tiempo, en ocasiones ya no será posible eliminarla.
Las superficies pueden cambiar de color o deformarse.
Eliminar la suciedad cuanto antes.

- Limpiar **el interior del aparato** con un paño limpio, agua templada y un poco de detergente suave.
- Después de su limpieza, aclarar con agua limpia y secar todo con un paño.
- Limpiar el congelador después de descongelarlo.

Para ello mantenga siempre limpia la canaleta del agua descongelada y el orificio de desagüe. El agua descongelada debe poder fluir siempre sin obstáculos.

- Limpiar a menudo la canaleta del agua descongelada y el orificio de evacuación con un bastoncillo o algo similar para que el agua descongelada pueda evacuarse sin obstáculos.
- Para asegurar la correcta ventilación del aparato y para evitar la formación de olores, dejar la puerta abierta durante un breve período de tiempo.

Accesorios para limpieza manual o en el lavavajillas

Los siguientes componentes deberían lavarse exclusivamente **a mano**:

- los listones con look en acero inoxidable
- los listones posteriores de las baldas
- las baldas con impresión
- las bandejas de fruta y verdura (VeggieBox)
- todos los cajones y las tapas de los cajones (incluidos en función del modelo)
- el botellero variable (disponible como accesorio especial)
- el cajón organizador (como accesorio especial)

Las siguientes piezas son **aptas para el lavado en el lavavajillas**:

⚠ Peligro de sufrir daños derivados de temperaturas demasiado altas.
Algunas piezas pueden p. ej. deformarse y no poder continuar siendo utilizadas debido a su limpieza en el lavavajillas a más de 55 °C.
Para la limpieza de las piezas aptas para el lavavajillas, seleccione una temperatura de máximo 55 °C.

A causa del contacto con colorantes naturales, p. ej. los contenidos en zanahorias, tomates y kétchup, los componentes de plástico pueden cambiar de color en el lavavajillas. Este cambio de color no afecta a la estabilidad de las piezas.

- el botellero, la huevera
- el estante y el botellero de la puerta (sin listón en look acero inox.)
- las baldas (sin listones y sin impresión)
- el soporte para el filtro de olores (disponible como accesorio especial)

Retirar y desmontar los accesorios para su limpieza

Desmontar los estantes de la puerta/ el soporte para botellas

Retirar los listones con look de acero inoxidable, antes de introducir el estante/el botellero en el lavavajillas.

Proceder de la manera siguiente para retirar los listones:

- Colocar el estante/el botellero sobre la encimera.
- Poner a un lado el listón.
- Después de la limpieza, fijar de nuevo los listones.

Desmontar las baldas

Antes de limpiar las baldas, retirar los listones decorativos y los listones protectores posteriores. Proceder de la siguiente manera:

- Colocar la balda sobre una base blanda encima de la encimera (p. ej., un paño de cocina).

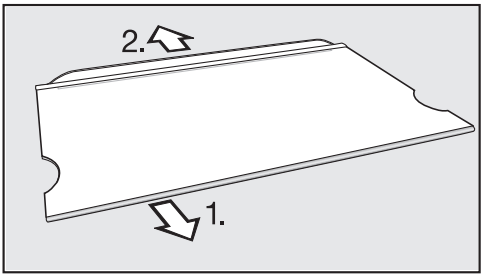

- Comenzar por el listón decorativo.
- Extraer el listón protector.
- Después de la limpieza, fijar de nuevo los listones decorativos y los listones protectores en las baldas.

Limpieza de la junta de la puerta

⚠ Riesgo de sufrir daños debido a una limpieza incorrecta.
En caso de tratar la junta de la puerta con aceites o grasas, esta podría volverse porosa.
No aplicar aceites o grasas.

- Limpiar la junta de la puerta periódicamente solo con agua, y a continuación secarla bien con un paño.

Limpieza de las rejillas de ventilación y de evacuación de aire

Las acumulaciones de polvo aumentan el consumo energético.

- Limpiar la rejilla de ventilación regularmente con un pincel o con el aspirador (utilice p. ej. el accesorio correspondiente del aspirador Miele).

Después de la limpieza

- Introducir de nuevo todos los elementos en el aparato de frío.
- Conectar el aparato de frío de nuevo.

- Conectar la función SuperFrío durante algún tiempo, para que el frigorífico se enfríe rápidamente.
- Introducir los alimentos en el frigorífico y cerrar la puerta.
- Introduzca los alimentos de nuevo en el congelador en cuanto la temperatura haya descendido lo suficiente en el aparato.

Descongelar

La zona de refrigeración se descongela automáticamente.

Durante el funcionamiento del compresor pueden formarse escarcha y gotas de agua en la pared posterior de la zona de refrigeración. No es necesario eliminarla escarcha y las perlas de agua.

El agua descongelada fluye por una canaleta y se evacúa, a través del tubo de evacuación de agua descongelada, a un sistema de evaporación situado en la pared posterior del aparato. El calor del compresor hace que el agua de descongelación se evapore automáticamente.

Para ello mantenga siempre limpia la canaleta del agua descongelada y el orificio de desagüe. El agua descongelada debe poder fluir siempre sin obstáculos.

Descongelar el compartimento congelador

El compartimento congelador no se descongela automáticamente.

Durante el funcionamiento normal con el tiempo se forma escarcha y hielo en el congelador, p. ej. en las paredes interiores. El espesor de las capas de escarcha y hielo depende de las siguientes causas:

- La puerta del compartimento congelador se ha abierto frecuentemente y/o durante un tiempo prolongado.
- Se han congelado grandes cantidades de alimentos frescos.
- Se ha incrementado la humedad del aire de la estancia.

Una capa gruesa de hielo dificulta la apertura del compartimento congelador. Además, disminuye la potencia de refrigeración, lo cual genera un mayor consumo energético.

- Descongelar el compartimento congelador de vez en cuando, como muy tarde cuando se haya formado una capa de hielo de 0,5 cm de grosor.

Consejo: En caso de que haya pocos alimentos almacenados en el congelador o que este esté vacío o que la humedad y la temperatura de la estancia sean bajas, aprovechar para llevar a cabo la descongelación.

⚠ Riesgo de daños por descongelación incorrecta.

Prestar atención a no dañar el generador de frío durante la descongelación, ya que provocaría un mal funcionamiento del aparato.

No raspe las capas de escarcha y hielo. No utilice objetos puntiagudos o con bordes afilados.

No utilizar herramientas mecánicas u otro tipo de herramienta que no haya sido recomendada por el fabricante para acelerar el proceso de descongelación.

- Conectar la función SuperFrío ❄ 1 día antes de la descongelación. De este modo proporcionará una reserva de frío a los alimentos congelados almacenados y estos se conservarán durante más tiempo a temperatura ambiente.
- Extraer los alimentos congelados y envolverlos en varias páginas de papel de periódico o tapados.

Consejo: También puede guardar los alimentos en bolsas isotérmicas.

- Colocar los alimentos congelados en un lugar fresco hasta que el compartimento congelador esté de nuevo listo para el funcionamiento.

Cuanto más tiempo se almacenen los alimentos congelados a temperatura ambiente, menor será el tiempo de conservación de los alimentos.

Descongelar rápidamente.

⚠ Riesgo de sufrir daños por el calor y la entrada de humedad.

El vapor de un limpiador a vapor así como los aparatos de calefacción eléctricos y las velas encendidas podrían dañar los componentes sintéticos y eléctricos.

En ningún caso utilizar un limpiador a vapor, aparatos de calefacción eléctricos o velas encendidas para descongelar el aparato.

⚠ Riesgo de daños y peligros para la salud debido a los aerosoles de descongelación o descongelantes.

Los aerosoles de descongelación o anticongelantes pueden formar gases explosivos que contengan soluciones propulsantes o disolventes que dañen el material sintético y que sean nocivos para la salud.

No utilizar esprays de descongelación o anticongelantes para descongelar el aparato de frío.

Procurar que no llegue agua al mueble.

- Desconectar el aparato de frío.
- Desconectar la clavija de conexión a la red o desconectar el fusible de la instalación doméstica.
- Dejar abierta la puerta del congelador y la del aparato.

Consejo: Se podrá acelerar la descongelación colocando una olla en un salvamanteles con agua caliente (no hirviendo) en el congelador. En este caso, se debería mantener cerrada la puerta durante la descongelación para que no pueda escaparse el calor.

- Extraer los pedazos de hielo desprendidos.
- Recoger el agua descongelada varias veces, en caso necesario, con una esponja o con un paño.

Después de descongelar

- Limpiar y secar el congelador.
- Cerrar la puerta del congelador y la del aparato.
- Enchufar de nuevo el aparato y conectarlo.

- Conectar la función SuperFrío ❄ para que el congelador se enfríe más rápidamente.
- Introducir los alimentos de nuevo en el congelador.

Solucionar anomalías

La mayor parte de las anomalías se pueden solucionar sin la intervención de un técnico. En muchos casos, se ahorra tiempo y dinero al no tener que ponerse en contacto con el Servicio Posventa.

Entrar en https://www.miele.es/support/customer-assistance para obtener más información sobre cómo solucionar algunas anomalías sin la ayuda de un técnico.

No abra el aparato de frío en la medida de lo posible hasta que se haya eliminado la anomalía para reducir al máximo la pérdida de frío.

Problema	Causa y solución
El aparato de frío no enfría.	El aparato no está conectado. ■ Conectar el aparato de frío.
	La clavija no está colocada correctamente en la toma de corriente o la clavija del aparato no está colocada correctamente en la toma del aparato. ■ Coloque el interruptor de red en la toma de corriente y la clavija del aparato en la toma del aparato.
	El fusible de la instalación doméstica se ha disparado. El aparato, la tensión de red u otro aparato podrían estar dañados. ■ Llamar a un electricista o al Servicio Posventa.
El aparato no tiene potencia de refrigeración, pero la iluminación interior no funciona cuando la puerta está abierta.	El modo Demo está conectado. Permite mostrar el aparato en un distribuidor sin que la refrigeración esté conectada. Para el uso privado no se requiere este ajuste. ■ Desconectar el modo Demo (ver capítulo «Ajustar la configuración», apartado «Desconectar modo Demo»).
El compresor funciona de forma continuada.	Esto no es una anomalía. Para ahorrar energía, el compresor conmuta a un número de revoluciones menor cuando la demanda de frío es reducida. De esta forma se prolonga el tiempo de funcionamiento del compresor.

Problema	Causa y solución
El compresor se conecta cada vez más a menudo y durante más tiempo, la temperatura en el aparato de frío es demasiado baja.	Las aberturas para ventilación se encuentran tapadas o presentan polvo acumulado. ■ Evitar tapar la abertura para ventilación. ■ Eliminar regularmente el polvo acumulado en la abertura para ventilación.
	Se ha abierto la puerta del aparato y la puerta del compartimento congelador (según el modelo) muy a menudo o se han introducido o congelado grandes cantidades de alimentos frescos. ■ Abrir las puertas del aparato únicamente cuando sea necesario y durante el menor tiempo posible. La temperatura necesaria se ajusta de nuevo por sí sola transcurrido un tiempo.
	Las puertas del aparato no están cerradas correctamente. Es posible que ya se haya formado una gruesa capa de hielo en el recinto congelador. ■ Cerrar las puertas del aparato. La temperatura necesaria se ajusta de nuevo por sí sola transcurrido un tiempo. Si se hubiera formado una gruesa capa de hielo, se reduce la potencia frigorífica, lo que aumenta el consumo energético. ■ Descongele el compartimento congelador y límpielo.
	La temperatura ambiente es demasiado alta. Cuanto más elevada sea la temperatura ambiente, más tiempo funciona el compresor. ■ Observar las indicaciones del capítulo «Instalación», apartado «Lugar de emplazamiento».
	La temperatura del aparato de frío está ajustada demasiado baja. ■ Corregir el ajuste de temperatura.
	Se ha congelado una gran cantidad de alimentos a la vez. ■ Observar las indicaciones del capítulo «Manejar» sobre el tema Congelar y almacenar.
	La función SuperFrío todavía está conectada. ■ Conectar SuperFrío antes de tiempo para ahorrar energía.

Solucionar anomalías

Problema	Causa y solución
El compresor se conecta cada vez con menor frecuencia y durante menos tiempo, asciende la temperatura en el aparato.	Esto no es una anomalía. La temperatura ajustada es demasiado elevada. ■ Corrija el ajuste de temperatura. ■ Compruebe la temperatura de nuevo transcurridas 24 horas.
	Los alimentos congelados comienzan a descongelarse. Se ha sobrepasado la temperatura ambiente para la que está diseñado su aparato. El compresor se conecta con menor frecuencia si la temperatura ambiente es muy baja. Por ese motivo, la temperatura del congelador puede ser demasiado alta. ■ Observe las indicaciones del capítulo «Instalación», apartado «Lugar de emplazamiento». ■ Aumente la temperatura ambiente.
El aparato está congelado o en el interior del aparato se forma agua condensada. Eventualmente, la puerta del aparato no se cierra correctamente.	La junta de la puerta se ha salido de la ranura. ■ Comprobar si la junta de la puerta encaja correctamente en la ranura.
	La junta de la puerta está dañada. ■ Comprobar si la junta de la puerta está dañada.
La junta de la puerta está dañada o debería ser sustituida.	Se puede sustituir la junta de la puerta sin herramienta. ■ Sustituir la junta de la puerta. Se puede adquirir una nueva a través del Servicio técnico de Miele o de un distribuidor especializado.
Se ha adherido algún alimento por congelación.	El envase del alimento no estaba seco al introducirlo. ■ Desprenda el alimento congelado con un objeto sin punta, p.ej., con el mango de una cuchara.
El aparato está caliente por las paredes exteriores.	No hay anomalía. El calor resultante de la generación de frío se utiliza para evitar el rocío.

Mensajes en el display

Mensaje	Causa y solución
Los LED 2 °C, 6 °C y ᯤ parpadean en el display.	Este mensaje aparece si el aparato no puede conectarse a la WiFi o si se interrumpe la conexión. ■ Tocar brevemente el símbolo 🌡 para apagar la alarma y, a continuación, comprobar la conexión WiFi (ver los capítulos «Saber más» y «Ajustar la configuración», sección «Activar la conexión WiFi»).
ᯤ y el LED 8 °C parpadean simultáneamente en el display.	Este mensaje aparece si ha entrado accidentalmente en modo Service. ■ Esperar 5 minutos o tocar el símbolo 🌡 durante 3 segundos para salir del modo Service.

Iluminación interior

⚠ Peligro de descargas eléctricas producidas por cables accesibles.
Al retirar la cubierta de la luz podría entrar en contacto con piezas conductoras de electricidad.
No retirar la tapa de la luz. La iluminación LED debe ser reparada y sustituida exclusivamente por el Servicio Posventa.

⚠ Riesgo de sufrir daños por iluminación LED.
Esta iluminación se corresponde con el grupo de riesgo RG 2. En caso de que la cubierta esté defectuosa, los ojos podrían sufrir daños.
En caso de que la cubierta de la lámpara esté defectuosa no examinarla directamente con instrumentos ópticos (como una lupa o similares).

Problema	Causa y solución
No funciona la iluminación interior.	El aparato no está conectado. ■ Conecte el aparato.
	El modo Sabbat está conectado.
	La iluminación interior se desconecta automáticamente debido al sobrecalentamiento después de aprox. 15 minutos cuando la puerta está abierta. Si este no es el motivo, se trata de una avería. ■ Póngase en contacto con el Servicio Post-venta.
La iluminación interior parpadea.	Esto no es una anomalía. Se ha activado la alarma de la puerta.

Solucionar anomalías

Causas de ruidos

El aparato emite ruidos durante su funcionamiento.
Con una capacidad de refrigeración más baja, el aparato consume menos electricidad pero está en funcionamiento durante más tiempo. La intensidad de los ruidos de funcionamiento es menor.
Con una capacidad de refrigeración más alta, los alimentos se enfrían más rápidamente.
La intensidad de los ruidos de funcionamiento es mayor.

Ruidos normales	**¿Cuál es la causa de los ruidos?**
Siseo, silbido	Entra refrigerante en el circuito de frío.
Burbujeo, borboteo, salpicadura	El refrigerante fluye por las tuberías.
Zumbido	El aparato de frío enfría.
Hacer clic	El termostato enciende o apaga el compresor.
Zumbido, ruido	El ventilador está en funcionamiento. La apertura automática de la puerta (según el modelo) abre o cierra la puerta del aparato.
Crujido	Se expande el material del aparato de frío.
Traqueteo	Las válvulas o las tapas están activas.
Avisador acústico (aparatos de frío con depósito de agua)	El agua entra desde el depósito de agua.
Sorbido (aparatos de frío con amortiguador de cierre de la puerta)	La puerta del aparato con amortiguador de cierre se abre o se cierra.
Conviene recordar que no se pueden evitar los ruidos del compresor y del circuito de frío.	

Ruidos	**Causa y solución**

Vibración, clapeteo, tintineo	El aparato de frío no está nivelado. Nivelar el aparato de frío con la ayuda de un nivel de burbuja. Utilizar para ello las patas roscadas (disponibles dependiendo del modelo) que se encuentran debajo del aparato. A partir de un hueco de empotramiento de 140 cm: deslizar los listones de estabilización por la parte inferior de la base del aparato.
	Los cajones, cestos o baldas se mueven o están atascados. Comprobar los componentes extraíbles y volver a colocarlos.
	Las botellas o recipientes se rozan entre sí. Separar un poco las botellas y recipientes.
	El sujetacables para el transporte (disponible según el modelo) sigue colgado en la pared posterior del aparato. Retirar el sujetacables para el transporte.

Consultar el apartado «Asistencia técnica Miele» de nuestra web, www.miele.es, para obtener información sobre la resolución de problemas y las piezas de repuesto de Miele.

Contacto en caso de anomalías

En caso de anomalías que no hayan podido ser resueltas personalmente, informar p. ej. a un distribuidor Miele o al Servicio técnico de Miele.

Es posible concertar una cita con el Servicio Posventa a través de nuestra página web.

Al final de este documento se indica el número de teléfono del Servicio Posventa de Miele.

El Servicio técnico necesitará saber la denominación del aparato y el número de serie (fab./SN/n.º). Se pueden encontrar ambos datos en la placa de características situada en el interior del aparato de frío o, según el modelo, en el modo Ajustes en el apartado Información ℹ.

Base de datos EPREL

Desde el 1 de marzo de 2021 se puede encontrar información acerca del etiquetado energético y de los requisitos de diseño ecológico en la base de datos de productos europea (EPREL). Se puede acceder a ella a través de este enlace: https://eprel.ec.europa.eu/. Se debe introducir la denominación del aparato.

El nombre del modelo se encuentra en la placa de características dentro del aparato de frío o, según el modelo, en el modo Ajustes en el apartado Información ℹ.

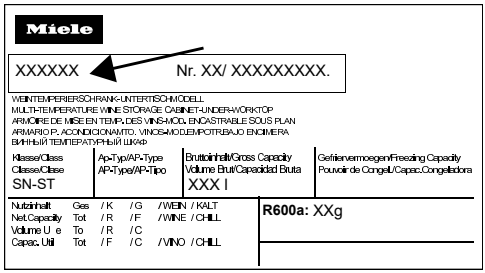

Garantía

La duración de la garantía es de 3 años.

Ver toda la información en las condiciones de la garantía incluidas en el suministro.

Lugar de emplazamiento

⚠ Riesgo de sufrir daños y lesiones debido a que el aparato podría volcarse.
El aparato es muy pesado y tiende a volcarse cuando las puertas están abiertas.
Mantenga cerrada/s la/s puerta/s del aparato, hasta que se encuentre instalado. Para asegurarlo en el hueco de empotramiento, tenga en cuenta las indicaciones del manual de montaje.

⚠ Riesgo de sufrir daños y peligro de incendio provocado por aparatos que desprenden calor.
Los aparatos que desprenden calor podrían incendiarse y el aparato de frío podría comenzar a arder.
El cable de conexión a la red no debe entrar en contacto con fuentes de calor.
El aparato de frío no debe instalarse debajo de una placa de cocción.

⚠ Riesgo de sufrir daños y peligro de incendio provocado por llamas abiertas.
Las llamas abiertas podrían incendiar el aparato.
Mantener alejadas del aparato las llamas abiertas, p. ej. una vela.

⚠ Riesgo de sufrir daños provocados por aparatos de extracción de vahos.
Los aparatos de extracción de vahos situados detrás del aparato de frío pueden dañarlo.
No debe instalarse ningún aparato extractor de aire o de vahos detrás del aparato de frío. Disponer un conducto de aire independiente o instalar una pared divisoria entre los aparatos.

El lugar adecuado debe estar seco y bien ventilado.

⚠ Riesgo de sufrir daños debido a una elevada humedad en el aire.
En caso de que la humedad del aire sea alta, esto puede producir la formación de condensados en las superficies exteriores del aparato de frío.
Esa condensación puede provocar corrosión en las paredes exteriores del mismo.
Emplazar el aparato de frío en una estancia seca o climatizada con suficientes posibilidades de ventilación.
Una vez instalado o emplazado el aparato, es preciso asegurarse de que las puertas del mismo estén correctamente cerradas, y que se haya colocado tal y como se describe. Es imprescindible mantener las aberturas para ventilación indicadas.

Al elegir el lugar de emplazamiento, hay que tener en cuenta que el consumo energético del aparato de frío aumenta cuando se coloca en las inmediaciones de una calefacción, una cocina o cualquier otra fuente de calor. Evitar la luz solar directa.
Cuanto más elevada sea la temperatura ambiente, más tiempo funciona el compresor y mayor será el consumo energético.

Al emplazar el aparato de frío, asegurarse además de lo siguiente:

- La base del enchufe se deberá encontrar fuera de la zona posterior del aparato y debe ser accesible en caso de emergencia.
- La clavija de conexión a la red y el cable de conexión no deben estar en contacto con la parte posterior del aparato de frío, ya que estos podrían resultar dañados a causa de la vibración del aparato.
- Tampoco se deben conectar otros aparatos a la base del enchufe situada en la zona posterior del aparato de frío.
- Al instalar el aparato de frío, es necesario asegurarse de que el cable de conexión a la red eléctrica no quede aprisionado ni resulte dañado.
- En la parte posterior del aparato no se deben colocar ni utilizar dispositivos de varios enchufes, regletas de distribución ni otros aparatos electrónicos (p. ej., transformadores halógenos).
- El suelo en el lugar de emplazamiento debe ser horizontal y nivelado y debe tener la misma altura que el suelo circundante.

Clase climática

El aparato está diseñado para una clase climática determinada (rango de temperatura ambiente) y requiere el cumplimiento de los correspondientes márgenes de temperatura.
En caso de que la temperatura ambiente sea muy baja, se prolongará el estado de reposo del compresor. Lo que puede aumentar la temperatura del aparato de frío y, por consiguiente, provocar algún daño.

La clase climática está indicada en la placa de características situada en el interior del aparato de frío.

Clase climática	Temperatura ambiente
SN	de 10 °C a 32 °C
N	de 16 °C a 32 °C
ST	de 16 °C a 38 °C
T	de 16 °C a 43 °C
SN-ST	de 10 °C a 38 °C
SN-T	de 10 °C a 43 °C

Entrada y salida de ventilación

La entrada y salida de ventilación se produce a través de la rejilla de ventilación en el zócalo del aparato de frío.

⚠ Riesgo de incendio y daños por una ventilación inadecuada.
Si el aparato de frío no está suficientemente ventilado, el compresor se pondrá en marcha con más frecuencia y funcionará durante más tiempo. Esto conlleva un aumento del consumo energético y de la temperatura de funcionamiento del compresor. Esto podría provocar daños en el aparato de frío.
Comprobar que haya suficiente entrada y salida de aire de ventilación en el aparato.
Respetar siempre las aberturas para ventilación prescritas.
Asegurarse de que ningún objeto tape u obstruya las aberturas para ventilación.
Limpiar regularmente las zonas de ventilación para eliminar el polvo y la suciedad.

Emplazamiento Side-by-side

⚠ Peligro de sufrir daños debido a la formación de condensados en las paredes exteriores.
En caso de que la humedad del aire sea alta, esto puede producir la formación de condensados en las paredes exteriores y, con ello, corrosión.
Por lo tanto, en ningún caso coloque otro aparato de frío directamente al lado de este ya sea vertical u horizontalmente.

En ningún caso es posible realizar un montaje «side-by-side» de su aparato de frío, puesto que no está dotado con resistencias calefactoras integradas en las paredes laterales.

Este aparato puede emplazarse junto a otros modelos, dotados con calefacción integrada en la pared lateral, en huecos de empotramiento «side-by-side» separados.

Consulte a su distribuidor las combinaciones posibles en su aparato de frío.

Cambiar el sentido de apertura de la puerta

⚠ Existe peligro de sufrir daños y lesiones debido al peso elevado de la puerta.
En caso de que una sola persona realice el cambio de sentido de apertura de la puerta, existe riesgo de sufrir daños y lesiones.
Modificar el sentido de apertura de la puerta exclusivamente con la ayuda de una 2.ª persona.

⚠ Riesgo de aplastamiento en la bisagra.
Los dedos pueden quedar atrapados en la zona de la bisagra.
No introducir la mano en la bisagra al abrir y cerrar la puerta.

El aparato de frío se suministra con el sentido de apertura de la puerta hacia la derecha. Si fuera necesario modificar el sentido de apertura de puerta izquierda, será necesario cambiar el sentido de apertura de la puerta (ver instrucciones de montaje) antes de que el aparato de frío se instale en el hueco de empotramiento.

Consejo: Para proteger la puerta del aparato y el suelo de posibles daños durante el cambio de sentido de apertura de la puerta, extender una base adecuada en el suelo por delante del aparato de frío.

No dañar la junta de la puerta. Tener cuidado de no dañar la junta de la puerta. ¡Si la junta de la puerta se daña, la puerta del aparato podría no cerrar adecuadamente y la refrigeración no sería suficiente!

📖 Realizar el cambio de sentido de apertura de la puerta de acuerdo con las instrucciones de montaje (ver código QR).

Número de material 12 849 620

Solicitud de manual de instrucciones de montaje impreso

Es posible solicitar gratuitamente a Miele el manual de instrucciones de montaje impreso.

Al final de este documento, se incluyen los datos de contacto de Miele. Al hacerlo, indicar el nombre del modelo y el número de serie que constan en la placa de características.

Puerta del mueble

- Medida de la ranura

Según el diseño de la cocina, están determinados el grosor y el radio de los cantos de la puerta del mueble así como la medida de la ranura vertical.

Es imprescindible tener en cuenta:

En caso de que la ranura entre la puerta del mueble del aparato y el frontal del mueble de cocina adyacente con bisagras o los laterales sea muy pequeña, al abrir la puerta del aparato podría producirse colisión con el frontal del mueble de cocina/los laterales.

Dependiendo del grosor de la puerta del mueble y del radio de los cantos será necesaria una ranura individual.

Consejo: Es necesario tenerlo en cuenta a la hora de planificar la cocina o de sustituir el aparato para conseguir una solución adecuada.

Grosor de la puerta del mueble **A** [mm]	Medidas de la ranura **X** [mm] para diferentes radios de los cantos **B**			
	R0	R1,2	R2	R3
≥16 - 19	mín. 3			
20	5	4	4	3,5
21	5,5	5	4,5	4
22	6,5	6	5,5	5

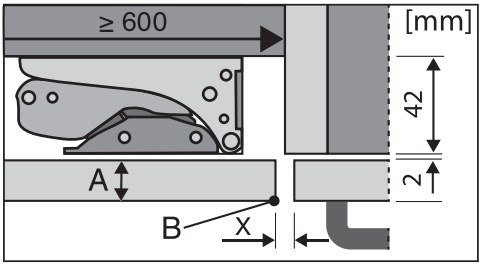

frontal del mueble de cocina adyacente

A = Grosor del frontal del mueble
B = Radio de cantos
X = medida de la ranura

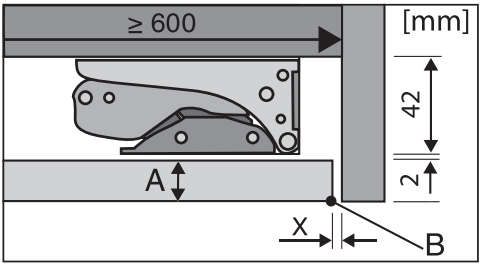

laterales de cierre

A = Grosor del frontal del mueble
B = Radio de cantos
X = medida de la ranura

Consejo: Montar un distanciador entre el cuerpo del mueble y los laterales. Así se consigue que la ranura tenga el ancho necesario.

Peso de la puerta del mueble

⚠ Riesgo de sufrir daños debido al peso excesivo de la puerta del mueble.
Si se montan puertas con un peso superior al permitido, las bisagras pueden resultar dañadas, lo que a su vez podría provocar limitaciones funcionales. Estos daños pueden causar problemas de funcionamiento, entre otras cosas.
Antes de montar la puerta del mueble, es necesario asegurarse de no exceder el peso permitido de la puerta del mueble.

El peso máximo permitido de la puerta del mueble es de 10 kg.

Limitar el ángulo de apertura de la puerta

Las bisagras de la puerta están ajustadas de fábrica de tal forma que permiten una amplia apertura.

En caso necesario, el ángulo de apertura puede limitarse a unos 90° mediante los pasadores adjuntos.

Los pasadores para limitar la puerta deben estar montados, antes de montar el aparato de frío.

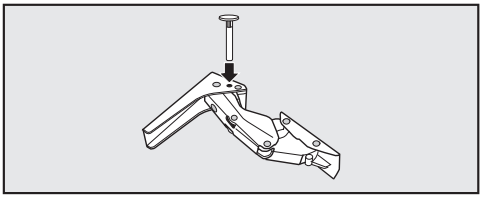

- Insertar el pasador en la bisagra de la puerta desde arriba.

Medidas de empotramiento

Vista inferior/lateral

Todas las medidas se indican en mm.

El funcionamiento correcto del aparato de frío está garantizado si se mantienen libres las aberturas para ventilación.

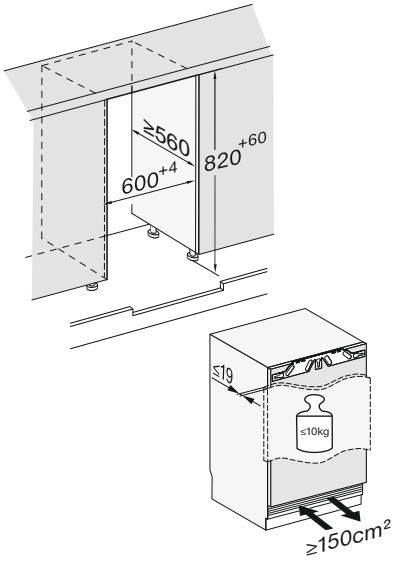

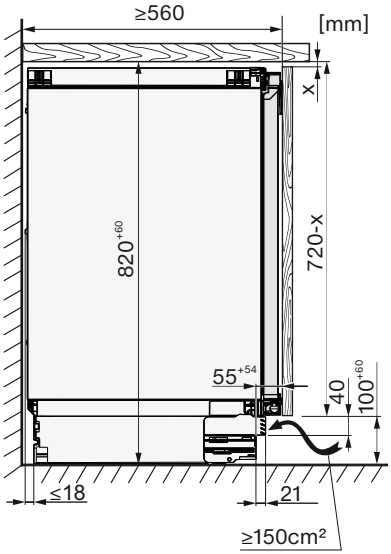

Instalación

Conexiones

Todas las medidas se indican en mm.

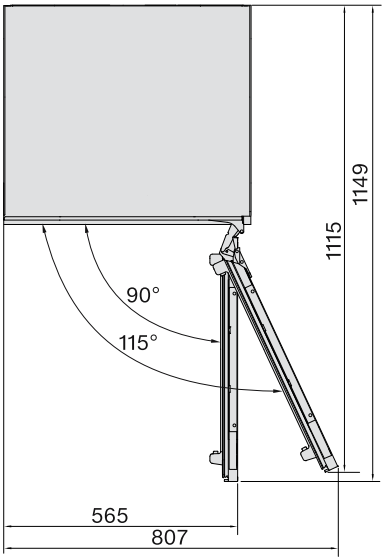

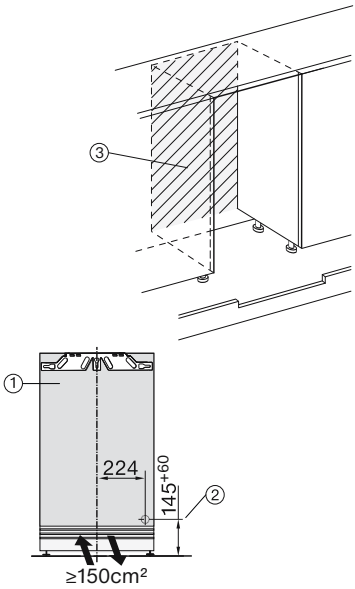

① Vista desde la parte delantera

② Cable de conexión, longitud = 2.200 mm
Es posible adquirir un cable más largo a través del Servicio Posventa de Miele.

③ Sin conexión en esta zona

Montar el aparato

Para el montaje del aparato necesita las siguientes herramientas:

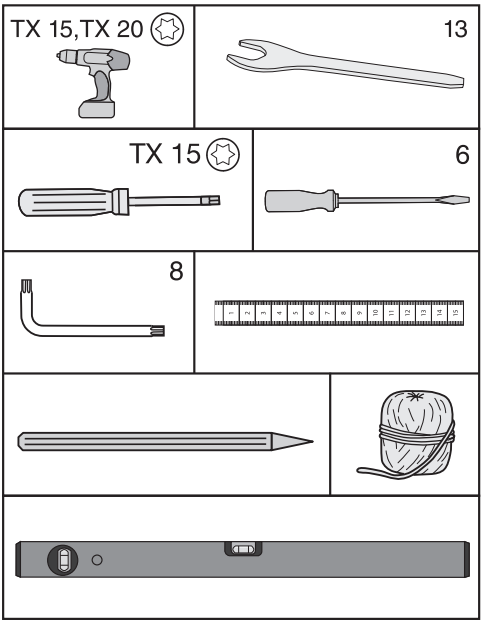

Consejo: Guardar la varilla metálica adjunta en un lugar seguro. Es necesario para ajustar las patas traseras del aparato.

Preparar el aparato

- Coloque el aparato centrado enfrente del hueco de empotramiento.
- Sujete el zócalo por un lado y tire de él hacia delante.

Para fijar el aparato, es posible elegir entre dos opciones diferentes:

1. Fijación superior
   este tipo de fijación es apta para la fijación por debajo de encimeras como, p. ej. de material sintético (laminada). Es imprescindible que se trate de una encimera que se pueda atornillar a la pieza angular de sujeción. Con las patas roscadas totalmente apretadas, el aparato queda ligeramente anclado entre el suelo y la encimera.
2. Fijación lateral
   este tipo de fijación es apta para la fijación por debajo de encimeras duras como, p. ej. de granito. Es imprescindible poder atornillar las paredes laterales del mueble situado junto al aparato a la pieza angular de sujeción.
   Con las patas roscadas totalmente apretadas, el aparato queda más bajo que la encimera.

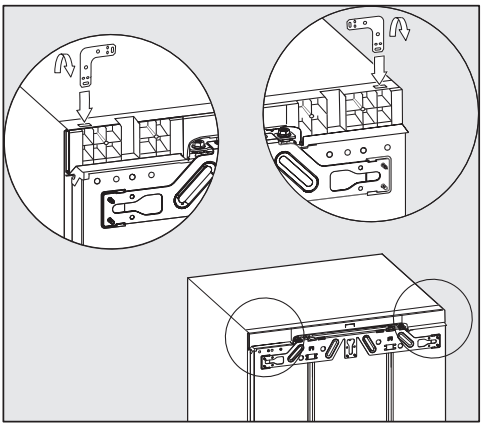

1. Fijación superior

- Encajar la pieza angular en la apertura de agarre de la tapa del aparato.
- Doblarla por la parte perforada.

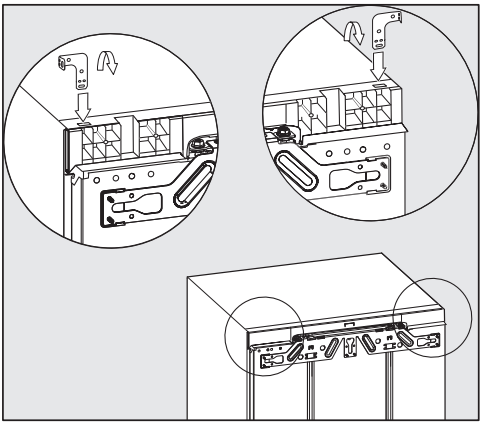

2. Fijación lateral

Doblar la pieza angular por ambas esquinas.

- Encajar la pieza angular en la apertura de agarre de la tapa del aparato.
- Doblarla por la parte perforada.
- Retirar la pieza angular de la apertura de agarre e introducir el extremo recto de la pieza angular.
- Doblar también este extremo por la parte perforada.

Insertar el aparato

⚠ Riesgo de daños en el cable de conexión a red.
Al introducir el aparato, el cable de conexión eléctrica puede quedarse pillado y dañarse.
Introduzca el aparato con mucha precaución en el hueco.

⚠ Riesgo de dañar el suelo.
El movimiento del aparato podría dañar el suelo.
En caso de un suelo delicado, mueva el aparato de frío con precaución de no dañarlo.

⚠ Riesgo de daños en las patas regulables.
Las patas roscadas pueden romperse.
Empuje el aparato en el hueco de instalación únicamente con las patas casi completamente roscadas.

Consejo: Antes de introducirlo, aflojar las dos patas roscadas posteriores en media vuelta cada una. Una vez que el aparato está en su posición es posible volver a ajustar las patas roscadas fácilmente desde la parte frontal (ver apartado «Nivelar el aparato»).

- Tienda el cable de conexión eléctrica de manera que el aparato pueda conectarse fácilmente después de su instalación.

Consejo: Para introducirlo fácilmente, sujete un pedazo de cuerda a la clavija y «alargue» de esta forma el cable de conexión.
A continuación, tire del cable por el otro extremo de la cuerda a través del mueble de cocina.

En caso de introducir demasiado el aparato en el hueco de empotramiento inferior, no será posible cerrar correctamente la puerta. Esto podría causar formación de hielo, condensación, así como perturbar el correcto funcionamiento que pueden provocar un mayor consumo energético.
Encaje el aparato en el hueco de empotramiento de forma que se mantenga una distancia constante de **42 mm** desde el cuerpo del aparato a la parte delantera de las paredes laterales del mueble.

- Introducir el aparato en el hueco de empotramiento inferior hasta que los cantos delanteros de las bisagras su-

perior e inferior queden fijados en el canto delantero de la pared lateral del mueble.

De este modo se mantiene una distancia constante de **42 mm** hasta los bordes frontales de las paredes laterales del mueble.

En muebles con topes para la puerta (como tacos, juntas, etc.) es necesario tener en cuenta la medida de montaje de los topes para la puerta con el fin de que se mantenga también en este caso una distancia constante de **42 mm**.

- Tire del aparato la distancia de la medida de montaje.
- Controle de nuevo si se mantiene una distancia constante de **42 mm** hasta los bordes frontales de los topes de la puerta.

Consejo: En caso necesario, retire los topes e introduzca el aparato, hasta que todas las esquinas de la pieza angular de sujeción arriba y abajo hagan tope en el canto anterior de la pared lateral del mueble.

Nivelación del aparato de frío

En la fijación superior del aparato en el hueco de empotramiento el aparato debe quedar ligeramente anclado entre el suelo y la encimera.

- Desenrosque las patas roscadas traseras y delanteras en función del alto del hueco y nivele el aparato horizontalmente.

Para ello proceda de la siguiente manera:

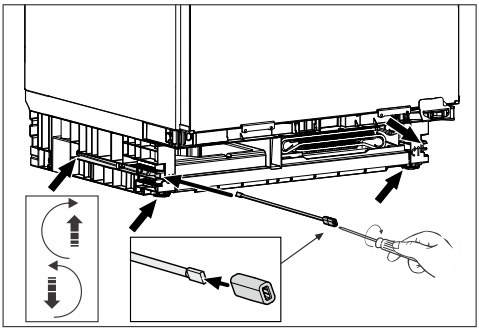

- Ajustar las dos patas roscadas posteriores por medio de los respectivos tornillos a derecha e izquierda delante en el zócalo con la varilla adjunta y un destornillador plano.
- Desenroscar ambas patas roscadas alternándolas con las traseras. El margen máximo de ajuste es de 6 cm.

Consejo: Una vez que las patas se han aflojado, estas también podrán ajustarse con un destornillador en la parte inferior de la pata roscada.

La pieza de espuma ① fijada a la rejilla de ventilación permite garantizar un flujo de aire separado y evitar un mal funcionamiento.

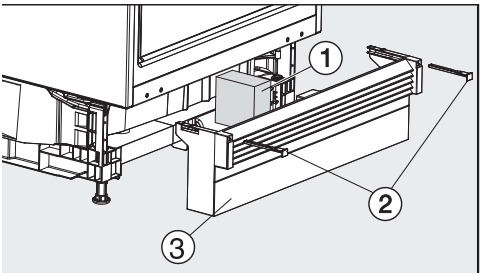

- Volver a colocar el panel del zócalo con la rejilla de ventilación ③ sin fijarlo aún.

En caso de no haber montado un zócalo del mueble continuo:

- Tire del zócalo ③ de él hacia delante hasta que las ranuras de ventilación y los zócalos de los muebles colindantes formen una línea.

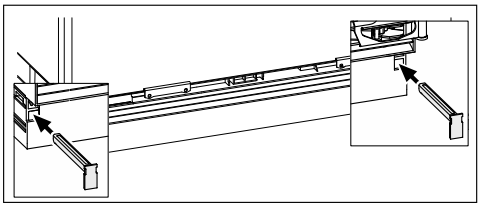

- Sostenga el zócalo firmemente y fíjelo a derecha e izquierda con los pasadores adjuntos ②.

Con el panel del zócalo montado, las patas traseras solo se pueden ajustar cuando el panel del zócalo esté completamente insertado. De lo contrario, la longitud de la barra no es suficiente.

En caso de haber montado un zócalo del mueble continuo:

- Deslizar el panel del zócalo con la rejilla de ventilación ③ por completo en el aparato y fijarlo a la derecha y a la izquierda con los pasadores ②.

Si es necesario montar un zócalo del mueble continuo, deberá recortarlo según la altura del zócalo para la correcta ventilación del aparato.

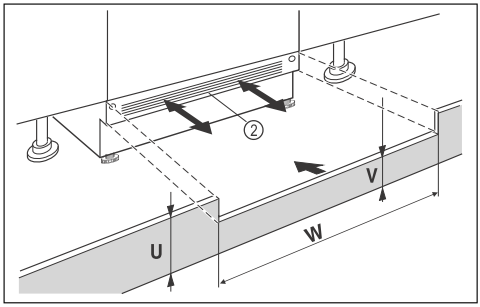

- Recorte la altura del panel del zócalo del mueble (U).
- Ajuste a lo largo del ancho del hueco (W) la altura del perfil (V) por debajo del panel del zócalo del aparato ②.

Fijar el aparato en el hueco

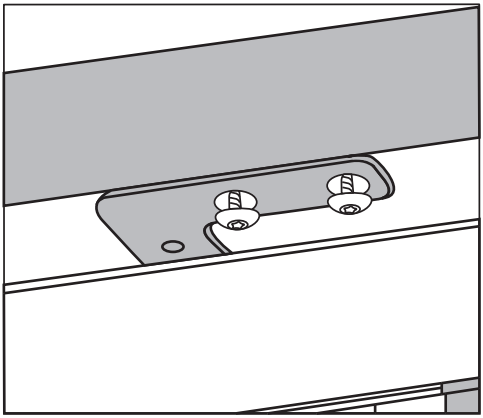

1. Fijación superior

- Atornillar el aparato de frío a la parte inferior de la encimera con dos tornillos.

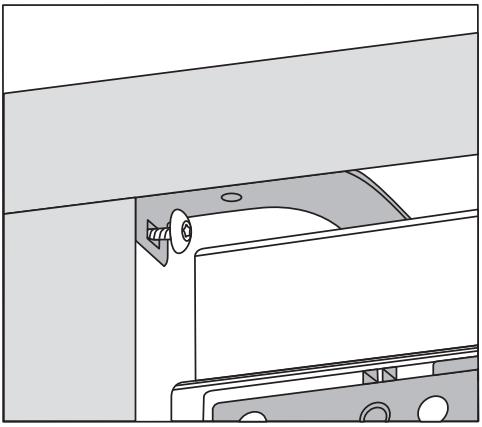

2. Fijación lateral

- Atornillar el aparato de frío en el hueco de empotramiento a la derecha y a la izquierda con un tornillo cada uno.

Montaje de la puerta del mueble

El borde superior de la puerta del mueble debería estar a la altura de las puertas de los muebles adyacentes en el caso de que se realizara el montaje en un módulo de cocina.

La puerta del mueble se debe montar en plano y sin tensión.

En el siguiente capítulo se describe el montaje de la puerta del mueble con un frontal de grosor mín. 16-19 mm.

Comprobar que el zócalo se vuelva a montar.

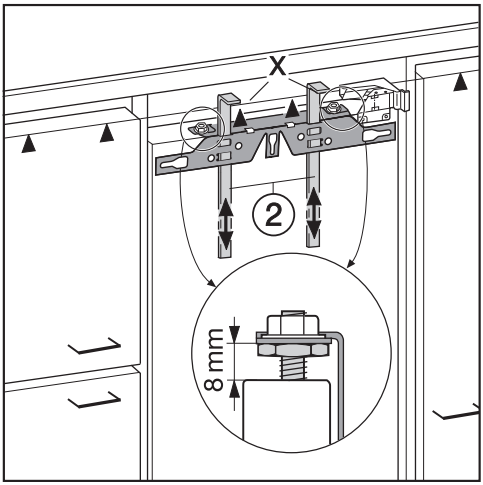

- La distancia entre la puerta del aparato y el travesaño de fijación está ajustada de fábrica en 8 mm. Comprobar esa distancia y ajustarla, en caso necesario.
- Colocar las ayudas de montaje ② a la altura de la puerta del mueble: el borde de tope inferior X de las ayudas de montaje debe quedar a la misma altura que el borde superior de la puerta del aparato a montar (símbolo ▲).

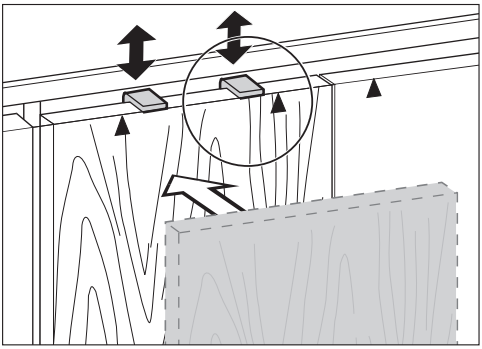

Consejo: Desplazar las ayudas de montaje con el frontal del mueble ② a la altura de la puerta del mueble de los armarios colindantes.

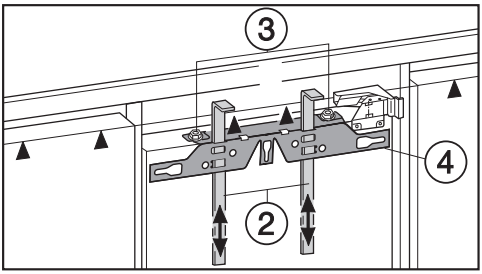

- Desenroscar las tuercas ③ y retirar el travesaño de fijación ④ junto con las ayudas de montaje ②.

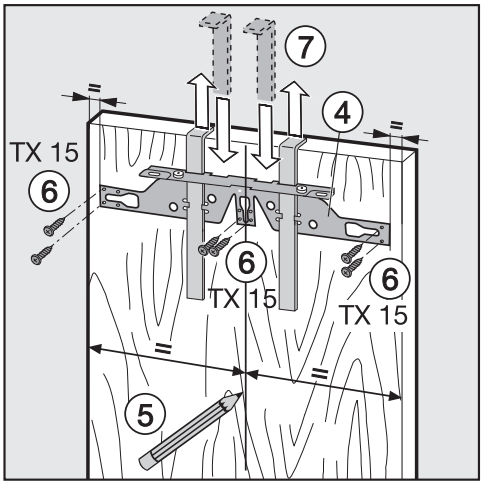

- Marcar ligeramente con un lápiz una línea central en la parte interior de la puerta del mueble ⑤.
- Colgar el travesaño de fijación con las ayudas de montaje ④ en la **parte interior** de la puerta del mueble. Centrar el travesaño de fijación.
- Atornillar el travesaño de fijación con al menos 6 tornillos cortos para aglomerado ⑥. (En caso de puertas con molduras utilizar solamente 4 tornillos en el marco). En caso necesario, realizar los agujeros previamente en la puerta del mueble.
- Extraer las ayudas de montaje tirando de ellas hacia arriba ⑦.
  Girar las ayudas de montaje e introducirlas por completo en las ranuras centrales del travesaño de fijación (para el almacenamiento).

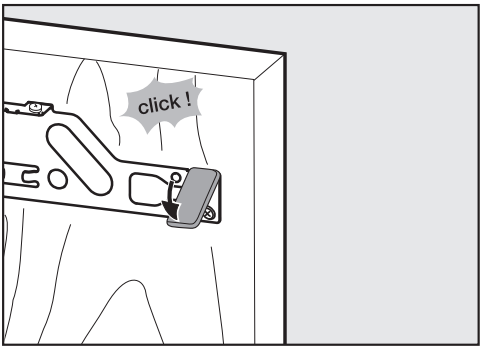

- Deslizar la tapa lateral sobre el travesaño de fijación contra el lateral de la bisagra.
- Dar la vuelta a la puerta del mueble y fijar el tirador (si fuera necesario).
- Abrir la puerta del aparato.

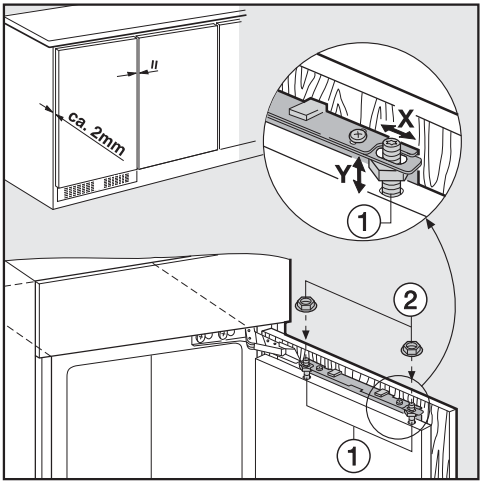

- Enganchar la puerta del mueble en los pernos de ajuste ①.
- Enroscar las tuercas ② sin apretarlas en los pernos de ajuste.
- Cerrar la puerta y comprobar la distancia de la puerta con respecto a las puertas de los muebles colindantes.
- Nivelar la puerta del mueble con las puertas de los muebles colindantes: La nivelación del eje X se obtiene desplazando la puerta del mueble y la nivelación de la altura Y girando los pernos de ajuste ① con un destornillador.

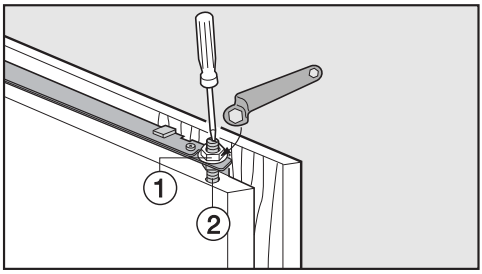

- Apretar las tuercas ① de la puerta superior del aparato. Para ello, sujetar el perno de ajuste ② con un destornillador.

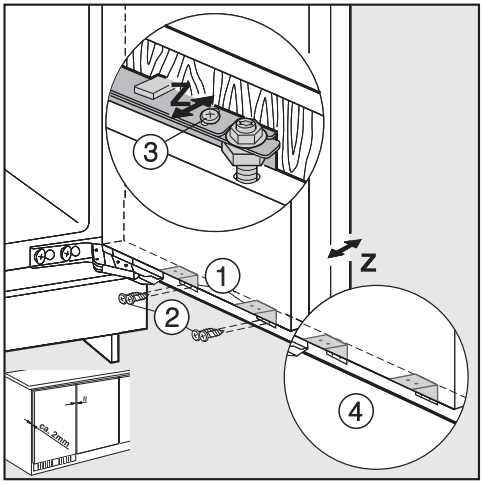

- Atornillar la puerta del aparato con la puerta del mueble por medio de las piezas angulares de sujeción ①:

- Taladrar los orificios de fijación en la puerta del mueble (marque previamente con un punzón).
- Enroscar los tornillos cortos para aglomerado ② (4 x 14 mm).

■ Alinear la puerta del mueble a la profundidad **Z**: aflojar los tornillos en las ranuras de la parte superior de la puerta del aparato ③, así como debajo de la puerta del aparato ④. Desplazar la puerta del mueble con el fin de dejar una rendija de 2 mm entre la puerta del mueble y el borde frontal del hueco. Guiarse por las puertas de los muebles adyacentes.

■ Cerrar la puerta, comprobar su posición y ajustarla conforme a las puertas de los muebles adyacentes.

■ Volver a apretar todos los tornillos.

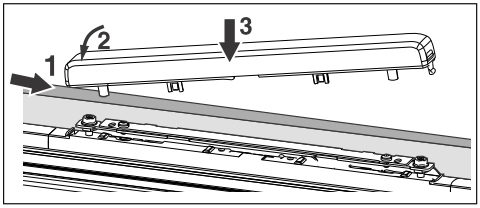

■ Colocar la tapa y encajarla.

Compruebe que el aparato se ha empotrado correctamente siguiendo estos pasos:

- La puerta cierra correctamente.
- La puerta no roza el cuerpo del mueble.
- La junta de la esquina superior del lado del tirador debe estar firmemente colocada.

■ Para comprobarlo, deje una linterna encendida dentro del aparato y cierre la puerta.
Apague la luz de la habitación y compruebe si sale luz por los lados del aparato. Si así fuera, compruebe cada uno de los pasos del montaje.

Conexión eléctrica

El aparato solo puede conectarse a una toma de corriente con conexión a tierra mediante el cable de conexión a la red eléctrica adjunto.

Emplazar el aparato de forma que se pueda acceder a la base de enchufe con facilidad. Si eso no fuera posible, asegúrese de que en la instalación haya un dispositivo de desconexión para todos los polos.

⚠ Peligro de incendio por sobrecalentamiento.
El funcionamiento del aparato con dispositivos de varios enchufes o con cables de prolongación puede tener como consecuencia una sobrecarga del cable.
Por motivos de seguridad, no utilizar dispositivos de varios enchufes ni cables de prolongación.

La instalación eléctrica deberá realizarse de acuerdo con la norma VDE 0100.

Por motivos de seguridad recomendamos el uso de un dispositivo de corriente residual (RCD) tipo  en la instalación de la casa asignada para la conexión eléctrica del aparato.

Un cable de conexión dañado solo podrá sustituirse por otro cable de conexión especial del mismo tipo (disponible en el Servicio Posventa de Miele). Por motivos de seguridad, la sustitución solo puede ser llevada a cabo por personal autorizado o por el Servicio Posventa de Miele.

En este manual de instrucciones y en la placa de características se facilita toda la información sobre la potencia nominal y los fusibles correspondientes. Compare esa información con la de la conexión de la instalación. En caso de duda, consulte a un electricista.

Es posible el funcionamiento temporal o permanente en un sistema de suministro de energía autosuficiente o no sincronizado con la red (como redes autónomas, sistemas de respaldo). Un requisito previo para el funcionamiento es que el sistema de suministro de energía cumpla con las especificaciones de la norma EN 50160 u otra similar.
Las medidas de protección previstas en la instalación doméstica y en este producto de Miele deberán quedar también garantizadas en su función y funcionamiento tanto en funcionamiento aislado como en funcionamiento no sincronizado con la red, o bien ser sustituidas por medidas equivalentes en la instalación. Como se describe, por ejemplo, en la publicación actual de VDE-AR-E 2510-2.

Conectar el aparato

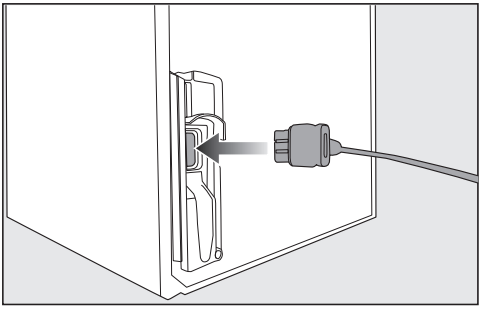

- Enchufar la clavija de conexión situada en la parte posterior del aparato.

Tener en cuenta que la clavija de conexión esté bien encajada.

- Enchufar la clavija de red del aparato en la base del enchufe.

El aparato está conectado a la red eléctrica.

Declaración de conformidad

Por la presente, Miele declara que frigorífico cumple con los requisitos de la directiva europea 2014/53/EU.

Es posible consultar el texto completo de la declaración de conformidad europea en el siguiente link:

- productos, descarga, en www.miele.es
- Servicio técnico, solicitar información, instrucciones de manejo, en https://miele.es/manuales-125 especificando el nombre del producto o el número de serie

Banda de frecuencia del módulo WiFi	2,4000 GHz–2,4835 GHz
Potencia de transmisión máxima del módulo WiFi	< 100 mW

Derechos de propiedad intelectual y licencias

Para el manejo y control del módulo de comunicación, Miele hace uso de software propio o ajeno no sujeto a una licencia de código abierto. Dicho software o componentes de software están protegidos por derechos de propiedad intelectual. Deben respetarse los derechos de propiedad intelectual tanto de Miele como de terceros.

Además, el módulo de comunicación integrado en el dispositivo contiene componentes de software que se distribuyen bajo condiciones de licencia de código abierto. Puede consultar los componentes de código abierto incluidos, junto con los avisos de derechos de propiedad intelectual correspondientes, copias de las respectivas condiciones de licencia válidas y, en caso necesario, información adicional, localmente a través de dirección IP por medio de un navegador web (http[s]://<dirección ip>/Licenses). Las regulaciones de responsabilidad y garantía de las condiciones de licencia de código abierto allí recogidas son aplicables únicamente en relación con los respectivos propietarios de los derechos.

Miele S.A.U.
Avda. Bruselas, 31
28108 Alcobendas (Madrid)
Internet: www.miele.es
Servicio Posventa: miele.es/service

Atención al consumidor
Teléfono: 916 232 000
E-mail: contact@miele-support.es

Atención al Distribuidor
Teléfono: 916 232 033

Servicios concertados en todas las capitales y poblaciones importantes.

Chile
Casa Vita SpA
Av. Nueva Costanera 4055
Vitacura
Santiago de Chile
Tel.: (+56) 22 957 00 00
Internet: www.miele.cl
E-Mail: info@mielepartnerchile.cl

Alemania
Dirección del fabricante
Miele & Cie. KG
Carl-Miele-Straße 29
33332 Gütersloh

Miele

KU 7015 ..., KU 7016 ...

es - ES, CL

M.-Nr. 13 025 550 / 03 / 002