Dispositivo de lavado E 499 para cánulas

Volumen de suministro

Dispositivo de lavado de dos piezas E 499,
altura aprox.100 mm, Ø 23 mm.

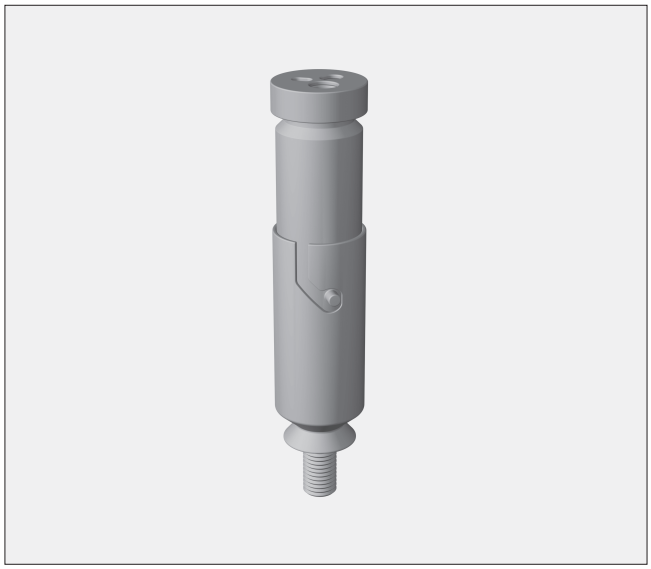

Finalidad

El dispositivo de lavado E 499 está diseñado para el tratamiento de cánulas de insuflación, lavado y aspiración, incluido el interruptor de aspirado, de disciplinas como p. ej. MIC u otorrinolaringología.

⚠ Aténgase en todo momento a las indicaciones y advertencias de seguridad de las instrucciones de manejo de la termodesinfectora. Utilice exclusivamente productos médicos que hayan sido declarados por el fabricante como retratables y tenga en cuenta las indicaciones específicas para el tratamiento. El programa de tratamiento utilizado, preferiblemente con desinfección térmica, deberá ajustarse a la calidad del material de los productos médicos.

Montaje

- Sujete la parte superior del dispositivo de lavado E 499 por el centro, gire hasta el tope en el sentido de las agujas del reloj y después extráigala hacia arriba. No la enrosque en el disco giratorio.
- Retire una tobera inyectora o tornillo ciego de la regleta inyectora de un carro, cesto superior o módulo.
- Enrosque manualmente la parte inferior del dispositivo de lavado E 499 con racor en la posición libre o introdúzcala en el alojamiento de silicona libre.
- Introduzca ambas partes del dispositivo de lavado E 499 una dentro de la otra. A continuación, gire la parte superior del dispositivo de lavado hasta el tope en sentido contrario a las agujas del reloj.

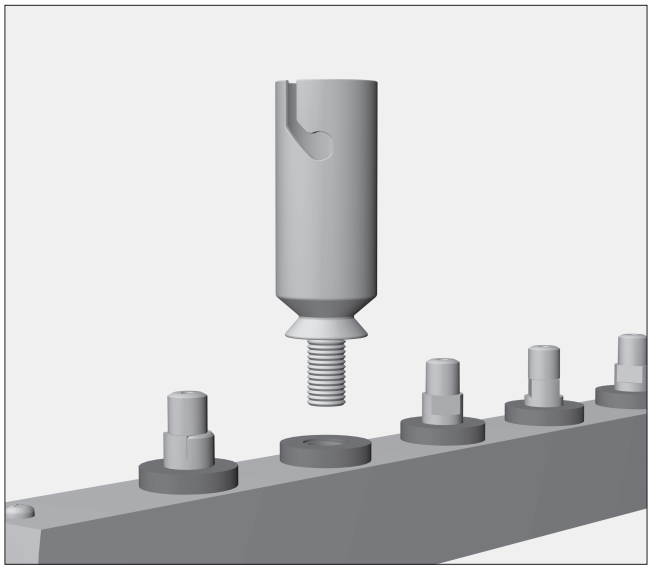

Si fuera necesario, compruebe la potencia del carro, cesto superior o módulo antes de la primera utilización.

Si hubiera que utilizar varios dispositivos de lavado E 499 de forma paralela en un carro, cesto superior o módulo, se debe comprobar si se admite el número deseado de dispositivos para la validación.
Aténgase siempre al número máximo de dispositivos de lavado determinados para la validación.

Miele, S.A., Avda. de Bruselas nº 31 28108 Alcobendas (Madrid), Tlf.: 91 623 20 00, Fax: 91 662 02 66,
internet: http://www.miele.es CE 0297 Salvo modificaciones / Fecha de creación 2015-11-01

Dispositivo de lavado E 499 para cánulas

Aplicación

- Siempre que sea posible desmonte las cánulas de aspiración o de lavado según las indicaciones del fabricante y abra las tomas y las válvulas si las hubiera.
- Para un grado de suciedad muy elevado es necesario realizar un prelavado.

⚠ Antes del tratamiento debe garantizarse que el agua de lavado pueda pasar por los lumen/canales.

- Sujete la parte superior del dispositivo de lavado E 499 por el centro, gire hasta el tope en el sentido de las agujas del reloj y después extráigala hacia arriba. No la enrosque en el disco giratorio.
- Ajuste las cánulas preparadas para el tratamiento en la parte inferior del dispositivo de lavado ①.
- Elija el orificio de salida más pequeño posible con ayuda del disco giratorio en la parte superior del dispositivo de lavado ② .

No se debe elegir un orificio de salida demasiado grande, para que el agua de lavado pueda enjuagar las cánulas durante el tratamiento.

- Introduzca con cuidado ambas partes del dispositivo de lavado E 499 una dentro de la otra. ③. Para ello introduzca las cánulas por el orificio de salida seleccionado. De esta manera la pieza de unión, así como las válvulas y los interruptores de succión, si los hubiera, están encapsulados en el dispositivo de lavado.

⚠ Al colocarlos, tenga cuidado de que las cánulas no sobresalgan de los laterales del carro, de los cestos superiores y los módulos para evitar daños al introducirlos en la termodesinfectora.

- A continuación, gire la parte superior del dispositivo de lavado hasta el tope en sentido contrario a las agujas del reloj.

⚠ Para garantizar que la sujeción es adecuada, la parte superior del dispositivo de lavado E 499 debe girarse hasta el tope en sentido contrario a las agujas del reloj.
De lo contrario la presión de lavado puede hacer que ambas mitades del dispositivo de lavado se suelten y causen daños al resto de objetos.

- Compruebe la correcta posición de la sujeción antes y después del tratamiento.

