Miele

Návod na použitie a montáž
Chladničky



Pred uvedením do prevádzky si **bezpodmienečne** prečítajte návod na použitie a montáž - inštaláciu - uvedenie do prevádzky. Ochránite tak seba a zabránite škodám.

sk-SK

M.-Nr. 11 550 000

Obsah

Bezpečnostné pokyny a varovné upozornenia **5**

Váš príspevok k ochrane životného prostredia **13**

Inštalácia **14**
Miesto inštalácie 14
Klimatická trieda 14
Pokyny k montáži 15
Nábytok/vstavané časti 15
Zaťažiteľnosť podlahy výklenku 15
Vetranie a odvetrávanie 15
Výmena dorazu dvierok 15
Side-by-Side 15
Rozmery pre zabudovanie 17
Rozmer pri otvorených dvierkach prístroja (uhol otvárania 90°/ 115°) 19
Rozmer nábytkovej čelnej steny 20
Zabudovanie chladničky 21
Skôr ako začnete... 21
Potrebné náradie 21
Hmotnosť nábytkovej čelnej steny 21
Vyrovnanie výklenku 22
Kontrola výklenku pre zabudovanie 22
Pred zabudovaním 22
Príprava montážneho výklenku 24
Zasunutie chladničky do montážneho výklenku. 26
Vycentrovanie chladničky 27
Upevnenie prístroja v montážnom výklenku 30
Príprava montáže nábytkového čela 31
Upevnenie a vyrovnanie čelnej steny nábytku 34
Upevnenie krytov 37
Upevnenie soklovej vetracej mriežky a panelu sokla 39
Obmedzenie uhla otvárania dvierok prístroja 40
Elektrické pripojenie 41

Úspora energie **42**

Popis prístroja **44**
hlavná obrazovka 46
Nastavovací režim ⚙ 47

Príslušenstvo **49**
Dodávané príslušenstvo 49
Príslušenstvo na dokúpenie 49

Obsah

Prvé uvedenie do prevádzky **51**
Pred prvým použitím 51
Výber správneho asistenta otvárania dvierok (Push2open/Pull2open) 51
Nasadenie filtra Active AirClean 51
Miele@home 51
Obsluha prístroja 52
Prvé uvedenie do prevádzky 53

Zapnutie a vypnutie chladničky **54**
Pri dlhšej neprítomnosti 54

Vykonanie ďalších nastavení **55**
Blokovanie tlačidiel zapnutie alebo vypnutie 55
Prestavenie teploty v zóne MasterFresh (suchá priehradka) 55
Prevedenie Vlastný test 55
Zapnutie asistenta otvárania dvierok 56
Vypnutie asistenta otvárania dvierok 57
Miele@home 58
Vypnutie výstavnej prevádzky 59
Vrátenie nastavení do stavu pri dodaní 60
Režim Sabbat zapnutie alebo vypnutie 62
Ukazovateľ filtra Active AirClean zapnutie, vypnutie alebo vynulovanie 62

Správna teplota **64**
... v chladiacej zóne a v MasterFresh zóne 64
Automatické rozdelenie teploty (DynaCool) 64
Nastavenie teploty 64
Prestavenie teploty v suchej priehradke zóne MasterFresh 64
Možné nastavené hodnoty teploty 64

Použitie funkcie superchladenie **66**

Alarm dvierok **67**

Usporiadanie vnútorného priestoru **68**
Odobratie alebo premiestnenie zarážky v dvierkach prístroja 68
Vybratie alebo premiestnenie odkladacích plôch 68
Zloženie závesnej zásuvky 68
Zloženie priehradiek v chladiacej zóne 69

Skladovanie potravín v chladiacej zóne **70**
Rozličné oblasti chladenia 70
Správne skladovanie potravín 71

Obsah

Skladovanie potravín v zóne MasterFresh. **72**
Zóna MasterFresh 72
Vlhká priehradka s nastavením vlhkosti 72
Suchá priehradka s prestaviteľnou teplotou 73

Automatické odmrazovanie **75**

Čistenie a ošetrovanie **76**
Upozornenia k čistiacemu prostriedku 76
Pred čistením prístroja 76
Vnútorný priestor, príslušenstvo 76
Čistenie tesnenia na dvierkach 77
Čistenie vetracích a odvetrávacích profilov 77
Výmena filtra Active AirClean 77
Po čistení 77

Čo robiť, keď **79**
Príčiny zvukov 84

Servisná služba **86**
Kontakt pri poruchách 86
Databáza EPREL 86
Záruka 86

Vyhlásenie o zhode **87**

Autorské práva a licencie **88**

Táto chladnička zodpovedá predpísaným bezpečnostným ustanoveniam. Nesprávne používanie môže napriek tomu viesť k poškodeniu osôb a vecí.
Pred uvedením chladničky do prevádzky si pozorne prečítajte návod na použitie a montáž. Oba dokumenty obsahujú dôležité pokyny pre montáž, bezpečnosť, používanie a údržbu. Ochránite tak seba a zabránite škodám na chladničke.
Na základe normy IEC 60335-1 Miele dôrazne upozorňuje na to, aby ste si bezpodmienečne prečítali a dodržiavali všetky dostupné informácie týkajúce sa inštalácie chladničky, ako aj bezpečnostné upozornenia a výstrahy.
Miele nezodpovedá za škody, ktoré vzniknú v dôsledku nedodržania týchto pokynov.
Návod na použitie a montáž uschovajte. Návod na použitie a montáž odovzdajte nasledujúcemu vlastníkovi.

⚠ Nebezpečenstvo poranenia a poškodenia prevracajúcou sa chladničkou.

Prístroj je veľmi ťažký a pri otvorených dvierkach má sklon k prevráteniu.

Nechajte zatvorené dvierka prístroja, pokým nebude prístroj v zabudovanom stave a zaistený podľa návodu na obsluhu a montáž vo výklenku.

Používanie na stanovený účel

▶ Chladnička je určená na používanie v domácnosti a v podobných prostrediach, ako napríklad
– v obchodoch, kanceláriách a v podobných pracovných priestoroch,
– v poľnohospodárskych usadlostiach
– v hoteloch, moteloch, penziónoch a ďalších typických obytných priestoroch pre zákazníkov.
Táto chladnička nie je určená na používanie vo vonkajších priestoroch.

▶ Prístroj používajte výlučne v domácnosti na chladenie a skladovanie potravín.
Prístroj nie je vhodný na zmrazovanie potravín.
Všetky ostatné účely sú neprípustné.

▶ Chladnička nie je vhodná pre skladovanie a chladenie liekov, krvnej plazmy, laboratórnych preparátov alebo podobných látok alebo produktov, ktorých sa týka smernica pre medicínske produkty. Nesprávne použitie prístroja môže spôsobiť poškodenie alebo pokazenie skladovaného tovaru. Ďalej nie je prístroj vhodný pre prevádzku v priestoroch s nebezpečenstvom výbuchu.
Miele nezodpovedá za škody spôsobené použitím v rozpore so stanoveným účelom alebo nesprávnou obsluhou.

▶ Osoby (vrátanie detí), ktoré nie sú pre ich fyzické, zmyslové alebo duševné schopnosti, alebo kvôli svojej neskúsenosti alebo nevedomosti schopné chladničku sami bezpečne obsluhovať, musia byť počas obsluhy pod dozorom.
Tieto osoby smú chladničku používať bez dozoru len vtedy, keď boli poučené o bezpečnom používaní a pochopili vyplývajúce nebezpečenstvo.

▶ Poškodený prívodný sieťový kábel sa smie nahradiť iba špeciálnym prívodným sieťovým káblom rovnakého typu (dostupný v internetovom obchode Miele alebo v servisnej službe Miele). Z bezpečnostných dôvodov smie výmenu vykonávať iba kvalifikovaný pracovník alebo servisná služba Miele.

Deti v domácnosti

▶ Deti mladšie ako 8 rokov sa nesmú zdržiavať v blízkosti chladničky, iba ak sú pod stálym dozorom.

▶ Deti staršie ako 8 rokov môžu chladničku obsluhovať bez dozoru len vtedy, ak im bola jej obsluha vysvetlená tak, že ju dokážu bezpečne používať. Deti musia byť schopné rozoznať a chápať možné nebezpečenstvo v prípade chybnej obsluhy.

▶ Deti nesmú bez dozoru chladničku čistiť ani vykonávať jej údržbu.

▶ Dávajte pozor na deti, ktoré sa zdržujú v blízkosti chladničky. Nikdy im nedovoľte, aby sa s chladničkou hrali.

▶ Nebezpečenstvo poranenia v oblasti závesov dvierok. Hlavne deti by sa nemali približovať.

▶ Nebezpečenstvo udusenia. Pri hre sa môžu deti zamotať do obalového materiálu (napr. fólií) alebo si obalový materiál navliecť na hlavu a udusiť sa. Odložte obalový materiál z dosahu detí.

Technická bezpečnosť

▶ Chladiaci okruh je preskúšaný na tesnosť. Chladnička zodpovedá príslušným bezpečnostným nariadeniam ako aj príslušným smerniciam EÚ.



Ak je chladiaci okruh poškodený: Chladivo a olej môžu unikať a vznietiť sa.

▶ Varovanie: Nebezpečenstvo požiaru/horľavé materiály. Tento symbol sa nachádza na kompresore a označuje horľavé materiály. Túto nálepku neodstraňujte.

Obsiahnuté chladivo (údaje na typovom štítku) je ekologické, ale horľavé.
Pri použití tohto ekologického chladiva dochádza k zvýšeniu prevádzkového hluku. Okrem prevádzkového hluku kompresora sa môžu v celom chladiacom okruhu vyskytnúť hluky z prúdenia. Týmto efektom nie je možné zabrániť, ale nemajú žiaden vplyv na výkon chladničky.
Pri preprave a pri montáži/umiestňovaní chladničky dbajte na to, aby ste nepoškodili súčasti chladiaceho okruhu. Vystrekujúce chladivo môže spôsobiť poranenie očí a uniknuté chladivo sa môže vznietiť.
Pri poškodeniach:

- Vyhýbajte sa otvorenému ohňu alebo zápalným zdrojom.
- Chladničku odpojte od elektrickej siete.
- Miestnosť, v ktorej sa nachádza chladnička, vyvetrajte na niekoľko minút.
- Informujte servisnú službu.

▶ O čo viac chladiva je v prístroji, o to väčšia musí byť miestnosť, v ktorej je prístroj umiestnený. Pri prípadnom úniku sa môže v príliš malých miestnostiach vytvárať horľavá zmes plynu so vzduchom. Na 8 g chladiva musí byť miestnosť veľká najmenej 1 m^3. Množstvo chladiva je uvedené na typovom štítku vnútri prístroja.

▶ Ak sú vetracie profily zakryté alebo zablokované, pri poškodení chladiaceho okruhu môže vzniknúť horľavá zmes plynu a vzduchu. Bezpodmienečne dodržujte uvedené vetracie a odvetrávacie profily. Vetracie a odvetrávacie profily nesmú byť prikryté alebo zastavané.

▶ Pripojovacie údaje (istenie, frekvencia, napätie) uvedené na typovom štítku prístroja sa musia bezpodmienečne zhodovať so zodpovedajúcimi parametrami elektrickej siete, aby sa prístroj nepoškodil. Pred pripojením porovnajte tieto údaje.
V prípade pochybností sa spýtajte kvalifikovaného elektrikára.

▶ Elektrická bezpečnosť tejto chladničky je zabezpečená len vtedy, keď je pripojená k systému s ochranným vodičom, nainštalovaným podľa predpisov. Základné bezpečnostné zariadenie musí byť k dispozícii. V prípade pochybností nechajte elektrickú inštaláciu skontrolovať kvalifikovaným elektrikárom.

▶ Dočasná alebo trvalá prevádzka sebestačného alebo nie sieťovo synchronizovaného zariadenia na dodávku energie (ako napr. ostrovné siete, back-up systémy) je možná. Predpokladom pre prevádzku je, aby malo zariadenie na dodávku energie údaje v súlade s nariadením EN 50160, prípadne s porovnateľným nariadením.
Ochranné opatrenia určené pre inštaláciu tohto Miele produktu v domácnosti musia byť zabezpečené aj pre ostrovnú prevádzku alebo nie sieťovú synchronizovanú prevádzku, čo sa týka jej funkcie ako aj spôsobu práce, alebo musia byť nahradené rovnocennými opatreniami pri inštalácii. Tak ako je to napríklad popísané v aktuálnom zverejnení VDE-AR-E 2510-2.

▶ Aby bolo v prípade núdze možné prístroj odpojiť rýchlo od prúdu, musí byť zásuvka umiestnená mimo zadnej steny a musí byť ľahko prístupná.

▶ Poškodený prívodný sieťový kábel sa smie nahradiť iba špeciálnym prívodným sieťovým káblom rovnakého typu (dostupný v internetovom obchode Miele alebo v servisnej službe Miele). Z bezpečnostných dôvodov smie výmenu vykonávať iba kvalifikovaný pracovník alebo servisná služba Miele.

▶ Viacnásobné zásuvky alebo predlžovacie káble neposkytujú potrebnú bezpečnosť (nebezpečenstvo požiaru). Prístroj pomocou nich nepripájajte na elektrickú sieť.

▶ Keď sa dostane vlhkosť k súčastiam pod napätím alebo prívodnému sieťovému káblu, môže dôjsť ku skratu. Chladničku preto neprevádzkujte v miestnostiach ohrozených vlhkosťou alebo striekajúcou vodou (napr. v garáži, v práčovni).

▶ Táto chladnička sa nesmie prevádzkovať na nestabilných miestach (napr. na lodiach).

▶ Poškodený prístroj môže ohroziť Vašu bezpečnosť. Skontrolujte ho na viditeľné poškodenia. Poškodený prístroj nikdy neprevádzkujte.

▶ Chladničku používajte len vstavanú, aby bola zaistená jej bezpečná funkcia.

▶ Pri prácach spojených s inštaláciou a údržbou, ako aj pri opravách musí byť chladnička odpojená od elektrickej siete. Chladnička je odpojená od elektrickej siete je len vtedy, keď:

- sú vypnuté ističe elektrickej inštalácie alebo
- sú úplne vyskrutkované poistky elektrickej inštalácie alebo
- je odpojené pripojovacie sieťové vedenie elektrickej siete. Pri prívodných vedeniach so sieťovou zástrčkou neťahajte pri odpájaní od elektrickej siete za vedenie, ale za zástrčku.

▶ Neodborne vykonané inštalačné a údržbárske práce alebo opravy môžu vystaviť používateľa značnému nebezpečenstvu, za ktoré výrobca nepreberá žiadnu zodpovednosť.
Inštalačné a údržbárske práce alebo opravy smie vykonávať iba kvalifikovaný pracovník alebo servisná služba Miele.

▶ Pokiaľ opravu chladničky nevykoná kvalifikovaný pracovník alebo servisná služba Miele, zanikajú nároky na záručné plnenie.

▶ V prípade výmeny poškodených komponentov relevantných z hľadiska bezpečnosti spoločnosť Miele zaručuje, že iba originálne náhradné diely Miele v plnej miere spĺňajú bezpečnostné požiadavky.

▶ Táto chladnička je z dôvodu zvláštnych požiadaviek (napr. kvôli teplote, vlhkosti, chemickej odolnosti, odolnosti proti oderu a vibráciám) vybavená špeciálnou žiarovkou. Táto žiarovka sa smie používať len na stanovený účel. Žiarovka nie je vhodná na osvetlenie miestnosti. Výmenu smie vykonávať iba kvalifikovaný pracovník alebo servisná služba Miele. Táto chladnička má niekoľko svetelných zdrojov, ktoré vykazujú minimálne triedu energetickej účinnosti F.

Prevádzkové zásady

▶ Prístroj je určený len pre určitú klimatickú triedu (rozsah teploty v okolí), ktorej hranice musia byť dodržané. Klimatická trieda je uvedená na typovom štítku vo vnútri prístroja. Nižšia teplota v okolí spôsobuje dlhší prestoj kompresora, takže prístroj nedokáže udržať potrebnú teplotu.

▶ Vetracie a odvetrávacie profily nesmú byť prikryté alebo zastavané. Inak už nebude zaručené bezchybné vedenie vzduchu. Zvýši sa spotreba elektrickej energie a následkom môže byť poškodenie komponentov.

▶ Nebezpečenstvo poškodenia mastnými alebo olejovými potravinami. Ak v chladničke alebo v jej dvierkach skladujete potraviny obsahujúce tuk alebo olej, dbajte na to, aby sa vytečený tuk alebo olej nedostal do kontaktu s plastovými časťami prístroja. Mohli by tak v plaste vzniknúť trhliny a tým by sa plast mohol zlomiť alebo roztrhnúť.

▶ Nebezpečenstvo požiaru a výbuchu horľavými zmesami plynu. V chladničke neskladujte žiadne výbušné látky ani produkty s horľavými hnacími plynmi (napr. spreje v dóze). Horľavé zmesi plynov sa môžu elektrickými súčasťami vznietiť. Tieto sprejové dózy je možné rozpoznať podľa vytlačeného popisu alebo symbolu plameňa. Uniknuté plyny sa môžu elektrickými súčasťami vznietiť.

▶ Nebezpečenstvo výbuchu. V chladničke neprevádzkujte žiadne elektrické zariadenia (napr.na výrobu zmrzliny). Môže dôjsť k iskreniu.

▶ Pri potravinách, ktoré boli dlho skladované hrozí po ich požití otrava potravinami.
Dĺžka skladovania závisí od mnohých faktorov, ako napríklad od stupňa čerstvosti, kvality potravín a od teploty uskladnenia. Dbajte na dátum spotreby a na pokyny skladovania výrobcu potravín.

Príslušenstvo a náhradné diely

▶ Spoločnosť Miele nenesie žiadnu zodpovednosť za používanie príslušenstva, ktoré nie je originálnym príslušenstvom Miele. Spoločnosť Miele nezodpovedá za nároky vyplývajúce zo záruky, záručných podmienok a/alebo zodpovednosti za výrobok, pokiaľ sú škody alebo nedostatky spôsobené použitím alebo inštaláciou príslušenstva, ktoré nepochádza od spoločnosti Miele alebo nebolo spoločnosťou Miele schválené.

▶ Originálne náhradné diely Miele sú k dispozícii minimálne 10 rokov a až 15 rokov po konci sériovej výroby Vašej chladničky.

Čistenie a ošetrovanie

▶ Neošetrujte tesnenie dvierok olejom alebo tukmi.
Časom týmto ostane tesnenie na dverách pórovité.

▶ Para z parného čistiaceho zariadenia sa môže dostať k častiam pod napätím a spôsobiť skrat.
Na čistenie a odmrazovanie chladničky nikdy nepoužívajte parné čistiace zariadenie.

▶ Výstraha. Nepoužívajte žiadne mechanické alebo iné pomocné prostriedky na urýchlenie procesu rozmrazovania, ktoré nie sú výrobcom odporúčané.

▶ Špicaté predmety alebo predmety s ostrými hranami poškodia chladiaci systém a chladnička prestane fungovať. Nepoužívajte preto žiadne ostré alebo špicaté predmety na

- odstránenie vrstvy námrazy a ľadu,
- vyberanie primrznutých misiek na ľad a potravín.

▶ Na odmrazovanie nevkladajte do chladiaceho zariadenia elektrické vyhrievacie prístroje alebo sviečky. Poškodili by sa plasty.

▶ Nepoužívajte rozmrazovacie spreje alebo rozmrazovače. Rozmrazovacie spreje a rozmrazovače môžu vytvárať výbušné plyny, obsahovať rozpúšťadlá a hnacie látky poškodzujúce plasty alebo byť zdraviu škodlivé.

Preprava

▶ Chladničku prepravujte vždy vo vzpriamenej polohe a v prepravnom obale, aby nedošlo k poškodeniu.

▶ Nebezpečenstvo poranenia a poškodenia. Chladničku prepravujte pomocou min. 2 osôb, pretože má veľkú hmotnosť.

Likvidácia Vášho starého prístroja

▶ Deti sa môžu pri hre zatvoriť v prístroji a zadusiť sa.

- Demontujte dvierka prístroja.
- Vyberte skrutky.
- Ponechajte v prístroji police, aby deti nemohli ľahko vliezť do vnútra.
- Taktiež zničte zámok na dvierkach. Zabránite tak tomu, že sa deti pri hre uzamknú a ich život bude ohrozený.

▶ Nebezpečenstvo úrazu el. prúdom!

- Odstrihnite sieťovú zástrčku od sieťového pripojovacieho vedenia.
- Odstrihnite sieťové pripojovacie vedenie od starého prístroja.

Sieťovú zástrčku a sieťový pripojovací kábel zlikvidujte oddelene od starého prístroja.

▶ Počas odstraňovania a po odstránení zabezpečte, aby nebol prístroj odložený v blízkosti benzínu alebo iných horľavých plynov a kvapalín.

▶ Nebezpečenstvo požiaru spôsobené vytekajúcim olejom alebo chladivom.
Obsiahnuté chladivo a olej sú horľavé. Vytekajúce chladivo alebo olej sa môžu pri príslušne vysokej koncentrácii a kontakte s externým zdrojom tepla vznietiť.
Počas likvidácie zabezpečte, aby sa chladiaci okruh nepoškodil. Tým zabránite nekontrolovanému úniku chladiva (údaje na typovom štítku) a oleja.

▶ Vystreknuté chladivo môže spôsobiť poranenie očí. Nepoškoďte súčasti chladiaceho okruhu napr.

- prepichnutím kanálov chladiva výparníka,
- zalomením potrubia,
- oškrabaním povrchových vrstiev.

Symbol na kompresore (podľa modelu)

Toto upozornenie má význam len pre recykláciu. Pri bežnej prevádzke nehrozí žiadne nebezpečenstvo.



▶ Olej v kompresore môže byť pri požití a vniknutí do dýchacích ciest smrteľne nebezpečný.

Likvidácia obalu

Obal slúži na manipuláciu a chráni prístroj pred poškodením počas prepravy.

Vrátenie obalového materiálu do materiálového cyklu šetrí suroviny a znižuje množstvo odpadu. Využívajte zberné miesta cenných materiálov a možnosti vrátenia. Prepravné obaly zoberie späť Váš špecializovaný predajca Miele.

Likvidácia starého prístroja

Elektrické a elektronické prístroje obsahujú mnohonásobne hodnotné materiály. Obsahujú aj určité látky zmesi a stavebné prvky, ktoré boli potrebné pre ich funkciu a bezpečnosť. V komunálnom odpade ako aj nesprávnou manipuláciou môžu ohroziť ľudské zdravie a škodiť životnému prostrediu. Váš starý prístroj preto nedávajte v žiadnom prípade do komunálneho odpadu.



Dbajte na to, aby sa Váš prístroj do odbornej, ekologickej likvidácie nepoškodil. Takto je zabezpečené, že chladivo v chladiacom okruhu a olej nachádzajúci sa v kompresore neunikne do prostredia.

Na bezplatné odovzdanie a likvidáciu elektrických a elektronických prístrojov využite oficiálne zberné miesto vo vašom bydlisku, u predajcu alebo v Miele. Za vymazanie prípadných osobných údajov na likvidovanom prístroji ste zo zákona zodpovedný sami. Zo zákona máte povinnosť vybrať a pritom nezničiť staré batérie a staré akumulátory, ktoré nie sú pevne uzatvorené v prístroji ako aj lampy, ktoré je možné vybrať bez zničenia. Zaneste ich do vhodnej zberne, kde ich môžete bezplatne odovzdať. Postarajte sa prosím o to, aby bol Váš starý prístroj uložený mimo dosah detí až do doby odvezenia.

Miesto inštalácie

Vhodná je suchá, dobre vetrateľná miestnosť.

Pri voľbe miesta inštalácie myslite prosím na to, že ak chladiaci prístroj postavíte v bezprostrednej blízkosti kúrenia, sporáka alebo iného zdroja tepla, stúpne jeho spotreba energie. Zabráňte aj priamemu slnečnému žiareniu.
O čo vyššia je teplota v miestnosti, o to dlhšie beží kompresor a tým je vyššia spotreba energie Vašej chladničky.

Pri zabudovaní prístroja dbajte okrem iného na nasledovné:

- Zásuvka musí byť umiestnená mimo zadnej steny a musí byť v prípade núdze ľahko prístupná.
- Zástrčka a sieťový kábel prístroja sa nesmú dotýkať zadnej strany chladničky, pretože by sa vibráciami prístroja mohol poškodiť sieťový kábel a zásuvka.
- Ani iné prístroje by nemali byť pripojené do zásuviek v oblasti zadnej strany chladničky.

Ak sa nedá zabrániť umiestneniu vedľa tepelného zdroja, dodržte minimálne vzdialenosti od zdroja tepla:

- k elektrickým alebo plynovým sporákom
  minimálne 3 cm
- k peciam na olej alebo uhlie
  minimálne 30 cm.

AK nie je možné dodržať tieto minimálne vzdialenosti, musí sa medzi chladničku a zdroj tepla namontovať platňa na izoláciu.

Klimatická trieda

Prístroj je určený len pre určitú klimatickú triedu (rozsah teploty v okolí), ktorej hranice musia byť dodržané. Klimatická trieda je uvedená na typovom štítku vo vnútri prístroja.

Klimatická trieda	Teplota okolia
SN	10 až 32 °C
N	16 až 32 °C
ST	16 až 38 °C
T	16 až 43 °C
SN-ST	10 až 38 °C
SN-T	10 až 43 °C

Nižšia teplota v okolí spôsobuje dlhší prestoj kompresora. To môže spôsobiť vyššie teploty v prístroji a tým aj následné škody.

⚠ Nebezpečenstvo poškodenia vysokou vlhkosťou vzduchu.
Pri vysokej vlhkosti vzduchu sa môže kondenzát zrážať na vonkajších stenách prístroja a spôsobiť koróziu.
Umiestnite prístroj v suchej a/alebo klimatizovanej miestnosti s dostatočným vetraním.
Po zabudovaní prístroja sa presvedčte, či sa dvierka správne zatvárajú, či sú dodržané uvedené vetracie a odvetrávacie profily a či bol prístroj zabudovaný podľa návodu na použite a montáž.

Pokyny k montáži

⚠ Nebezpečenstvo poškodenia a poranenia prevracajúcim sa prístrojom.
Chladiaci prístroj je veľmi ťažký a pri otvorených dvierkach má sklon k prevráteniu sa dopredu.
Nechajte zatvorené dvierka prístroja, pokým nebude prístroj v zabudovanom stave a zistený podľa návodu na obsluhu a montáž vo výklenku.
Z dôvodu hmotnosti a veľkosti chladničky sa musí montáž vykonávať bezpodmienečne pomocou ďalšej osoby.

Nábytok/vstavané časti

Chladnička sa so susedným a nad ňou nachádzajúcim sa nábytkom/vstavanými časťami spojí skrutkami. Z tohoto dôvodu sa musia všetky plánované nábytky/vstavané časti spojiť s podlahou alebo stenou.

Zaťažiteľnosť podlahy výklenku

Pre bezpečné postavenie prístroja a zabezpečenie všetkých prisľúbených funkcií musí byť podlaha výklenku hladká a vodorovná.

Podlaha výklenku musí byť z tvrdého, nepoddajného materiálu.

Z dôvodu vysokej hmotnosti plno naloženej chladničky je nevyhnutný podklad s extrémnou nosnosťou. Poprípade sa informujte u architekta alebo stavebného znalca.

Hmotnosť plno naloženej chladničky je približne:

K 2602 Vi, K 2612 Vi	325 kg
K 2802 Vi, K 2812 Vi	380 kg
K 2902 Vi, K 2912 Vi	448 kg

Vetranie a odvetrávanie

⚠ Nebezpečenstvo požiaru a poškodenia nedostatočným vetraním a odvetrávaním.
Ak nemá chladnička dostatočné vetranie a odvetrávanie, spúšťa sa častejšie kompresor a beží dlhšiu dobu. Toto spôsobuje zvýšenú spotrebu energie a vyššiu prevádzkovú teplotu kompresora, následkom toho môže byť poškodenie kompresora.
Dbajte na dostatočné vetranie a odvetrávanie chladničky.
Bezpodmienečne dodržujte uvedené vetracie a odvetrávacie profily. Vetracie a odvetrávacie profily nesmú byť prikryté alebo zastavené.

Výmena dorazu dvierok

⚠ Nebezpečenstvo poškodenia a poranenia výmenou dorazu dvierok.
Vlastnoručná výmena dorazu dvierok môže viesť k poškodeniu a poraneniu.
Chladnička je dodávaná s pevným dorazom dvierok. Za žiadnych okolností nevykonávajte výmenu dorazu dvierok.
Ak je potrebná výmena dorazu dvierok, zavolajte servisnú službu.

Side-by-Side

Túto chladničku je možné zabudovať s ďalšou chladničkou „Side-by-side“, vedľa seba. V nasledujúcom prehľade môžete vidieť, aké sú možnosti zabudovania Side-by-side pri Vašej chladničke.

Podľa situácie potrebuje Side-by-side montáž montážnu sadu Side-by-side (viď kapitola „Príslušenstvo“, odstavec „Príslušenstvo na dokúpenie“).

Upevnenie chladiacich prístrojov je popísané v návode na montáž montážnej sady Side-by-side.

. . . s medzistenou

Stena **a** medzi vedľa seba postavenými chladničkami musí byť hrubá **minimálne 16 mm**.

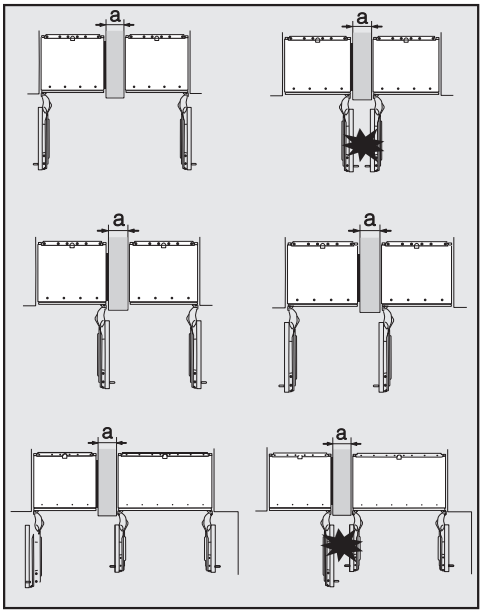

Ak sú dorazy dvierok vedľa seba, musíte bezpodmienečne zohľadniť hrúbku čela nábytku a rúčok, aby dvierka prístrojov pri ich súčasnom otvorení nekolidovali a nepoškodili sa.

Chladničky sa jednotlivo upevňujú pomocou priloženého montážneho materiálu do výklenku.

Ak je medzistena **a užšia ako 160 mm** potrebujete vyhrievaciu rohož z montážnej sady Side-by-side, aby ste zabránili tvorbe kondenzačnej vody a prípadným následným škodám.

Prosím zohľadnite pri plánovaní výklenkov, aby bol výklenok, do ktorého sa má zabudovať chladnička s vyhrievacou rohožou zásadne širší o **4 mm** (viď kapitola „Inštalácia“, odstavec „Rozmer pre zabudovanie“).

Ak je medzistena **a hrubšia ako 160 mm**, nepotrebujete montážnu sadu Side-by-side, ani vyhrievaciu rohož.

. . . bez medzisteny

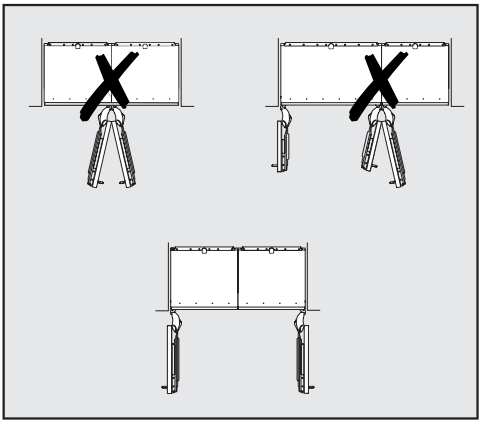

Ak sa medzi vedľa seba postavenými chladničkami nenachádza žiadna medzistena, musíte chladničky spojiť priamo pomocou Side-by-side montážnej sady. Inštalácia vyhrievacej rohože je nevyhnutá, aby sa zabránilo tvorbe kondenzátu a z toho vzniknutým prípadným následným škodám.

Rozmery pre zabudovanie

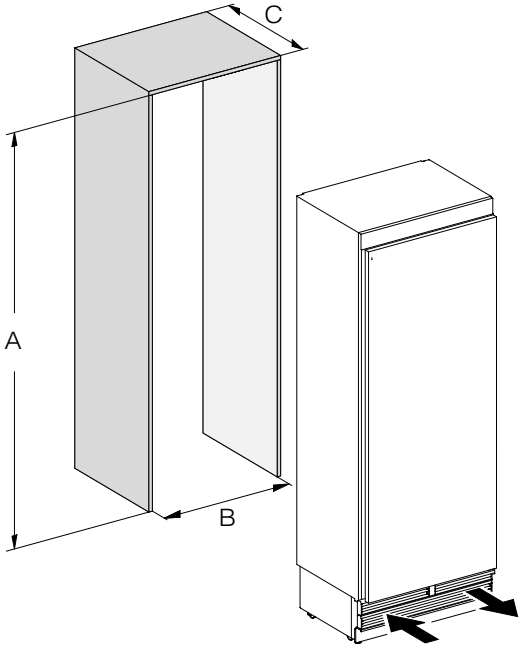

	A	B	C
K 2602 Vi, K 2612 Vi	2134-2164 mm	610 mm	610 mm + čelná stena nábytku (19-38 mm)
K 2802 Vi, K 2812 Vi	2134-2164 mm	762 mm	610 mm + čelná stena nábytku (19-38 mm)
K 2902 Vi, K 2912 Vi	2134-2164 mm	915 mm	610 mm + čelná stena nábytku (19-38 mm)

Inštalácia

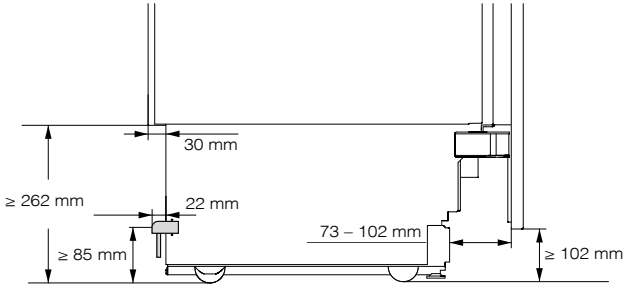

Bočný pohľad

Rozmer pri otvorených dvierkach prístroja (uhol otvárania 90°/ 115°)

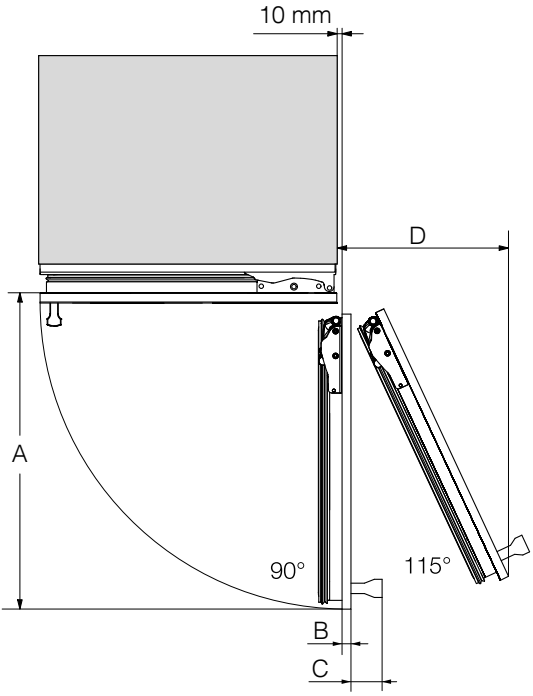

	A	B*	C*	D (pri čelnej stene nábytku 19 mm)
K 2602 Vi, K 2612 Vi	677 mm	čelná stena nábytku (19-38 mm)	rukoväť dvierok	296 mm
K 2802 Vi, K 2812 Vi	829 mm	čelná stena nábytku (19-38 mm)	rukoväť dvierok	363 mm
K 2902 Vi, K 2912 Vi	982 mm	čelná stena nábytku (19-38 mm)	rukoväť dvierok	428 mm

* Rozmer pre nábytkovú čelnú stenu a rukoväť dvierok sa mení podľa usporiadania kuchyne.

Rozmer nábytkovej čelnej steny

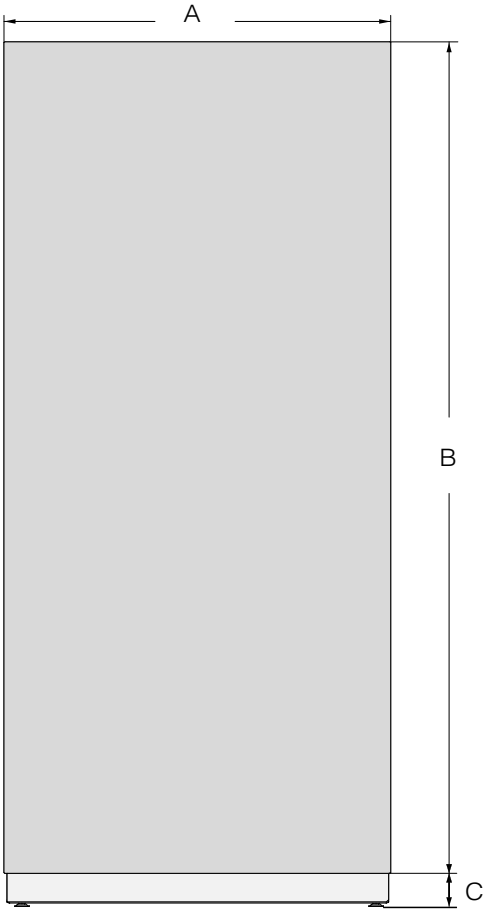

	A	B	C
K 2602 Vi, K 2612 Vi	604 mm	2029 mm	≥ 102-132 mm
K 2802 Vi, K 2812 Vi	756 mm	2029 mm	≥ 102-132 mm
K 2902 Vi, K 2912 Vi	908 mm	2029 mm	≥ 102-132 mm

Zabudovanie chladničky

Skôr ako začnete...

Skôr ako začnete so zabudovaním chladiaceho prístroja, prečítajte si pozorne návod na použitie a montáž.
Prístroj by mal byť zabudovaný kvalifikovaným inštalatérom podľa tohto návod na použitie a montáž. Bezpečná prevádzka chladničky je zaručená len vtedy, keď je prístroj zabudovaný a pripojený podľa tohto návodu na použitie a montáž.

⚠ Nebezpečenstvo poškodenia a poranenia prevracajúcim sa prístrojom.
Prístroj je veľmi ťažký a pri otvorených dvierkach má sklon k prevráteniu.
Nechajte zatvorené dvierka prístroja, pokým nebude prístroj v zabudovanom stave a zistený podľa návodu na obsluhu a montáž vo výklenku.
Z dôvodu hmotnosti a veľkosti chladničky sa musí montáž vykonávať **bezpodmienečne pomocou ďalšej osoby**.

Potrebné náradie

- akumulátorový skrutkovač
- skrutkovač (TX 20)
- vŕtacie kladivo
- vrtáky podaľa materiálu v rozličných veľkostiach
- kladivo
- vidlicový kľúč
- račňa, nástavec: 8 mm
- lepiaca páska
- nôž na koberce
- kliešte na vodné čerpadlo
- vodováha
- meter
- ceruzka

ostatné

- rebrík
- prepravný vozík

Hmotnosť nábytkovej čelnej steny

Pred montážou nábytkovej čelnej steny sa uistite, či nie je povolená hmotnosť montovanej nábytkovej steny prekročená:

prístroj	max. hmotnosť nábytkovej čelnej steny
K 2602 Vi, K 2612 Vi	48 kg
K 2802 Vi, K 2812 Vi	27 kg
K 2902 Vi, K 2912 Vi	48 kg

⚠ Nebezpečenstvo poškodenia príliš ťažkou nábytkovou čelnou stenou.
Namontovaná nábytková čelná stena, ktorá prekračuje povolenú hmotnosť môže spôsobiť poškodenie pántov. Tieto poškodenia môžu okrem iného spôsobiť obmedzenie funkcií.
Pred montážou nábytkovej čelnej steny sa uistite, či nie je povolená hmotnosť montovanej nábytkovej steny prekročená.

Vyrovnanie výklenku

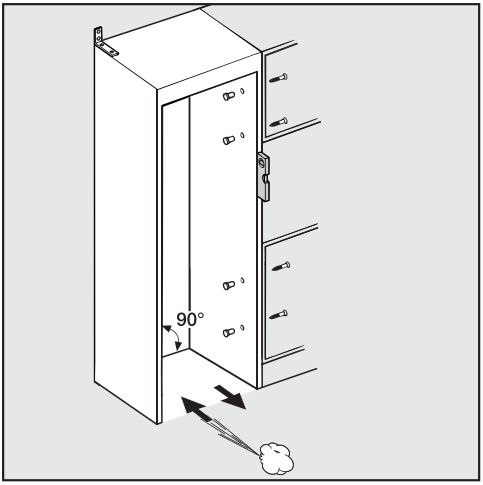

Pred zabudovaním chladničky je potrebné výklenok starostlivo pomocou vodováhy vyrovnať. Rohy výklenka musia byť proti sebe v 90° uhle, pretože inak nebude čelná stena nábytku doliehať vo všetkých 4 rohoch.

Kontrola výklenku pre zabudovanie

- Skontrolujte rozmery (viď kapitola „Inštalácia“, odstavec „Rozmer pre zabudovanie“).
- Skontrolujte polohu elektrického pripojenia. Dĺžka prívodného sieťového kábla je 3 m.

Zásuvka musí byť umiestnená mimo zadnej steny a musí byť v prípade núdze ľahko prístupná.

- Skontrolujte okolité prostredie pre montáž na prípadné kolízie (viď kapitola „Inštalácia“, odstavec „Rozmer pri otvorených dvierkach“).
- Prístroj zabudujte len do pevného, stabilného montážneho výklenku, ktorý stojí na horizontálnej a rovnej podlahe.
- Montážny výklenok skontrolujte okrem iného podľa nasledovných kritérií:

- Bočné steny vo výklenku pre zabudovanie musia byť rovné.
- Okolité steny v montážnom výklenku musia mať hrúbku minimálne 16 mm.
- Okolité steny musia byť bezpečne spojené s podlahou alebo stenou.
- HĺBka skrátených bočných stien musí byť minimálne 100 mm.

Pred zabudovaním

- Pred zabudovaním vyberte príslušenstvo z vonkajšej strany prístroja.

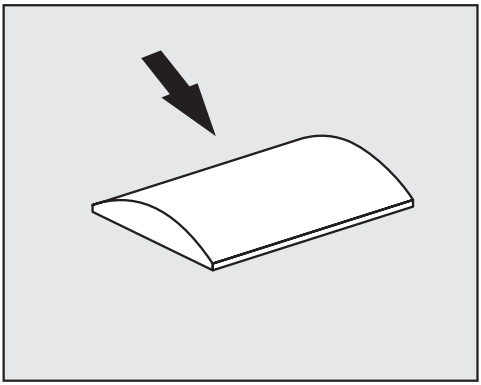

⚠ Nebezpečenstvo poškodenia nedostatočným vetraním.
Ak nie je prístroj dostatočne vetraný, môže dochádzať k tvorbe plesne a dlhodobým poškodeniam na vonkajšej strane dvierok prístroja ako aj v montážnom výklenku.
Za žiadnych okolností neodstraňujte distančný držiak z vonkajšej strany dvierok.
Za žiadnych okolností nezatlačte distančný držiak.
Distančné držiaky zaručujú potrebnú vzdialenosť medzi prístrojom a montážnym výklenkom.

- Prístroj skontrolujte, či sa pri preprave nepoškodil.

Poškodený prístroj neinštalujte.

- Skontrolujte, či sa dá na zadnej strane prístroja voľne pohybovať všetkými časťami.
- Aby ste podlahu počas zabudovania chránili pred poškodením, upevnite zvyšok podlahovej krytiny alebo podobnú časť na podlahu pred plánované miesto pre zabudovanie.

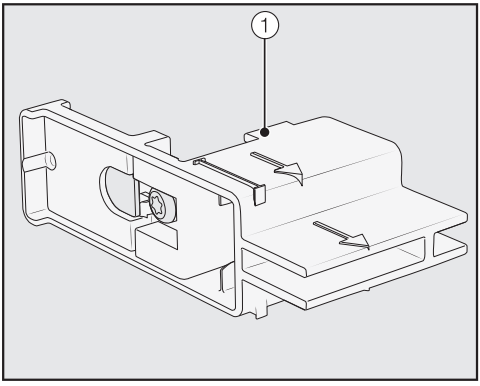

- **Neodstraňujte** nastavovacie pomôcky ① z dvierok prístroja. Nastavovacie pomôcky budú neskôr potrebné v montážnom výklenku.

⚠ Nebezpečenstvo poškodenia a poranenia prevrátením sa prístroja.
Prístroj, akonáhle odskrutkujete upevňovacie uholníky, ktorými bol upevnený na palete, už nie je istený.
Z dôvodu hmotnosti a veľkosti prístroja sa musí montáž vykonávať **bezpodmienečne pomocou ďalšej osoby**.

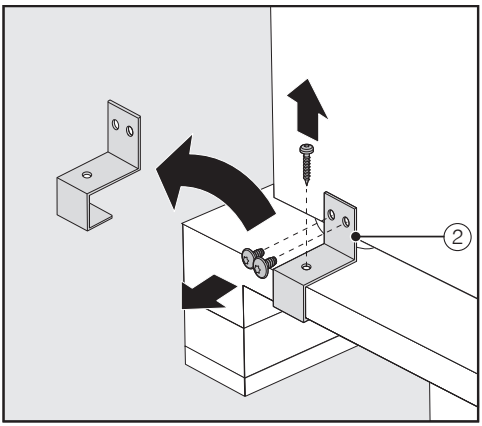

- Odskrutkujte upevňovacie uholníky ②.
- Prístroj opatrne nadvihnite pomocou viacerých osôb najskôr zadnou stranou z palety.

⚠ Nebezpečenstvo poškodenia zaťažením podlahy.
Pohyb prístroja môže spôsobiť poškodenie Vašej podlahy.
Po citlivých podlahách pohybujte prístrojom opatrne.

Akonáhle prístroj vyrovnáte, môžete s ním pomocou koliesok na spodnej strane prístroja pohybovať.

Príprava montážneho výklenku

⚠ Nebezpečenstvo poškodenia a poranenia prevracajúcim sa prístrojom.
Chladiaci prístroj je veľmi ťažký a pri otvorených dvierkach má sklon k prevráteniu sa dopredu.
Montážny výklenok je potrebné nevyhnute viac krát pevne zoskrutkovať so stenou nachádzajúcou sa vzadu a/alebo nad. Len tak je potom možné ochrániť prístroj v montážnom výklenku pred prevrátením.
Na upevnenie montážneho výklenku použite okrem iného priložené ochranné uholníky voči prevráteniu.

Montážny materiál pre zabudovanie prístroja je pri ňom priložený. Priložené plastové vrecká sú označené písmenami.

- Pri jednotlivých montážnych krokoch zohľadnite dané písmená a použite vždy príslušné plastové vrecko s potrebným montážnym materiálom.

Ochranné uholníky zabránia prevráteniu sa prístroja.

Pomocou ochranných uholníkov sa dodatočne bezpečne upevní montážny výklenok na okolité steny.

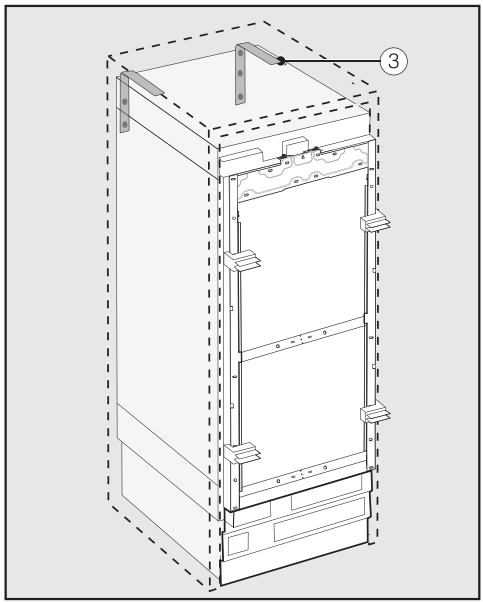

- Pre každú jednotlivú chladničku použite 2 ochranné uholníky ③, pri kombinácii s nápojmi (Side-by-side) pri 2 prístrojoch použite 4 príslušné ochranné uholníky voči prevráteniu.
- Ochranné uholníky voči prevráteniu ③ umiestnite vľavo a vpravo do montážneho otvoru.

Poloha ochranných uholníkov, čo sa týka výšky, je podľa konečného nastavenia nožičiek 2134–2164 mm od podlahy výklenku.

⚠ Nebezpečenstvo poranenia a poškodenia prevracajúcou sa chladničkou.
Ak sa ochranné uholníky voči prevráteniu upevnia príliš vysoko, nie je možné chladničku týmito uholníkmi zaistiť.
Vzdialenosť medzi ochrannými uholníkmi a chladničkou nesmie byť väčšia ako 8 mm.

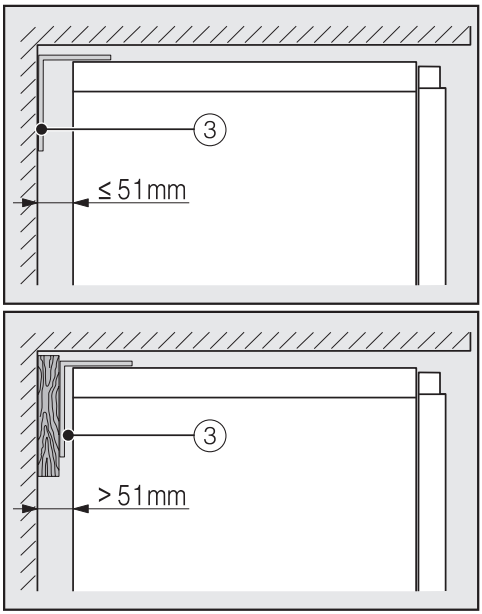

- Dbajte na to, aby medzera medzi zadnou stenou chladničky a montážnym výklenkom nebola viac ako 51 mm.
- Taktiež umiestnite za ochranné uholníky drevený klin ③.
- Vyznačte si za pomoci ochranných uholníkov na zadnej strane montážneho výklenku otvory na vyvŕtanie.

B

V priloženom balení sa nachádzajú upevňovacie skrutky pre rozličné upevnenia/materiály.

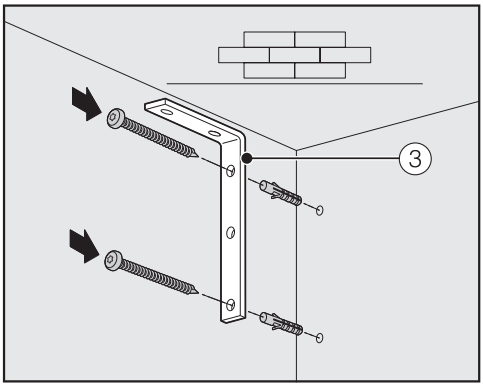

upevnenie na betónovú stenu

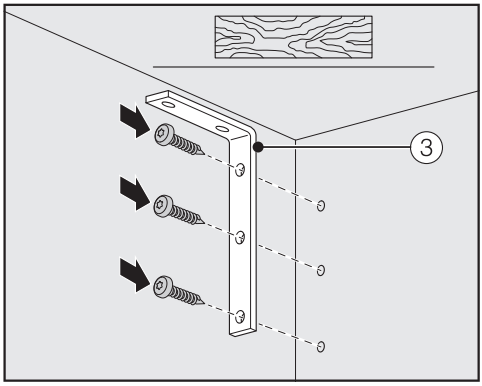

upevnenie na drevenú stenu

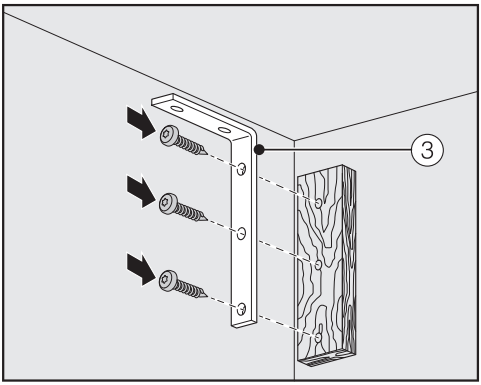

upevnenie dreveným klinom

- Teraz spojte pomocou ochranných uholníkov ③ montážny výklenok podľa potreby so stenou nachádzajúcou sa za alebo/a nad.

Zasunutie chladničky do montážneho výklenku.

Pri zasúvaní chladničky do montážneho výklenku dbajte na to, aby sa nepoškodili pripojenia na elektriku.

Ak si želáte Side-by-side umiestnenie viacerých prístrojov, spojte prístroje teraz navzájom (viď návod na montážnej súpravy Side-by-side).

- Aby bol nakoniec prístroj vyrovnaný, musíte odstrániť zo sokla prístroja soklovú vetraciu mriežku.

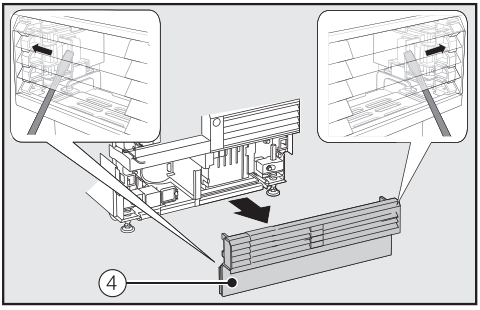

- Na oboch stranách opatrne vložte rovný skrutkovač cez mriežku v soklovej lište ④ a vytlačte ním vnútri sa nachádzajúce plastové jazýčky smerom von, aby soklová mriežka uvoľnila.
- Položte soklovú vetraciu mriežku bokom.

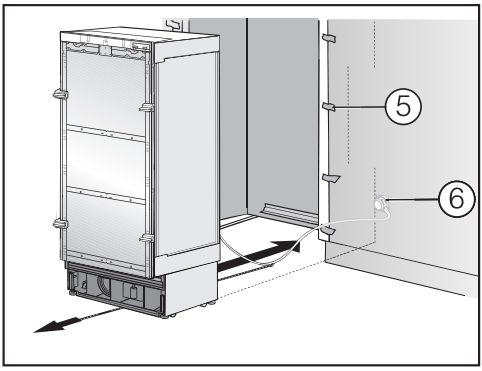

- Okolité čelné steny nábytku ochraňujte pomocou chrániča hrán ⑤.
- Zástrčku prístroja na jeho zadnej strane zasuňte (viď kapitola „Inštalácia“, odstavec „Elektrické pripojenie“).
- Zasuňte zástrčku ⑥ do zásuvky.

Zásuvka musí byť umiestnená mimo zadnej steny a musí byť v prípade núdze ľahko prístupná.

⚠ Nebezpečenstvo poškodenia preťažením elektrickej siete.
Preťaženie elektrickej siete môže spôsobiť skrat a tým poškodenie Vášho prístroja.
Pri Side-by-side kombinácii pripojte každý prístroj na osobitnú zásuvku.

Tip: Aby ste zaistili sieťový kábel pred privrznutím, upevnite v strede sieťového kábla šnúrku a vytiahnite kábel pri zasúvaní prístroja popod prístroj smerom dopredu.

- Prístroj zasuňte opatrne do výklenku pre zabudovanie.
- Ak sa prístroj nedá jednoducho zasunúť do výklenku pre zabudovanie pretože je napr. nerovná podlaha, vykrúťte mierne zadné nastavovacie nohy (viď kapitola „Inštalácia“, odstavec „Vyrovnanie prístroja“) a prístroj zasuňte do výklenku pre zabudovanie.
- Odstráňte ochranu hrán ⑤ od okolitých čiel nábytku.

Vycentrovanie chladničky

Nastavovacie pomôcky ① na zadnej strane prístroja pomáhajú pri vyrovnávaní chladničky v montážnom výklenku.

Nastavovacie pomôcky sú navrhnuté pre hrúbku čenej steny nábytku od 19 mm alebo 38 mm.

- Podľa nasledovného narovnajte chladničku k okolitým čelným stenám nábytku.

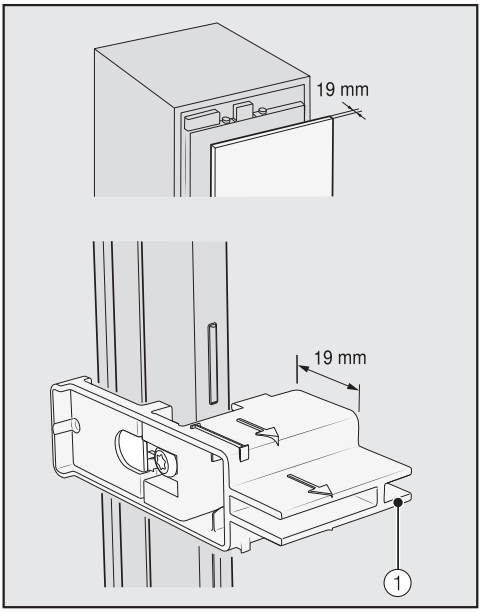

hrúbka čelnej steny nábytku od 19 mm

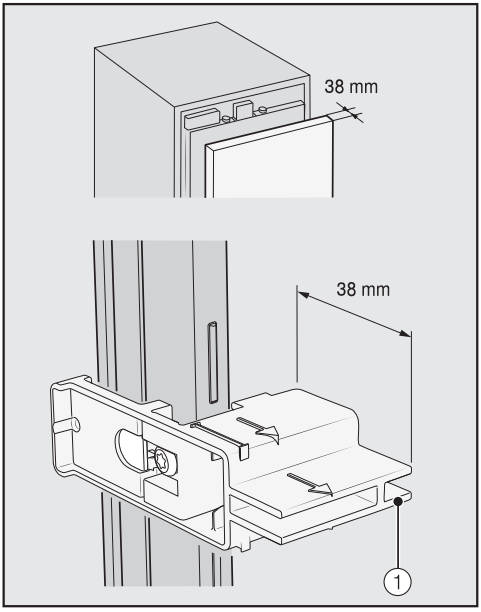

hrúbka čelnej steny nábytku od 38 mm

Inštalácia

Predné a zadné nastavovacie nohy sú výškovo nastaviteľné a je možné ich prestaviť z prednej strany prístroja.

⚠ Nebezpečenstvo poškodenia neodborným nastavením nôh.

Nastavovanie nôh sa môže poškodiť použitím akumulátorového skrutkovača.

Predné a zadné nastavovacie nohy prestavujte ručne.



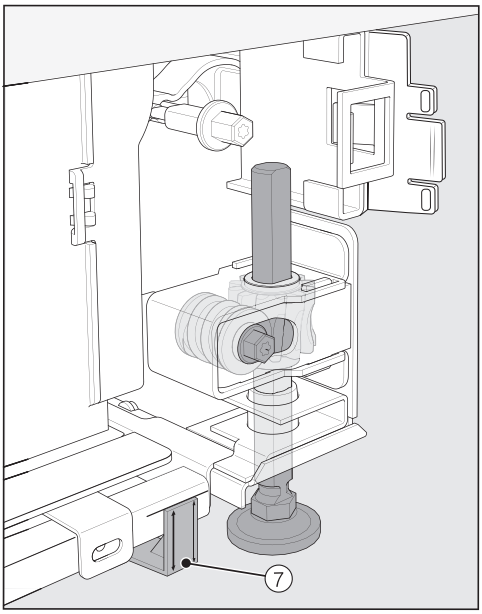

■ Umiestnite dodané distančné držiaky ⑦ na oboch stranách značenia vedľa nastavovacích nôh pred chladničkou.

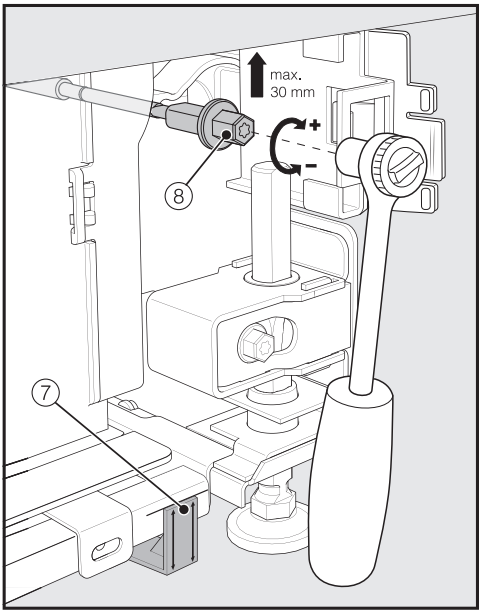

■ Prestavte zadné nastavovacie nohy pomocou račne (Násada: nástavec, 8 mm) alebo pomocou skrutkovača (TX 20) ⑧.

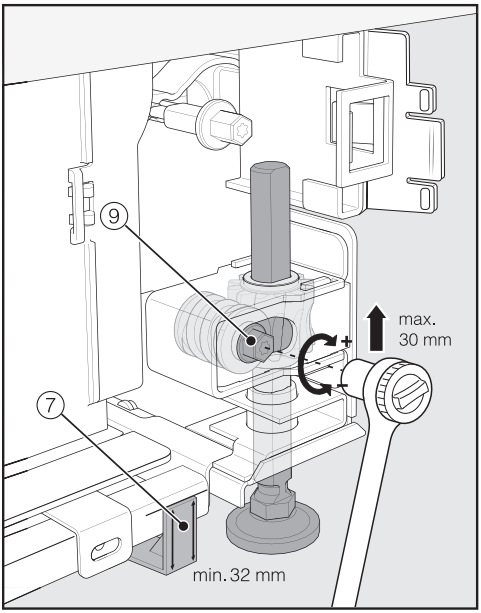

- Prestavte predné nastavovacie nohy pomocou račne (Násada: nástavec, 8 mm) alebo pomocou skrutkovača (TX 20) ⑨.

Tip: Pri vyskrutkovávaní nastavovacích nôh postupujte nasledovne: vždy striedavo vľavo, vpravo atď.

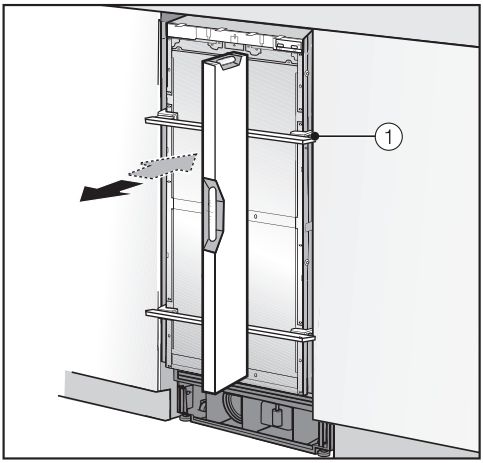

- Na vyrovnanie chladničky priložte nad nastavovacie pomôcky na dvierka prístroja vodováhu ①.
- Otočte nastavovacími nohami ⑧ a ⑨ na oboch stranách minimálne toľko, pokým nedosiahne na sokli umiestnené značenie mieru 32 mm na distančnom držiaku ⑦. Miera 32 mm sa pritom vzťahuje na výšku výklenku 2134 mm.

Vyrovnanie nastavovacích nôh na výšku minimálne 32 mm je dôležité, aby sa zabezpečilo vetranie a odvetrávanie chladničky nad soklom prístroja.

⚠ Nebezpečenstvo poškodenia príliš veľkým prestavením nastavovacích nôh.

Zadné nastavovacie nohy sa môžu poškodiť.

Nastavovacie nohy vyskrutkujte **len toľko**, kým značenie na sokli nedosiahne mieru 62 mm (max. výška výklenku 2164 mm).

- Chladničku ešte raz vyrovnajte nastavovacími pomôckami ① s vodováhou.

Upevnenie prístroja v montážnom výklenku



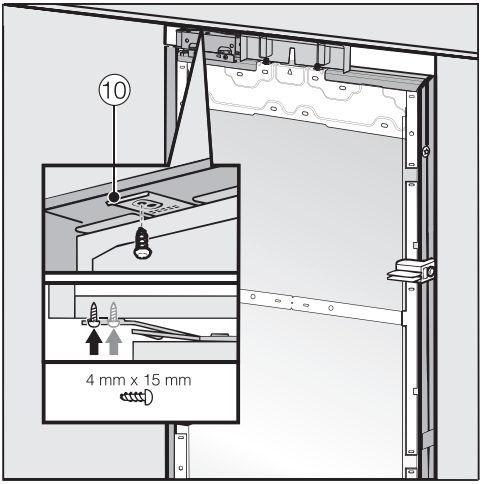

- Zoskrutkujte lamely upevňovacieho plechu ⑩ hore, s nad ním nachádzajúcim sa nábytkom/vstavanými prvkami.

Ak nie je možnosť chladničku upevniť hore, môže sa upevniť s bočnými upevňovacími lamelami do montážneho výklenku:

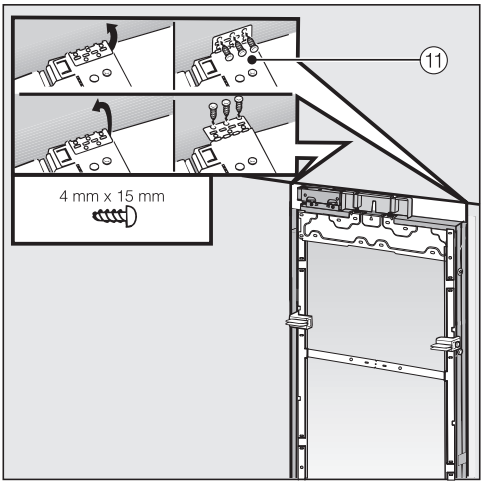

- Vyklopte bočné upevňovacie lamely ⑪.
- Zoskrutkujte bočné upevňovacie lamely ⑪ s vedľa nachádzajúcim sa nábytkom.
- Otvorte dvierka prístroja.

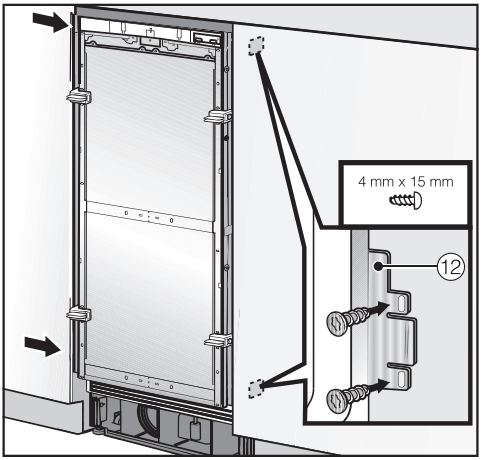

- Zoskrutkujte lamely upevňovacieho plechu ⑫ dole a hore s vedľa nachádzajúcim sa nábytkom/vstavanými prvkami.

Pri Side-by-side kombinácii je možné prístroje upevniť len s vonkajšou stranou na vedľa nachádzajúcu sa stenu nábytku.

Príprava montáže nábytkového čela

- Otvorte dvierka prístroja na doraz.

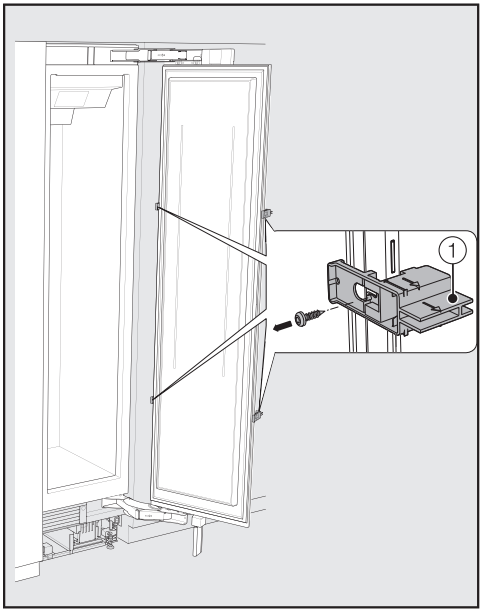

- Odsrutkujte nastavovacie pomôcky ① z dvierok prístroja.

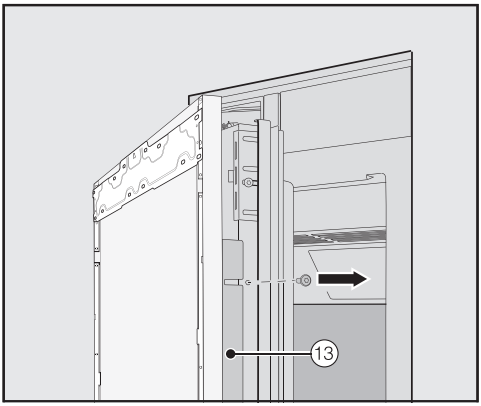

- Odskrutkujte uholníky ⑬ vždy z oboch strán dvierok prístroja a uložte uholníky a skrutky bokom - budete ich neskôr opäť potrebovať.
- Zatvorte dvierka prístroja.

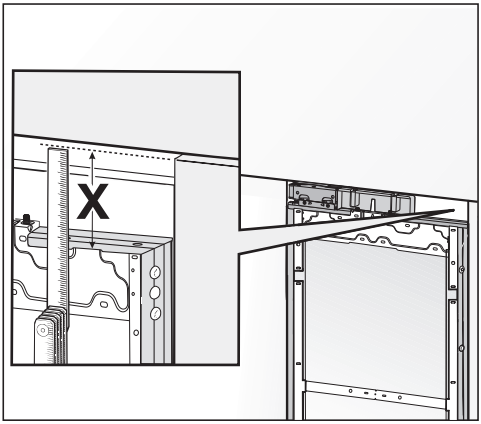

- Odmerajte vzdialenosť **X** medzi montážnym rámom a hornou hranou vedľa umiestnenej čelnej steny nábytku.

Inštalácia

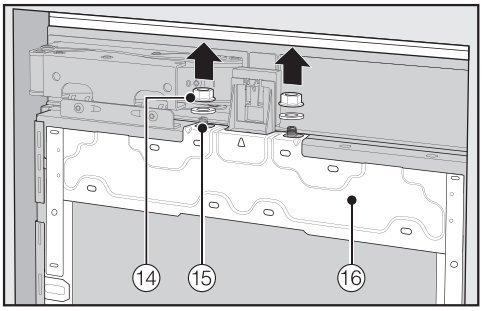

- Uvoľnite matice a podložky ⑭ zo závitových čapov ⑮ a položte ich bokom - budete ich opäť neskôr potrebovať.
- Zložte montážne rámy ⑯ smerom hore z dvierok prístroja.

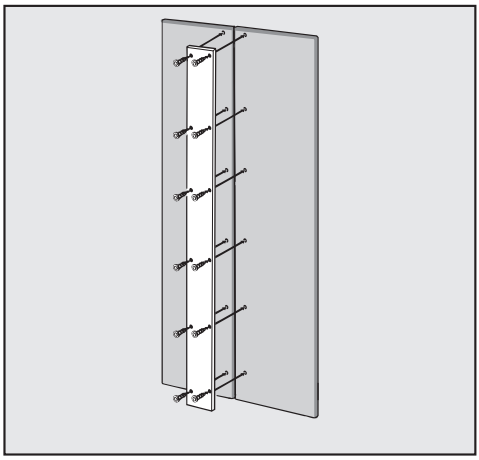

- Pri kazetových čelných stenách: Pri upevňovaní kovového panela na čelné steny dbajte bezpodmienečne na dĺžku skrutiek.

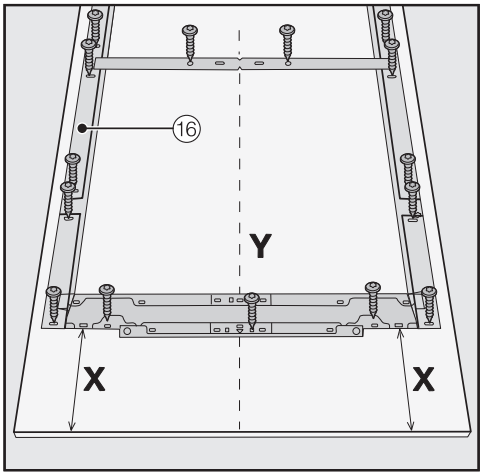

- Položte čelnú stenu nábytku určenú na montáž vnútornou stranou smerom hore na pevnú podložku (aby ste zabránili poškriabaniu, podložte pod ňu deku).
- Označte vzdialenosť **X** -3 mm na vnútornej strane čelnej steny nábytku.
- Zistite a označte taktiež stredy **Y** čelnej steny nábytku.
- Umiestnite montážny rám ⑯ podľa označenia na čelnú stenu nábytku.
- Predvŕtajte diery.



- Naskrutkujte montážny rám ⑯ na čelnú stenu nábytku:
  Upevnite montážny rám ⑯ na každom upevňovacom bode minimálne jednou skrutkou.

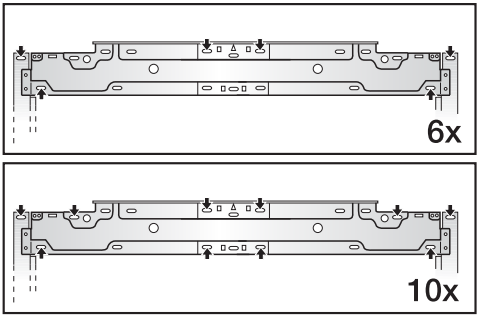

■ Upevnite montážne rámy ⑯ hore na čelnej stene nábytku podľa veľkosti minimálne 6 až 10 skrutkami.

Montážne rámy sú vybavené vždy množstvom dier pre rozličné varianty čelných stien nábytku.

Pri upevňovaní montážneho rámu skrutkujte vždy do najnosnejšieho materiálu čelnej steny nábytku. Zásadne si pritom zvoľte dĺžku skrutky, ktorá je menšia ako hrúbka čelnej steny nábytku.

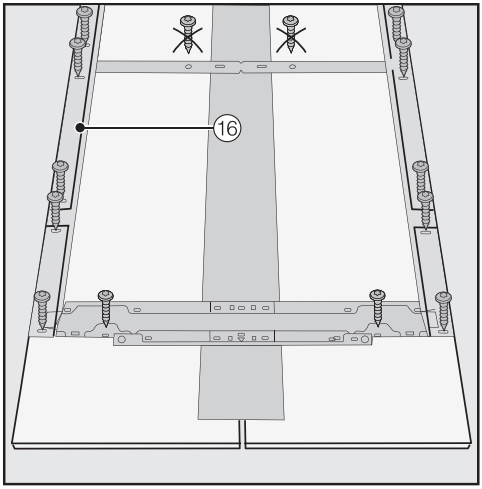

■ Pri kazetových čelných stenách: Montážne rámy ⑯ upevnite skrutkami len na vonkajší rám.

■ Podľa potreby naskrutkujte (nie pri kuchyniach bez rukovätí) z vnútornej strany rukoväte prístroja na čelnú stenu nábytku.

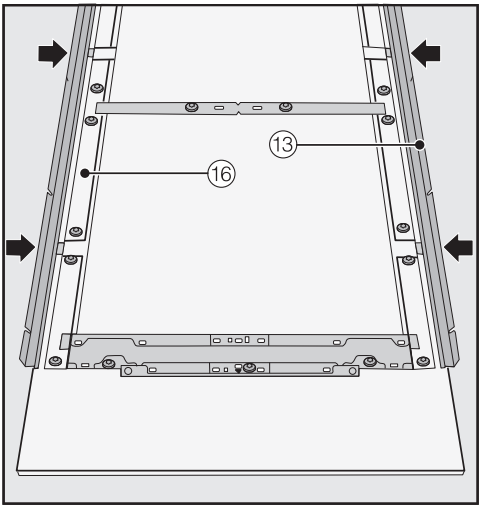

■ Na oboch stranách zasuňte uholníkové lišty ⑬ až na doraz do pre ne určených otvorov v montážnom ráme ⑯.

Upevnenie a vyrovnanie čelnej steny nábytku

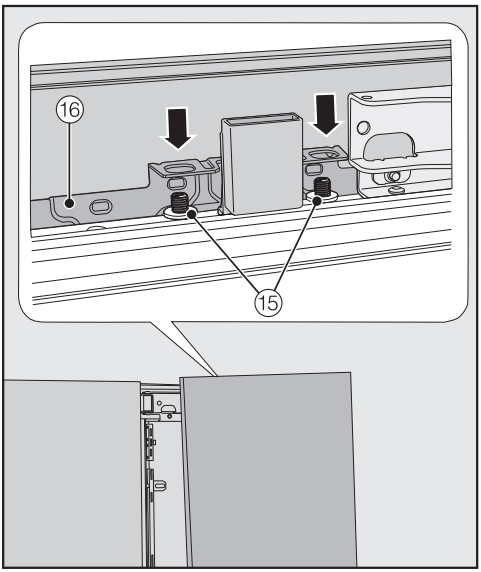

■ Otvorte dvierka prístroja a zaveste čelnú stenu nábytku s montážnym rámom ⑯ zhora do závitových čapov ⑮.



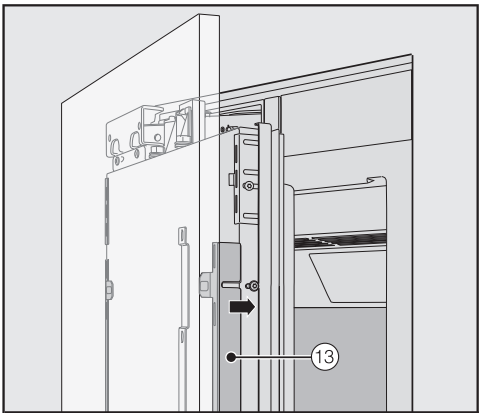

■ Zatlačte vždy na oboch stranách uholníkové lišty ⑬ do bielych plastových rámov a zaskrutkujte ich potom len mierne pevne. Náhradné skrutky k tomu nájdete v plastovom vrecku s písmenom E.

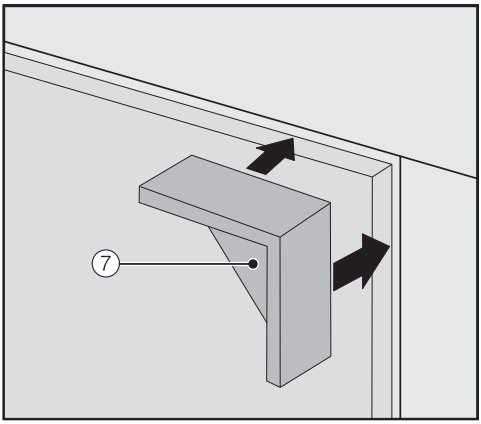

■ Nasaďte distančný držiak ⑦ na obe strany hore na rohy čelnej steny nábytku.

■ Zatvorte dvierka prístroja a ešte raz skontrolujte vzdialenosť k okolitým čelným stenám nábytku.

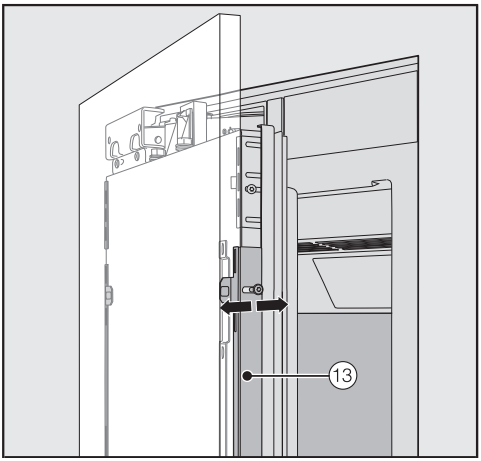

- Vycentrujte čelné steny nábytku v hĺbke nad vyhĺbenia v uholníkových lištách ⑬.

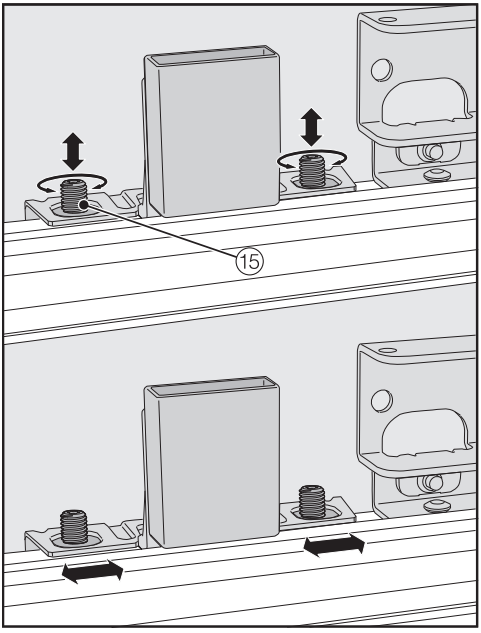

- Vycentrujte čelné steny nábytku vo výške a bočné nad závitovými čapmi ⑮.
- Zatvorte dvierka prístroja a ešte raz skontrolujte vzdialenosť k okolitým čelným stenám nábytku.

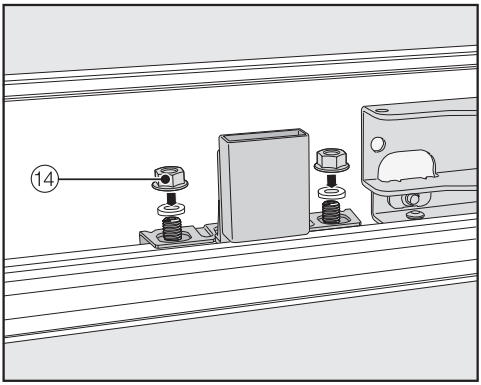

- Nasaďte opäť podložky a matice ⑭ a matice pevne dotiahnite ⑭. Tým sa zafixuje čelná stena nábytku.

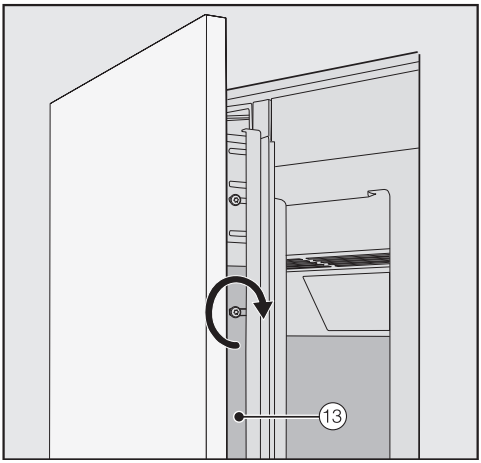

- Teraz pevne dotiahnite skrutky v uholníkových lištách ⑬.
- Otvorte dvierka prístroja.
- Odstráňte z čelnej steny dištančný držiak ⑦.

Montáž upevňovacieho uholníka

F

Upevňovacím uholníkom sa nábytkové čelo upevňuje naviac dole na dvierkach prístroja.

Namontujte upevňovacie uholníky až potom, keď bude zabudovaný prístroj (prípadne Side-by-side) a vyrovnané čelo nábytku.

- Otvorte dvierka prístroja na doraz.

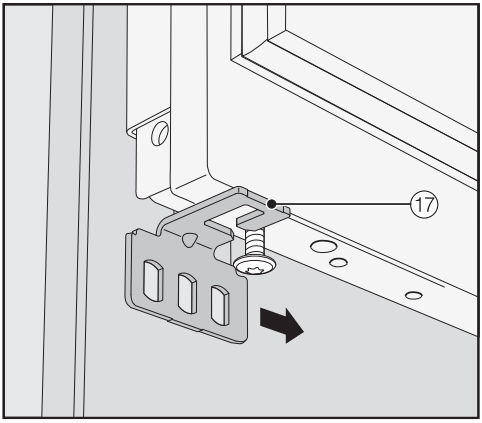

- Zasúvajte upevňovací uholník ⑰ zo strany na skrutku dole na dvierkach prístroja.

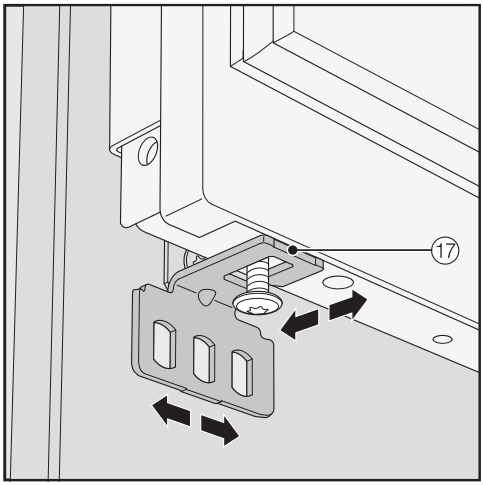

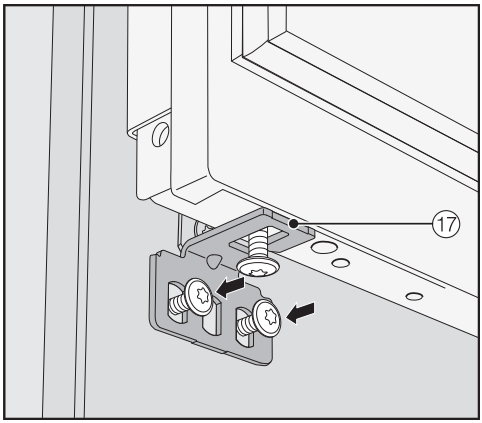

- Upevňovací uholník ⑰ priskrutkujte pevne na čelnú stenu nábytku.

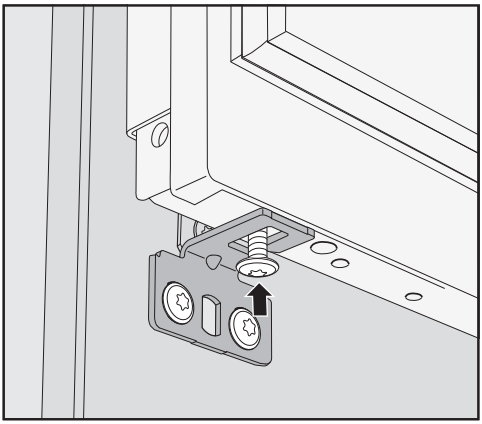

■ Dole na dvierkach prístroja zaskrutkujte skrutku.

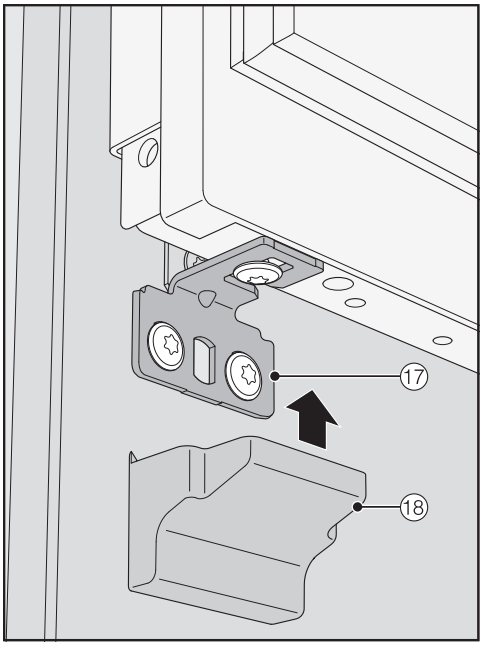

■ Nasaďte kryt ⑱ na upevňovací uholník ⑰.

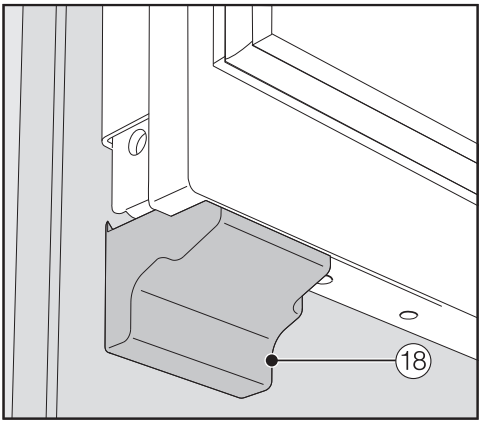

■ Zaklapnite kryt ⑱ na upevňovací uholník tak, že bude počuť „cvaknutie“.

Upevnenie krytov

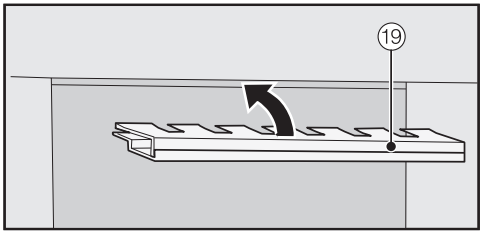

■ Skôr ako budete môcť nasadiť kryt ⑲ do medzere nad chladničku, musíte tento kryt nasledovne poskladať:

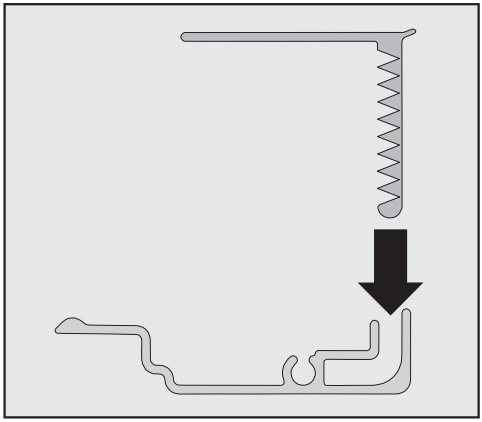

■ Obe časti krytu nasaďte do seba.

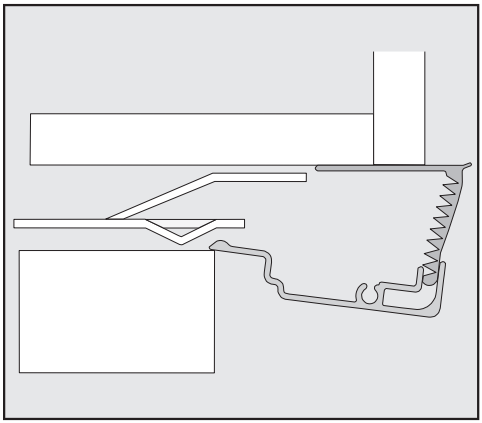

Kryt z boku

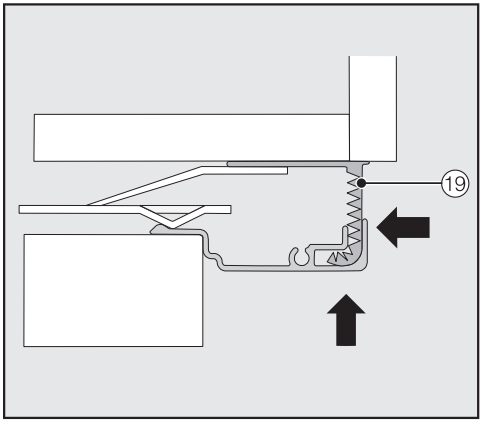

- Poskladaný kryt ⑲ zasúvajte do medzery nad chladničku pokým nezaklapne. Zasuňte pritom obe časti krytu do seba toľko, koľko je to potrebné.

Montáž krytu pri Side-by-side kombinácii

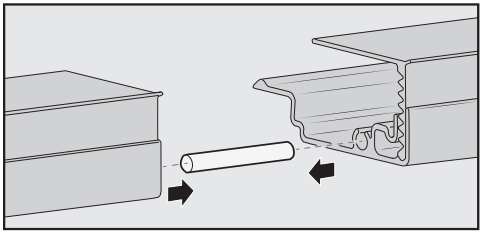

- Kolík (nachádza sa v Side-by-side montážnej sade) zasuňte po jeho polovicu do vedenia krytu vľavo stojacej chladničky.
- Druhý kryt nasaďte na kolík a obidva kryty zatlačte do seba.
- Obidva kryty vkladajte spolu do medzery nad chladničkami, pokým nezaklapnú.

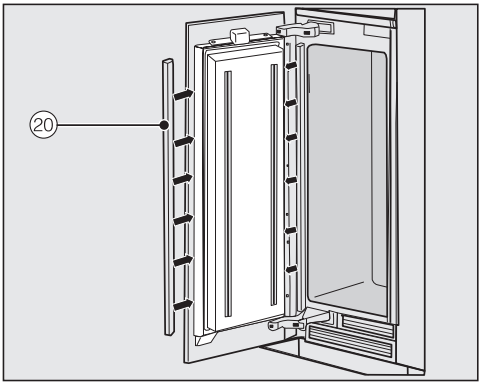

- Namontujte na oboch bokoch dvierok kryty ⑳ z plastu tak, že ich zo spodnej strany smerom hore zatlačíte do medzery medzi dvierka prístroja a čelnú stenu nábytku.

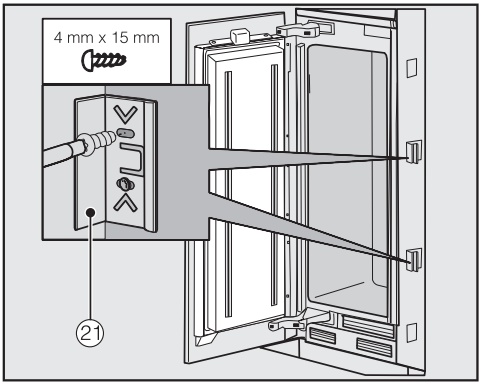

- Na oboch stranách prístroja upevnite minimálne 3 svorky ㉑ na prekrytie medzier.

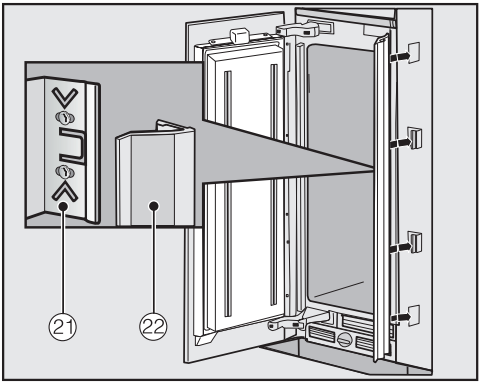

- Na každej strane zasuňte kryty medzier ㉒ na svorky ㉑.
  Pri Side-by-side kombinácii sú tieto kryty medzier nasaditeľné len z vonkajšej strany.

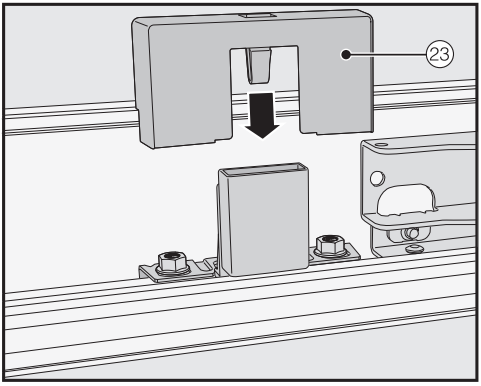

- Kryt ㉓ nasaďte na kontaktný spínač svetla.

Upevnenie soklovej vetracej mriežky a panelu sokla

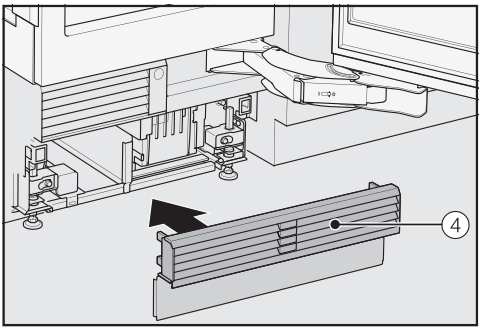

- Zacvaknite soklovú vetraciu mriežku ④ dole na sokel prístroja.

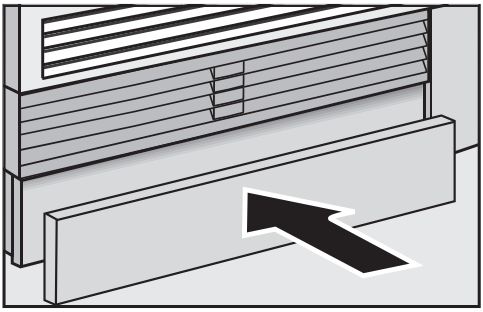

- Soklový panel v prípade potreby narežte na potrebnú dĺžku a výšku (medzi spodnú hranu sokla a podlahu).
- Upevnite panel sokla dole na soklovú vetraciu mriežku.

Obmedzenie uhla otvárania dvierok prístroja



Závesy dvierok sú z výroby nastavené tak, aby bolo možné dvierka prístroja úplne otvoriť.

Ak by napríklad dvierka prístroja pri otváraní narážali na susednú stenu, mali by ste uhol otvárania obmedziť na cca 90°.

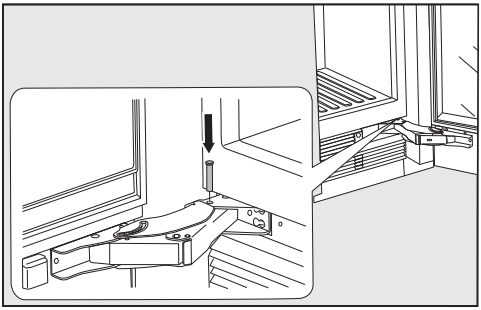

- Otvorte dvierka prístroja.
- Nasaďte obmedzovač zhora do spodného závesu.

Uhol otvárania dvierok prístroja je teraz obmedzený na 90°.

Elektrické pripojenie

Prístroj môžete zapojiť výlučne s priloženým pripojovacím sieťovým káblom k zásuvke s ochranným kontaktom.

Prístroj umiestnite tak, aby bola zásuvka voľne prístupná. Ak nie je zástrčka voľne dostupná, zabezpečte, aby v mieste inštalácie bolo k dispozícii zariadenie odpájajúce všetky póly.

⚠ Nebezpečenstvo požiaru prehriatím.
Prevádzka prístroja na viacnásobných zásuvkách a predlžovacích kábloch môže spôsobiť preťaženie káblov.
Z bezpečnostných dôvodov nepoužívajte viacnásobné zásuvky a predlžovacie káble.

Elektrická inštalácia musí byť v súlade s príslušnými normami VDE 0100.

Z bezpečnostných dôvodov odporúčame v domovej inštalácii príslušnej pre elektrické pripojenie prístroja použitie prúdového chrániča (RCD) typu ⎓.

Poškodený prívodný sieťový kábel môže byť nahradený len špeciálnym káblom rovnakého typu (dostať u servisnej služby Miele). Z bezpečnostných dôvodov môže výmenu vykonať len kvalifikovaný autorizovaný odborník, alebo servisná služba Miele.

O menovitom príkone a príslušnom istení informuje návod na použitie alebo typový štítok. Porovnajte tieto údaje s parametrami elektrickej prípojky v mieste inštalácie. V prípade pochybností sa spýtajte kvalifikovaného elektrikára.

Dočasná alebo trvalá prevádzka sebestačného alebo nie sieťovo synchronizovaného zariadenia na dodávku energie (ako napr. ostrovné siete, back-up systémy) je možná. Predpokladom pre prevádzku je, aby malo zariadenie na dodávku energie údaje v súlade s nariadením EN 50160 prípadne porovnateľné.
Ochranné opatrenia určené pre inštaláciu tohto Miele produktu v domácnosti musia byť zabezpečené aj pre ostrovnú prevádzku alebo nie sieťovú synchronizovanú prevádzku čo sa týka jej funkcie ako aj spôsobu práce, alebo musia byť nahradené rovnocennými opatreniami pri inštalácii. Tak ako je to napríklad popísané v aktuálnom zverejnení VDE-AR-E 2510-2.

Pripojenie chladničky

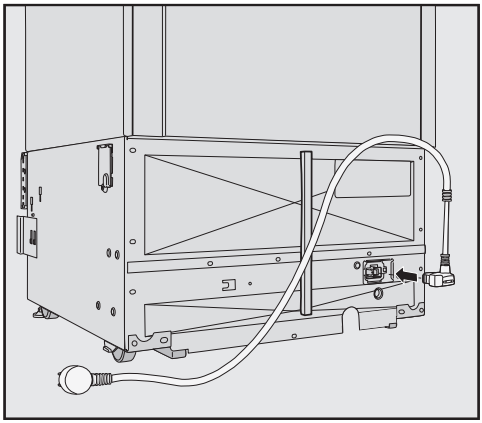

- Zasuňte prístrojovú zástrčku na zadnej strane chladničky.

Dbajte na to, aby prístrojová zástrčka správne zaklapla.

- Zasuňte sieťovú zástrčku prístroja do zásuvky.

Chladnička je teraz pripojená k elektrickej sieti.

Úspora energie

	normálna spotreba energie	**zvýšená spotreba energie**
umiestnenie/údržba	Vo vetraných miestnostiach.	V uzatvorených, nevetraných miestnostiach.
	Chránený pred priamym slnečným žiarením.	Pri priamom slnečnom žiarení.
	Nie vedľa zdroja tepla (vyhrievacie teleso, sporák).	Vedľa zdroja tepla (vyhrievacie teleso, sporák).
	Pri ideálnej teplote v miestnosti okolo 20 °C.	Pri vysokej teplote v miestnosti od 25 °C.
	Neprikrývajte vetracie a odvetrávacie profily a pravidelne z nich odstraňujte prach.	Pri prikrytých alebo zaprášených vetracích a odvetrávacích profiloch.
nastavenie-teploty	Chladiaca zóna 4 až 5 °C	Čím nižšie je nastavená teplota, tým vyššia je spotreba energie.
	Suchá priehradka v zóne MasterFresh asi 0 °C.	

	normálna spotreba energie	zvýšená spotreba energie
použitie	Zoradenie zásuviek, odkladacích plôch a priehradiek ako pri expedícii.	
	Dvierka prístroja otvárajte len v prípade potreby a čo najkratšie. Potraviny ukladajte dobre roztriedené.	Časté otváranie dvierok a na dlhú dobu znamená stratu chladu a prúdenie teplého vzduchu z miestnosti dovnútra. Chladnička sa pokúša znížiť teplotu a doba chodu kompresora sa predlžuje.
	Na nákup si so sebou vezmite chladiacu tašku a potraviny rýchlo uložte do chladničky. Vybrané potraviny čo najrýchlejšie opäť uložte, ešte skôr ako sa príliš zohrejú. Teplé jedlá a nápoje nechajte najskôr vychladnúť mimo chladničky.	Teplé jedlá a potraviny zohriate na vonkajšiu teplotu prinášajú so sebou do chladničky teplo. Chladnička sa pokúša znížiť teplotu a doba chodu kompresora sa predlžuje.
	Potraviny ukladajte dobre zabalené alebo prikryté.	Vyparovanie a kondenzovanie kvapalín v chladiacej zóne spôsobuje straty chladiaceho výkonu.
	Uloženie zmrazených potravín do chladiacej zóny na rozmrazenie.	
	Nepreplňujte priehradky, aby mohol cirkulovať vzduch.	Zhoršené prúdenie vzduchu spôsobuje straty chladiaceho výkonu.

Popis prístroja

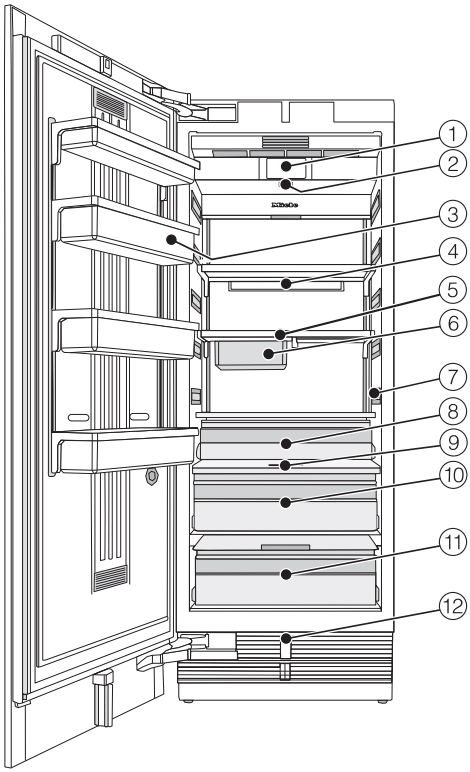

① displej
② spínač na zapnutie/vypnutie
③ zarážka v dvierkach prístroja
④ držiak pre filter Active AirClean
⑤ odkladacie plochy
⑥ závesná zásuvka pre uskladňovanie drobných potravín
⑦ Vnútorné osvetlenie
⑧ zásuvka na ovocie a zeleninu
⑨ regulátor vlhkosti
⑩ vlhká priehradka na ovocie a zeleninu s nastavením vlhkosti
⑪ suchá priehradka s nastavením teploty pre rýchlo sa kaziace potraviny
⑫ automatické otvorenie dvierok (Push2open/Pull2open)

Suchá priehradka v zóne MasterFresh plní požiadavky priehradky pre uskladňovanie v chlade podľa EN ISO 15502.

Popis prístroja

hlavná obrazovka

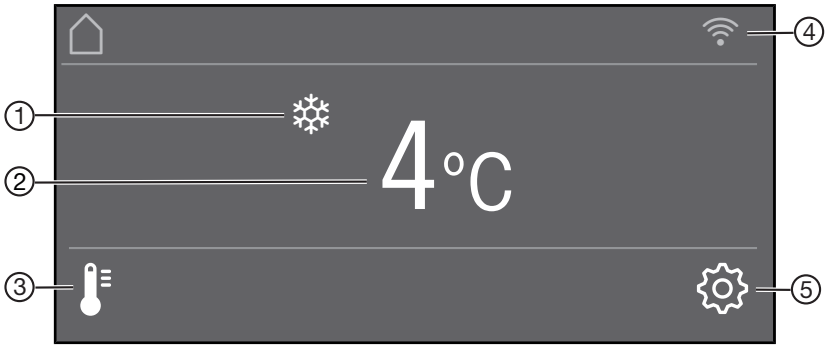

① indikátor superchladenia
(viditeľný len, ak je zapnutá funkcia super chladenie)

② teplotný indikátor (požadovaná teplota)

③ senzorové tlačidlo
pre nastavenie teploty

④ Zobrazenie stavu pripojenia
(viditeľné len vtedy, ak bolo vytvorené sieťové pripojenie)

⑤ senzorové tlačidlo nastavovacieho režimu
pre voľbu rozličných funkcií v nastavovacom režime

Nastavovací režim

Nasledovné funkcie môžete navoliť v nastavovacom režime a ich nastavenia čiastočne meniť:

symbol		funkcia
	Jazyk	nastaviť
	Jas displeja	nastaviť (tmavé až svetlé)
	Farebná schéma	nastaviť (tmavé alebo svetlé)
/	Signálne tóny	nastaviť hlasitosť, alebo Signálne tóny úplne vypnúť (napr. alarm dvierok)
/	Tón tlačidiel	nastaviť hlasitosť, alebo Tón tlačidiel úplne vypnúť
°F / ° C	Jednotka teploty	nastaviť (°Fahrenheit alebo ° Celsius)
/	Blokovanie tlačidiel	zapnúť alebo vypnúť (viď kapitola „Vykonanie ďalších nastavení“)
	MasterFresh	Prestavenie teploty v suchej priehradke (viď kapitola „Prevedenie ďalších nastavení“)
	Vlastný test	systém štartuje opäť a kontrolujú sa chyby a poruchy (viď kapitola „Vykonanie ďalších nastavení“)
	Asistent otvárania dvierok	(Push2open alebo Pull2open) zapnúť alebo vypnúť (viď kapitola „Vykonanie ďalších nastavení“)
	Miele@home	zriadenie, deaktivovanie alebo vyžiadanie pripojenia WiFi stavu (viď kapitola „Vykonanie ďalších nastavení“)
*	Výstavná prevádzka	vypnutie * (viditeľné len pri zapnutom výstavnej prevádzky, viď kapitola „Vykonanie ďalších nastavení“)
	Nastavenia z výroby	nastavenia vrátiť späť do stavu pri dodaní (viď kapitola „Vykonanie ďalších nastavení“)
	Režim Sabbat	zapnúť alebo vypnúť (viď kapitola „Vykonanie ďalších nastavení“)
	Ukazovateľ filtra Active AirClean	zapnúť, vypnúť alebo vrátiť späť (viď kapitola „Vykonanie ďalších nastavení“)

Symboly v nastavovacom režime

</>	listovanie v nastavovacom režime alebo výber jedného nastavenia
−/+	zmena nastavenia (napr. jas displeja)
OK	potvrdenie nastavenia
⮌	opustenie úrovne menu

Dodávané príslušenstvo

Prístrojová zástrčka

Filter Active AirClean

Aktívne filtre AirClean Filter neutralizujú nepríjemné pachy v chladiacej zóne a chránia potraviny pred prípadným prenosom pachov.

Založte dodané filtre Active AirClean tak ako je to popísané v kapitole „Čistenie a starostlivosť“, odstavec „Výmena filtra ActiveAirClean"

Výmena filtra Active AirClean sa odporúča každých 6 mesiacov.

Príslušenstvo na dokúpenie

V sortimente Miele je možné dostať účinné príslušenstvo a čistiace a ošetrujúce prostriedky vhodné pre chladničku.

Univerzálna utierka z mikrovlákna

Utierka z mikrovlákna pomáha pri odstraňovaní otlačkov prstov a miernych znečisteniach na nerezových čelných častiach, paneloch prístrojov, oknách, nábytku, oknách áut.

Filter Active AirClean

Popis viď odstavec „Dodané príslušenstvo“.

ActiveAir Clean filter s držiakom

Aktívne filtre AirClean Filter neutralizujú nepríjemné pachy v chladiacej zóne a chránia potraviny pred prípadným prenosom pachov.

Držiak Active Air Clean filter je možné upevniť pod každú ľubovoľnú plochu v chladiacej zóne.

Nerezové čelné dvierka

Čelné platne z nerezu zabezpečujú vysokohodnotný vonkajší dizajn Vášho prístroja.

K tomu je možné obdržať úchyty a panely sokla vo vzhľade nerezu.

kovová clona pre kazetové čelné steny

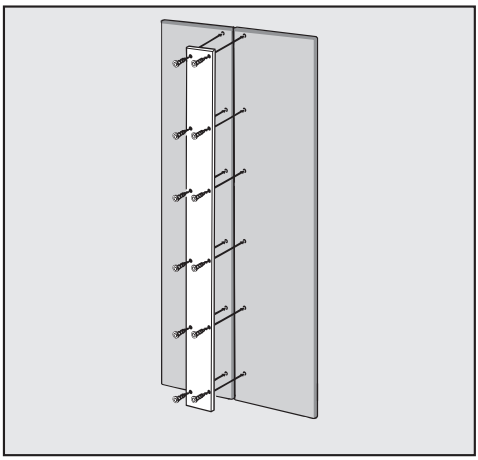

Ak chcete miesto jednej čelnej steny nábytku namontovať dve čelá, musia byť tieto navzájom spojené kovovými lištami.

Montážna súprava Side-by-Side

Pre zabudovanie dvoch alebo viacerých chladničiek vedľa seba potrebujete taktiež montážnu sadu Side-by-side (viď kapitola „Inštalácia“, odstavec „Side-by-side“).

Kapsa pre záves dvierok

Ak sa má na Vašom prístroji vykonať zmena smeru otvárania dvierok, musí sa pritom prestaviť ventilačná vetracia mriežka sokla. Potrebujete k tomu novú kapsu pre záves dvierok.

Zmenu smeru otvárania dvierok vykonáva výhradne servisná služba.

Príslušenstvo

Príslušenstvo na dokúpenie si môžete objednať v internetovom obchode Miele. Tieto výrobky obdržíte aj prostredníctvom servisnej služby Miele (viď koniec tohto návodu na použitie) a u Vášho špecializovaného predajcu Miele.

Pred prvým použitím

Po preprave nechajte chladničku skôr ako ju zapojíte asi 1 hodinu stáť.
Tým zabránite prípadným funkčným poruchám chladničky.

Odstránenie obalového materiálu

- Odstráňte všetok obalový materiál z vnútorného priestoru.

Pred zapnutím chladničky odstráňte všetok obalový materiál vrátane lepiacej fólie. Zo studeného povrchu sa lepiaca fólia odstraňuje ťažko.

Čistenie chladničky

Dbajte prosím pritom na príslušné pokyny v kapitole „Čistenie a ošetrovanie“.

- Vyčistite vnútro skrinky a príslušenstvo.

Výber správneho asistenta otvárania dvierok (Push2open/Pull2open)

Asistent otvárania dvierok Vám pomáha pri otvorení dvierok prístroja.

Môžete si vybrať medzi dvomi asistentami otvárania dvierok Push2open a Pull2open (viď kapitola „Prevedenie ďalších nastavení“, odstavec „Asistent otvá-rania dvierok “).
Z výroby je asistent otvárania dvierok Push2open nastavený.

- Zvoľte asistenta otvárania dvierok Pull2open, ak má Váš prístroj nábytkové čelo s úchytom.
- Zvoľte asistenta otvárania dvierokPush2open, ak nemá Váš prístroj nábytkové čelo s úchytom.

Nasadenie filtra Active AirClean

Vaša chladnička je vybavená 2 filtrami Active AirClean, aby neutralizovala nepríjemný zápach v chladiacej zóne.

- Založte priložené filtre Active AirClean tak ako je to popísané v kapitole „Čistenie a starostlivosť“, odstavec „Výmena filtra ActiveAirClean"

Miele@home

Váš prístroj je vybavený integrovaným WiFi modulom.

Od výrobcu je pripojenie k sieti deaktivované.

Pre použitie potrebujete:

- WiFi sieť
- aplikáciu Miele
- užívateľský účet Miele. Užívateľský účet môžete vytvoriť pomocou aplikácie Miele.

Aplikácia Miele Vás vedie pri nadväzovaní spojenia medzi prístrojom a domácou WiFi sieťou.

Potom čo Váš prístroj začleníte do WiFi siete, môžete pomocou aplikácie vykonávať napr. nasledovné akcie:

- vyvolať informáciu o prevádzkovom stave Vášho prístroja
- zmeniť nastavenia Vášho prístroja

Zapojením prístroja do Vašej WiFi siete sa zvýši spotreba energie, aj keď je prístroj vypnutý.

Zaistite preto, aby bol v mieste inštalácie Vášho prístroja k dispozícii dostatočne silný signál Vašej WiFi siete.

Disponibilita WiFi spojenia

WiFi spojenie zdieľa frekvenčný rozsah s inými zariadeniami (napr. mikrovlnkami, diaľkovo ovládanými hračkami). Kvôli tomu sa môžu vyskytovať dočasné alebo úplné poruchy spojenia. Preto nie je možné zaručiť trvalú disponibilitu ponúkaných funkcií.

Disponibilita Miele@home

Použitie aplikácie Miele závisí na disponibilite služieb Miele@home vo Vašej krajine.

Služby Miele@home nie sú k dispozícii v každej krajine.

Informácie o disponibilite získate na internetovej stránke www.miele.com.

Aplikácie Miele

Aplikáciu Miele si môžete stiahnuť zadarmo z Apple App Store® alebo Google Play Store™.

Stiahnuť na App Store

TERAZ NA Google Play

Obsluha prístroja

Dotykový displej môžete špicatými alebo ostrými predmetmi, ako napr. ceruzkami poškriabať.

Dotykového displeja sa dotýkajte len prstami.

Ak máte studené prsty, je možné, že displej nebude reagovať.

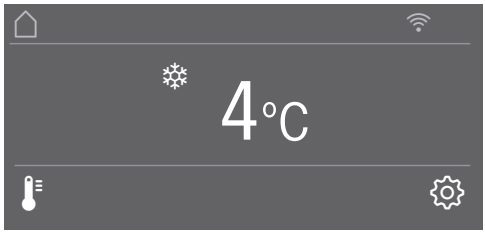

Senzorové tlačidlá, ktoré sa nachádzajú priamo pod indikátorom tepla je možné dotykom priamo **navoliť**, symboly a texty v alebo nad teplotným indikátorom sa postupne **zobrazujú**.

Nastavovací režim ⚙

Nastavovacím režimom ⚙ môžete navoliť rozličné funkcie prístroja a zmeniť čiastočne nastavenia (viď kapitola „Prevedenie ďalších nastavení“).

- Stlačte senzorové tlačidlo ⚙, aby ste sa dostali do nastavovacieho režimu.
- Pomocou senzorových tlačidiel < a > zvoľte funkciu, v ktorej chcete vykonať nastavenie.
- Potvrďte svoj výber pomocou *OK*.
- Nastavenia zmeňte potom voliteľne senzorovými tlačidlami + a − alebo senzorovými tlačidlami < a >.
- Potvrďte svoj výber pomocou *OK*.

Farebne podsvietené nastavenie je vždy **zvolené** nastavenie, a je možné ho potvrdiť priamo pomocou *OK*.

- Stlačte senzorové tlačidlo ⮌, ak chcete prejsť do predchádzajúcej úrovne v menu alebo ak chcete proces stornovať.

Každý dotyk na displeji je potvrdený tónom tlačidla. Tento tón tlačidla môžete vypnúť prostredníctvom nastavovacieho režimu ⚙.

Prvé uvedenie do prevádzky

■ Otvorte dvierka prístroja.

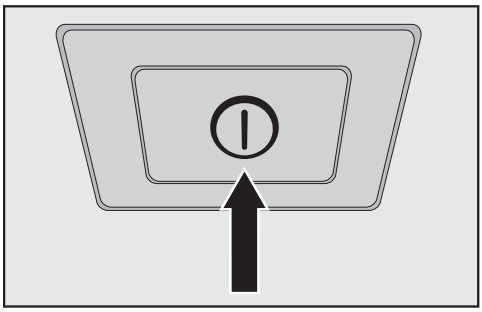

■ Zapnite prístroj stlačením spínača zap./vyp.

Spínač zap./vyp. sa nachádza pod displejom.

Prístroj začne chladiť a pri otvorených dvierkach sa rozsvieti vnútorné osvetlenie.

Na displeji prístroja sa zobrazí Miele.

■ Ak po prvý krát zapnete prístroj, budete vyzvaní vykonať nasledujúce nastavenia:

- Jazyk nastaviť
(ak ste zvolili nechtiac chybne Jazyk prejdite opäť do nastavovacieho režimu ⚙ a orientujte sa podľa symbolu ⚑ pre nastavenie jazyka Vašej krajiny)
- Jednotka teploty nastaviť:
°C (stupeň Celzius) alebo °F (stupeň Fahrenheit)
- Vytvoriť Miele@home:

■ Zvoľte Ďalej, ak chcete Miele@home teraz zriadiť. Displej a aplikácia Miele Vás prevedú ďalšími krokmi.

Akonáhle je Váš prístroj pomocou aplikácie úspešne spojený s Vašou WiFi sieťou, na displeji prístroja sa zobrazí Pripojenie bolo úspešné.

■ Proces znovu potvrďte pomocou *OK*.

Pri aktívnom WiFi spojení sa na displeji zobrazí ᯤ.

■ Zvoľte Preskočiť, ak chcete Miele@home nechať neskôr zriadiť.

■ Stlačte senzorové tlačidlo ⮌, ak chcete prejsť do predchádzajúcej úrovne v menu.

Na displeji sa zobrazí hlásenie Prvé uvedenie do prevádzky bolo úspešne ukončené.

■ Potvrďte prvé uvedenie do prevádzky pomocou *OK*.

Na displeji sa zobrazí hlavná obrazovka (viď kapitola „Popis prístroja“, odstavec „Hlavná obrazovka“).

Prvé uvedenie do prevádzky nie je možné stornovať. Môže byť vypnutím prístroja prerušené, po obnovenom zapnutí prístroja sa musí pokračovať s prvým uvedením do prevádzky.

Zapnutie a vypnutie chladničky

Zapnutie prístroja

- Otvorte dvierka prístroja.
- Zapnite prístroj stlačením spínača zap./vyp.

Prístroj začne chladiť a pri otvorených dvierkach sa rozsvieti vnútorné osvetlenie.

Na displeji prístroja sa zobrazí Miele, a nakoniec hlavná obrazovka:

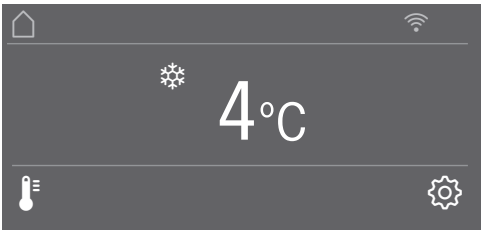

Aby bola teplota dostatočne nízka, nechajte prístroj niekoľko hodín pred prvým vložením potravín predchladiť.

Vypnutie prístroja

- Vypnite prístroj stlačením spínača zap./vyp..

Chladenie a vnútorné osvetlenie chladiacej zóny sú vypnuté.

Uvedomte si prosím nasledovné. Prístroj nie je zo siete odpojený ak je vypnutý spínačom zap./vyp.

Pri dlhšej neprítomnosti

Ak chladničku nebudete dlhšiu dobu používať, potom:

- Vypnite chladničku.
- Vytiahnite sieťovú zástrčku, alebo vypnite istič domovej inštalácie.
- Chladničku vyčistite.
- Nechajte chladničku otvorenú, aby sa dostatočne vyvetrala a zabránilo sa tvorbe zápachu.

Ak chladničku pri dlhšej neprítomnosti vypnete, ale nevyčistíte, hrozí v zavretom stave nebezpečenstvo tvorby plesne.
Chladničku bezpodmienečne vyčistite.

Nastavovacím režimom ⚙ môžete navoliť rozličné funkcie chladničky a zmeniť čiastočne nastavenia a tým prístroj prispôsobiť Vašim potrebám.

V nasledujúcej časti sa popíšu len tie funkcie nastavovacieho režimu ⚙, ktoré si vyžadujú ďalšie vysvetlenia.

Keď sa nachádzate v nastavovacom režime ⚙, alarm dvierok alebo iné chybové hlásenia sú automaticky potlačené.

Blokovanie tlačidiel 🔒/🔓 zapnutie alebo vypnutie

Zapnutá funkcia Blokovanie tlačidiel vás chráni pred nechceným prestavením teploty alebo pred nechcenými zmenami nastavenia v nastavovacom režime ⚙.

- V nastavovacom režime ⚙ zvoľte pomocou senzorových tlačidiel < a > Blokovanie tlačidiel a potvrďte Váš výber pomocou *OK*.
- Zapnite blokovanie tlačidiel pomocou senzorových tlačidiel < a > Zap. alebo Vyp. a potvrďte Váš výber pomocou *OK*.
- Zatvorte dvierka prístroja až keď je aktivované blokovanie tlačidiel.

Aktivované blokovanie tlačidiel sa na displeji nezobrazuje.

Ak navolíte počas zapnutého blokovania tlačidiel senzorové tlačidlo, na displeji sa zobrazí hlásenie Na oblokovanie podržte na 6 sekúnd tlačidlo OK.

- Pokračujte podľa pokynov na displeji.

Displej sa krátkodobo odblokuje a Vy môžete vykonať požadované nastavenie. Zatvorením dvierok sa blokovanie tlačidiel opäť zapne.

Prestavenie teploty v zóne MasterFresh (suchá priehradka) 🌡↕

- V nastavovacom režime ⚙ zvoľte pomocou senzorových tlačidiel < a > MasterFresh a potvrďte Váš výber pomocou *OK*.
- Zvoľte pomocou senzorových tlačidiel — a + pre Vás správnu intenzitu teplotu a potvrďte Váš výber pomocou *OK*.
- Ak chcete proces stornovať, stlačte senzorové tlačidlo ⮌.

Pruh segmentov vykazuje 5 segmentov a prestavenie teploty prebehne v krokoch od asi 1 °C.

Z výroby je teplota v suchej priehradke nastavená na 0 C°.

Prevedenie Vlastný test ☑

Ak máte pocit, že Vaša chladnička nefunguje bezchybne a je potrebná kontrola prípadných porúch, prevedte Vlastný test.

- V nastavovacom režime ⚙ zvoľte pomocou senzorových tlačidiel < a > Vlastný test a potvrďte Váš výber pomocou *OK*.
- Ak chcete proces stornovať, stlačte senzorové tlačidlo ⮌.

Spustí sa Vlastný test a chladnička sa prekontroluje na prípadné chyby a poruchy.

- Ak sa pomocou samostatného testu nezistia žiadne chyby alebo poruchy, potom sa na displeji zobrazí hlásenie Nový štart systému.
- Ak sa pomocou samostatného testu zistia chyby alebo poruchy, tak sa tieto chybné hlásenia nakoniec zobrazia na displeji.

Dodatočne zaznie výstražný tón.

- Ak by Vás výstražný tón rušil, môžete ho predčasne vypnúť tak, že sa dotknete senzorového tlačidla 🔇.
- Poznamenajte si zobrazené chybové hlásenie (hlásenia).
- Zavolajte servisnú službu a informujte ju o zobrazenom chybovom hlásení.
- Potvrďte hlásenie pomocou *OK*.

Na displeji sa zobrazí hlásenie Nový štart systému.

Chladnička sa na krátku dobu sama vypne a opäť zapne.

Na displeji sa zobrazí hlásenie Vlastný test ukončený.

- Potvrďte hlásenie pomocou *OK*.

Na dispeji sa zobrazí opäť hlavná obrazovka.

Zapnutie asistenta otvárania dvierok

Môžete si zvoliť jedného z dvoch asistentov otvárania dvierok Push2open a Pull2open.
Z výroby je asistent otvárania dvierok Push2open nastavený.

Asistent otvárania dvierok Push2open je vhodný pri čelných stenách nábytku bez rukovätí. Dvierka prístroja sa otvoria sami, keď na ne zľahka zatlačíte.

Asistent otvárania dvierok Pull2open je vhodný pri čelných stenách nábytku s rukoväťou. Dvierka prístroja sa otvárajú ľahko s vyvinutím malej sily.

⚠ Nebezpečenstvo poškodenia predčasným zatvorením dvierok prístroja.
Pri zapnutom asistentovi otvárania dvierok môže opakované predčasné zatváranie dvierok prístroja spôsobiť poškodenie a ovplyvnenie funkcií.
Upustite od držania alebo zatvárania dvierok prístroja, pokým je automatické otváranie dvierok ešte vysunuté. Ak ste dvierka prístroja predsa len zatvorili, nechajte ich 5 minút zatvorené. Automatické otváranie dvierok sa nanovo nastaví.

Zapnutie Push2open

- V nastavovacom režime ⚙ zvoľte pomocou senzorových tlačidiel < a > asistenta otvárania dvierok a potvrďte Váš výber pomocou *OK*.
- Zvoľte pomocou senzorových tlačidiel < a > Režim a potvrďte Váš výber pomocou *OK*.
- Zvoľte pomocou senzorových tlačidiel < a > Push2open a potvrďte Váš výber pomocou *OK*.
- Stlačte senzorové tlačidlo ⮌, aby ste sa vrátili k predchádzajúcej úrovni menu.

- nastavenie intenzity

Môžete dodatočne nastaviť intenzitu funkcie Push2open. O čo nižšia je nastavená intenzita, o to menej sily potrebujete pri zatlačení na dvierka prístroja.

- V nastavovacom režime ⚙ zvoľte pomocou senzorových tlačidiel < a > asistenta otvárania dvierok a potvrďte Váš výber pomocou *OK*.

- V nastavovacom režime ⚙ zvoľte pomocou senzorových tlačidiel < a > Intenzita a potvrďte Váš výber pomocou *OK*.
- Zvoľte pomocou senzorových tlačidiel < a > pre Vás správnu intenzitu (nízka, stredná, vysoká) a potvrďte Váš výber pomocou *OK*.

- nastavenie doby AutoClose

Môžete nastaviť dodatočne dobu, pri akej majú ostať dvierka prístroja otvorené, pokým sa samostatne nezatvoria.

- V nastavovacom režime ⚙ zvoľte pomocou senzorových tlačidiel < a > asistenta otvárania dvierok a potvrďte Váš výber pomocou *OK*.
- V nastavovacom režime ⚙ zvoľte pomocou senzorových tlačidiel < a > AutoClose a potvrďte Váš výber pomocou *OK*.
- Zvoľte pomocou senzorových tlačidiel + a — pre Vás správnu dobu (5-30 sekúnd) a potvrďte Váš výber pomocou *OK*.

Ochrana pred nechceným otvorením: Ak dvierka prístroja nepotiahnete, zatvoria sa samostatne po Vami definovanej dobe.

Zapnutie Pull2open

- V nastavovacom režime ⚙ zvoľte pomocou senzorových tlačidiel < a > asistenta otvárania dvierok a potvrďte Váš výber pomocou *OK*.
- Zvoľte pomocou senzorových tlačidiel < a > Režim a potvrďte Váš výber pomocou *OK*.
- Zvoľte pomocou senzorových tlačidiel < a > Pull2open a potvrďte Váš výber pomocou *OK*.
- Stlačte senzorové tlačidlo ⮌, aby ste sa vrátili k predchádzajúcej úrovni menu.

- nastavenie intenzity

Môžete dodatočne nastaviť intenzitu funkcie Pull2open. O čo nižšia je nastavená intenzita, o to menej sily potrebujete pri ťahaní dvierok prístroja.

- V nastavovacom režime ⚙ zvoľte pomocou senzorových tlačidiel < a > asistenta otvárania dvierok a potvrďte Váš výber pomocou *OK*.
- V nastavovacom režime ⚙ zvoľte pomocou senzorových tlačidiel < a > Intenzita a potvrďte Váš výber pomocou *OK*.
- Zvoľte pomocou senzorových tlačidiel < a > pre Vás správnu intenzitu (nízka, stredná, vysoká) a potvrďte Váš výber pomocou *OK*.

Vypnutie asistenta otvárania dvierok

- V nastavovacom režime ⚙ zvoľte pomocou senzorových tlačidiel < a > asistenta otvárania dvierok a potvrďte Váš výber pomocou *OK*.
- Zvoľte pomocou senzorových tlačidiel < a > Režim a potvrďte Váš výber pomocou *OK*.
- Zvoľte pomocou senzorových tlačidiel < a > Vyp. a potvrďte Váš výber pomocou *OK*.
- Stlačte senzorové tlačidlo ⮌, aby ste sa vrátili k predchádzajúcej úrovni menu.

Miele@home

Vytvorenie Miele@home

Hlásenie sa Vytvoriť Miele@home sa zobrazuje len vtedy, keď nebol prístroj ešte pripojený do WiFi siete.

- Prístroj pripojte tak, ako je to popísané v kapitole „Prvé uvedenie do prevádzky“.

Deaktivácia Miele@home

- V nastavovacom režime ⚙ zvoľte pomocou senzorových tlačidiel < a > Miele@home a potvrďte Váš výber pomocou *OK*.
- Zvoľte pomocou senzorových tlačidiel < a > Deaktivovať a potvrďte Váš výber pomocou *OK*.

Na displeji sa zobrazí hlásenie Deaktivácia úspešná.

- Potvrďte hlásenie pomocou *OK*.

Vaša chladnička je teraz z Vašej WiFi siete odhlásená.

Symbol ᯤ na displeji zhasne.

Aktivácia Miele@home

Prepojenie musíte opäť aktivovať, ak bola už Miele@home niekedy raz aktivovaná a spojenie prerušené.

- V nastavovacom režime ⚙ zvoľte pomocou senzorových tlačidiel < a > Miele@home a potvrďte Váš výber pomocou *OK*.
- Zvoľte pomocou senzorových tlačidiel < a > Aktivovať a potvrďte Váš výber pomocou *OK*.

Na displeji sa zobrazí hlásenie Aktivácia úspešná.

- Potvrďte hlásenie pomocou *OK*.

Pri aktívnom WiFi spojení sa na displeji zobrazí ᯤ.

Kontrola WiFi stavu

- V nastavovacom režime ⚙ zvoľte pomocou senzorových tlačidiel < a > Miele@home a potvrďte Váš výber pomocou *OK*.
- Zvoľte pomocou senzorových tlačidiel < a > Stav pripojenia a potvrďte Váš výber pomocou *OK*.

Na displeji sa zobrazí informácia o stave WiFi pripojenia:

- ᯤ spojené: existuje silné pripojenie,
- ᯤ spojené: existuje stredne silné pripojenie,
- ᯤ spojené: existuje slabé pripojenie,
- ᯤ: nie je žiadne pripojenie.

Nová aktivácia funkcie Miele@home

Ak sa zmenila Vaša WiFi sieť, môžete Miele@home pre Vašu chladničku znovu zriadiť.

- V nastavovacom režime ⚙ zvoľte pomocou senzorových tlačidiel < a > Miele@home a potvrďte Váš výber pomocou *OK*.
- Zvoľte pomocou senzorových tlačidiel < a > Vytvoriť znova a potvrďte Váš výber pomocou *OK*.

Na displeji sa zobrazí hlásenie Vynulovať konfiguráciu?

- Zvoľte pomocou senzorových tlačidiel < a > Áno alebo Nie potvrďte Váš výber pomocou *OK*.

Vrátenie konfigurácie siete

Pri likvidácii, predaji alebo pri sprevádzkovaní použitej chladničky vráťte nastavenia chladničky do stavu pri dodaní. Tým sa vráti späť aj konfigurácia siete a všetky osobné údaje sa z chladničky odstránia. Okrem iného už sa predošlý vlastník nemôže viac dostať k chladničke.

- Nastavenia chladničky vráťte späť tak, ako je to popísané v kapitole „Nastavenia vrátiť späť do stavu pri dodaní“ .

Vypnutie výstavnej prevádzky

Výstavná prevádzka umožňuje špecializovaným obchodom prezentovať prístroj **bez zapnutia chladenia**. Pre súkromné používanie toto nastavenie nepotrebujete.

Ak je z výroby zapnutý režim výstavnej prevádzky, na displeji sa zobrazuje .

- V nastavovacom režime zvoľte pomocou senzorových tlačidiel < a > výstavnej prevádzky a potvrďte Váš výber pomocou *OK*.

Na displeji sa zobrazí hlásenie Pre deaktiváciu podržte na 4 sekundy tlačidlo OK.

- Pokračujte podľa pokynov na displeji.

Na displeji sa zobrazí Countdown Deaktivovanie výstavnej prevádzky o sek..

Na displeji sa zobrazí hlásenie Výstavná prevádzka bola deaktivovaná. Prístroj chladí.

- Potvrďte hlásenie pomocou *OK*.

Na dispeji sa zobrazí opäť hlavná obrazovka.

Vykonanie ďalších nastavení

Vrátenie nastavení do stavu pri dodaní .

Nastavenia chladničky môžete vrátiť späť na nastavenia z výroby.

Pri likvidácii, predaji alebo pri sprevádzkovaní použitej chladničky vráťte nastavenia chladničky do stavu pri dodaní. Tým sa vráti späť aj konfigurácia siete a všetky osobné údaje sa z chladničky odstránia. Okrem iného už sa predošlý vlastník nemôže viac dostať k chladničke.

- V nastavovacom režime zvoľte pomocou senzorových tlačidiel < a > Nastavenia z výroby a potvrďte Váš výber pomocou *OK*.
- Zvoľte pomocou senzorových tlačidiel < a > Vynulovať a potvrďte Váš výber pomocou *OK*.

Po krátkej dobe sa na displeji zobrazí hlásenie Nastavenia boli vynulované.

- Potvrďte hlásenie pomocou *OK*.

Prvé uvedenie do prevádzky sa spúšťa nanovo (viď kapitola „Prvé uvedenie do prevádzky“, odstavec „Prevedenie prvého uvedenia do prevádzky“).

Nastavenia chladničky sa pritom vrátia na nasledovné hodnoty:

funkcia		nastavenie pri dodaní
	Jazyk	anglicky
	Jas displeja	stredná hodnota (4 zo 7 segmentov)
	Farebná schéma	tmavý
/	Signálne tóny	stredná hodnota (4 zo 7 segmentov)
/	Tón tlačidiel	stredná hodnota (4 zo 7 segmentov)
°C / °F	Jednotka teploty	° Celzia
/	Blokovanie tlačidiel	vypnuté
	MasterFresh	0 °C (2 z 5 segmentov)
	asistenta otvárania dvierok	Push2open
	Miele@home	vypnuté
	Režim Sabbat	vypnuté
	Ukazovateľ filtra Active AirClean	zapnuté
	teplota chladiacej zóny	4 °C
	teplota suchej priehradky	0 °C

Režim Sabbat zapnutie alebo vypnutie

Pre podporu náboženských zvykov má chladnička režim Režim Sabbat.

Kým je zapnutá funkcia Režim Sabbat, môžete robiť na Vašej chladničke zmeny.

Dbajte na to, aby boli dvierka riadne zatvorené, pretože sú v Režim Sabbat vypnuté optické a akustické výstrahy.

- V nastavovacom režime zvoľte pomocou senzorových tlačidiel < a > Režim Sabbat a potvrďte Váš výber pomocou *OK*.
- Zvoľte pomocou senzorových tlačidiel < a > zap. alebo vyp. potvrďte Váš výber pomocou *OK*.

Pri zapnutej funkcii Režim Sabbat sa na displeji zobrazí a svetlosť displeja sa zníži (displej sa nemení zatvorením dvierok prístroja).

Vypnú sa pri zapnutej funkcii Režim Sabbat:

- Asistent otvárania dvierok (pri čelnej stene nábytku bez rukoväti sa musia dvierka prístroja teraz otvoriť zdola alebo z boku)
- osvetlenie
- všetky akustické a optické signály
- ukazovateľ teploty
- funkcia super chladenie (ak bola predtým zapnutá)

S možnosťou voľby zostávajú naďalej:

- senzorové tlačidlo pre nastavovací režim pre vypnutie Režim Sabbat.

Funkcia Režim Sabbat sa asi po 125 hodinách automaticky vypne.

⚠ Ohrozenie zdravia požitím pokazených potravín.
Keďže sa počas režimu sabat prípadný výpadok siete nezobrazí, sú potraviny za týchto okolností určitú dobu vystavené zvýšenej teplote. Týmto sa skráti trvanlivosť potravín.
Ak by počas režimu sabat došlo k výpadku siete, skontrolujte kvalitu potravín.

Ukazovateľ filtra Active AirClean zapnutie, vypnutie alebo vynulovanie

Ukazovateľ filtra Active AirClean Vám každých 6 mesiacov pripomenie, že je potrebné vymeniť filter Active AirClean. Na displeji sa zobrazí: Vymeniť filter Active AirClean.

Ako sa má meniť filter Active AirClean, je popísané v kapitole „Čistenie a ošetrovanie", odstavec „Výmena filtra Active AirClean“.

Výzva na výmenu filtra Acitve AirClean sa zobrazí prvý krát automaticky, nemusí byť osobitne zapnutá.

Zapnutie Ukazovateľ filtra Active AirClean

Ak bola už raz funkcia Ukazovateľ filtra Active AirClean vypnutá, musí sa v prípade potreby opäť zapnúť.

- V nastavovacom režime ⚙ zvoľte pomocou senzorových tlačidiel < a > Ukazovateľ filtra Active AirClean a potvrďte Váš výber pomocou *OK*.
- Zvoľte pomocou senzorových tlačidiel < a > Zap. a potvrďte Váš výber pomocou *OK*.

Funkcia Ukazovateľ filtra Active AirClean bola zapnutá.

Vypnutie Ukazovateľ filtra Active AirClean

Ak si neželáte Ukazovateľ filtra Active AirClean, môžete ju vypnúť.

- V nastavovacom režime ⚙ zvoľte pomocou senzorových tlačidiel < a > Ukazovateľ filtra Active AirClean a potvrďte Váš výber pomocou *OK*.
- Zvoľte pomocou senzorových tlačidiel < a > Vyp. a potvrďte Váš výber pomocou *OK*.

Funkcia Ukazovateľ filtra Active AirClean bola vypnutá.

Resetovanie Ukazovateľ filtra Active AirClean

Potom ako ste filter Active AirClean vyčistili alebo vymenili, musíte resetovať Ukazovateľ filtra Active AirClean, aby sa mohla po 6 mesiacoch opäť zobraziť.

Ak zobrazenie neresetujete, bude sa zobrazovať vždy nanovo.

- V nastavovacom režime ⚙ zvoľte pomocou senzorových tlačidiel < a > Ukazovateľ filtra Active AirClean a potvrďte Váš výber pomocou *OK*.
- Zvoľte pomocou senzorových tlačidiel < a > Vynulovať a potvrďte Váš výber pomocou *OK*.

Hlásenie Vymeniť filter Active AirClean z displeja zmizne.

Aktivovaná bola Ukazovateľ filtra Active AirClean pre ďalšiu výmenu filtra Acitve AirClean.

Správna teplota

Správne nastavenie teploty je pre skladovanie potravín veľmi dôležité. Vinou mikroorganizmov sa potraviny rýchlo kazia, zabrániť tomu môžeme alebo oddialiť správnou teplotou skladovania. Teplota ovplyvňuje rýchlosť rastu mikroorganizmov. S klesajúcou teplotou sa tieto procesy spomalia.

Teplota v chladničke sa zvyšuje:

- čím častejšie a dlhšie sa chladnička otvára
- o čo viac potravín sa uloží
- o čo teplejšie sú čerstvo uložené potraviny
- o čo vyššia je teplota prostredia chladničky. Chladnička je určená len pre určitú klimatickú triedu (rozsah teploty v miestnosti), ktorej hranice musia byť dodržané.

... v chladiacej zóne a v MasterFresh zóne

V chladiacej zóne odporúčame teplotu chladenia od 4 °C.

V suchej priehradke zóny MasterFresh odporúčame teplotu 0 °C.

Automatické rozdelenie teploty (DynaCool)

Akonáhle sa zapne chladenie chladiacej zóny, prístroj automaticky zapne ventilátor. Tým sa rovnomerne rozdelí chlad v chladiacej zóne, takže sú všetky skladované potraviny chladené približne rovnakou teplotou.

Nastavenie teploty

■ Stlačte senzorové tlačidlo pre nastavenie teploty.

Zobrazí sa naposledy nastavená teplota.

■ Pomocou senzorových tlačidiel + a − nastavte teplotu. Ak budete držať stlačené senzorové tlačidlá, priebežne sa bude meniť teplota.

■ Nastavenie teploty potvrďte s *OK*, alebo počkajte po poslednom stlačení tlačidla asi 8 sekúnd. Teplota sa potom automaticky prevezme.

Tip: Nová nastavená teplota sa potvrdí a prevezme aj zatvorením dvierok prístroja.

Ukazovateľ teploty na displeji zobrazuje vždy **požadovanú** teplotu.

Ak ste zmenili teplotu, skontrolujte ukazovateľ teploty pri **málo naplnenej chladničke asi po 6 hodinách a pri plnej chladničke asi po 24 hodinách**. Až potom sa nastaví skutočná teplota.

■ Ak by bola teplota po tomto čase príliš vysoká alebo príliš nízka, nastavte teplotu znovu.

Prestavenie teploty v suchej priehradke zóne MasterFresh

Teplota v suchej priehradke v zóne MasterFresh je približne pri 0 °C.

Ak si želáte teplejšie alebo chladnejšie, môžete teplotu mierne zmeniť (viď kapitola „Prevedenie ďalších nastavení“, odstavec „Prestavenie teploty v zóne MasterFresh (suchá priehradka) “).

Tip: Ak chcete skladovať napr. obzvlášť citlivú rybu, môžete navoliť nižšie nastavenie. O niečo vyššia teplota je príjemnejšia napr. keď chcete skladovať potraviny hotové na konzumáciu.

Možné nastavené hodnoty teploty

Teplotu v chladiacej zóne možno nastaviť od 2 °C do 8 °C.

Teplota v suchej priehradke v zóne MasterFresh je nastaviteľná od približne pri -1 °C do 3 °C.

Použitie funkcie superchladenie

Funkcia superchladenie ❄

S funkciou superchladenie sa chladiaca zóna rýchlo vychladí na najnižšiu hodnotu (v závisloti od teploty v miestnosti).

Superchladenie sa odporúča zapnúť obzvlášť vtedy, keď chcete rýchlo vychladiť veľké množstvo čerstvo uložených potravín alebo nápojov.

Zapnutie superchladenia

- Stlačte senzorové tlačidlo 🌡 pre nastavenie teploty.
- Stlačte senzorové tlačidlo ❄ pre zapnutie funkcie superchladenie.

Symbol ❄ je farebne podložený a na ukazovateli teploty sa zobrazí novo nastavená hodnota teploty 2 °C.

- Nastavenie teploty potvrďte s *OK*, alebo počkajte po poslednom stlačení tlačidla asi 8 sekúnd. Nastavenie sa potom automaticky prevezme.

Na displeji svieti teraz symbol ❄.

Chladnička beží teraz s najvyšším možným chladiacim výkonom.

Vypnutie superchladenia

- Stlačte senzorové tlačidlo 🌡 pre nastavenie teploty.

Symbol ❄ je farebne podložený a na ukazovateli teploty je novo nastavená hodnota teploty 2 °C.

- Stlačte senzorové tlačidlo ❄ pre vypnutie funkcie superchladenie.

Symbol ❄ už nie je farebne podložený a na ukazovateli teploty sa opäť zobrazí predtým nastavená hodnota teploty.

- Nastavenie teploty potvrďte s *OK*, alebo počkajte po poslednom stlačení tlačidla asi 8 sekúnd. Nastavenie sa potom automaticky prevezme.

Na ukazovateli teploty pre chladiacu zónu zhasne symbol ❄.

Chladenie prístroja pracuje opäť na normálny výkon.

Ak nevypnete funkciu superchladenie, táto sa asi po 6 hodinách automaticky vypne. Chladnička pracuje opäť s normálnym chladiacim výkonom.

Tip: Pre šetrenie energie môžete funkciu superchladenie sami vypnúť, akonáhle budú potraviny a nápoje dostatočne vychladené.

Chladnička je vybavená výstražným systémom, aby sa zabránilo strate energie pri otvorených dvierkach prístroja a aby boli uložené potraviny chránené pred teplom.

Alarm dvierok

Keď sú dlhšie ako 2 minúty otvorené dvierka chladničky, zaznie výstražný tón. Na displeji sa zobrazí aj hlásenie Zatvorte dvierka.

Akonáhle tieto dvierka prístroja zavriete, výstražný tón stíchne a hlásenie na displeni zhasne.

Predčasné vypnutie alarmu

Ak by Vás výstražný tón rušil, môžete ho predčasne vypnúť.

- Stlačte senzorové tlačidlo *OK*.

Výstražný tón stíchne a hlásenie na displeji zhasne.

Výstražný tón ako aj hlásenie na displeji sa po určitom čase opäť zobrazia, pokým sa dvierka prístroja nezatvoria.

Odobratie alebo premiestnenie zarážky v dvierkach prístroja

Zarážku v dvierkach prístroja odoberte alebo premiestňujte len v prázdnom stave.

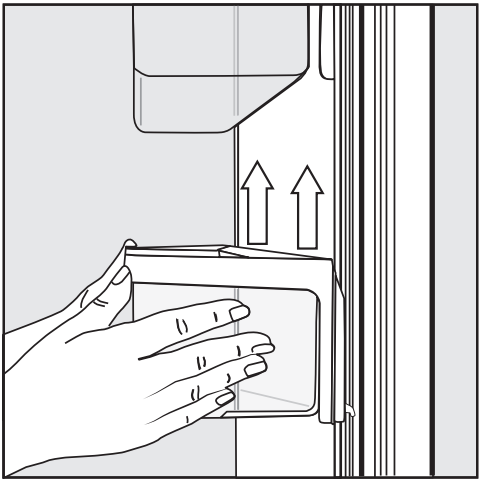

- Zarážku držte pevne oboma rukami za prídržný rám a mierne ho nadvihnite tak, aby sa na obidvoch stranách nadvihli západky nad vodítko.
- Zarážku zložte alebo ju umiestnite do požadovanej polohy do vodítok so západkami v rovnakej výške.
- Dbajte na to, aby ste zarážku nasadili rovno.

Tip: Závesné misky v zarážkach môžete pri plnení a vykladaní alebo čistení z prídržných rámov aj úplne vybrať.

Vybratie alebo premiestnenie odkladacích plôch

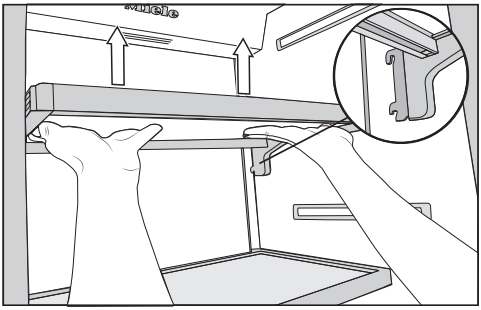

- Obidvomi rukami siahnite pod odkladaciu plochu a mierne ju nadvihnite, tak aby sa vzadu na obidvoch stranách zdvihla západka nad vodítko.
- Odkladaciu plochu vytiahnite smerom von.
- Odkladaciu plochu zložte alebo ju umiestnite do požadovanej polohy západkami do vodítka.
- Dbajte na to, aby ste odkladaciu plochu nasadili rovno.

Zloženie závesnej zásuvky

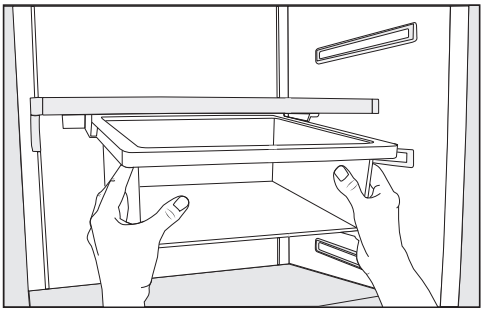

- Závesnú zásuvku vytiahnite rovno, tak že ju na obidvoch stranách nadvihnete nad zarážky.
- Pre založenie zasuňte závesnú zásuvku rovno do vodítka.

Závesnú zásuvku môžete ľubovoľne posúvať doľava alebo doprava.

Premiestnenie závesnej zásuvky

Závesnú zásuvku je možné upevniť pod každú ľubovoľnú plochu v chladiacej zóne.

- Vytiahnite závesnú zásuvku von.
- Aby ste zložili držiak zo závesnej zásuvky, stlačte na obidvoch stranách držiak zozadu proti výstupku zarážky a držiak vytiahnite šikmo smerom dole z prídržného rámu.
- Aby ste držiak opäť nasadili, zatlačte na obidvoch stranách zozadu proti výstupku na držiaku a stlačte ho zospodu do medzery na prídržnom ráme.
- Závesnú zásuvku opäť nasaďte.

Tip: Alternatívne môžete preložiť odkladaciu plochu aj so závesnou zásuvkou.

Zloženie priehradiek v chladiacej zóne

- Priehradku vždy kúsok vytiahnite.

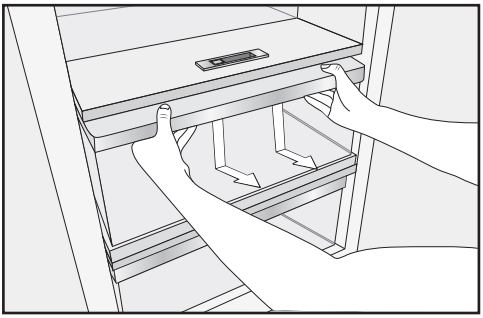

- Obidvomi rukami uchopte zospodu prídržný rám priehradky a priehradku zatlačte trhnutím dole tak, aby sa v zadnej časti uvoľnila smerom hore.
- Priehradku vytiahnite smerom dopredu.

Nakoniec zasuňte opäť výsuvné lišty. Tak môžete zabrániť poškodeniam!

Pri čistení prístroja dbajte na to, aby sa nevymylo špeciálne mazivo vo výsuvných lištách.
Výsuvné lišty očistite vlhkou utierkou.

- Pri vkladaní priehradku nasaďte na výsuvné lišty tak, že počuteľne zaklapne.

⚠ Nebezpečenstvo výbuchu horľavými zmesami plynu.
Horľavé zmesi plynov sa môžu elektrickými súčasťami vznietiť.
V chladničke neskladujte žiadne výbušné látky ani produkty s horľavými hnacími plynmi (napr. spreje). Tieto spreje je možné rozpoznať podľa natlačeného popisu alebo symbolu plameňa. Prípadné uniknuté plyny sa môžu elektrickými súčasťami vznietiť.

⚠ Nebezpečenstvo poškodenia mastnými alebo olejovými potravinami.
Ak v chladničke alebo v dvierkach skladujete potraviny obsahujúce tuk alebo olej, môžu v plaste vzniknúť trhliny pnutím a tak plast môže popraskať a roztrhnúť sa.
Dbajte na to, aby sa prípadný vytekajúci tuk alebo olej nedotýkal plastových dielov prístroja.

Rozličné oblasti chladenia

Na základe prirodzenej cirkulácie vzduchu sa v chladiacej zóne vytvoria rôzne teplotné oblasti.

Studený, ťažký vzduch klesá do spodnej časti chladiacej zóny. Pri ukladaní potravín využívajte zóny rôzneho chladenia.

Tip: Potraviny neukladajte tesne vedľa seba, aby mohol cirkulovať vzduch.

Ak nie je dostatočná cirkulácia vzduchu, znižuje sa výkon chladenia a rastie spotreba energie.
Nezakrývajte vetilátor na zadnej stene.

Tip: Potraviny neskladujte tak, aby sa dotýkali zadnej steny chladiacej zóny. Mohli by primrznúť k zadnej stene.

Ide o chladničku s automatickým rozdelením teploty (DynaCool). Keď sa zapne chladenie chladiacej zóny, chladnička automaticky zapne ventilátor. Tým sa chlad v chladiacej zóne rovnomerne rozloží a jednotlivé chladiace zóny sú menej výrazné. Všetky skladované potraviny sa takto chladia pri približne rovnakej teplote.

Najteplejšia oblasť

Najteplejšia oblasť v chladiacej zóne je úplne navrchu v prednej časti a v dvierkach prístroja. Túto oblasť používajte napríklad na uskladnenie masla, aby ostalo roztierateľné a syra, aby si udržal arómu.

Najchladnejšia oblasť

Najchladnejšia oblasť v chladiacej zóne je priamo nad zásuvkou na ovocie a zeleninu a pri zadnej stene. Ešte nižšie teploty sú ale v suchej priehradke zóny MasterFresh.

Používajte tieto oblasti v chladiacej zóne a v suchej priehradke pre všetky citlivé potraviny, rýchlo podliehajúce skaze ako napr.:

- ryby, mäso, hydina,
- údeniny, hotové jedlá,
- vaječné a smotanové jedlá/pečivo,
- čerstvé cesto, cesto na múčniky, pizzu, slané cesto,
- čerstvé syry a iné výrobky z čerstvého mlieka,
- spracovanú zeleninu zabalenú vo fólii a celkovo všetky čerstvé potraviny, ktorých dátum minimálnej trvanlivosti je závislý na skladovaní pri teplote najmenej 4 °C.

Tip: Môžete tu uskladniť predovšetkým potraviny akéhokoľvek druhu, ktoré ste sami pripravili, pretože sa tu zabráni množeniu sa prípadných mikroorganizmov.

Správne skladovanie potravín

Potraviny skladujete v chladiacej zóne zabalené alebo dobre prikryté (v zóne MasterFresh Pro existujú výnimky). Tak zabránite prenosu cudzích zápachov, vysušeniu potravín a prenosu prípadných choroboplodných zárobkov. Toto je potrebné zohľadniť hlavne pri potravinách živočíšneho pôvodu. Dbajte na to, aby sa hlavne potraviny ako surové mäso a ryby nedostali do kontaktu s inými potravinami.
Pri správnom nastavení teploty a príslušnej hygiene je možné výrazne predĺžiť trvanlivosť potravín a zamedziť vyhadzovaniu potravín.

Ovocie a zelenina

Ovocie a zelenina sa však môžu skladovať nezabalené v zásuvke na ovocie a zeleninu.

Zóna MasterFresh

V zóne MasterFresh sú optimálne skladovacie podmienky pre ovocie, zeleninu, ryby, mäso a mliečne výrobky. Potraviny ostanú výrazne dlhšie čerstvé, zachová sa chuť a vitamíny.

Zóna MasterFresh pozostáva z jednej vlhkej a jednej suchej priehradky.

- **Vlhká priehradka** je vhodná v závislosti od nastavenia regulátora vlhkosti hlavne na **skladovanie ovocia a zeleniny.**.
- **Suchá priehradka** sa hodí hlavne na **uskladnenie potravín podliehajúcim rýchlo skaze** ako sú ryby, mäso a mliečne produkty.
  Okrem toho tu môžete skladovať potraviny všetkého druhu ak sú zabalené.

	max. zaťažiteľnosť priehradiek v zóne MasterFresh
K 2602 Vi, K 2612 Vi	25 kg
K 2802 Vi, K 2812 Vi	35 kg
K 2902 Vi, K 2912 Vi	45 kg

Vlhká priehradka s nastavením vlhkosti



Vlhkosť produkovaná uskladnenými potravinami sa zadržiava vo vlhkej priehradke. O čo viac sa vo vlhkej priehradke zbiera vlhkosti z potravín, o to dlhšie ostávajú potraviny chrumkavejšie a čerstvejšie, pretože sa rozsiahlo udržiava obsah vody v potravinách.

Keď skladujete potraviny nezabalené, závisí vlhkosť vzduchu zásadne od ich druhu a množstva.

Teplota vo vlhkej priehradke zodpovedá približne teplote v bežnej chladiacej zóne.

Uvedomte si, že dobrý počiatočný stav potravín je rozhodujúci pre dobrý výsledok skladovania.

Pomocou regulátora vlhkosti regulujete vlhkosť vzduchu vo vlhkej priehradke nastaveniami ◊ až ◊◊◊.

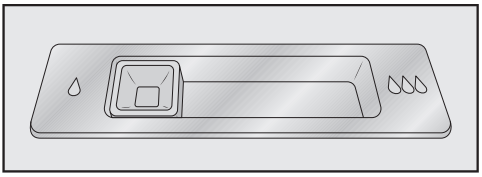

Pozícia regulátora vlhkosti ◊
= mierne zvýšená vlhkosť vzduchu

Toto nastavenie ◊ sa volí, ak vo vlhkej priehradke skladujete **veľmi veľa** ovocia a zeleniny. Regulátor vlhkosti uzavrie mierne otvory k priehradke tak, že sa časť obsiahnutej vlhkosti zachová.

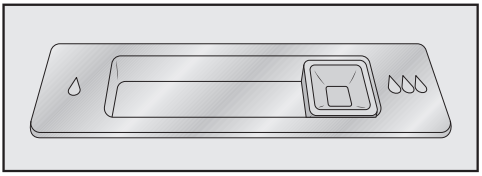

Pozícia regulátora vlhkosti ◊◊◊
= zvýšená vlhkosť vzduchu

Toto nastavenie ◊◊◊ sa volí, ak vo vlhkej priehradke skladujete **málo až veľa** ovocia a zeleniny. Regulátor vlhkosti uzavrie otvory k priehradke úplne, tak že celková vlhkosť ostane zachovaná.

Tip: Ak by bola vlhkosť vzduchu príliš vysoká a v priehradke sa začne hromadiť väčšie množstvo vlhkosti, zvoľte nastavenie ◊.
Pri malom naplnení môže byť vlhkosť príliš nízka. Zabaľte potraviny pri malom naplnení do vzduchotesných obalov.

Pri zvýšenej vlhkosti vzduchu vo vlhkej priehradke sa za určitých okolností môže tvoriť kondenzát.
Kondenzát odstráňte utierkou.

Regulácia vlhkosti vzduchu vo vlhkej priehradke

- Posuňte regulátorom vlhkosti doľava ◊ alebo doprava ◊◊◊, podľa požadovaného nastavenia.

Suchá priehradka s prestaviteľnou teplotou



V suchej priehradke je teplota v rozsahu od -1 do 3 °C. Sú to nižšie teploty ako v bežnej chladiacej zóne, pre potraviny necitlivé na chlad je to predsa len optimálna teplota uskladnenia.

Keďže sa trvanlivosť potravín pri tejto teplote predlžuje, môžu sa potraviny skladovať podstatne dlhšie bez straty čerstvosti a nakupovať môžete vo väčších časových odstupoch.

Ak si predsa len želáte teplejšie alebo chladnejšie, pretože chcete uskladniť napr. rybu, môžete teplotu mierne zmeniť (viď kapitola „Prevedenie ďalších nastavení“, odstavec „Prestavenie teploty v zóne MasterFresh (suchá priehradka) ↕“).

Vlhkosť vzduchu v suchej priehradke zodpovedá približne vlhkosti vzduchu v bežnej chladiacej zóne.

Tip: Môžete tu uskladniť predovšetkým potraviny akéhokoľvek druhu, ktoré ste sami pripravili, pretože sa tu zabráni množeniu sa prípadných mikroorganizmov.

Suchá priehradka sa principiálne hodí hlavne na uskladnenie potravín podliehajúcim rýchlo skaze ako :

- mliečne produkty ako jogurt, syr, smotana, tvaroh atď.
- lahôdkové šaláty
- mäso, hydina, údeniny
- čerstvé ryby, mäkkýše a kôrovce
- Okrem toho môžete tu skladovať potraviny všetkého druhu ak sú zabalené.

Uvedomte si, že sa potraviny bohaté na bielkoviny rýchlejšie kazia.
To znamená, že sa mäkkýše a kôrovce napríklad rýchlejšie kazia ako ryby a ryby rýchlejšie ako mäso.

Z hygienických dôvodov skladujte tieto potraviny len **prikryté alebo zabalené**.

Asi 30 až 60 minút pred konzumáciou vyberte potraviny zo suchej priehradky. Až pri izbovej teplote sa rozvinie aróma a chuť.

Pri vysokých teplotách v miestnosti a citlivých potravinách uložte potraviny na chvíľu do chladiacej zóny.

Skladovanie potravín v zóne MasterFresh.

Ak nie ste spokojní s výsledkom uskladnenia potravín (potraviny pôsobia napr. už po krátkej dobe uskladnenia ochabnuto alebo zvädnuto), zohľadnite ešte raz nasledujúce pokyny:

- Uskladňujte len čerstvé potraviny. Stav potravín pri uskladnení je rozhodujúci pre výslednú čerstvosť.
- Pred uskladnením potravín vyčistite zónu MasterFresh.
- Veľmi vlhké potraviny nechajte pred uskladnením vo vlhkej priehradke odkvapkať.
- Vo vlhkej priehradke neskladujte potraviny citlivé na chlad (viď kapitola „Skladovanie potravín v chladiacej zóne“, odstavec „Nevhodné pre chladiacu zónu“).
- Priraďte potravinám, ktoré chcete uskladniť príslušné nastavenie (vlhké alebo suché skladovanie).
- Potraviny skladujte vo vlhkej priehradke nezabalené.
  Vysoká vlhkosť vo vlhkej priehradke sa dosiahne vlhkosťou obsiahnutou pri samotných uskladnených potravinách.
  Ak by raz nebola vlhkosť vzduchu dostatočne vysoká, pretože sa tu skladuje málo potravín, môže sa táto vlhkosť zvýšiť napr. pomocou vlhkej špongie.
- Ak máte pocit, že je teplota vo vlhkej priehradke príliš vysoká alebo príliš nízka, prestavte teplotu v suchej priehradke (viď kapitola „Správna teplota“, odstavec „Možné nastaviteľné hodnoty pre teplotu“). Najneskôr keď sa vytvoria ľadové kryštály na dne zóny suchej priehradky, musíte teplotu zvýšiť, pretože by sa potraviny pri veľmi chladnom skladovaní poškodili.
- Ak sa na dne vlhkej priehradky nazbieralo príliš veľa vody, dno vytrite utierkou. Pred uskladnením nechajte taktiež potraviny odkvapkať, alebo ich položte na rošt na dno vlhkej priehradky, tak aby mohla vlhkosť presakovať.

Chladiaca zóna a zóna MasterFresh

Chladiaca zóna a zóna MasterFresh sa rozmrazujú automaticky.

Počas chodu kompresora sa môže v dôsledku funkcie vytvárať na zadnej strane chladiacej zóny a zóny MasterFresh námraza alebo zamrznuté kvapky. Nemusíte ich odstraňovať, pretože sa tieto automaticky odparia teplom kompresora.

Dbajte na to, aby sa voda nedostala do elektroniky alebo do osvetlenia.

⚠ Nebezpečenstvo poškodenia vniknutou vlhkosťou.
Para z parného čistiaceho stroja môže poškodiť plastové a elektrické komponenty.
Na čistenie chladničky nepoužívajte žiaden parný čistiaci prístroj.

Nikdy neodstraňujte typový štítok umiestnený vo vnútri prístroja. Typový štítok bude v prípade poruchy potrebný!

Upozornenia k čistiacemu prostriedku

Aby ste nepoškodili povrchové plochy, nepoužívajte **žiadne**

- čistiace prostriedky obsahujúce sódu, čpavok, kyseliny a chlór
- čistiace prostriedky na odstránenie vodného kameňa
- čistiace prostriedky na drhnutie (napr. drhnúci prášok, tekuté mlieko, drsné hubky)
- čistiace prostriedky obsahujúce rozpúšťadlá
- čistiace prostriedky na nerez
- čistiace prostriedky na umývačku riadu
- spreje na rúry na pečenie
- čistiaci prostriedok na sklo
- tvrdé hubky a kefy na drhnutie (napr.hubky na hrnce)
- odstraňovač nečistôt
- ostré kovové škrabky.

Vo vnútornom priestore chladničky používajte len čistiace a ošetrovacie prostriedky nezávadné pre potraviny.

Na čistenie odporúčame len vlažnú vodu a trošku prostriedku na ručné umývanie.

Pred čistením prístroja

- Vypnite prístroj stlačením spínača zap./vyp..
- Vyberte potraviny z prístroja a uskladnite ich na chladnom mieste.
- Vyberte všetky ďalšie na časti na čistenie, ktoré je možné vybrať (viď kapitola „Usporiadanie vnútorného priestoru“).

Vnútorný priestor, príslušenstvo

Chladničku čistite pravidelne, najmenej ale raz za mesiac.
Nečistoty nenechajte zaschnúť, ale ich hneď odstráňte.

- Vnútorný priestor chladničky vyčistite vlažnou vodou a malým množstvom prostriedku na umývanie riadu. Všetky časti umývajte ručne, nie v umývačke riadu.
- Po vyčistení ich utrite čistou vodou a vysušte utierkou.
- Chladničku nechajte ešte chvíľu otvorenú, aby sa dostatočne vyvetrala a zabránilo sa tvorbe zápachu.

Rámy z hliníka

Rámy na úložných plochách a zarážkach na dvierkach prístroja sú z časti z hliníka.

Hliník je živý materiál. Uhol pohľadu, dopad svela a okolie určujú odraz svetla a tým aj optiku Vašej chladničky. Hliník je citlivý na poškriabanie a porezanie.

Rámy z hliníka sa môžu sfarbiť alebo zmeniť ak budú nečistoty dlhšie pôsobiť.

Odstraňujte preto z hliníkových rámov nečistoty ihneď.

Čistenie tesnenia na dvierkach

⚠ Nebezpečenstvo poškodenia nesprávnym čistením.

Pri ošetrovaní tesnenia dvierok olejmi alebo tukmi môže tesnenie ostať pórovité.

Neošetrujte tesnenie dvierok olejom alebo tukmi.

- Tesnenie dvierok čistite pravidelne len čistou vodou a nakoniec tesnenie vytierajte dôkladne utierkou.

Čistenie vetracích a odvetrávacích profilov

Usadený prach zvyšuje spotrebu energie.

- Pravidelne čistite vetracie profily štetcom alebo vysávačom (použite na to napr. sací štetec pre vysávač Miele).

Výmena filtra Active AirClean

Filter Active AirClean v chladiacej zóne musíte meniť približne každých 6 mesiacov.

Na displeji sa zobrazí: Vymeniť filter Active AirClean.

- Potvrďte hlásenie pomocou *OK*.

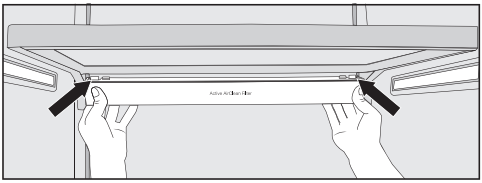

- Aby ste zložili držiak pre filter Active AirClean, stlačte na obidvoch stranách držiak zozadu proti výstupku zarážky a držiak vytiahnite šikmo smerom dole z rámu.

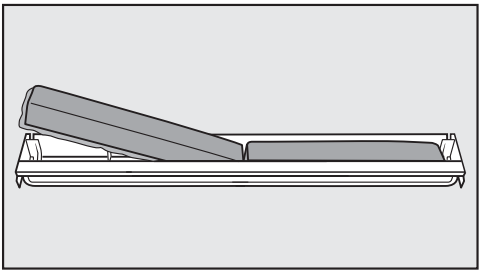

- Zložte použité Active AirClean filtre a založte nové filtre Active AirClean s obrubou smerom dole do držiaka.
- Aby ste držiak opäť nasadili, zatlačte na obidvoch stranách zozadu proti výstupku na držiaku a stlačte ho zospodu do medzery na prídržnom ráme.

Držiak je možné upevniť pod každú ľubovoľnú plochu v chladiacej zóne.

Potom čo boli filtre Active AirClean vymenené, musí sa ich indikátor ❁ nastavovacím režimom ⚙ na displeji vynulovať (viď kapitola „Vykonanie ďalších nastavení“, odstavec „Vynulovanie Ukazovateľ filtra Active AirClean ❁“).

Nové filtre Active AirClean (s a bez držiakov) obdržíte u servisnej služby Miele, u špecializovaného predajcu alebo v internetovom obchode Miele.

Po čistení

- Nasaďte všetky časti do prístroja.
- Zapnite opäť prístroj.
- Zapnite funkciu superchladenie ❄ na určitý čas, aby teplota v prístroji rýchlo klesla.

- Potraviny vkladajte do prístroja akonáhle teplota dostatočne klesne.
- Zatvorte dvierka prístroja.

Väčšinu porúch a chýb, ku ktorým dochádza pri dennej prevádzke môžete sami odstrániť. V mnohých prípadoch môžete ušetriť čas a peniaze, pretože nemusíte volať servisnú službu.

Pod www.miele.com/service získate informácie ako môžete sami odstrániť poruchy.

Nasledujúce tabuľky vám majú pomôcť nájsť príčinu poruchy alebo chyby a odstrániť ich.

Väčšinu chýb a porúch môžete odstrániť sami. V mnohých prípadoch môžete ušetriť čas a peniaze, pretože nemusíte volať servisnú službu.

Ďalšie informácie o tom, ako odstrániť poruchy sami, nájdete na www.miele.sk/support/customer-assistance.

Až do odstránenia poruchy podľa možnosti neotvárajte chladničku, aby ste udržali stratu chladu čo najmenšiu.

Problém	Príčina a odstránenie
Ak máte pocit, že Vaša chladnička nepracuje bezchybne, môžete previesť Vlastný test**. Vaša chladnička sa prekontroluje pritom na prípadné chyby alebo poruchy.**	Po vykonaní samostatného testu sa na displeji zobrazia prípadné chyby. ■ Vykonajte samostatný test (viď kapitola „Ďalšie nastavenia“, odstavec „Vykonanie Vlastný test ☑“). ■ Zavolajte servisnú službu a informujte ju o zobrazenom chybovom hlásení.
Chladnička nechladí.	Chladnička nie je zapnutá. ■ Zapnite chladničku.
	Sieťová zástrčka nie je správne zasunutá v zásuvke alebo zástrčka prístroja nie je správne zasunutá v zásuvke prístroja. ■ Zasuňte sieťovú zástrčku do zásuvky a zástrčku prístroja do zásuvky prístroja.
	Vypol sa istič domovej inštalácie. Chladnička, domové napätie alebo iný prístroj môže byť pokazený. ■ Zavolajte kvalifikovaného elektrikára alebo servisnú službu.
Kompresor sa zapína stále častejšie a na dlhšiu dobu, teplota v chladničke je príliš nízka.	Dvierka prístroja sa často otvárali. Alebo sa v ňom skladovalo priveľké množstvo potravín.

Problém	Príčina a odstránenie
	■ Dvierka prístroja otvárajte len v prípade potreby a na čo najkratší čas.
	Dvierka prístroja sa nezatvárajú úplne a teplota v chladničke klesá. ■ Skontrolujte priliehanie dvierok prístroja a nastavte dvierka prístroja pomocou skrutiek v závese dvierok.
	Dvierka prístroja nie sú správne zatvorené. Ak sa už vytvorila hrubá vrstva ľadu, znižuje sa chladiaci výkon. Zvyšuje sa spotreba elektrickej energie. ■ Dvierka prístroja vždy úplne zatvorte. ■ Chladničku v prípade potreby rozmrazte a vyčistite ju.
	Teplota okolia je príliš vysoká. Čím je teplota okolia vyššia, tým dlhšie beží kompresor. ■ Dodržiavajte pokyny: „Inštalácia“ ⇨ „Miesto inštalácie“.
	Vetracie a odvetrávacie profily sú blokované alebo zaprášené. ■ Nezakrývajte vetracie a odvetrávacie profily. ■ Z vetracích a odvetrávacích profilov pravidelne odstraňujte prach.
	Pri vstavaných prístrojoch: Chladnička nebola správne zabudovaná do výklenku. ■ Chladničku zabudujte podľa pokynov v návode na montáž.
Kompresor sa zapína stále častejšie a na dlhšiu dobu, teplota v chladničke je príliš nízka.	Teplota v chladničke je nastavená príliš nízko. ■ Opravte nastavenie teploty.
	Ešte je zaputá funkcia superchladenia. ■ Pre šetrenie energiou môžete superchladenie sami predčasne vypnúť.

Problém	Príčina a odstránenie
Teplota v chladničke je príliš vysoká. Zmrazené potraviny (v závislosti od modelu) sa rozmrazujú.	Nejde o chybu. Nastavená teplota je príliš vysoká. ■ Upravte nastavenie teploty. ■ Po 24 hodinách skontrolujte teplotu ešte raz.
	Nebola dosiahnutá minimálna teplota okolia, na ktorú je chladnička navrhnutá. Keď je teplota okolia príliš nízka, kompresor sa zapína zriedkavejšie. Teplota v chladničke stúpa. ■ Dodržiavajte pokyny týkajúce sa teploty okolia („Inštalácia“ ⇨ „Miesto inštalácie“). ■ Zvýšte teplotu okolia.
Kompresor neustále beží.	Nejedná sa o chybu. Pre šetrenie energie sa kompresor pri malej potrebe chladu prepne na nízke otáčky. Tým sa predĺži doba chodu kompresora.
Zaznie výstražný tón.	Dvierka prístroja boli dlhšie ako 2 minúty otvorené. ■ Zatvorte dvierka prístroja.
Napriek otvoreným dvierkam nezaznie výstražný tón.	Vypli ste signálny tón. ■ Signálny tón opäť zapnite nastavovacím režimom ⚙.
	Je zapnutá funkcia Režim Sabbat : Ukazovateľ teploty je tmavý a na displeji svieti symbol . ■ Režim sabat môžete kedykoľvek vypnúť (viď kapitola „Prevedenie ďalších nastavení“, odstavec „Zapnutie alebo vypnutie Režim Sabbat '').
Dvierka prístroja sa nedajú otvoriť.	Asistent otvárania dvierok Pull2open je zapnutý, chladnička má ale čelnú stenu nábytku bez rukoväte. ■ Pri čelnej stene nábytku bez rukoväte zapnite asistenta otvárania dvierok Push2open (viď kapitola „Vykonanie ďalších nastavení“, odstavec „Zapnutie Asistent otvá-rania dvierok “).
Dvierka prístroja sa nedajú pri zapnutom režime Režim Sabbat **otvoriť.**	Je zapnutý asistent otvárania dvierok Push2open, dodatočne je zapnutý aj Režim Sabbat. ■ Pri zapnutom Režim Sabbat sa asistent otvárania dvierok deaktivuje. ■ Potiahnite dvierka prístroja zospodu alebo zboku.

Hlásenia na displeji

Problém	Príčina a odstránenie
Zaznie výstražný tón a na displeji sa zobrazí hlásenie Zatvorte dvierka**.**	Dvierka prístroja sú otvorené. ■ Zatvorte dvierka prístroja. ■ Ak by ste chceli výstražný tón predčasne vypnúť, stlačte senzorové tlačidlo *OK*. Výstražný tón utíchne.
Ukazovateľ teploty je tmavý a na displeji sa zobrazuje .	Je zapnutý funkcia Režim Sabbat : Vnútorné osvetlenie je vypnuté a chladnička chladí. ■ Režim sabat môžete kedykovek vypnúť (viď kapitola „Prevedenie ďalších nastavení“, odstavec „Zapnutie alebo vypnutie Režim Sabbat “).
Na displeji sa zobrazí „Chyba Zavolajte, prosím, servisnú službu Miele**“ a dodatočne zaznie výstražný tón.**	Vyskytla sa porucha. ■ Poznamenajte si prípadne chybové hlásenie. ■ Zavolajte servisnú službu. ■ Stlačte symbol , aby ste vypli výstražný tón. Hlásenie chyby na displeji zhasne až vtedy, keď sa odstráni chyba prístroja.
	Je nízke alebo vysoké napätie. ■ Dodržte pripojovacie údaje v kapitole „Inštalácia“, odstavec „Elektrické pripojenie“. ■ Zavolajte v prípade potreby servisnú službu. ■ Stlačte symbol , aby ste vypli výstražný tón. Hlásenie chyby na displeji zhasne až vtedy, keď sa odstráni chyba prístroja.
Na displeji sa zobrazí . Chladnička nemá chladiaci výkon, ovládanie chladničky ale predsa len funguje.	Funkcia výstavnej prevádzky je zapnutá. Výstavná prevádzka umožňuje špecializovaným obchodom prezentovať prístroj bez zapnutia chladenia. Pre súkromné používanie toto nastavenie nepotrebujete. ■ Vypnite výstavnú prevádzku (viď kapitola „Prevedenie ďalších nastavení“, odstavec „výstavnej prevádzky “).

Nefunguje vnútorné osvetlenie.

Problém	Príčina a odstránenie
Nefunguje vnútorné osvetlenie.	Chladnička nie je zapnutá. ■ Zapnite chladničku.
	Je zapnutá funkcia Režim Sabbat : Ukazovateľ teploty je tmavý a na displeji svieti symbol . ■ Funkciu Režim Sabbat môžete kedykoľvek vypnúť nastavovacím režimom .
	Vyskytla sa porucha. ⚠ Nebezpečenstvo úrazu elektrickým prúdom pri odkrytých kábloch. Zložením krytu osvetlenia môžete dôjsť do kontaktu s časťami pod napätím. Neodstraňujte kryt osvetlenia. LED osvetlenie smie vymieňať a opravovať výlučne servisná služba. ⚠ Nebezpečenstvo úrazu LED osvetlením. Osvetlenie zodpovedá rizikovej skupine RG 2. Keď je kryt pokazený, môže dôjsť k zraneniu očí. Pri pokazenom kryte lampy sa nepozerajte optickými nástrojmi (lupou alebo podobnými) z bezprostrednej blízkosti do osvetlenia. ■ Zavolajte servisnú službu.

Čo robiť, keď ...

Príčiny zvukov

Prístroj vydáva počas prevádzky rôzne zvuky.
Pri nižšom chladiacom výkone pracuje prístroj šetriac energiu, ale dlhšie. Hlasitosť je menšia.
Pri vyššom chladiacom výkone sa potraviny rýchlejšie schladia.
Hlasitosť je vyššia.

Normálne zvuky	**Čo je príčinou zvukov?**
Prskanie, syčanie	Chladivo sa vstrekuje do chladiaceho okruhu.
Bublanie, žblnkanie, špliechanie	Chladivo prúdi potrubím.
Hučanie	Chladnička chladí.
Klikanie	Termostat zapína alebo vypína kompresor.
Bzučanie, šumenie	Beží ventilátor. Automatický otvárač dvierok (v závislosti od modelu) otvára alebo zatvára dvierka prístroja.
Pukanie	Materiál v chladničke sa rozpína.
Rachotenie	Ventily alebo klapky sú aktívne.
Bzučanie (chladničky so zásobníkom na vodu)	Voda sa čerpá zo zásobníka na vodu.
Šumenie (chladničky s tlmičom zatvárania dvierok)	Dvierka prístroja s tlmičom zatvárania dvierok sa otvárajú alebo zatvárajú.
Majte na pamäti, že zvukom z kompresora a prúdenia v chladiacom okruhu nemožno zabrániť.	

Zvuky	Príčina a odstránenie
Vibrovanie, hrkanie, cinkanie	Chladnička nestojí rovno. Chladničku vyrovnajte pomocou vodováhy. Použite pritom nastavovacie nohy (v závislosti od modelu) pod chladničkou. **Pri vstavaných prístrojoch (v závislosti od modelu)**: Pri výklenku 140 cm: Zasuňte priložené stabilizačné lišty na spodnej strane dna prístroja.
	Chladnička sa dotýka iného nábytku alebo prístrojov. Odsuňte chladničku.
	Zásuvky, koše alebo odkladacie plochy sa trasú alebo zasekávajú. Skontrolujte vyberateľné časti a prípadne ich opäť vložte.
	Fľašky alebo nádoby sa dotýkajú. Odsuňte fľašky alebo nádoby mierne od seba.
	Prepravný držiak na kábel (v závislosti od modelu) ešte visí na zadnej stene prístroja. Odstráňte prepravný držiak na kábel.

Na adrese www.miele.com/service získate informácie ako môžete sami odstrániť poruchy a o Miele náhradných dieloch.

Kontakt pri poruchách

Pri poruchách, ktoré neviete sami odstrániť, informujte napr. Vášho Miele odborného predajcu alebo Miele servisnú službu.

Servisnú službu Miele môžete vyžiadať online na www.miele.com/service.

Kontaktné údaje Miele zákazníckej služby nájdete na konci tohto dokumentu.

Zákaznícka služba potrebuje označenie modelu a výrobné číslo (Fabr./SN/Nr.). Obidva údaje nájdete na typovom štítku.

Typový štítok nájdete vo vnútri chladničky.

Databáza EPREL

Od 1. marca 2021 bude možné nájsť informácie o označovaní spotreby energie a požiadavkách na ekologický dizajn v európskej databáze produktov (EPREL). Cez nasledovný link https://eprel.ec.europa.eu/ sa dostanete do databázy produktov. Tu budete vyzvaný zadať označenie modelu.

Označenie modelu nájdete na typovom štítku vo vnútri chladničky alebo v závislosti od modelu v nastavovacom režime pod informáciami ℹ.

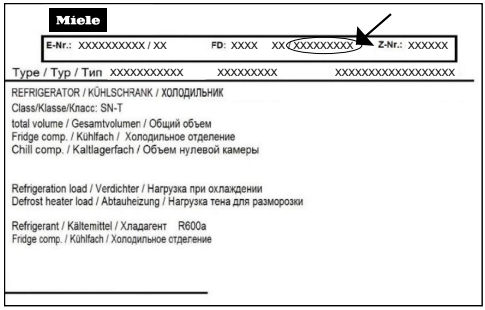

Záruka

Záručná doba predstavuje 2 roky.

Ďalšie informácie nájdete na dodaných záručných podmienkach.

Miele týmto prehlasuje, že táto chladnička zodpovedá smernici 2014/53/EU.

Úplný text vyhlásenia o zhode EÚ je k dispozícii na jednej z nasledujúcich internetových adries:

- Produkty, na stiahnutie www.miele.sk

frekvenčné pásmo	2,4000 GHz – 2,4835 GHz
maximálny vysielací výkon	< 100 mW

Autorské práva a licencie

Na obsluhu a riadenie prístroja používa Miele vlastný softvér alebo softvér tretích strán, na ktorý sa nevzťahuje podmienka používania tzv. Open Source licencie. Tento softvér/tieto softvérové komponenty sú chránené autorským právom. Je nutné rešpektovať autorské oprávnenia spoločnosti Miele a tretích strán.

Okrem toho tento prístroj obsahuje softvérové komponenty, na ktorých používanie sa vzťahujú licenčné podmienky Open Source softvéru. Príslušné komponenty Open Source softvéru si môžete prezrieť spolu s príslušnými poznámkami o autorských právach, kópiami príslušných platných licenčných podmienok ako aj prípadnými ďalšími informáciami v dokumente „Informácie o Open Source a licenciách“. Uvedené pravidlá Open Source licenčných podmienok týkajúce sa ručenia a záruky platia iba vo vzťahu k príslušným vlastníkom práv.

Prístroj obsahuje najmä softvérové komponenty, na ktoré sa vzťahujú licencie vlastníkov práv podľa GNU General Public License, verzia 2, príp. der GNU Lesser General Public License, verzia 2.1. Vám alebo tretím stranám dáva spoločnosť Miele k dispozícii na dátovom nosiči (CD-ROM, DVD alebo USB kľúči), po dobu min. 3 rokov od zakúpenia príp. dodania prístroja, strojom čitateľnú kópiu zdrojového kódu komponentov Open Source, ktoré obsahuje prístroj, na ktoré sa vzťahujú licenčné podmienky podľa GNU General Public License, verzia 2 alebo GNU Lesser General Public License, verzia 2.1. Ak chcete získať tento zdrojový kód, kontaktujte nás prosím e-mailom na (info@miele.com) alebo na nasledovnej adrese, pričom uveďte názov produktu, sériové číslo a dátum zakúpenia:

Miele & Cie. KG
Open Source
GTZ/TIM
Carl-Miele-Straße 29
33332 Gütersloh

Upozorňujeme vás na obmedzenú záruku v prospech vlastníkov práv za podmienok GNU General Public License, verzia 2 a GNU Lesser General Public License, verzia 2.1:

This program is distributed in the hope that it will be useful, but WITHOUT ANY WARRANTY, without even the implied warranty of MERCHANTABILITY of FITNESS FOR A PARTICULAR PURPOSE. See the GNU General Public License and GNU Lesser General Public License for more details.

Miele s.r.o.
Twin City C
Mlynské nivy 16
821 09 Bratislava

Infolinka: 0800 643 531
E-mail: info@miele.sk
Internet: www.miele.sk

Miele & Cie. KG
Carl-Miele-Straße 29
33332 Gütersloh
Nemecko

Miele

K 2602 Vi, K 2612 Vi, K 2802 Vi, K 2812 Vi, K 2902 Vi, K 2912 Vi

sk-SK

M.-Nr. 11 550 000 / 02