M.-Nr. 11 815 000 / 00

Miele

en - Installation drawings for fully integrated dishwashers

To avoid the risk of accidents or damage to the dishwasher please observe this installation sheet and read the operating instruction manual supplied with it before it is installed or used for the first time.

zh - 60 厘米宽全嵌式洗碗机安装指示图

请于安装和首次使用前仔细阅读本安装简表及随附的操作说明书，以防发生意外或损坏本机。

hk - 60 厘米寬嵌入式洗碗碟機安裝指示圖

請於安裝和首次使用之前仔細閱讀本安裝簡表及隨附之操作說明書，以防發生意外或損壞本機。

kr - 60 cm 너비 완전 빌트인 식기세척기 설치도면

사고 또는 기기 손상의 위험을 방지하기 위해 설치도면을 잘 확인 후 설치하시고, 처음 사용하기 전에 함께 제공된 사용설명서를 반드시 읽어보시기 바랍니다.

Venting the water drain

If the on-site drainage connection is situated lower than the guide path for the lower basket rollers in the open door, the drainage system must be vented.

疏通排水

如果在打开机门的情况下，现场排水管接口的位置低于下层篮架滚轴的引导路径，则排水系统必须排气。

為排水系統排氣

如果在打開機門時現場排水連接位於下層籃架滾輪的導向槽下方，則必須為排水系統排氣。

배수 환기

현장 배수 연결이 열린 도어의 하단 바스켓 롤러 유도 경로보다 낮은 경우, 배수 시스템을 환기시켜야 합니다.

See operating instruction manual.
请阅读操作说明书。
請參閱操作說明書。
사용설명서를 반드시 확인하세요.

Risk of damage or fire hazard.
谨防损坏或火灾危险。
慎防損壞或火災危險。
손상 또는 화재의 위험.

Check connection data.
检查电压、连接负荷及功率。
檢查電壓、接駁負載及頻率。
전압, 전기용량, 주파수를 확인하세요.

Do not use a cordless screwdriver, risk of damage.
不要使用充电螺丝刀，有损坏风险。
請勿使用無線螺絲批，否則可能造成損害。
무선 드라이버를 사용하지 마십시오. 손상의 위험이 있습니다.

Screw the feet in before moving the dishwasher.
搬运洗碗机前，请旋紧脚架。
搬運洗碗碟機前，旋緊腳架。
식기세척기를 고정하기 전에 받침대 나사를 이용해서 바닥 수평을 조절하세요.

Warning: Danger of being cut.
警告：谨防割伤。
注意事項：慎防割傷。
경고: 손이 베일 위험이 있음.

The door springs must be set equally on both sides after fitting the front panel to the door.
将前面板安装到机门上后，务必调整两边机门弹簧，
确保两边弹簧松紧一致。
將前面板安裝到機門上後，必須調整兩邊機門彈簧，
確保兩邊彈簧鬆緊一致。
가구 도어를 부착한 후, 도어가 원활하게 닫힐 수 있도록 도어의 스프링 나사를 움직여 수평을 조절하세요.

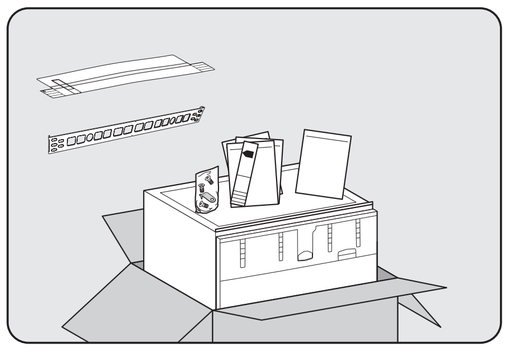

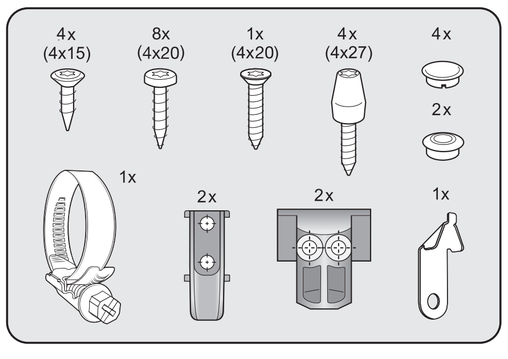

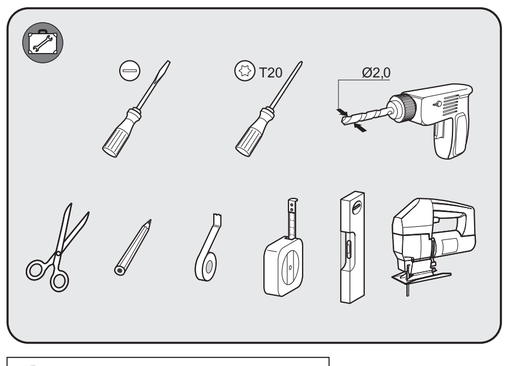

Tools required depend on model.
所需工具视型号而定。
需要的工具視型號而定。
필요한 도구는 모델에 따라 다릅니다.

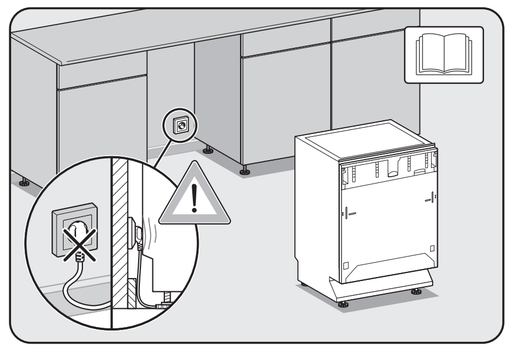

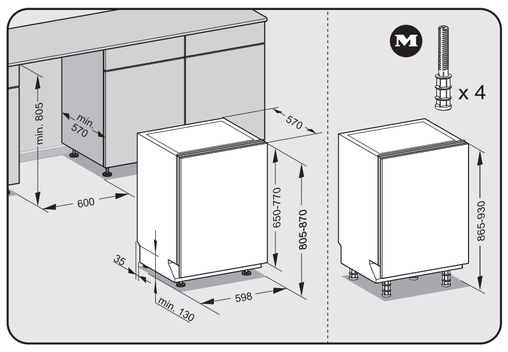

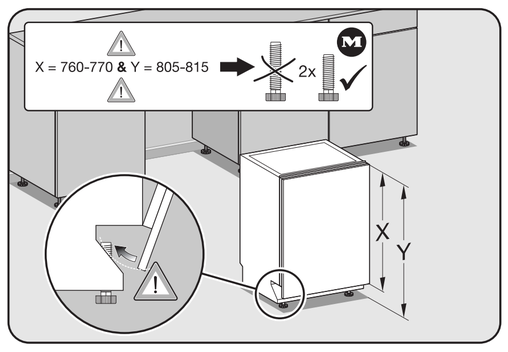

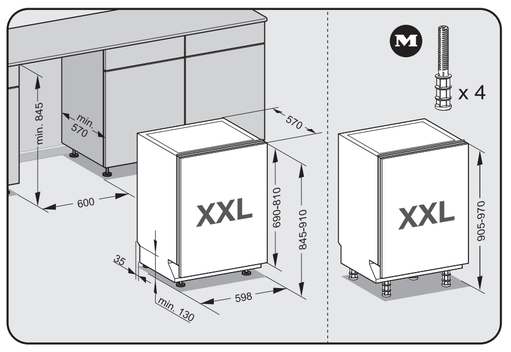

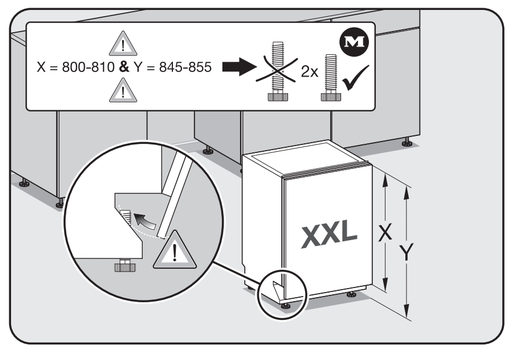

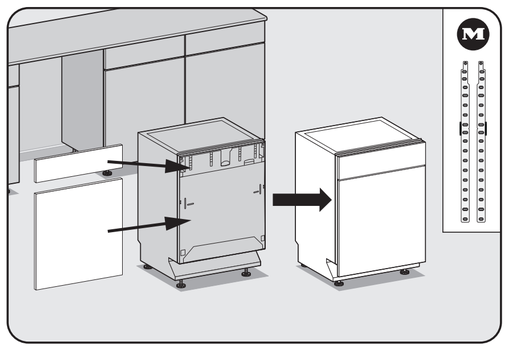

Optional accessory
可选配件
自選配件
추가 악세서리

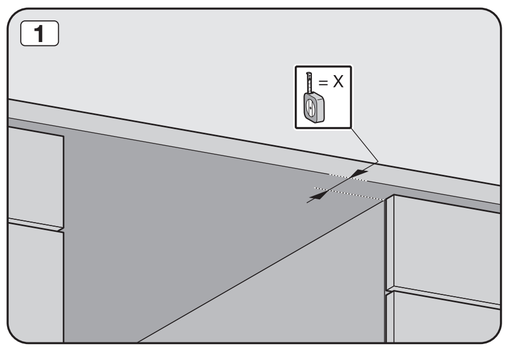

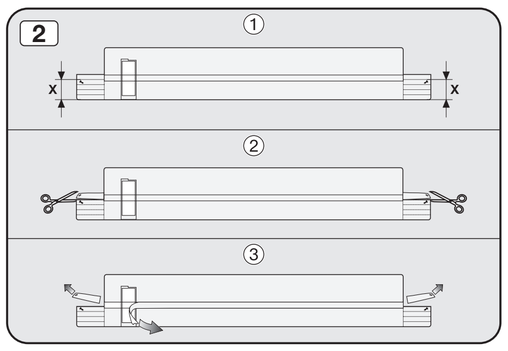

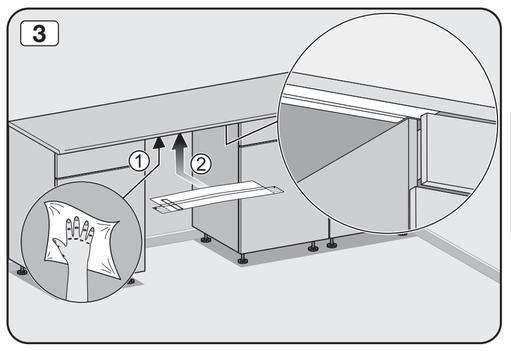

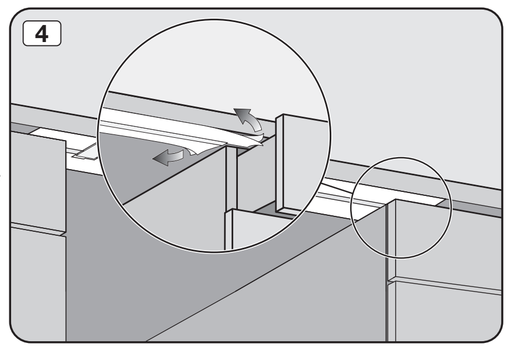

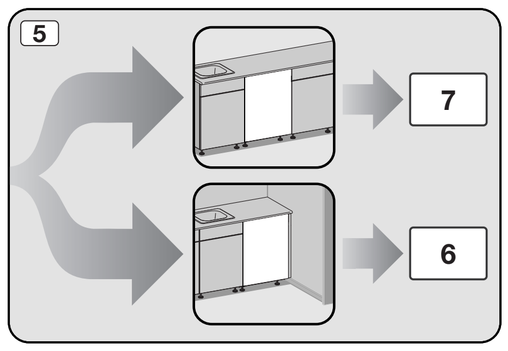

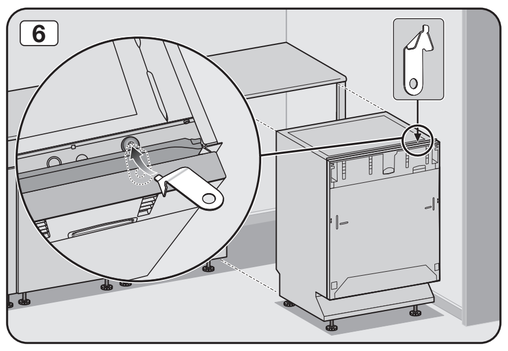

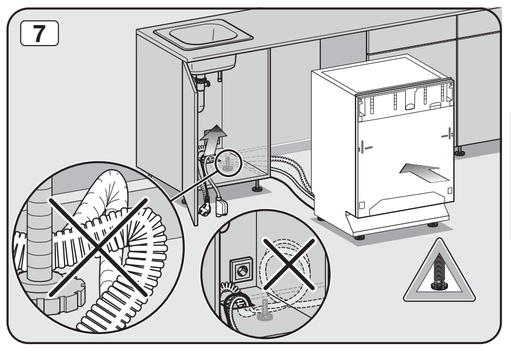

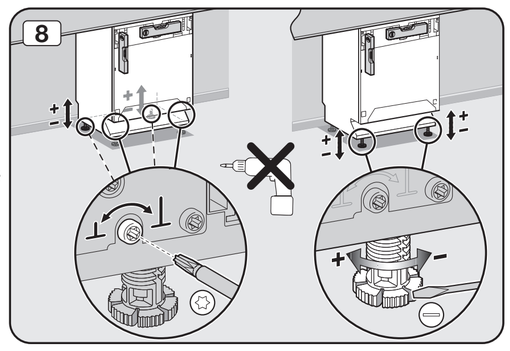

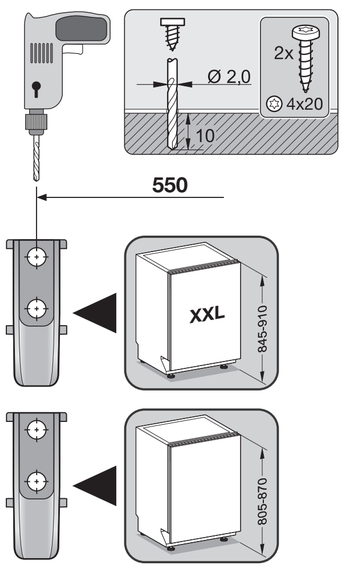
Ø 2,0
2x
4x20
10
550
XXL
845-910
805-870

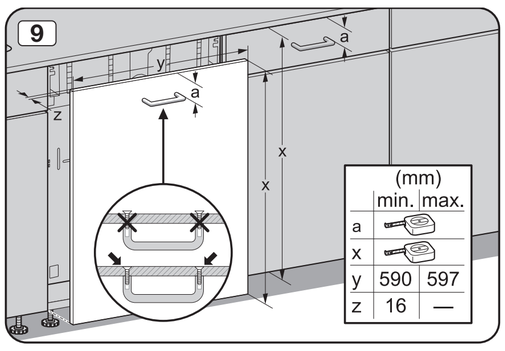
9
y
a
z
x
(mm)
min. max.
a
x
y 590 597
z 16 —

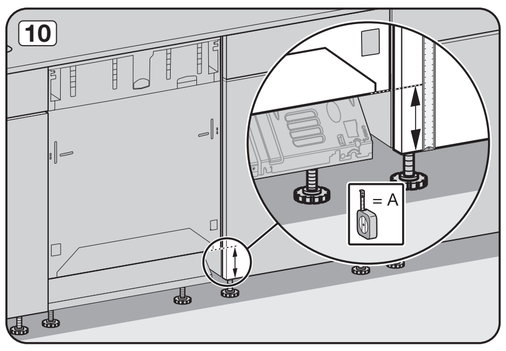
10
= A

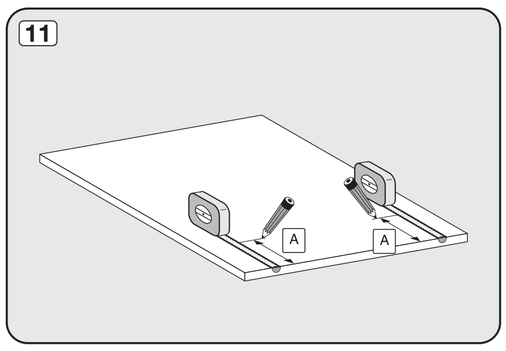
11
A
A

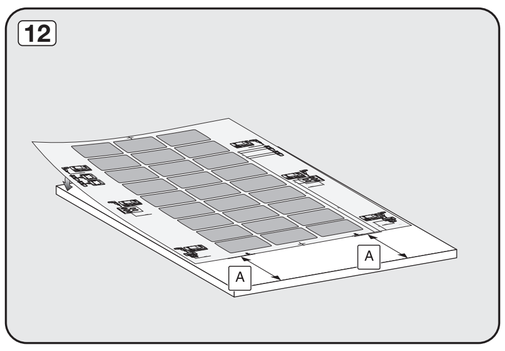
12
A
A

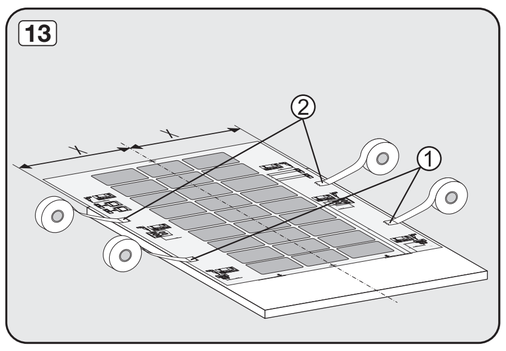
13
1
2
X
X

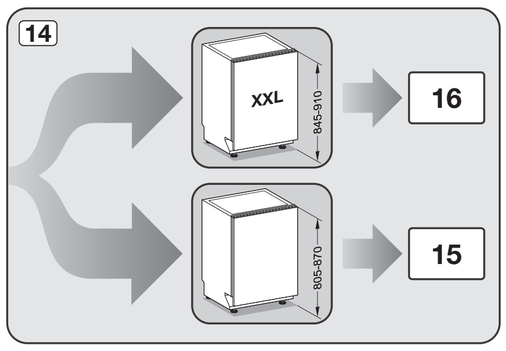
14
XXL
845-910
805-870
16
15

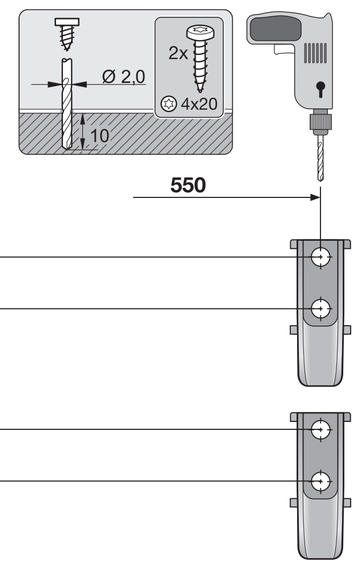
Ø 2,0
2x
4x20
10
550
12
28
12

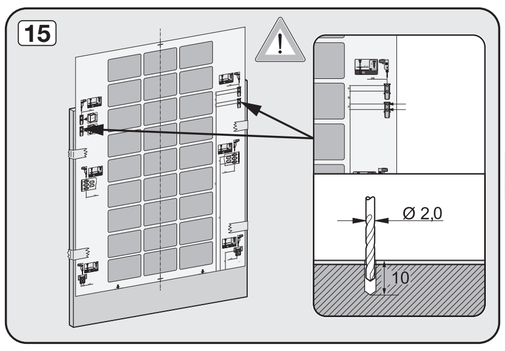
15
Ø 2,0
10

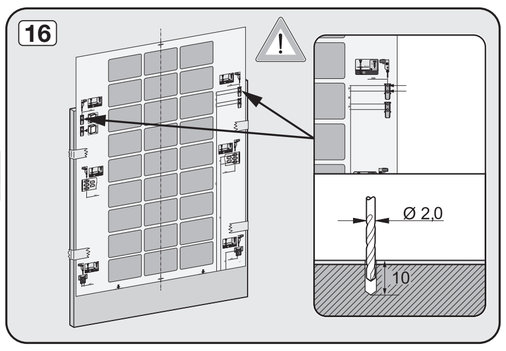
16
17
Ø 2,0
10

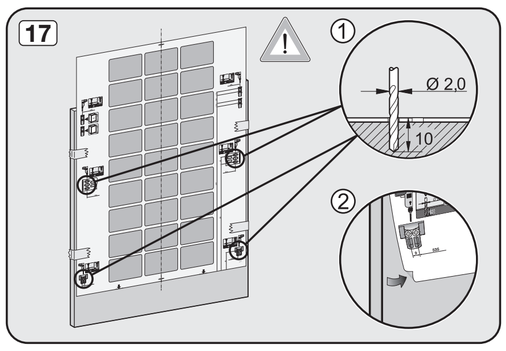
17
Ø 2,0
10
1
2

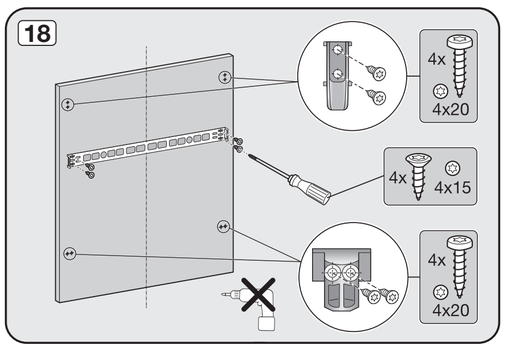
18
4x
4x20
4x
4x15
4x
4x20

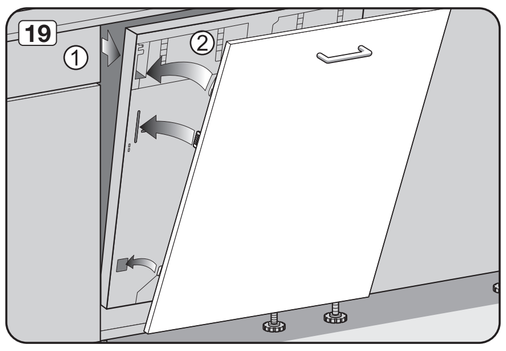
19
1
2

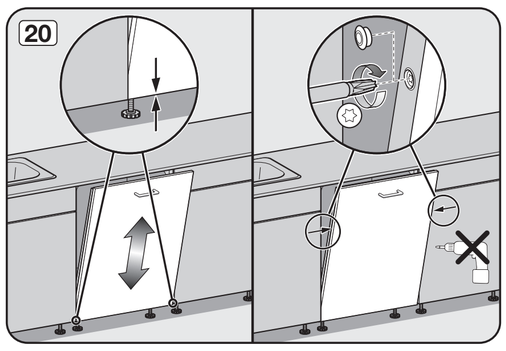
20

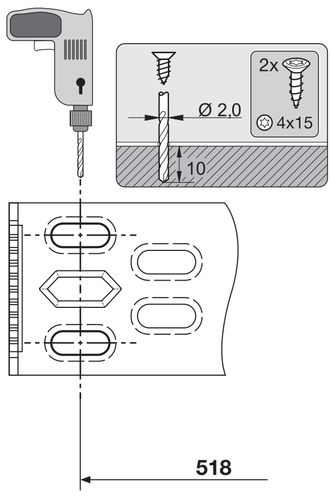
Ø 2,0
2x
4x15
10
518

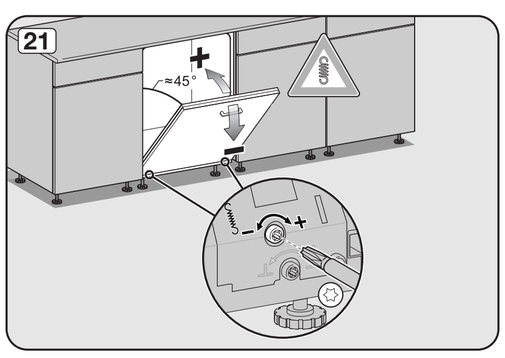
21
≈45°
CLICK
CLICK

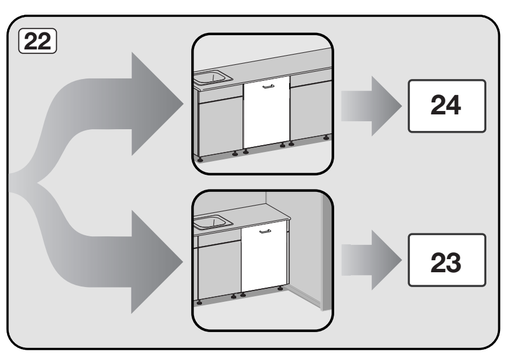
22
24
23

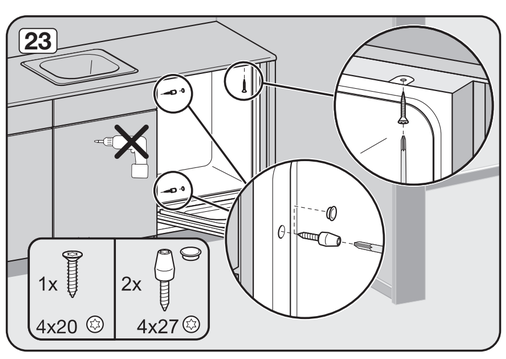
23
1x
4x20
2x
4x27
25

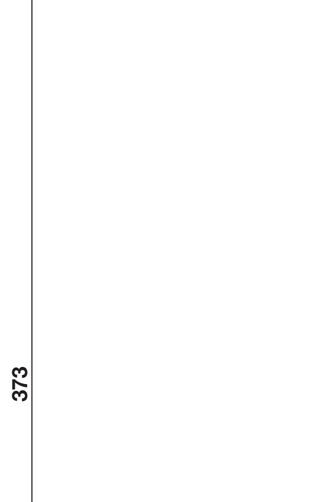
Ø 2,0
2x
4x15
10
25
518

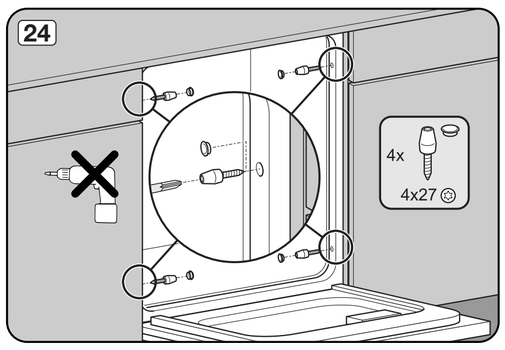
24
4x
4x27

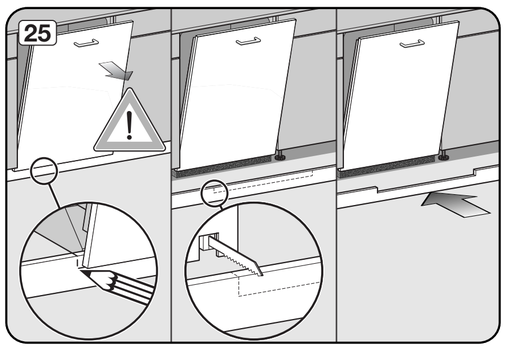
25

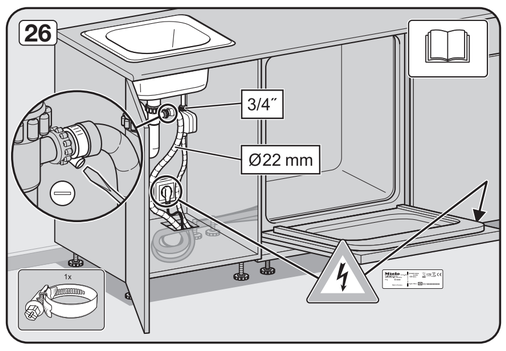
26
3/4″
Ø22 mm
1x
577

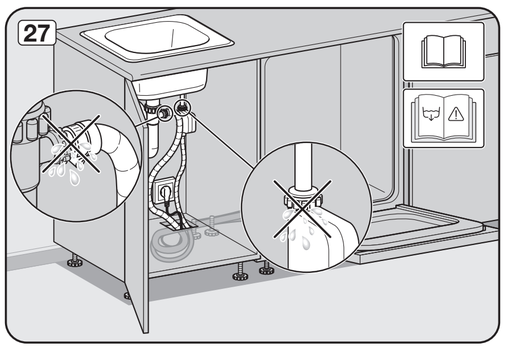
27

373

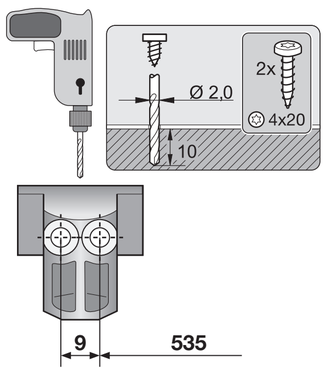
Ø 2,0
2x
4x20
10
9
535

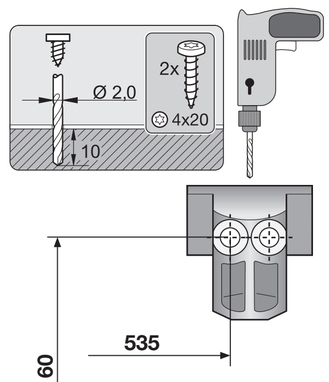
Ø 2,0
2x
4x20
10
535
60